LIGHT MY BRICKS™

LIGHT KIT INSTALLATION GUIDE

STAR WARS UCS DEATH STAR PART 5

FOR LEGO SET #75419

CONTENTS

3 Getting Started

4 Legend
5 Component Handling
6 Blueprint

9 Instructions

9 LEGO Bag 55
28 LEGO Bag 56
42 LEGO Bag 57 & 69 - LMB Bag 05
58 LEGO Bag 58 & 59
114 LEGO Bag 60
131 LEGO Bag 61
145 LEGO Bag 62
155 LEGO Bag 63
189 LEGO Bag 64
206 LEGO Bag 65 & 75 - LMB Bag 07
231 LEGO Bag 66 & 67
277 LEGO Bag 68
317 LEGO Bag 70
340 LEGO Bag 71 & 76
395 LEGO Bag 72
414 LEGO Bag 73
437 LEGO Bag 74

455 Contact & Troubleshooting

GETTING STARTED

Bold, beautiful and bright, Light My Bricks elevates your favourite LEGO set from knick-knack to statement piece. Create a talking point at home or in the office that speaks to your passions with Light My Bricks. To learn more, click below.

Learn More

Audacieux, beau et lumineux, Light My Bricks élève votre ensemble LEGO préféré du statut de bibelot à celui de pièce maîtresse. Que ce soit à la maison ou au bureau, partagez votre passion des LEGO avec Light My Bricks. Cliquez ci-dessous pour en savoir plus.

En savoir plus

Audace, bello e luminoso, Light My Bricks eleva il tuo set LEGO preferito da soprammobile a pezzo di tendenza. Crea un punto di discussione a casa o in ufficio che parli alle tue passioni con Light My Bricks. Per saperne di più, clicca qui sotto.

Ulteriori Informazioni

Mutig, schön und hell – Light My Bricks verwandelt Ihr lieblings-LEGO-Set von einem schnickschnack in ein statement-stück. Schaffen sie einen gesprächspunkt zu hause oder im büro, der Ihre leidenschaften widerspiegelt, mit Light My Bricks. Um mehr zu erfahren, klicken sie unten.

Mehr erfahren

Audaz, hermoso y brillante, Light My Bricks eleva tu set LEGO favorito de una chuchería a una pieza llamativa. Crea un tema de conversación en casa o en la oficina que hable de tus pasiones con Light My Bricks. Para obtener más información, haga clic a continuación.

Más información

大胆、美丽而明亮，Light My Bricks 将你喜爱的乐高套装从小摆件提升为引人注目的装饰品。在家或办公室打造一个能表达你激情的话题，了解更多，请点击下方。

了解更多

LEGEND

Rotate Set	Add Part	Click	Pinch/Fold	Pull Cable
Retournez L'ensemble Ruota Set Set Drehen Rotar Conjunto 旋转套件	Ajoutez une Pièce Aggiungi Parte Teil Hinzufügen Agregar Pieza 添加零件	Cliquez Clic Klicken Clic 点击	Pincez/Pliez Pizzicare/Piegare Kneifen/Falten Pellizcar/Doblar 折叠	Tirez le Cable Tirare il Cavo Kabel Ziehen Tirar del Cable 拉动电缆

Repeat Step	Sticker	Power On Test	Disconnect Power	Troubleshoot
Répétez Ripetere Wiederholen Repetir 重复	Autocollant Adesivo Aufkleber Pegatina 贴纸	Test de mise sous tension Test di Potenza Stromtest Prueba de Energía 电源测试	Débranchez L'alimentation Scollegare L'alimentazione Strom Trennen Desconectar la Energía 断开电源	Dépanner Risolvere Fehlerbehebung Solución de Problemas 故障排除

COMPONENT HANDLING

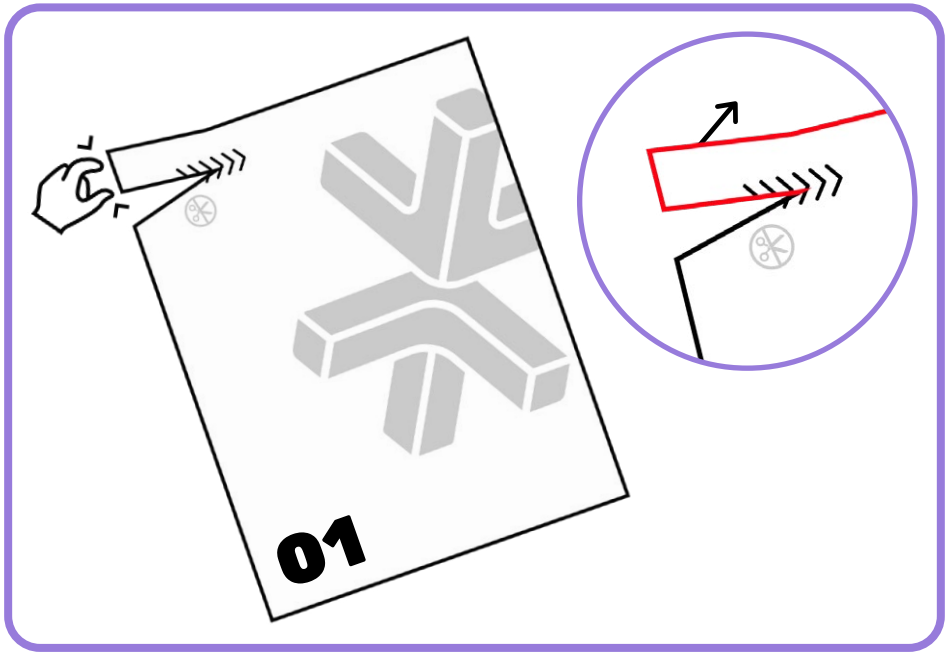

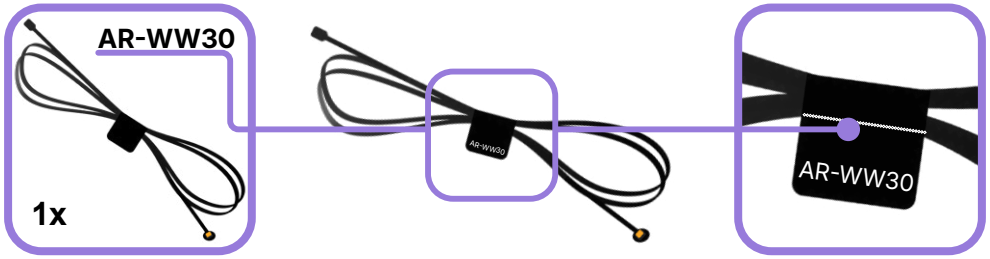

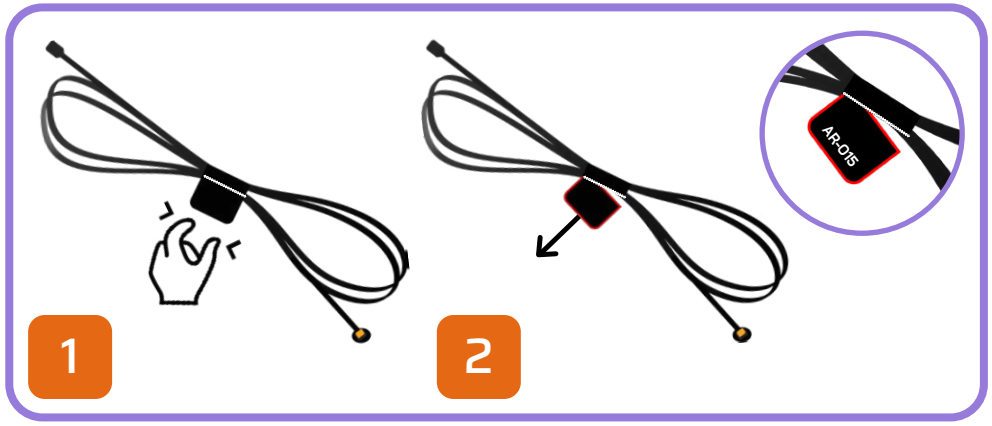

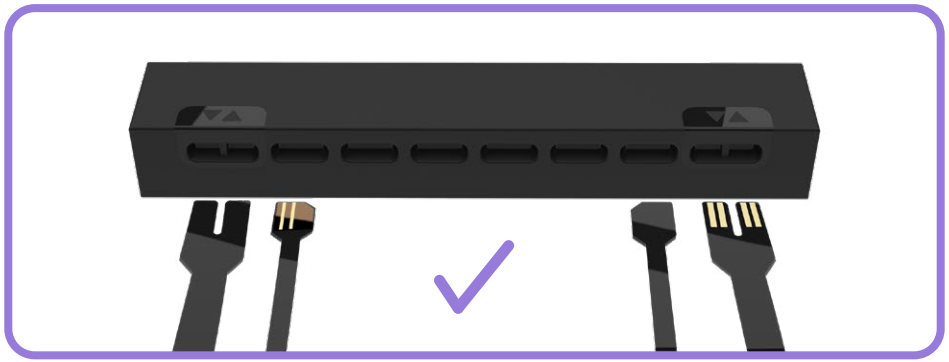

BLUEPRINT

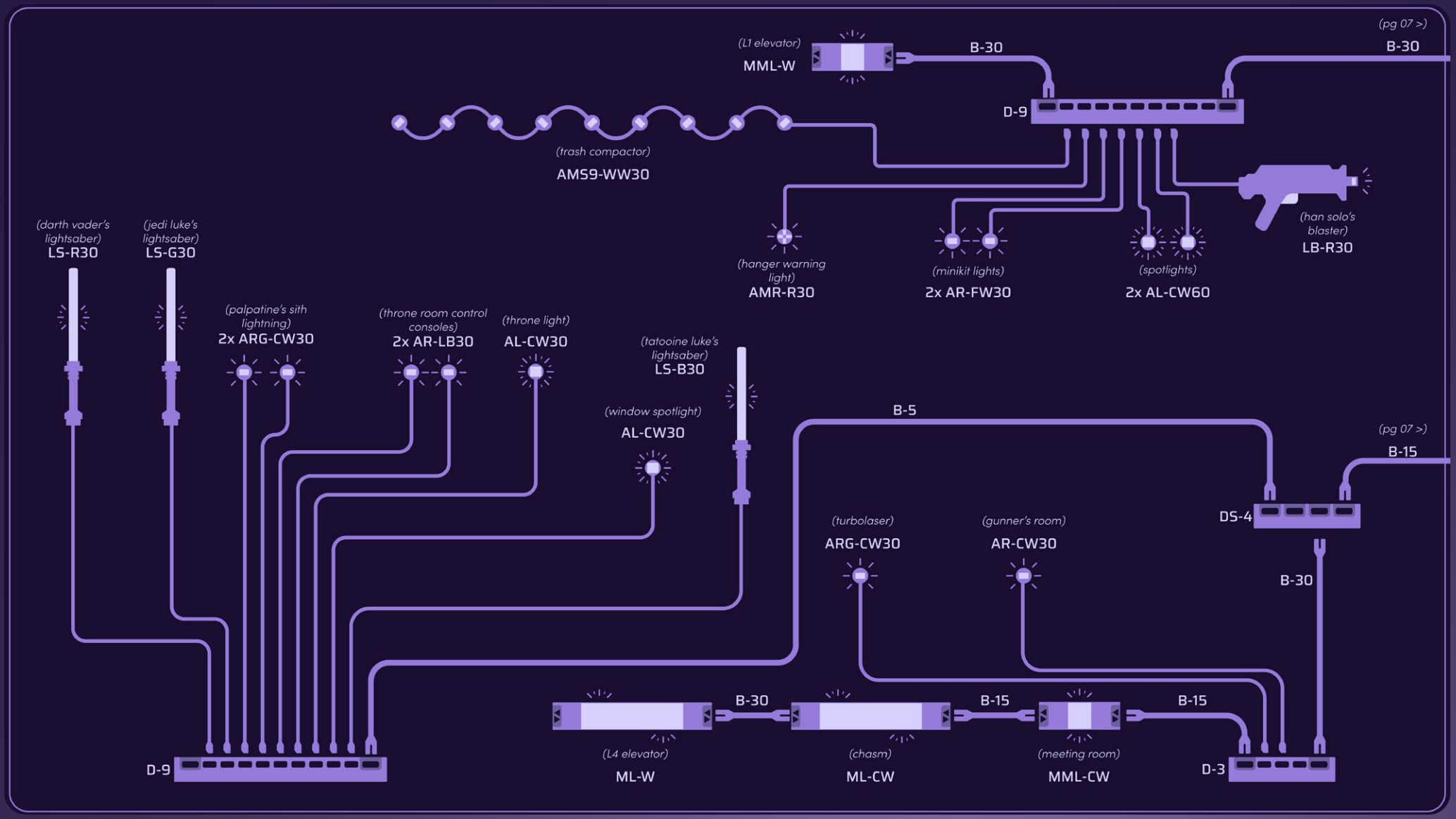
(L1 elevator)
MML-W
B-30
(pg 07 >)
B-30
D-9
(trash compactor)
AMS9-WW30
(han solo's blaster)
LB-R30
(hanger warning light)
AMR-R30
(minikit lights)
2x AR-FW30
(spotlights)
2x AL-CW60
(darth vader's lightsaber)
LS-R30
(jedi luke's lightsaber)
LS-G30
(palpatine's sith lightning)
2x ARG-CW30
(throne room control consoles)
2x AR-LB30
(throne light)
AL-CW30
(tatooine luke's lightsaber)
LS-B30
(window spotlight)
AL-CW30
B-5
(pg 07 >)
B-15
DS-4
(turbolaser)
ARG-CW30
(gunner's room)
AR-CW30
B-30
B-30
B-15
B-15
(L4 elevator)
ML-W
(chasm)
ML-CW
(meeting room)
MML-CW
D-9
D-3

BLUEPRINT

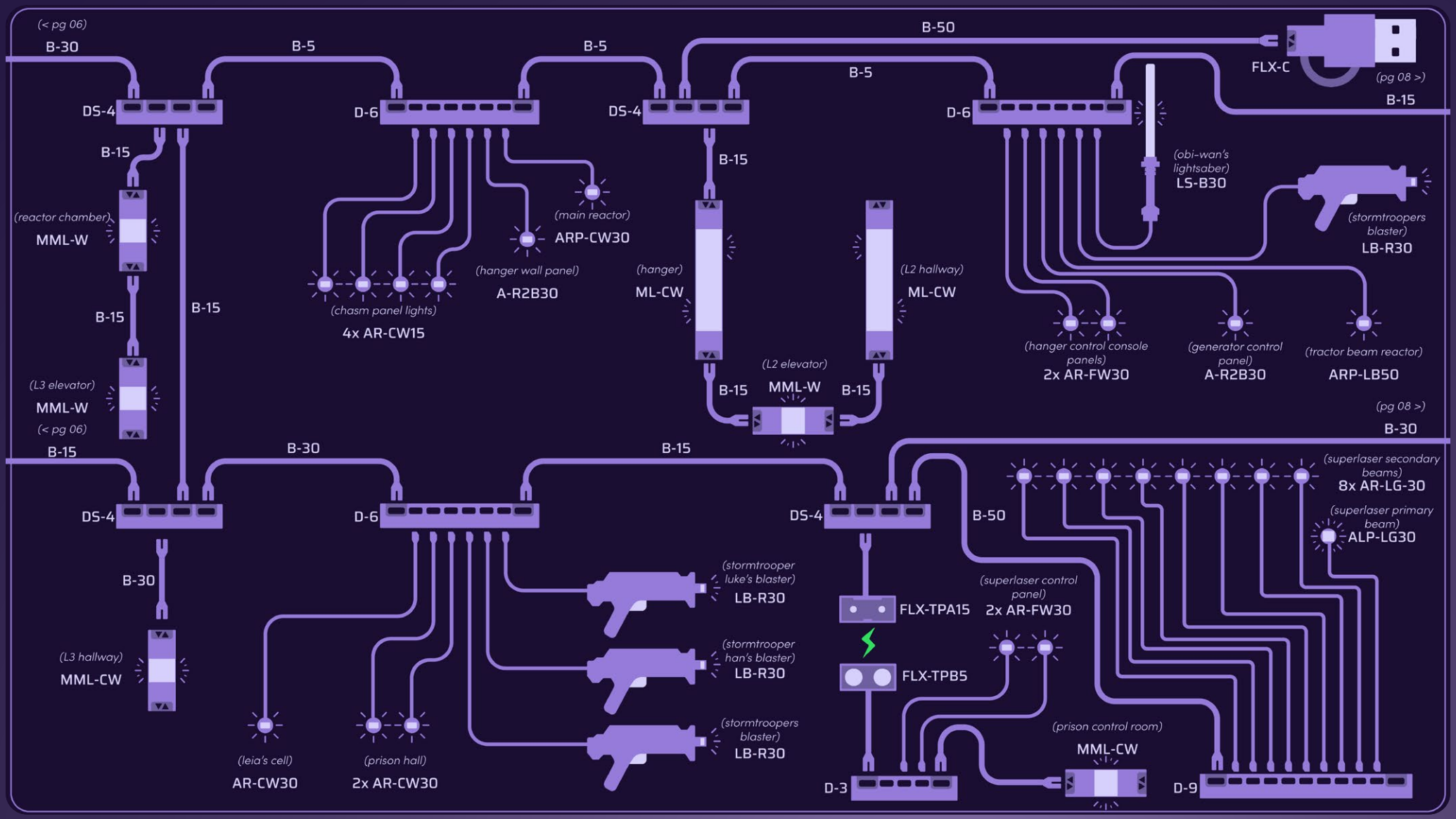
(< pg 06)
B-30
B-5
B-5
B-50
B-5
FLX-C
(pg 08 >)
B-15
DS-4
D-6
DS-4
D-6
B-15
B-15
(reactor chamber)
MML-W
(main reactor)
ARP-CW30
(hanger wall panel)
A-R2B30
(chasm panel lights)
4x AR-CW15
(hanger)
ML-CW
(L2 hallway)
ML-CW
(obi-wan's lightsaber)
LS-B30
(stormtroopers blaster)
LB-R30
(hanger control console panels)
2x AR-FW30
(generator control panel)
A-R2B30
(tractor beam reactor)
ARP-LB50
B-15
B-15
(L3 elevator)
MML-W
(< pg 06)
(L2 elevator)
MML-W
B-15
B-15
(pg 08 >)
B-30
B-15
B-30
B-15
(superlaser secondary beams)
8x AR-LG-30
(superlaser primary beam)
ALP-LG30
DS-4
D-6
DS-4
B-50
B-30
(stormtrooper luke's blaster)
LB-R30
(superlaser control panel)
2x AR-FW30
FLX-TPA15
(L3 hallway)
MML-CW
(stormtrooper han's blaster)
LB-R30
FLX-TPB5
(stormtroopers blaster)
LB-R30
(prison control room)
MML-CW
(leia's cell)
AR-CW30
(prison hall)
2x AR-CW30
D-3
D-9

BLUEPRINT

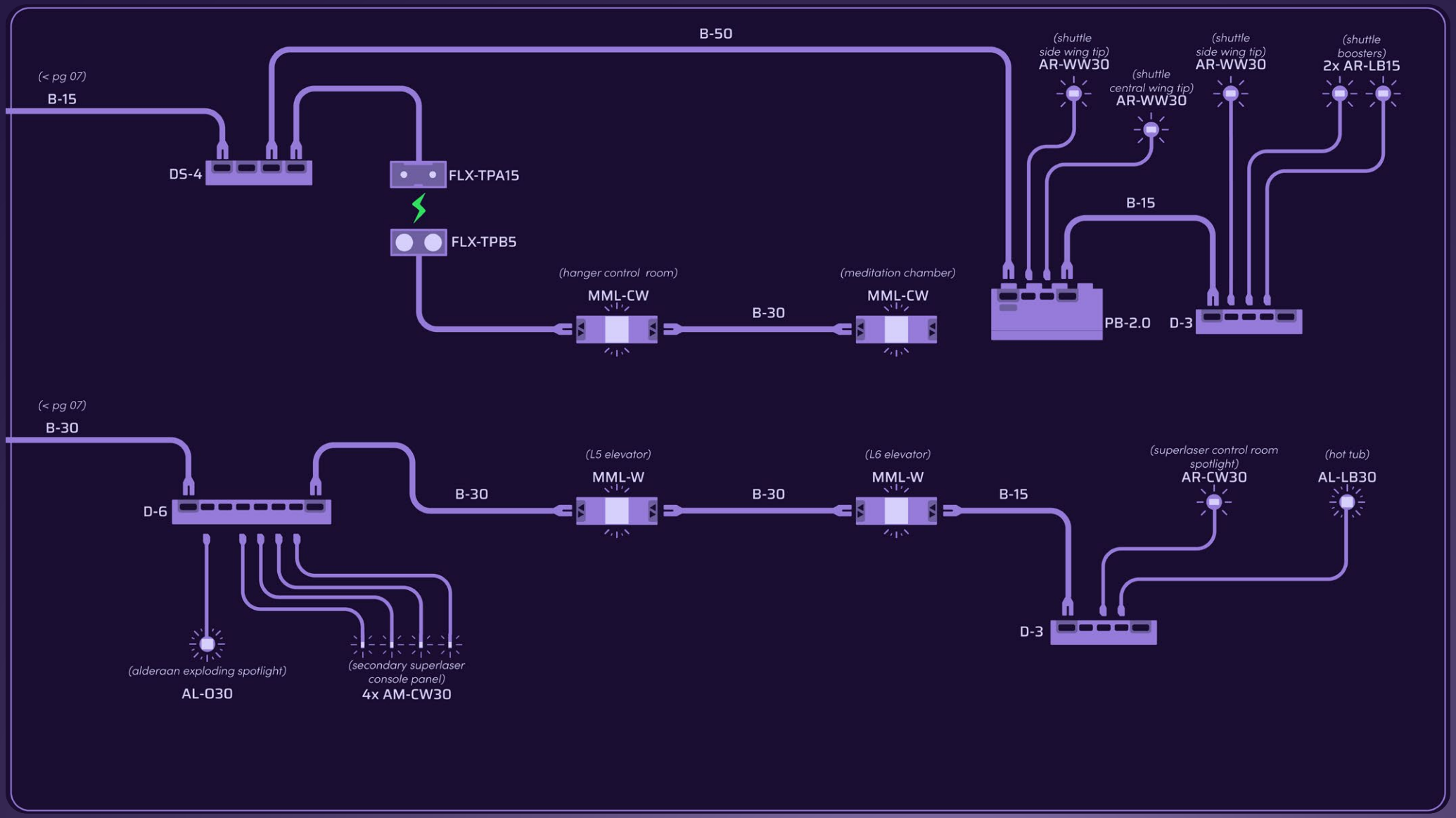
B-50
(< pg 07)
B-15
DS-4
FLX-TPA15
FLX-TPB5
(hanger control room)
MML-CW
B-30
(meditation chamber)
MML-CW
(shuttle side wing tip)
AR-WW30
(shuttle central wing tip)
AR-WW30
(shuttle side wing tip)
AR-WW30
(shuttle boosters)
2x AR-LB15
B-15
PB-2.0
D-3
(< pg 07)
B-30
D-6
B-30
(L5 elevator)
MML-W
B-30
(L6 elevator)
MML-W
B-15
(superlaser control room spotlight)
AR-CW30
(hot tub)
AL-LB30
D-3
(alderaan exploding spotlight)
AL-030
(secondary superlaser console panel)
4x AM-CW30

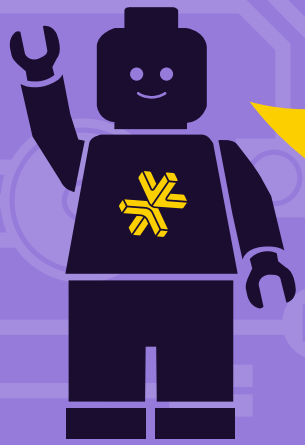

HOLD UP!

You might notice some bags aren't in order, as well as left over pieces, but that's ok! We're changing the way you build LEGO!

ATTENDEZ!

Vous remarquerez peut-être que certains sacs, ainsi que certaines pièces, ne sont pas dans le bon ordre. Mais pas de panique! Nous changeons simplement la façon avec laquelle vous construisez vos LEGO!

ASPETTA!

Potresti notare che alcuni sacchetti non sono in ordine, così come i pezzi avanzati, ma va bene così! Stiamo cambiando il modo in cui costruisci i LEGO!

HALT!

Sie werden möglicherweise bemerken, dass einige tüten durcheinander sind und teile übrig bleiben, aber das ist in Ordnung! Wir ändern die art und weise, wie Sie LEGO bauen!

¡ESPERA!

Es posible que notes que algunas bolsas están fuera de servicio, así como piezas sobrantes, ¡pero está bien! ¡Estamos cambiando la forma en que construyes LEGO!

暂停！

你可能会注意到一些袋子顺序错乱，以及一些剩余的部件，但没关系！我们正在改变你搭建乐高的方式！

Open LEGO® Bag 55

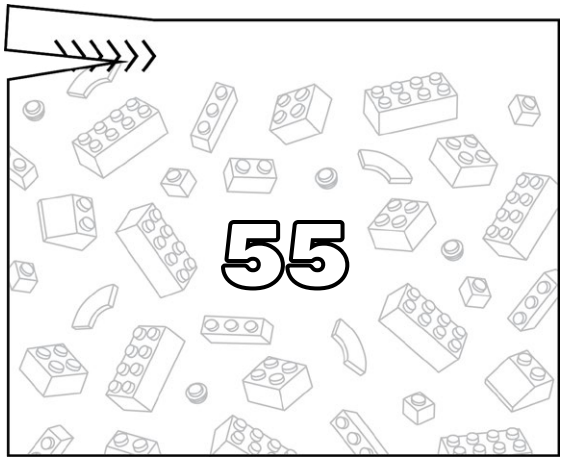

1

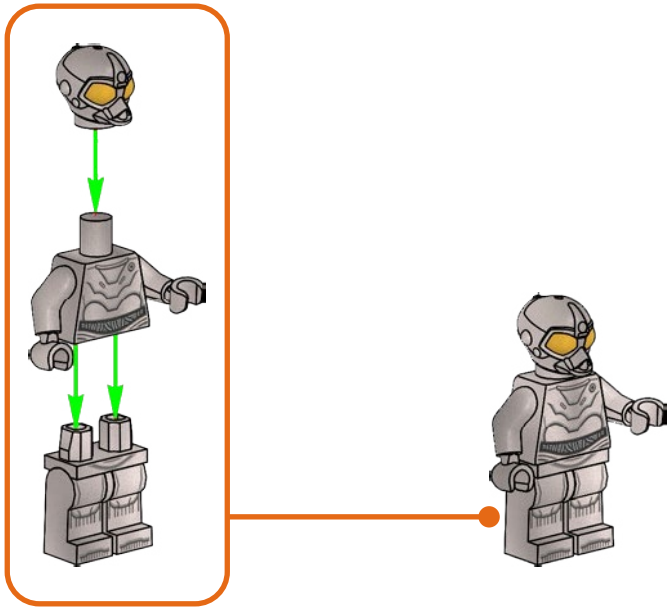

2

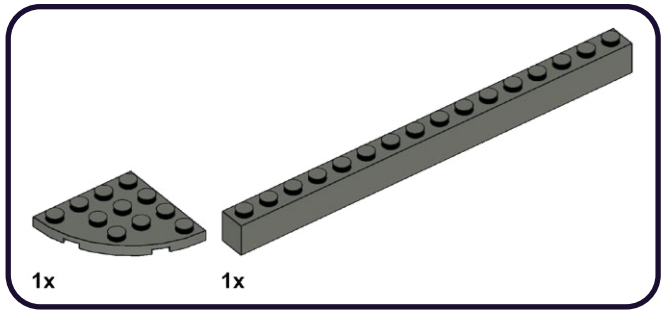

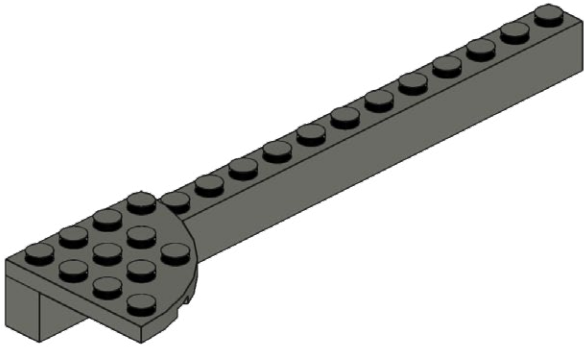

3

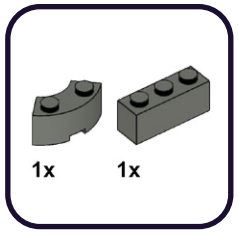

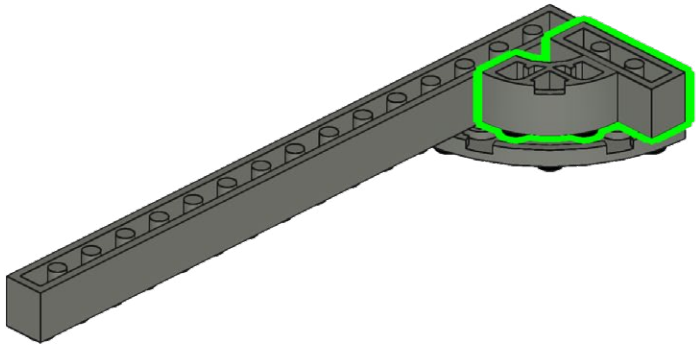

4

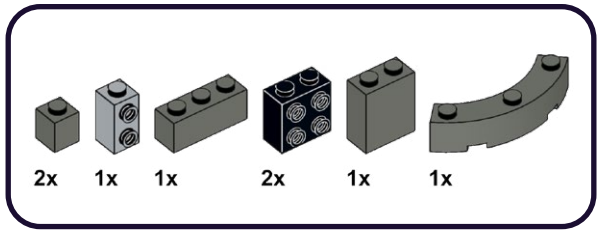

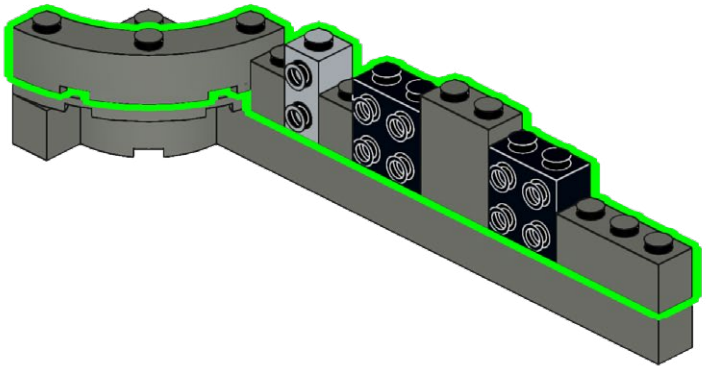

5

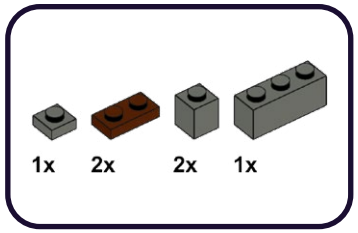

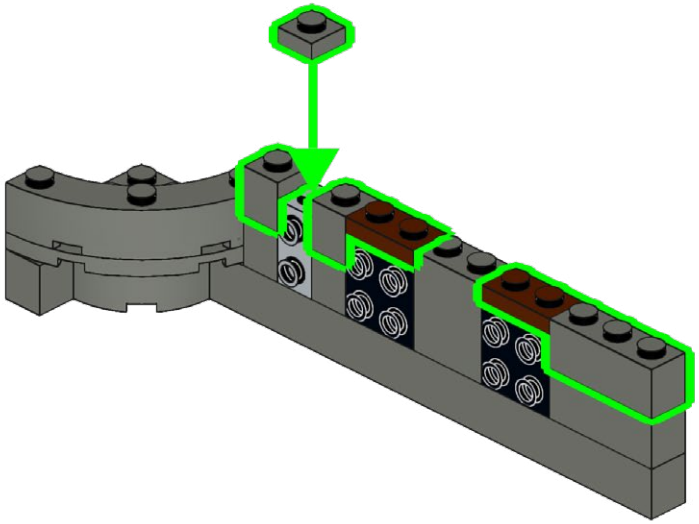

6

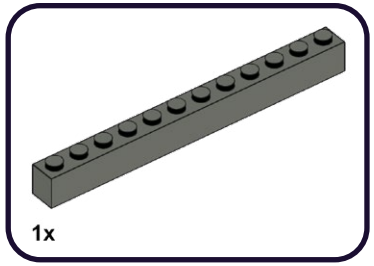

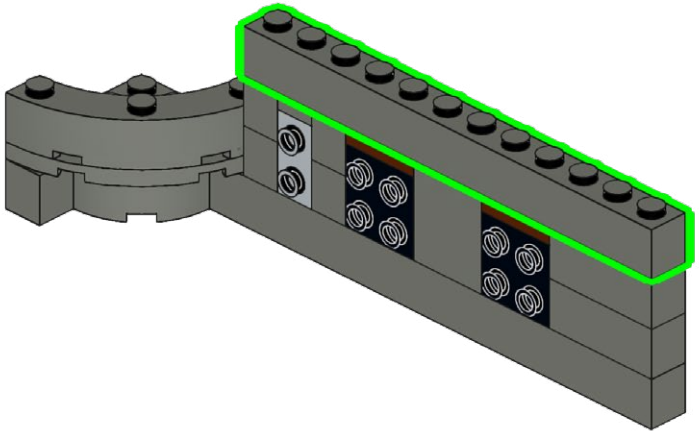

7

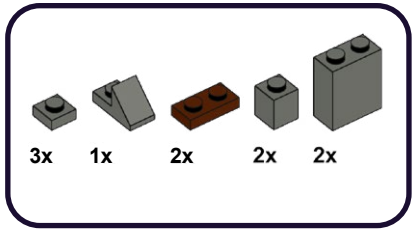

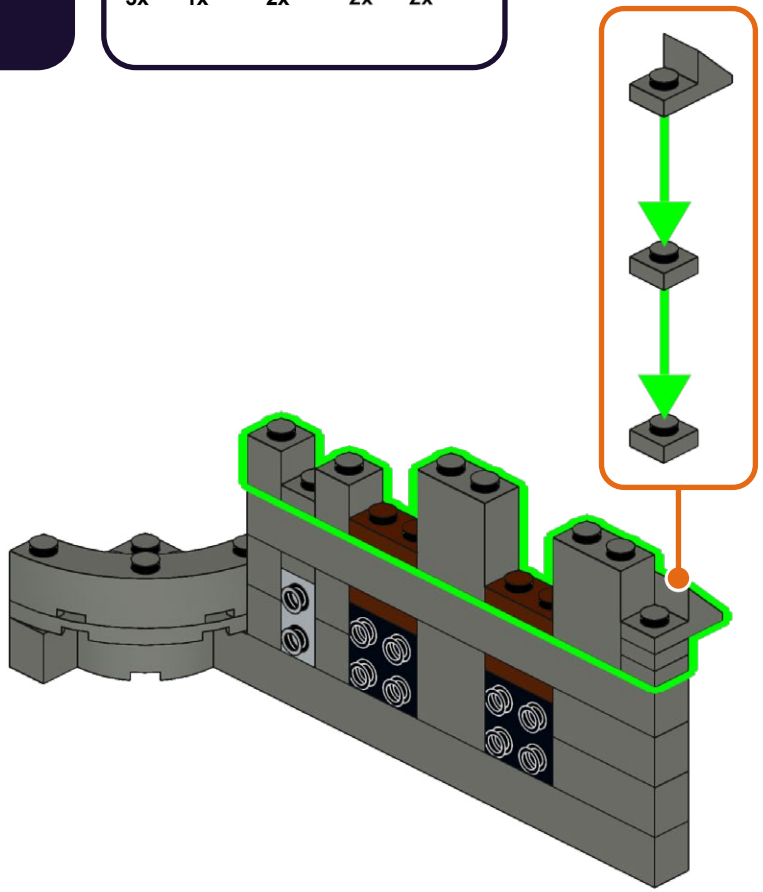

8

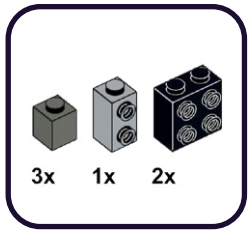

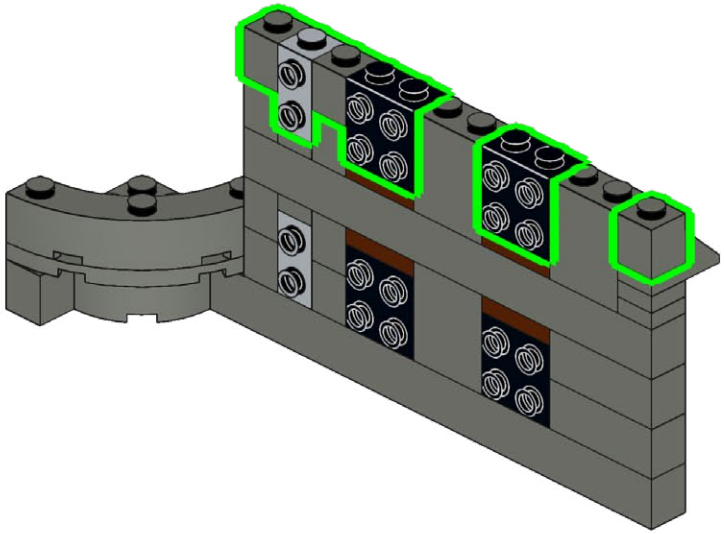

9

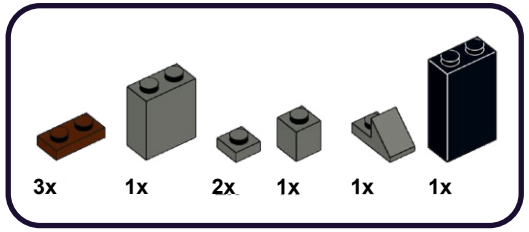

1

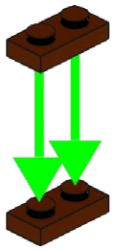

2

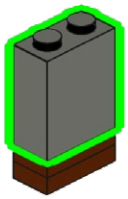

3

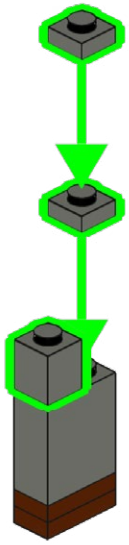

4

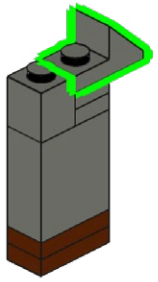

5

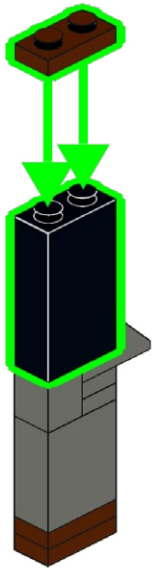

10

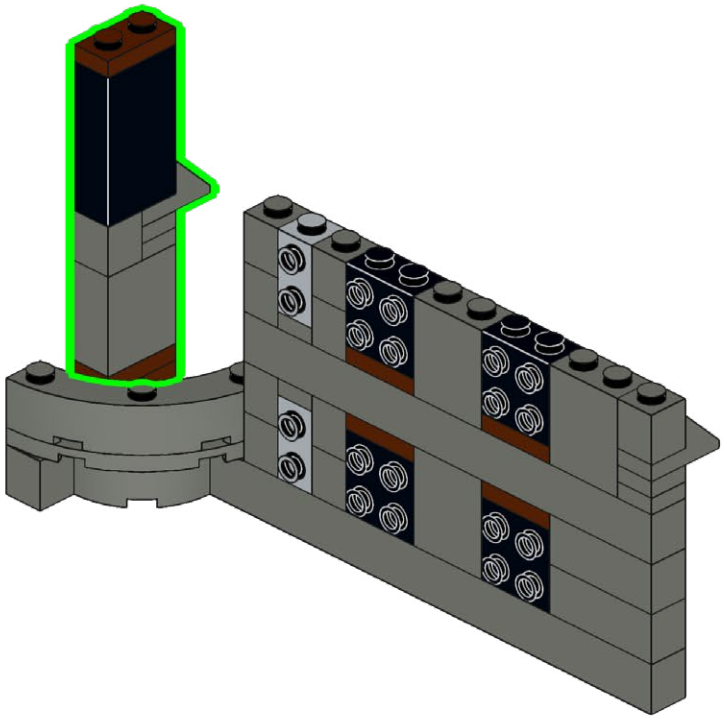

11

1x

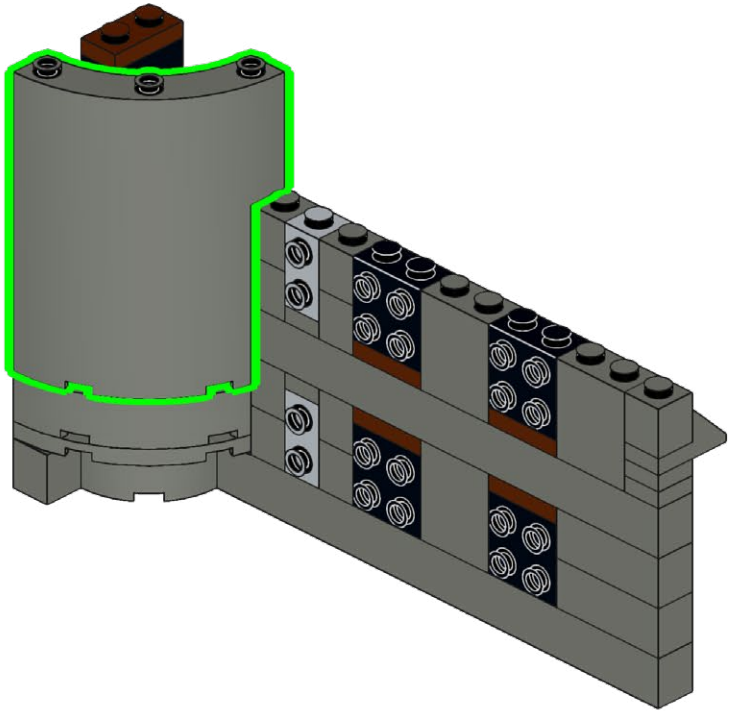

12

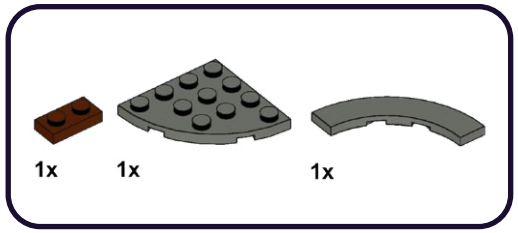

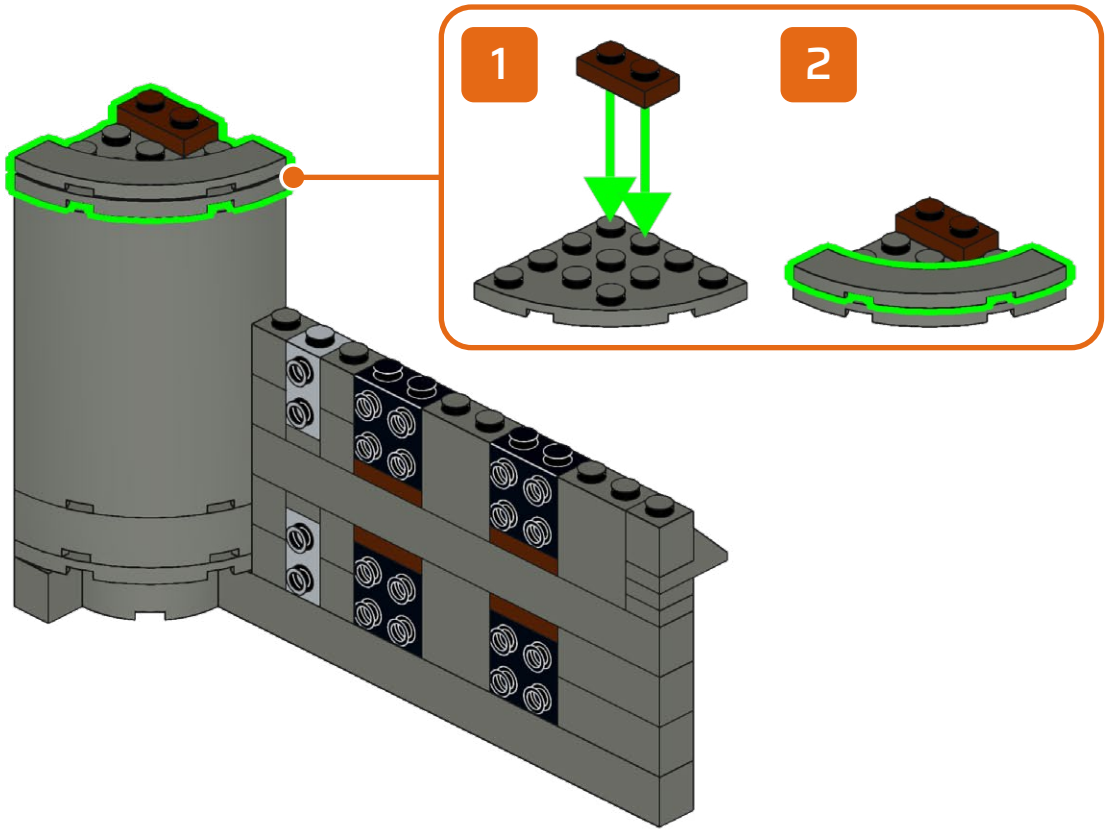

13

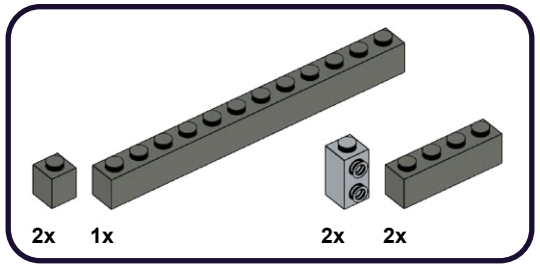

1

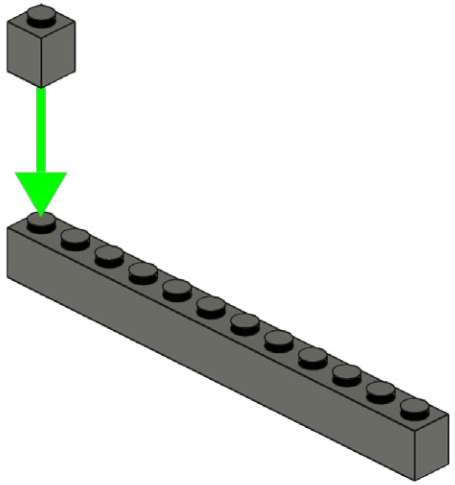

2

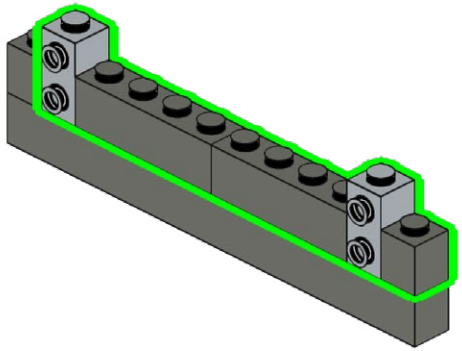

14

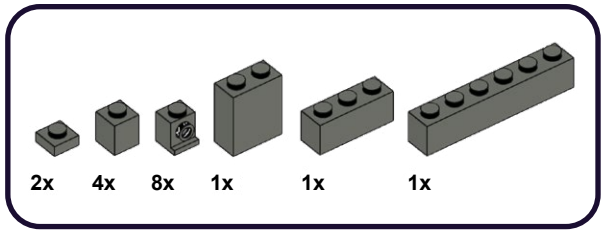

1

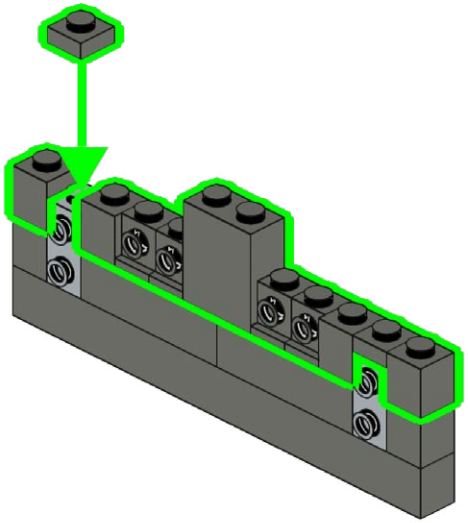

2

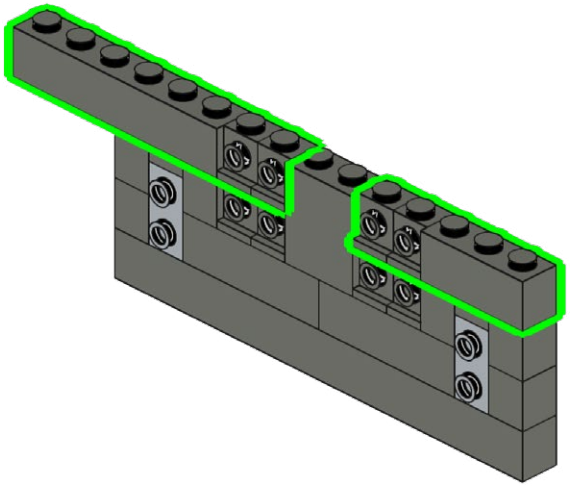

15

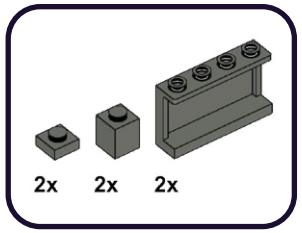

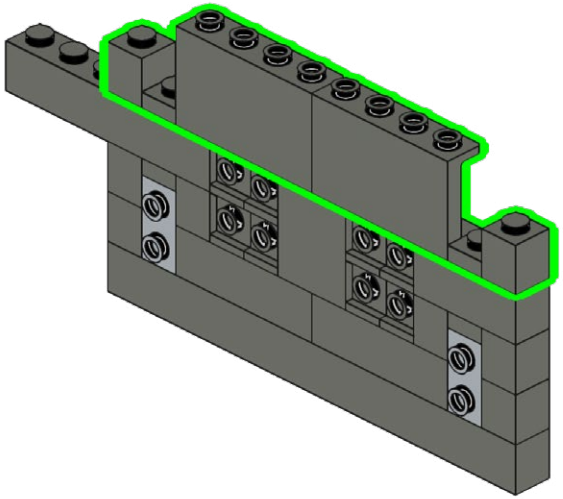

16

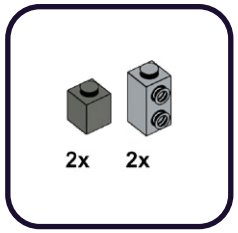

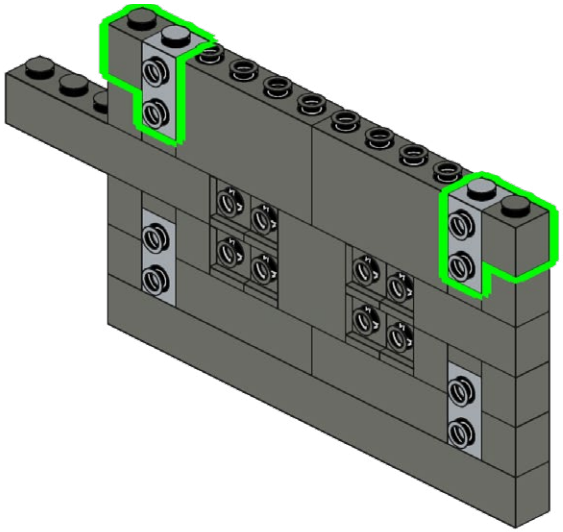

17

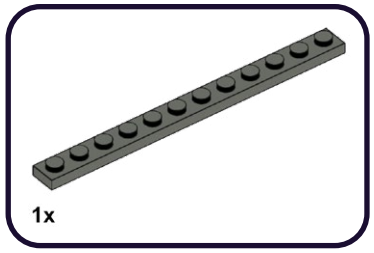

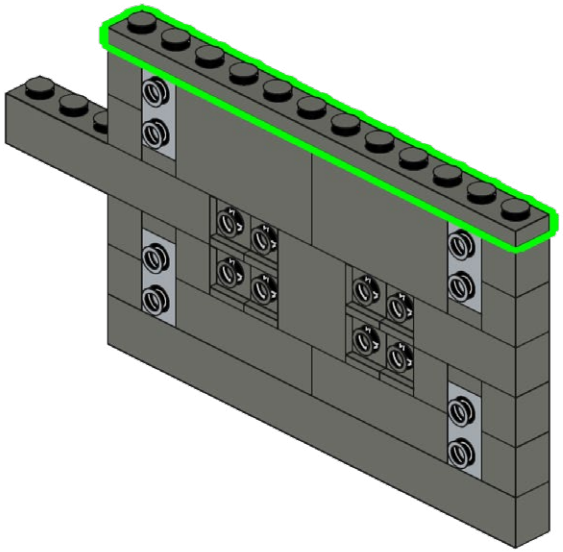

18

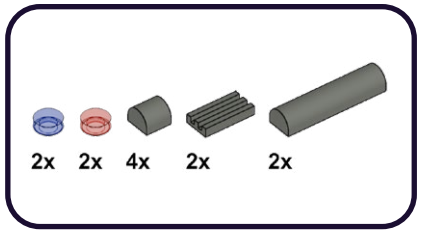

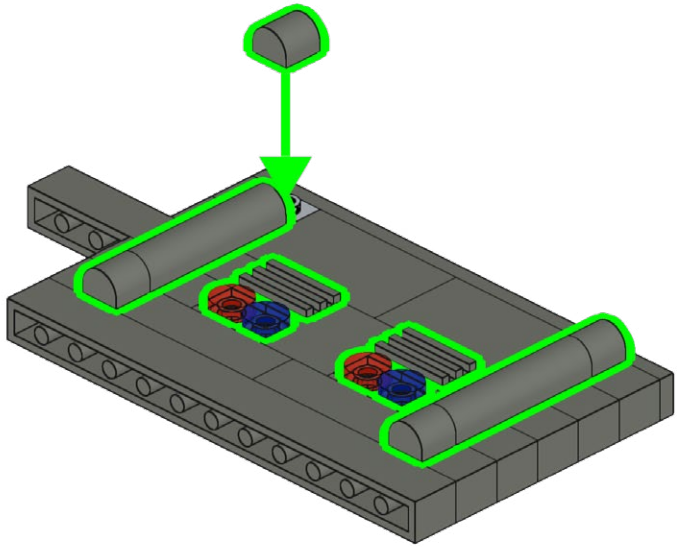

19

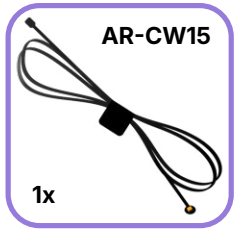

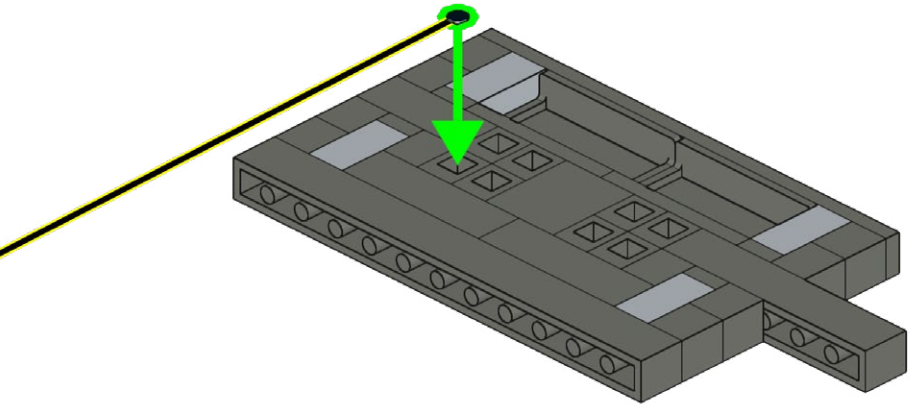

20

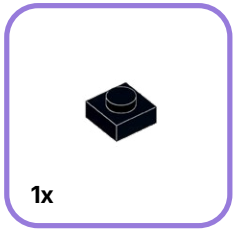

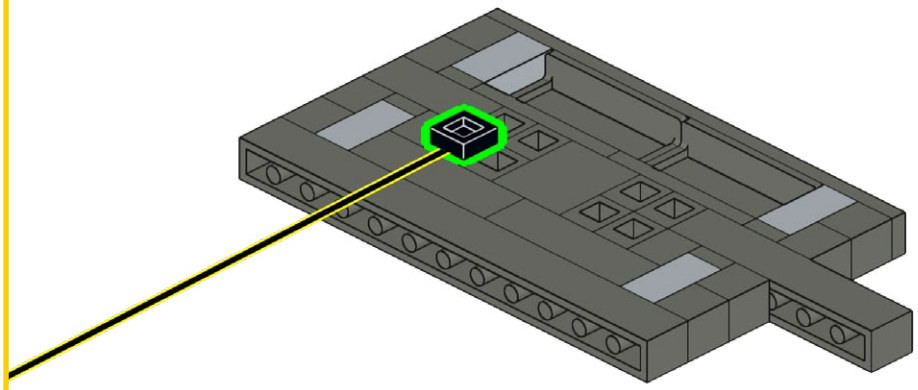

21

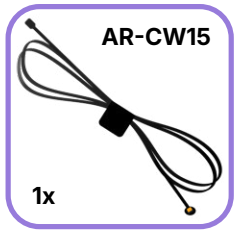

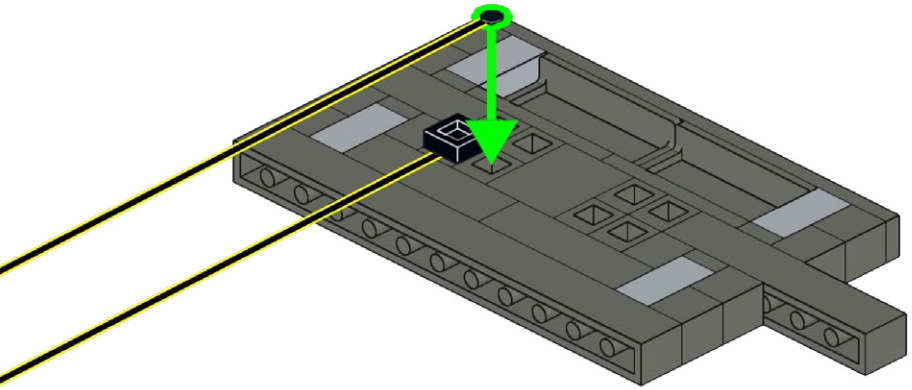

22

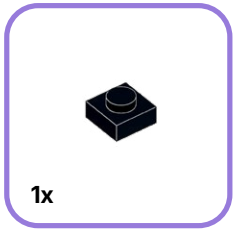

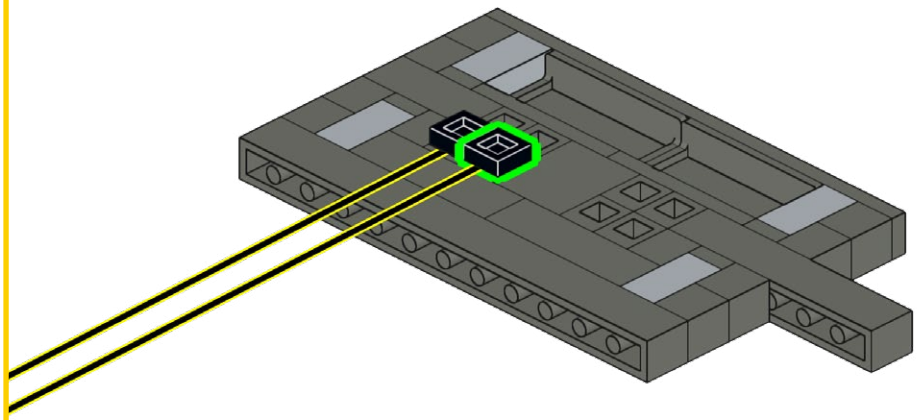

23

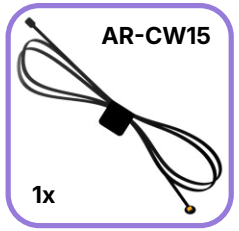

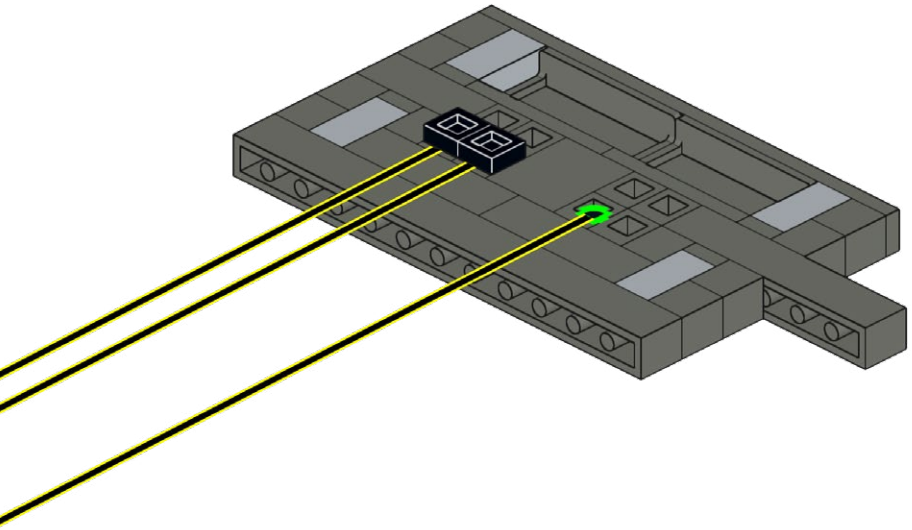

24

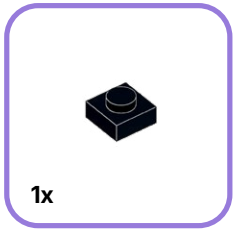

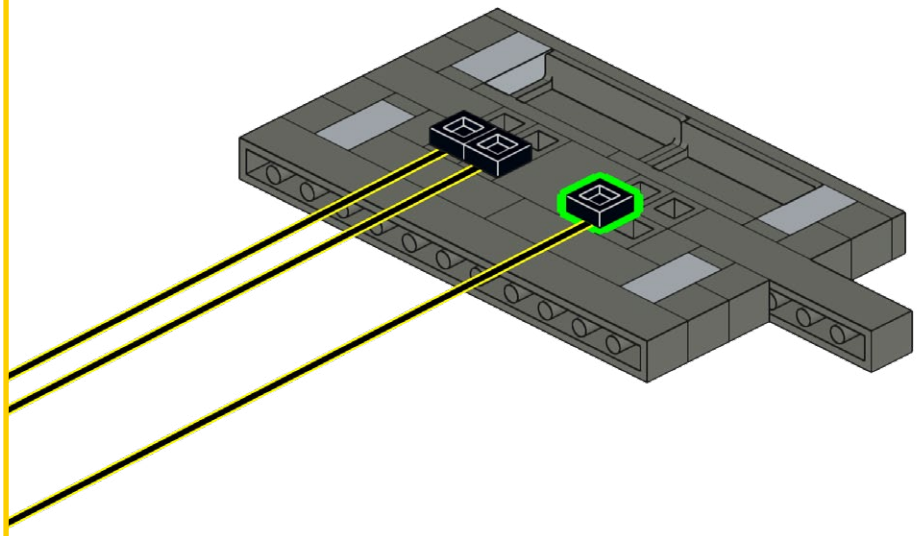

25

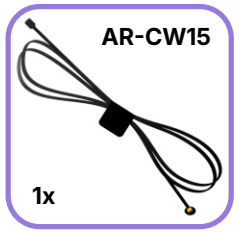

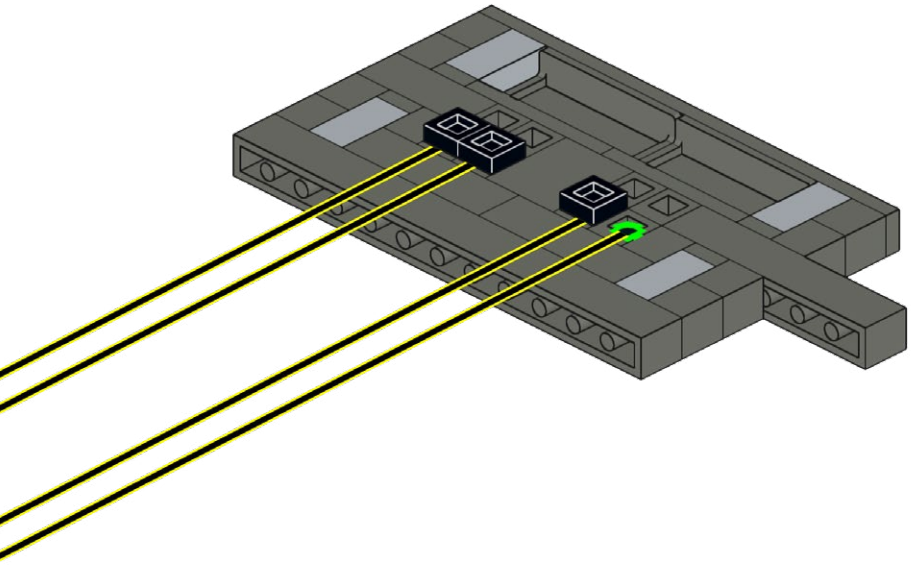

26

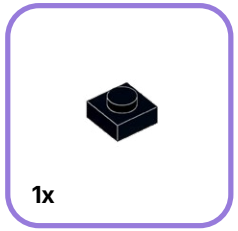

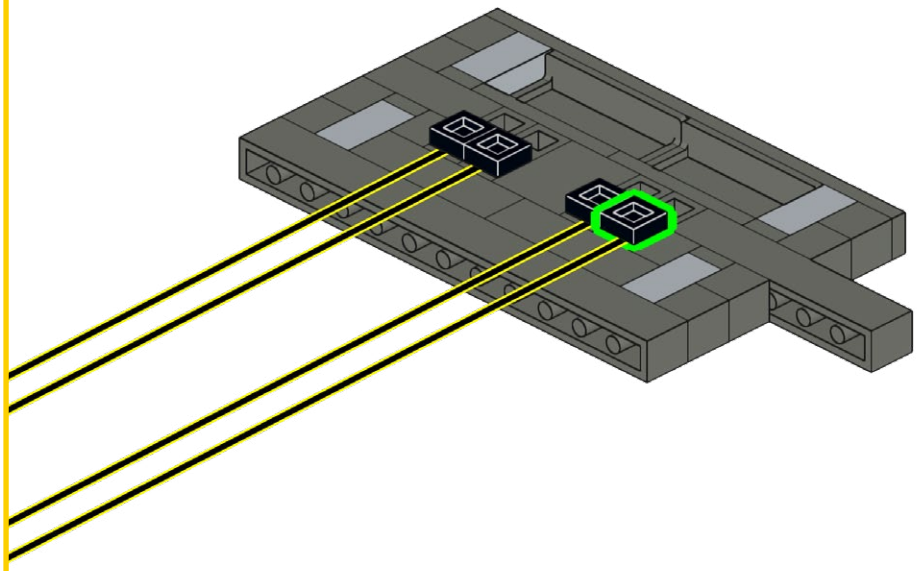

27

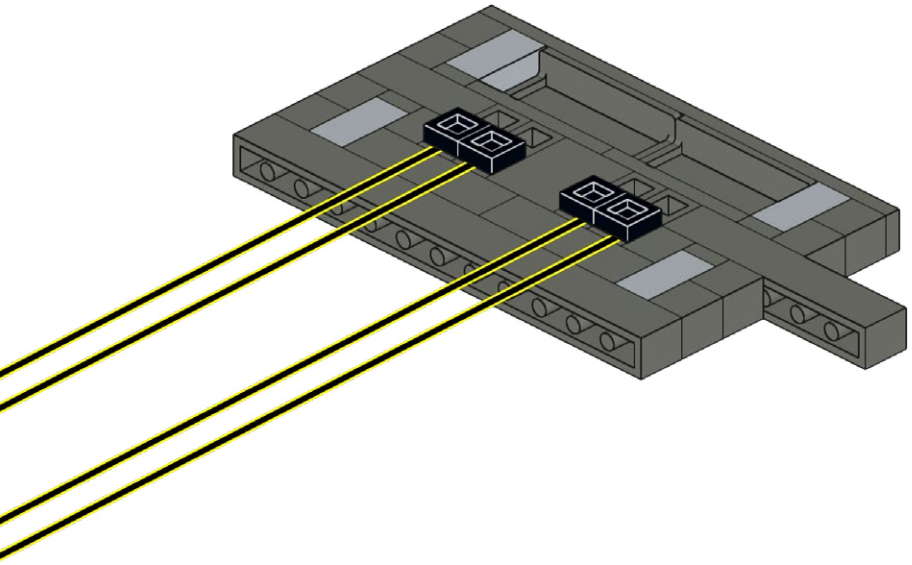

28

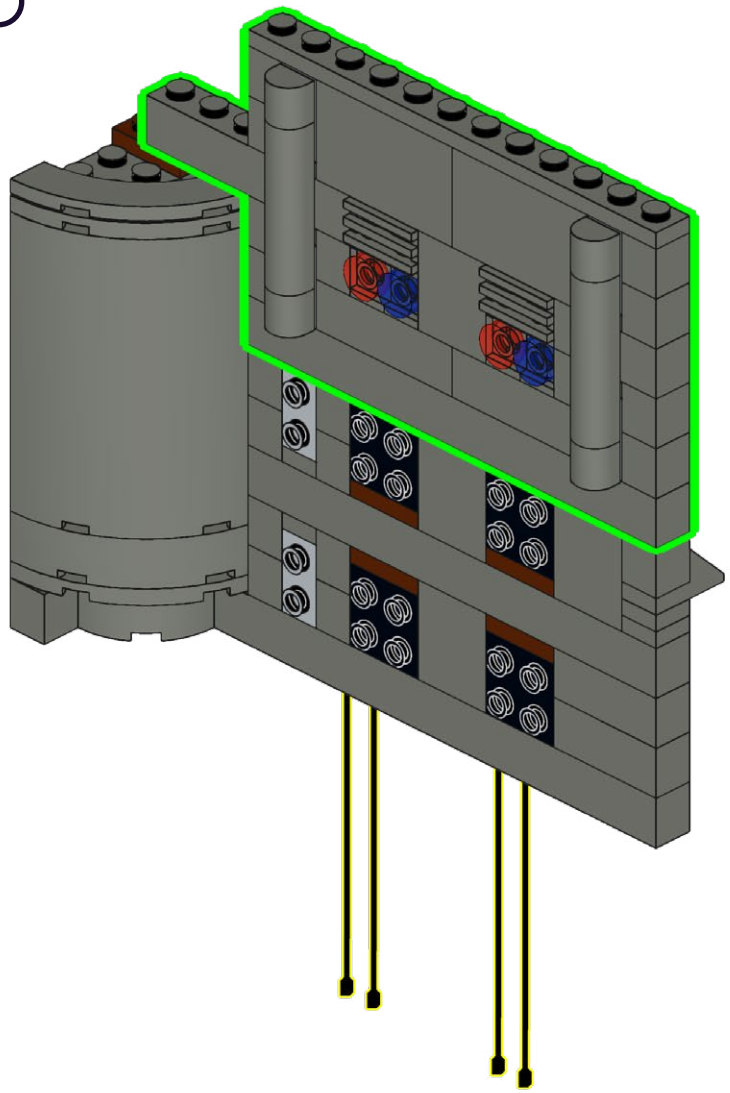

29

1x

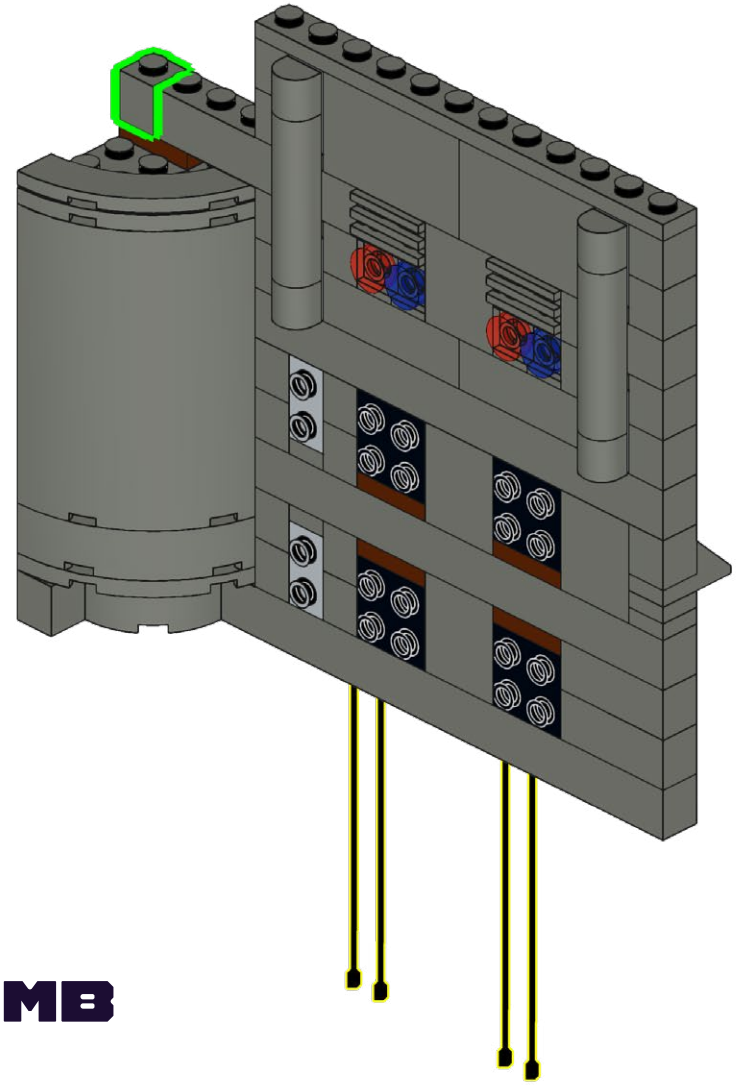

30

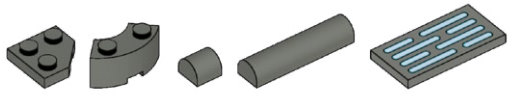

1x 1x 2x 1x 4x

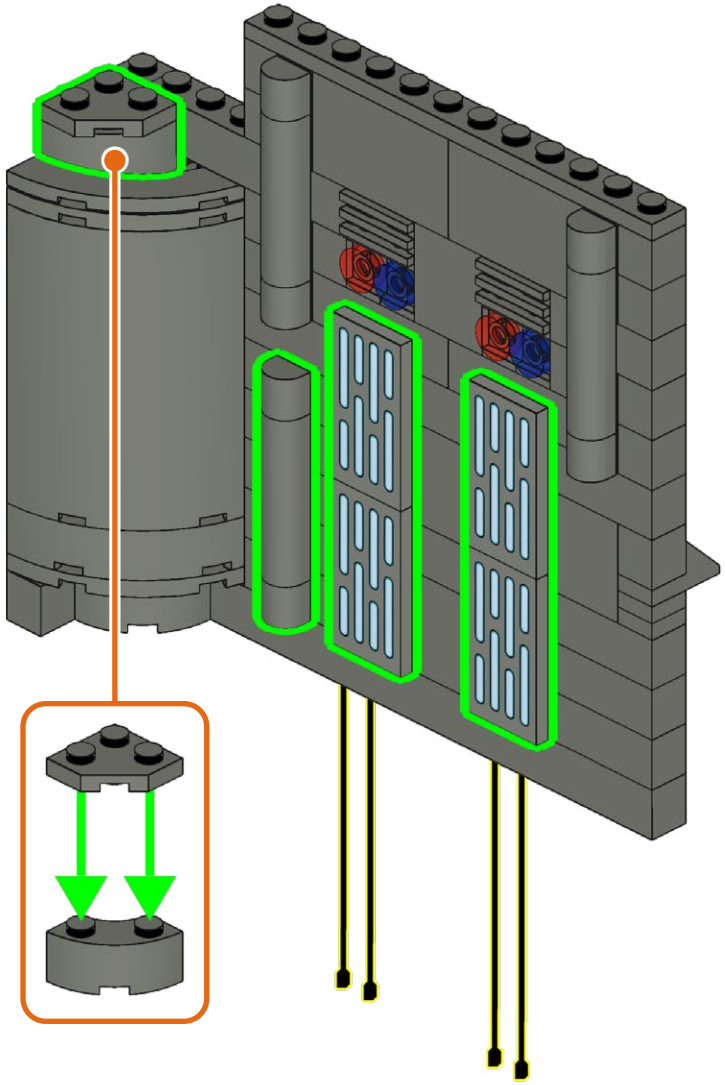

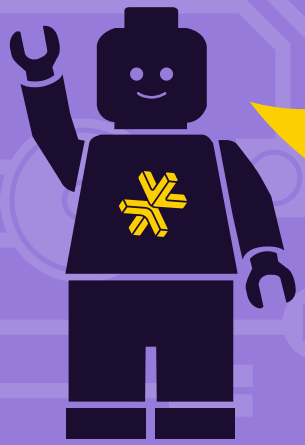

HOLD UP!

You might notice some bags aren't in order, as well as left over pieces, but that's ok! We're changing the way you build LEGO!

ATTENDEZ!

Vous remarquerez peut-être que certains sacs, ainsi que certaines pièces, ne sont pas dans le bon ordre. Mais pas de panique! Nous changeons simplement la façon avec laquelle vous construisez vos LEGO!

ASPETTA!

Potresti notare che alcuni sacchetti non sono in ordine, così come i pezzi avanzati, ma va bene così! Stiamo cambiando il modo in cui costruisci i LEGO!

HALT!

Sie werden möglicherweise bemerken, dass einige tüten durcheinander sind und teile übrig bleiben, aber das ist in Ordnung! Wir ändern die art und weise, wie Sie LEGO bauen!

¡ESPERA!

Es posible que notes que algunas bolsas están fuera de servicio, así como piezas sobrantes, ¡pero está bien! ¡Estamos cambiando la forma en que construyes LEGO!

暂停！

你可能会注意到一些袋子顺序错乱，以及一些剩余的部件，但没关系！我们正在改变你搭建乐高的方式！

Open LEGO® Bag 56

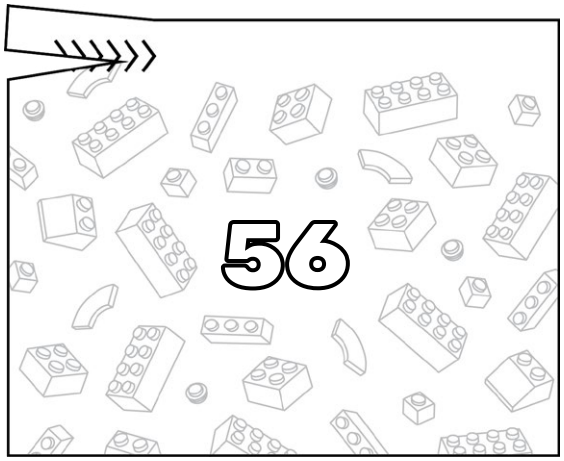

31

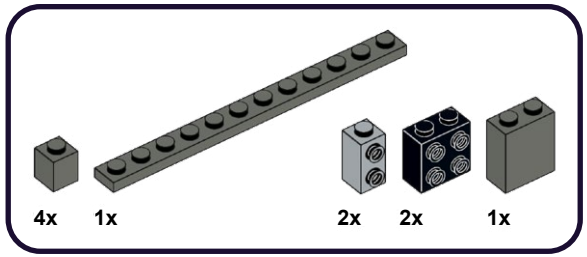

1

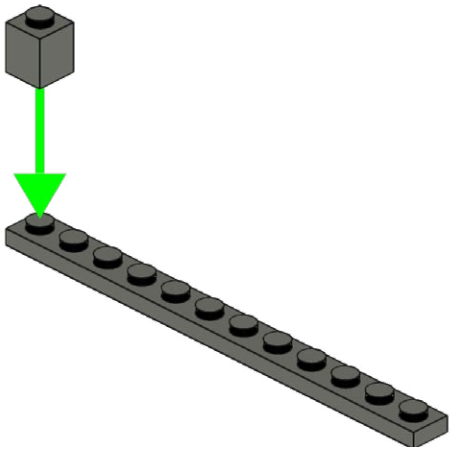

2

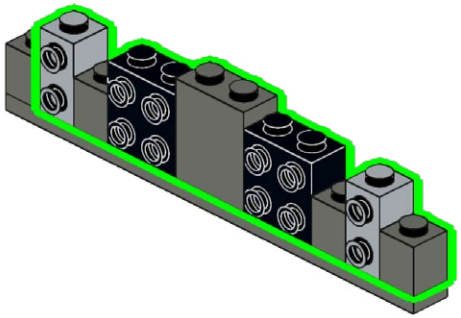

32

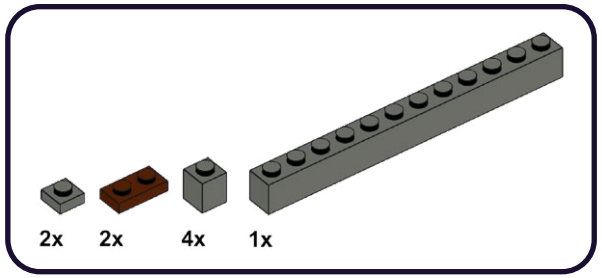

1

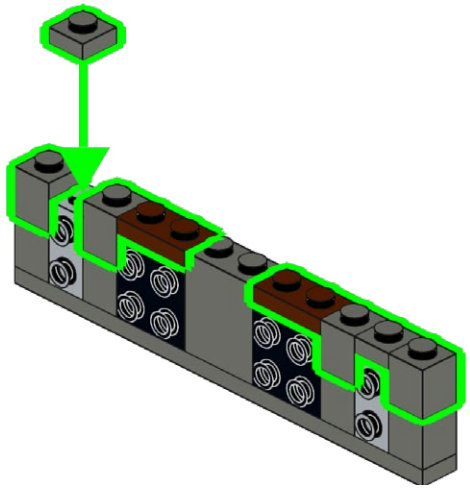

2

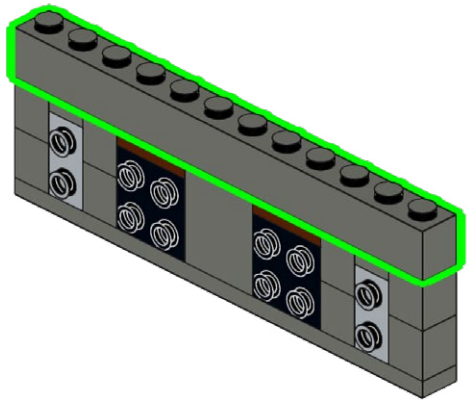

33

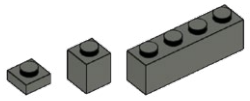

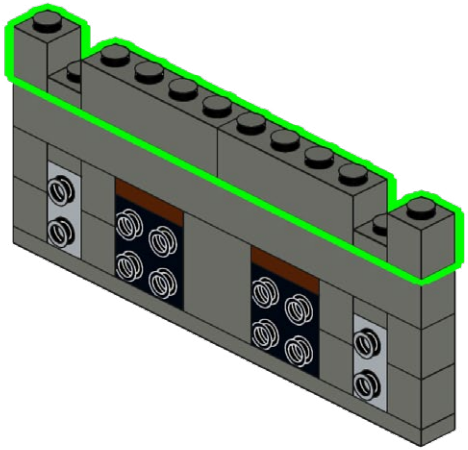

34

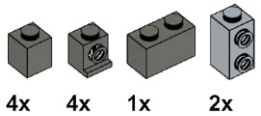

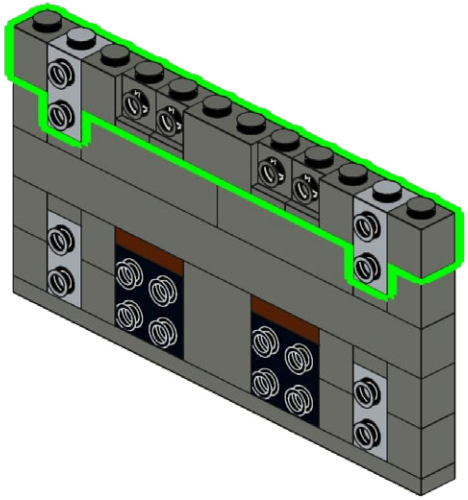

35

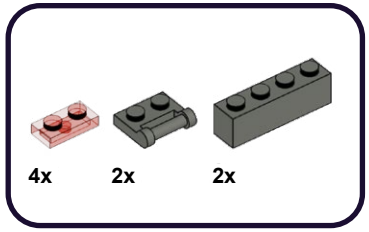

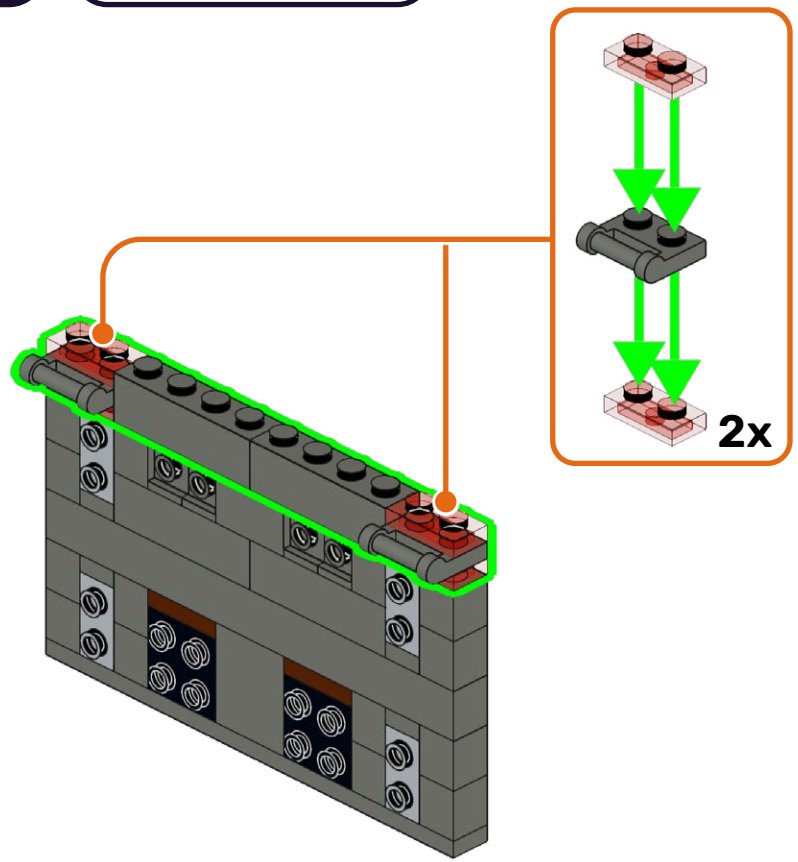

36

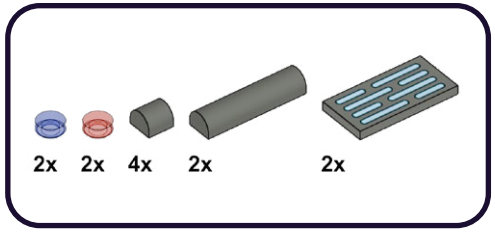

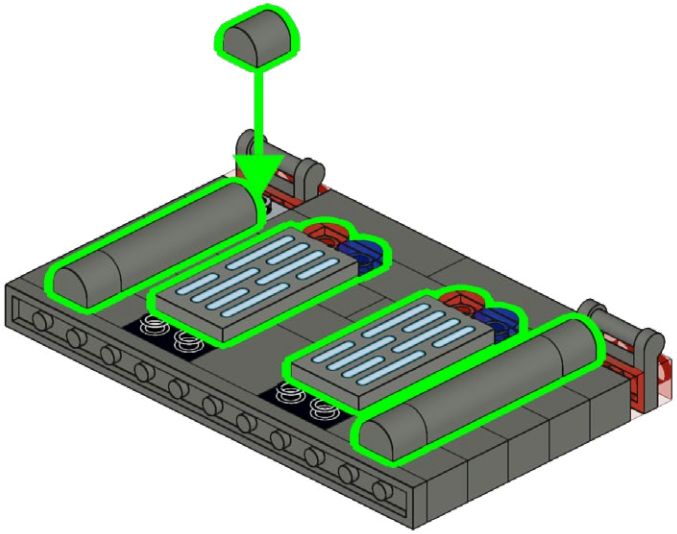

37

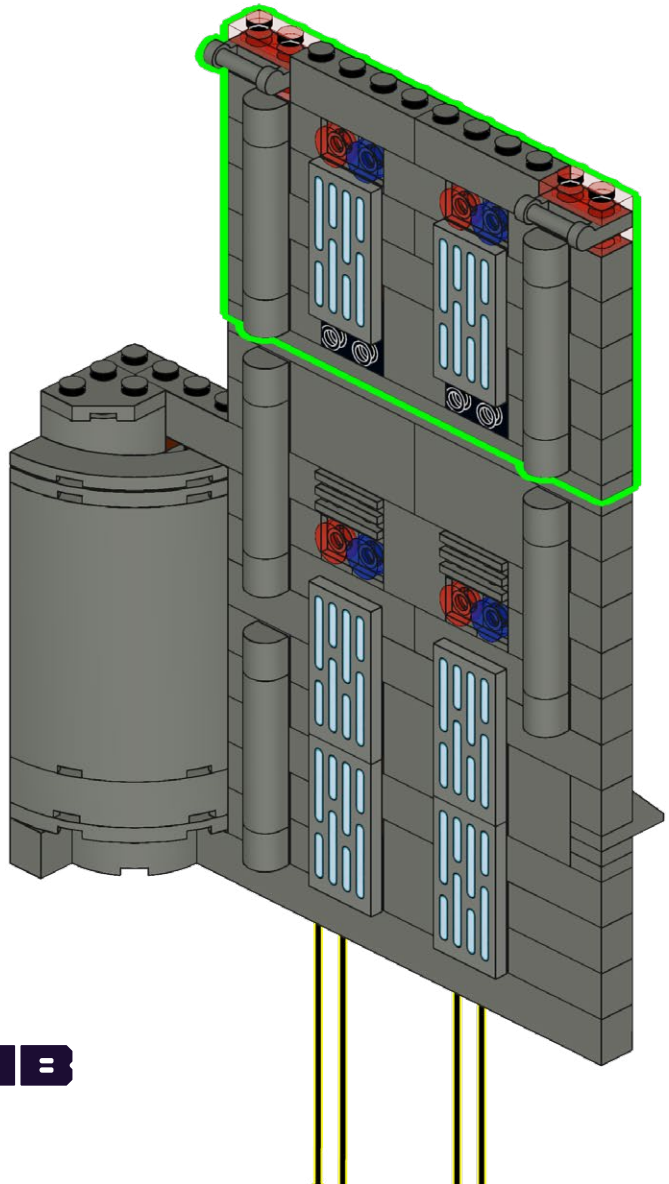

38

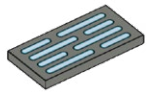

2x

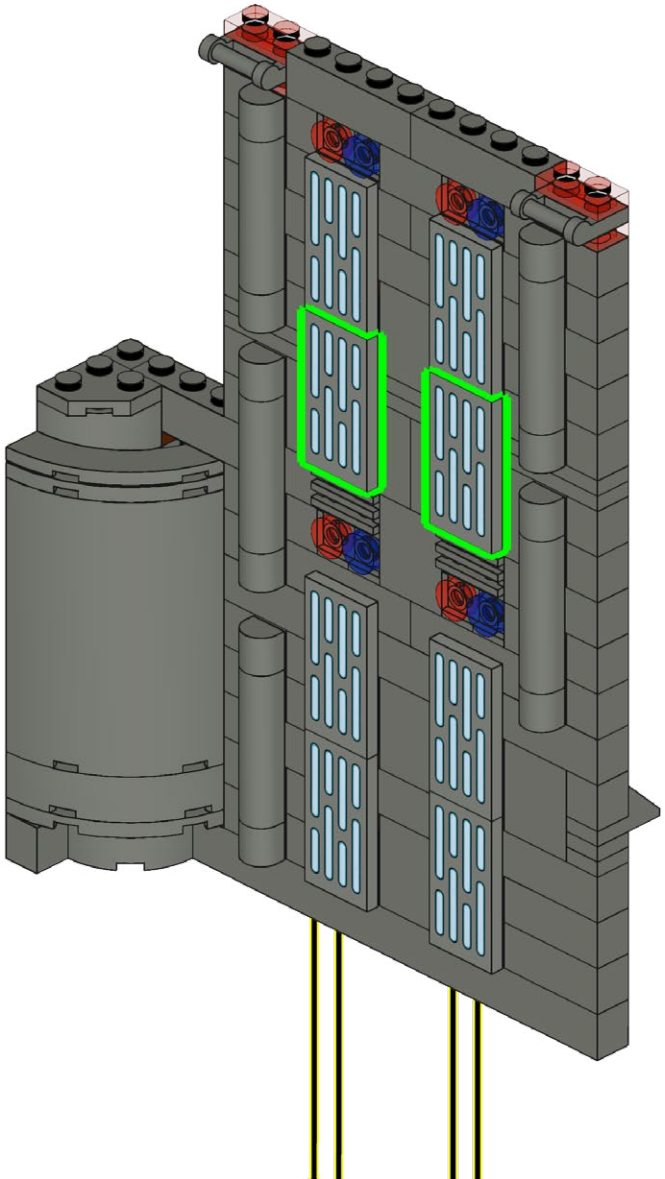

39

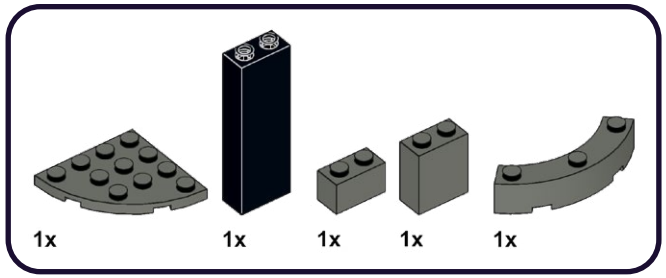

1

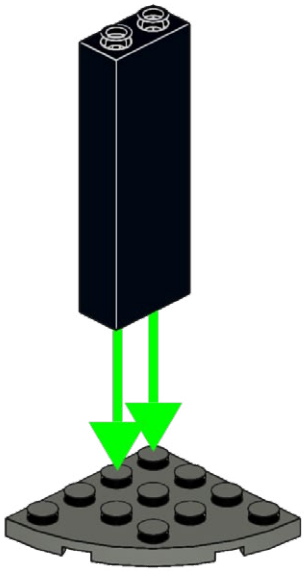

2

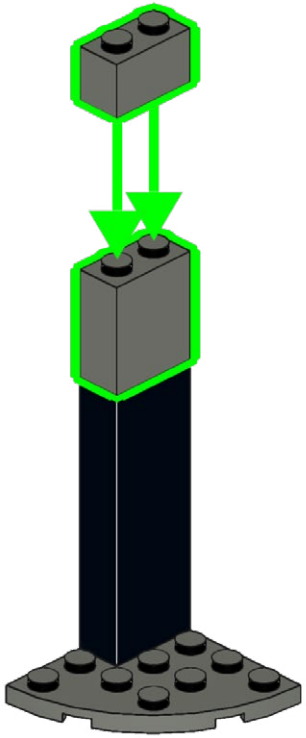

3

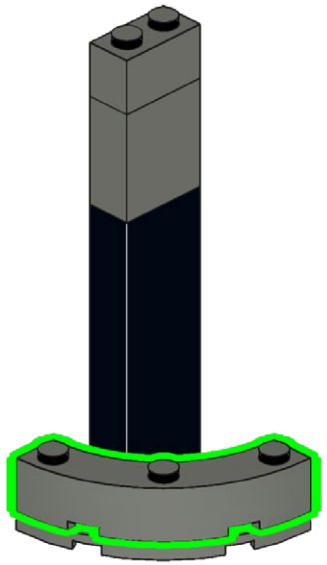

40

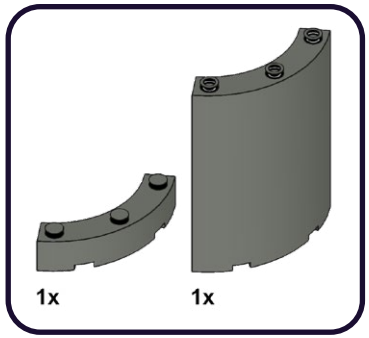

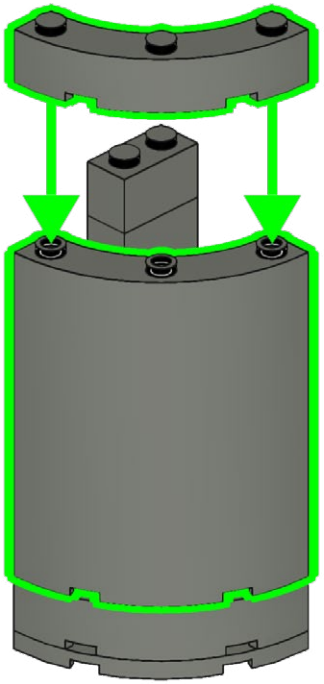

41

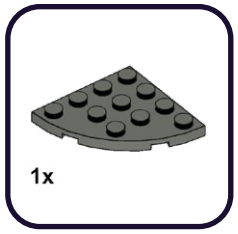

42

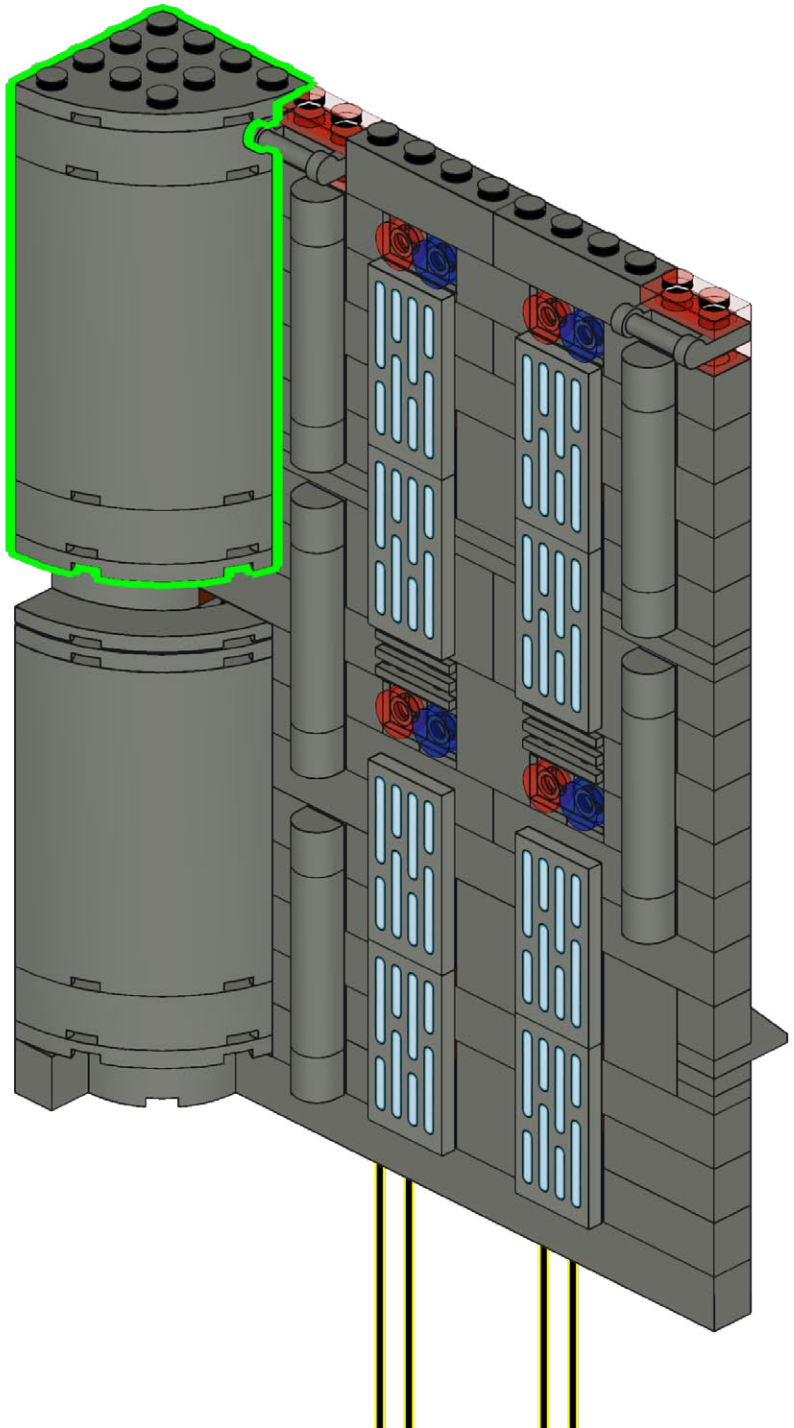

43

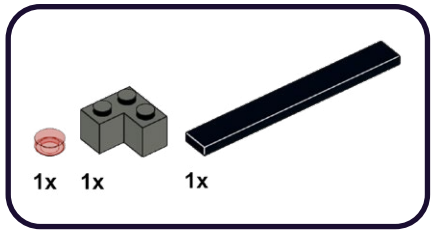

1

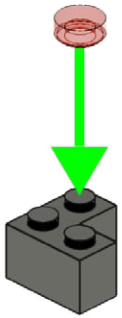

2

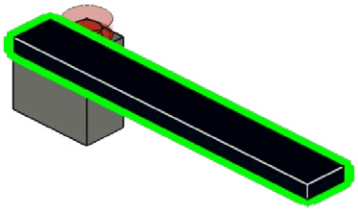

44

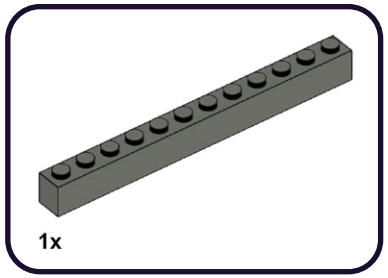

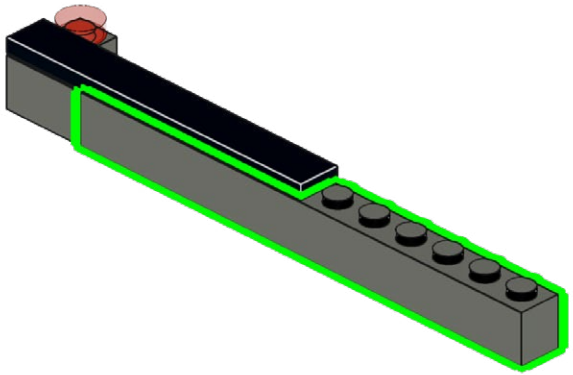

45

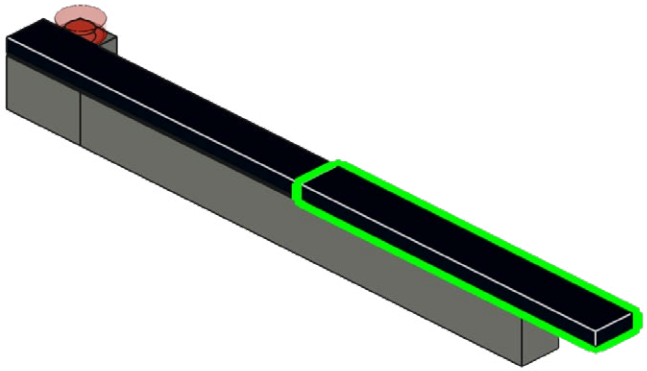

46

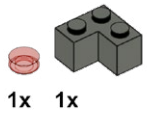

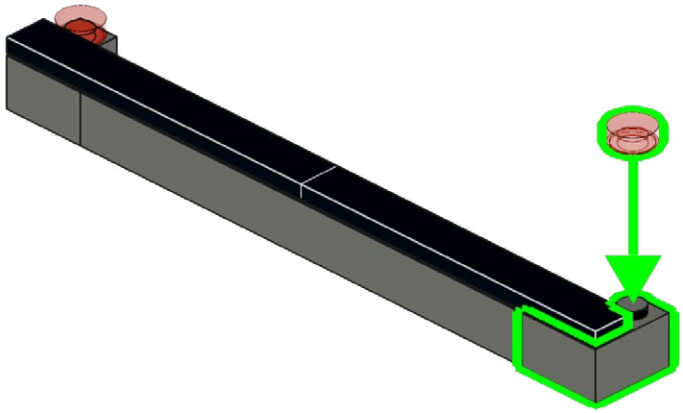

47

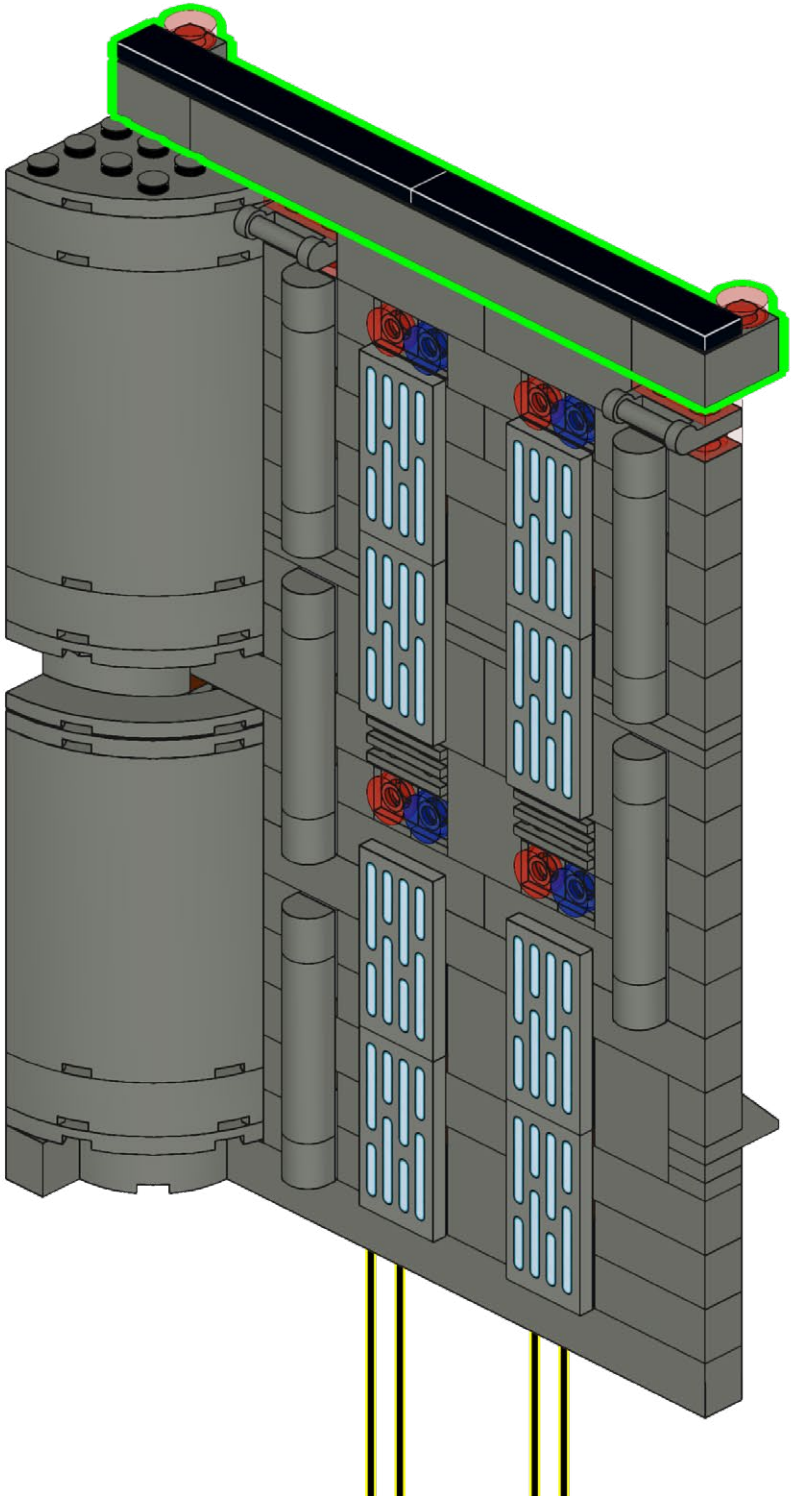

48

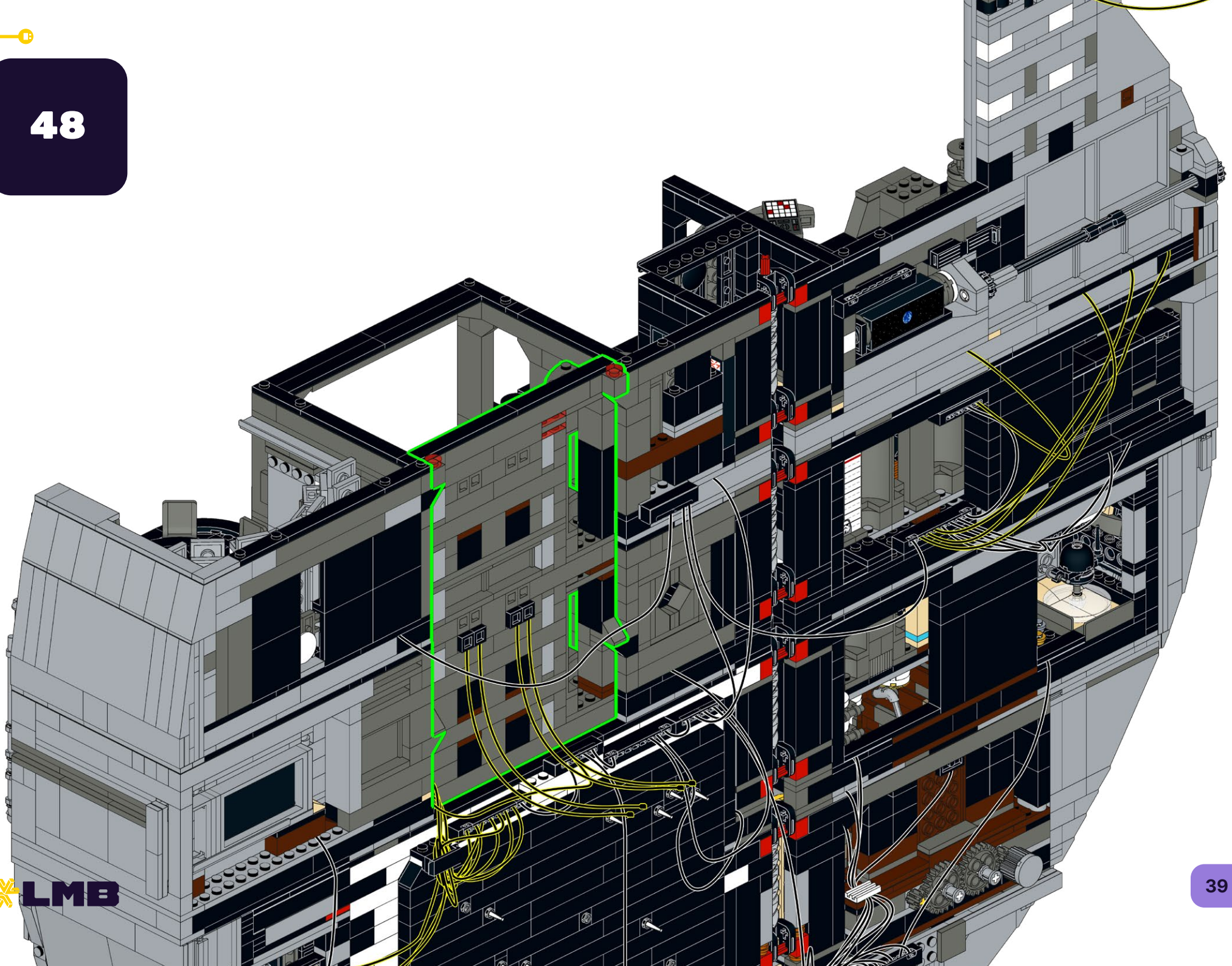

49

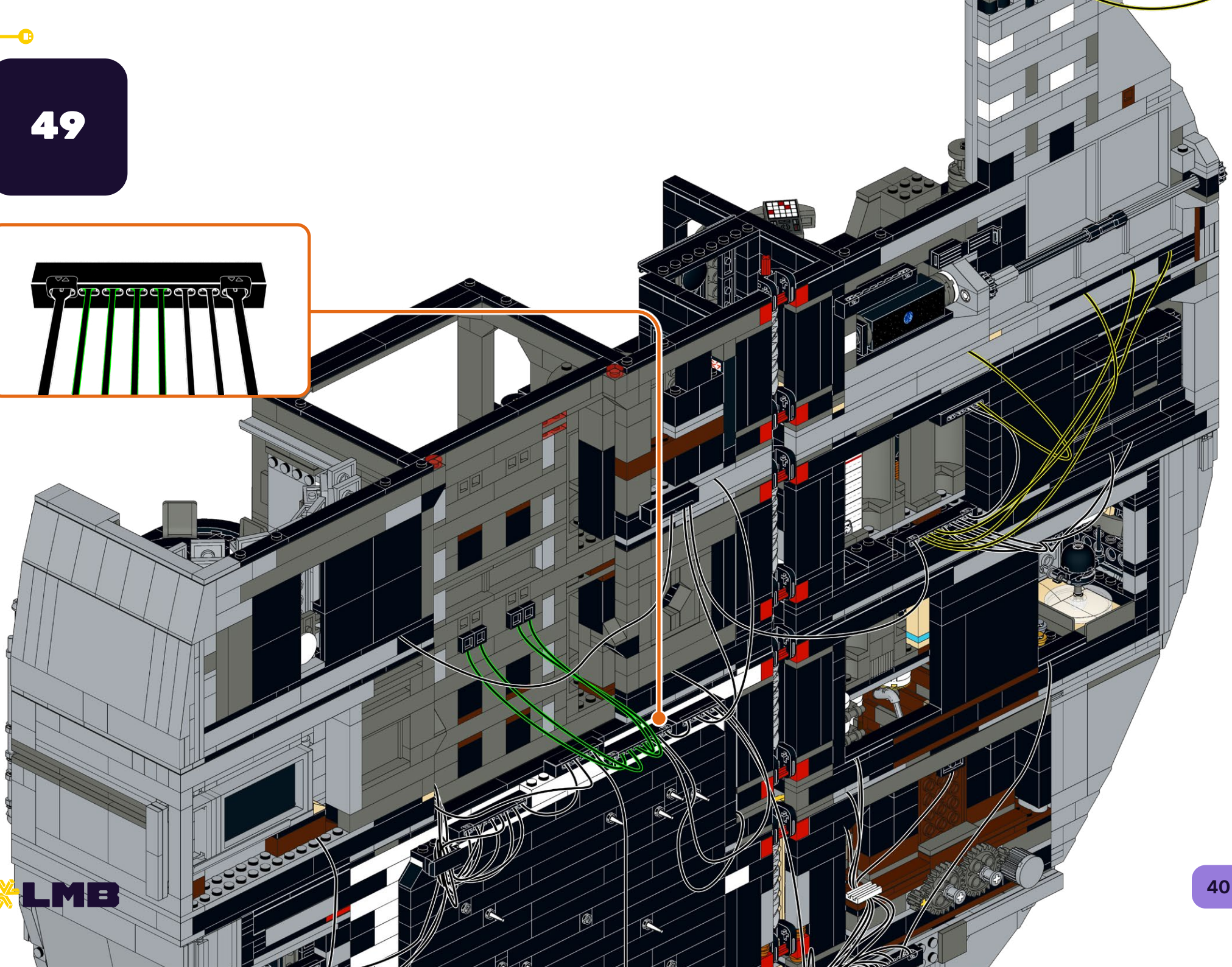

50

Power on Test
Test de mise sous tension
Test di Potenza
Stromtest
Prueba de Energía
电源测试

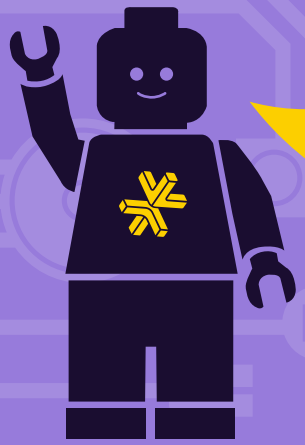

HOLD UP!

You might notice some bags aren't in order, as well as left over pieces, but that's ok! We're changing the way you build LEGO!

ATTENDEZ!

Vous remarquerez peut-être que certains sacs, ainsi que certaines pièces, ne sont pas dans le bon ordre. Mais pas de panique! Nous changeons simplement la façon avec laquelle vous construisez vos LEGO!

ASPETTA!

Potresti notare che alcuni sacchetti non sono in ordine, così come i pezzi avanzati, ma va bene così! Stiamo cambiando il modo in cui costruisci i LEGO!

HALT!

Sie werden möglicherweise bemerken, dass einige tüten durcheinander sind und teile übrig bleiben, aber das ist in Ordnung! Wir ändern die art und weise, wie Sie LEGO bauen!

¡ESPERA!

Es posible que notes que algunas bolsas están fuera de servicio, así como piezas sobrantes, ¡pero está bien! ¡Estamos cambiando la forma en que construyes LEGO!

暂停！

你可能会注意到一些袋子顺序错乱，以及一些剩余的部件，但没关系！我们正在改变你搭建乐高的方式！

Open LEGO® Bags 57 & 69

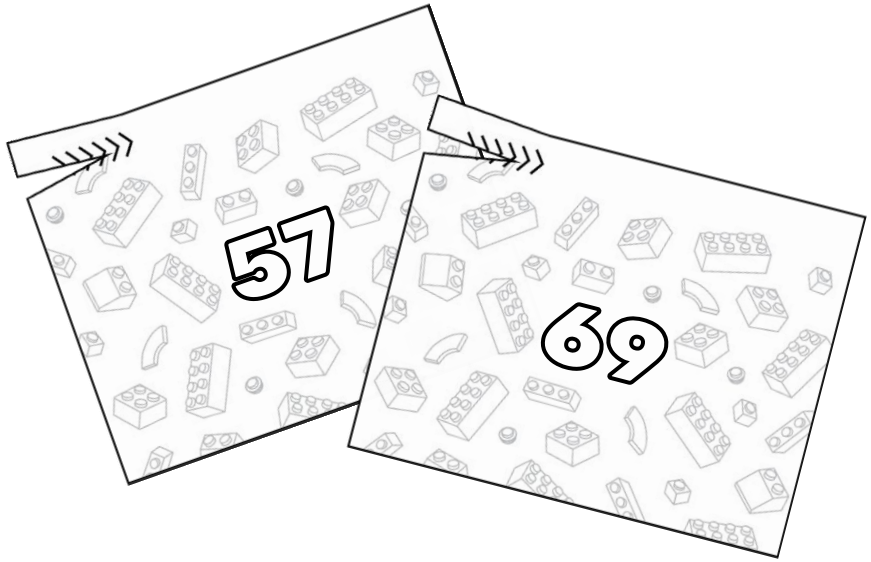

Open LMB Bag 05

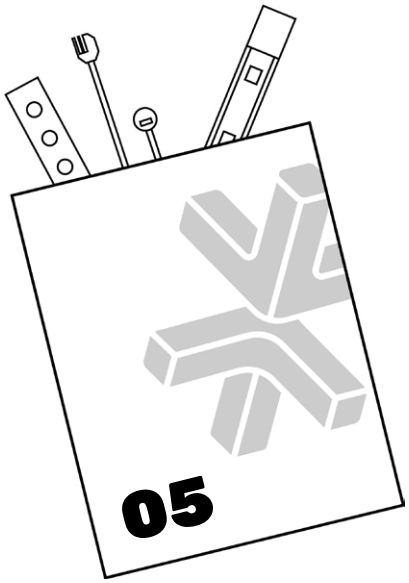

51

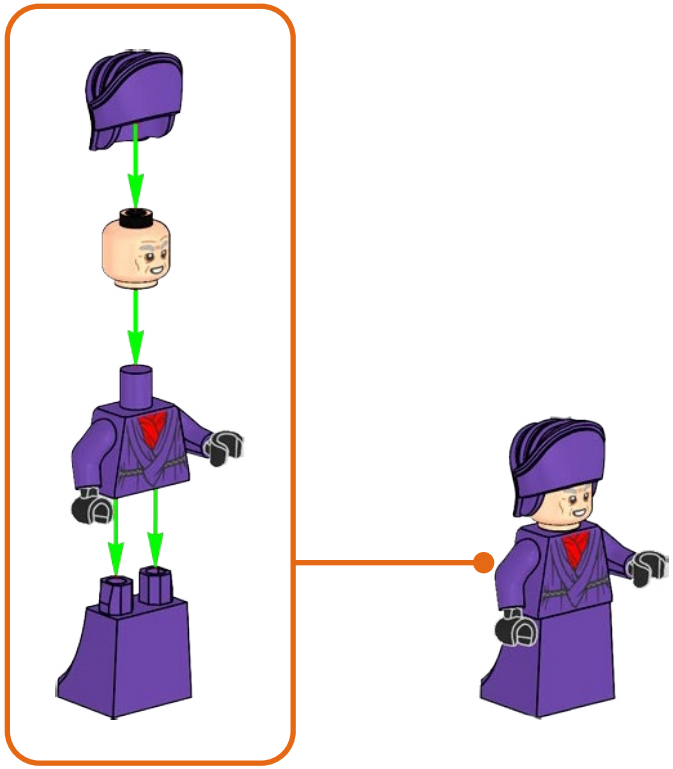

52

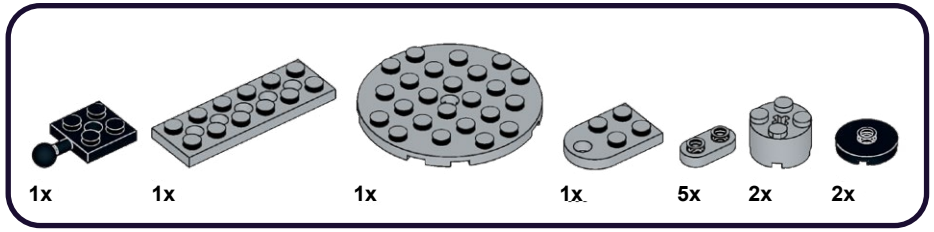

1

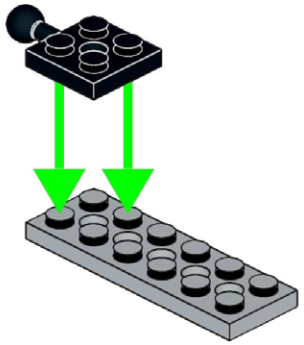

2

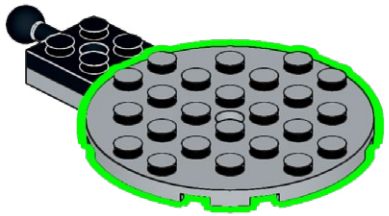

3

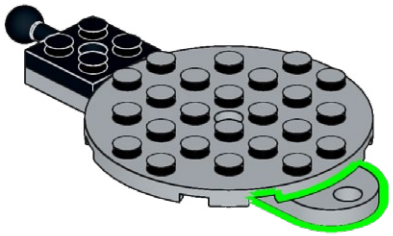

4

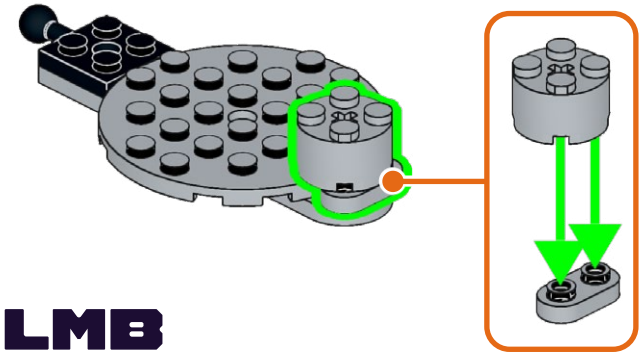

5

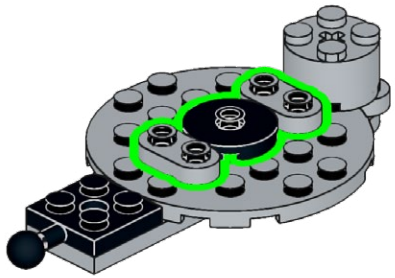

6

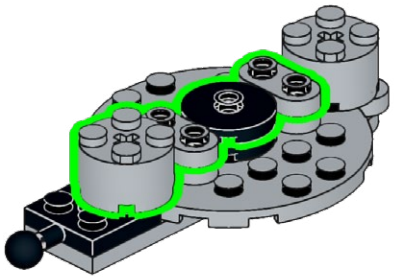

53

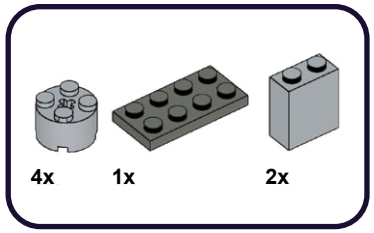

1

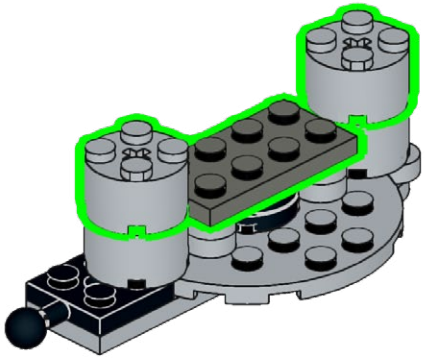

2

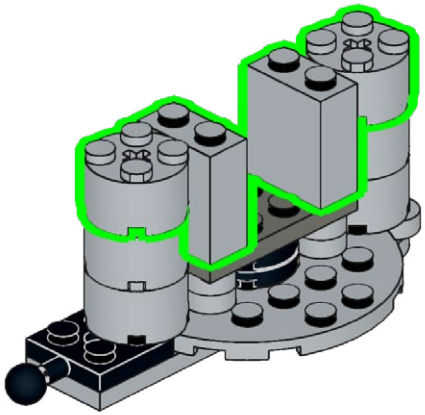

54

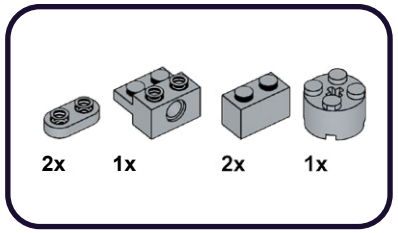

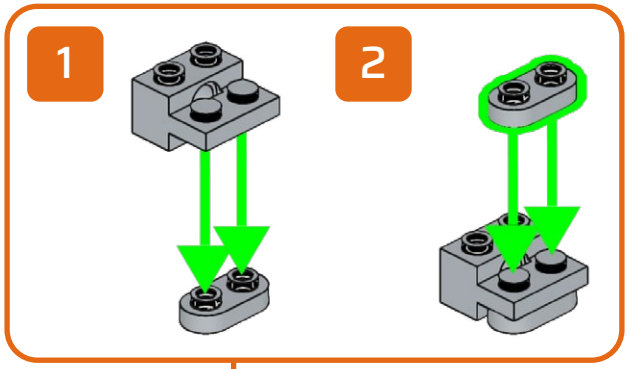

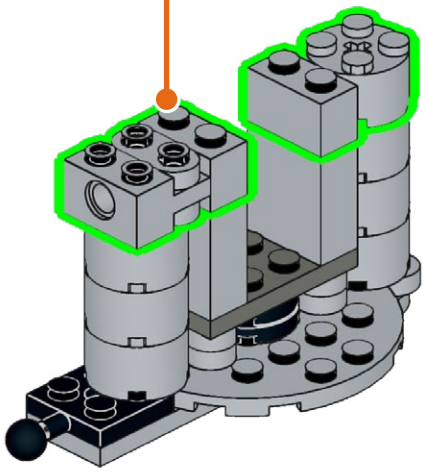

55

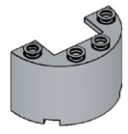

4x

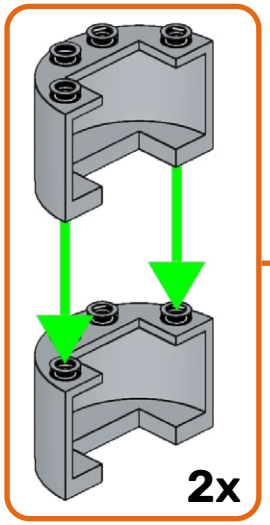

2x

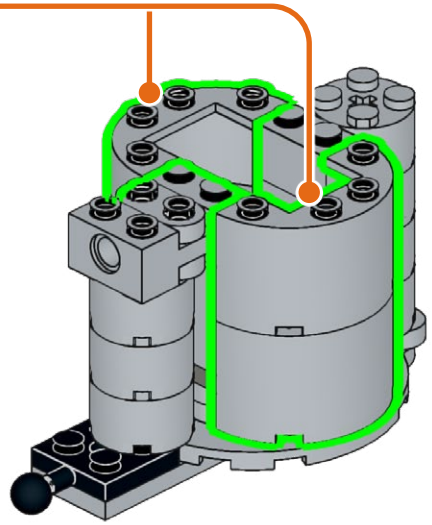

56

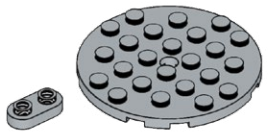

2x 1x

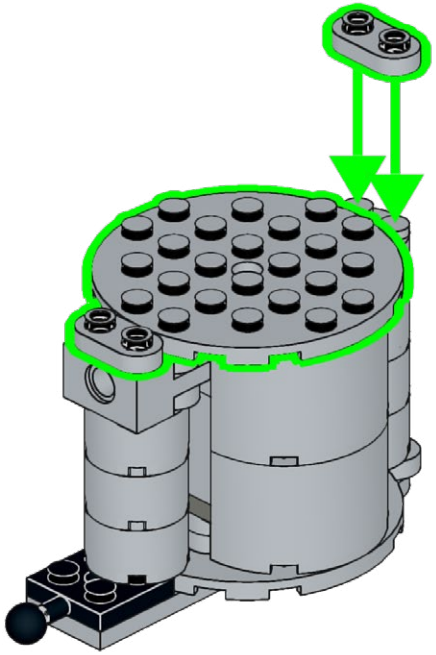

57

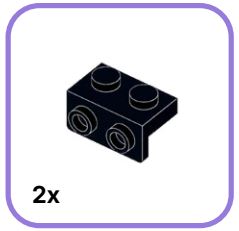

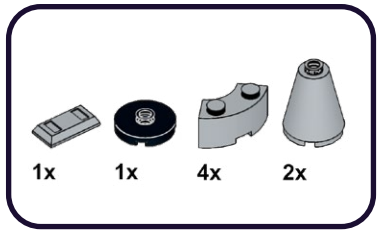

1

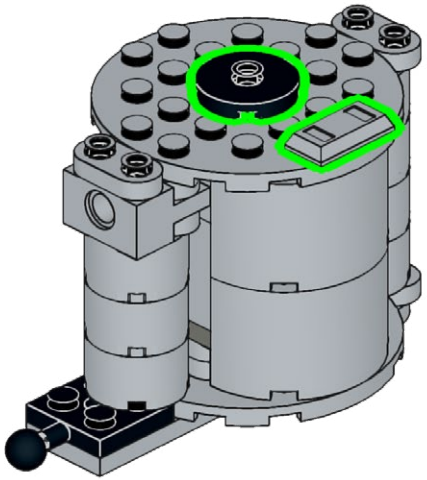

2

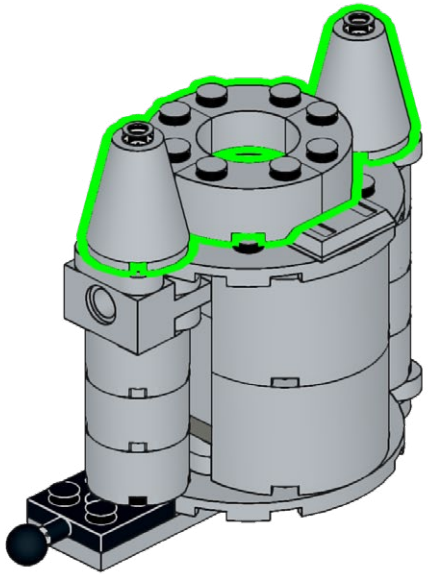

3

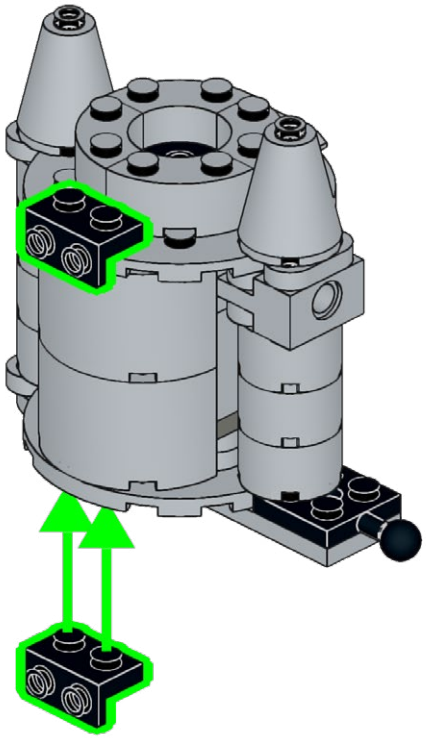

58

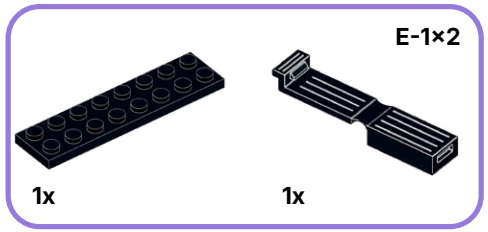

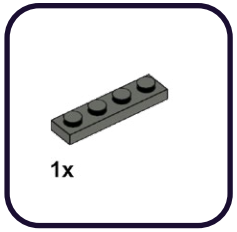

1

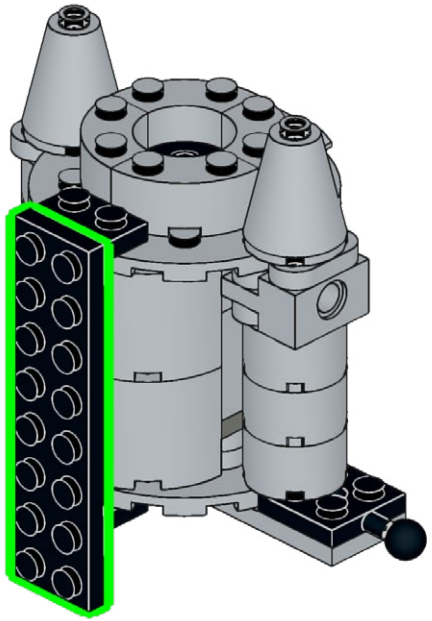

2

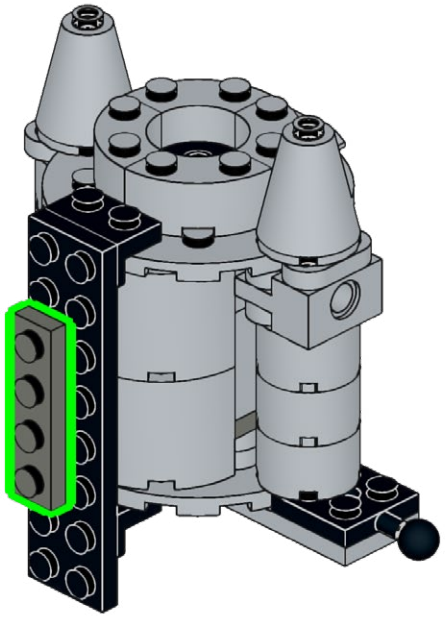

3

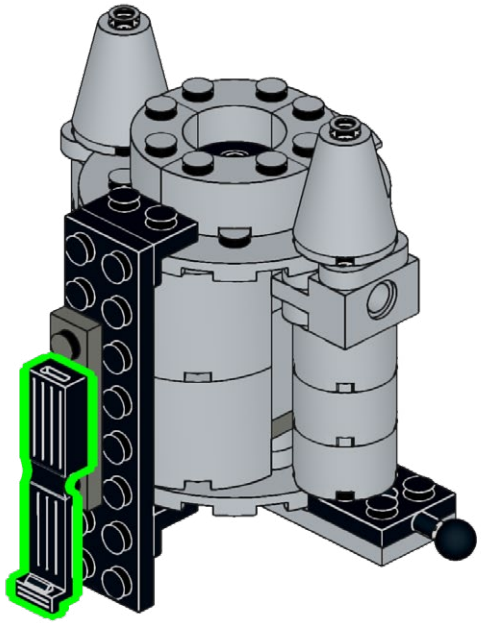

59

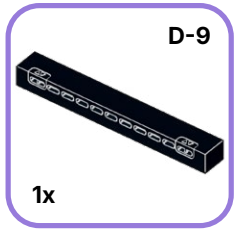

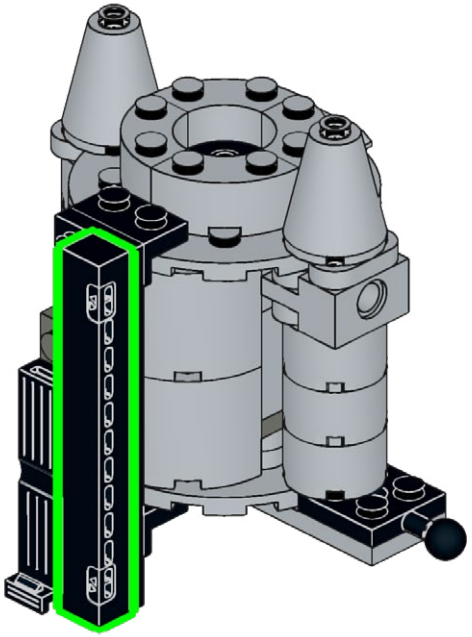

60

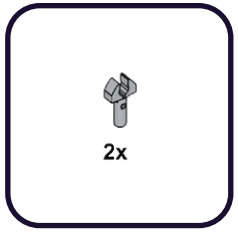

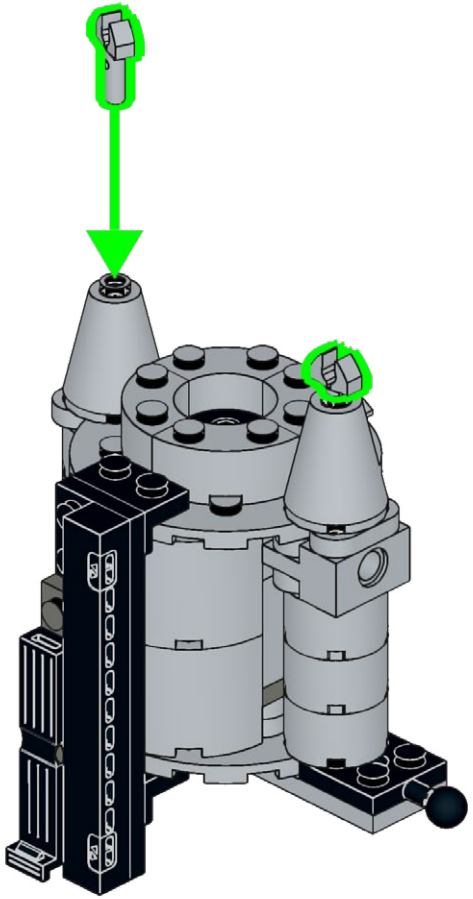

61

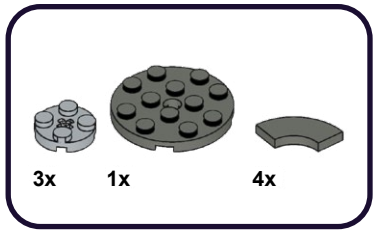

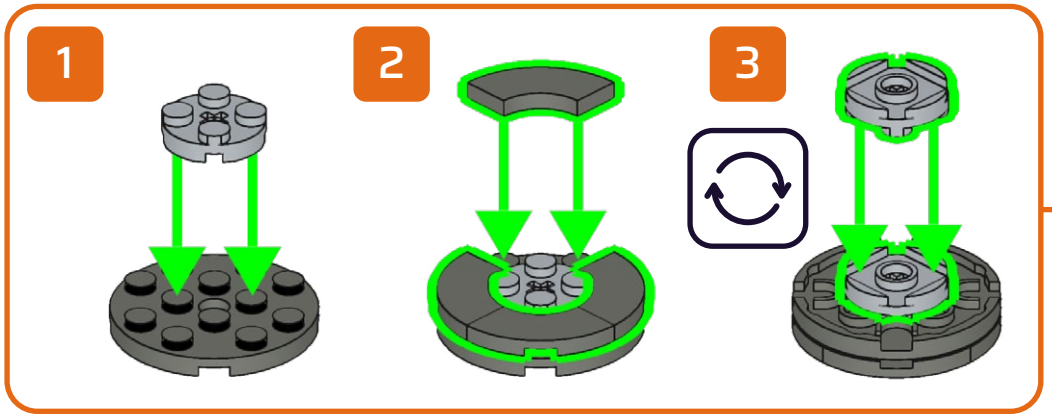

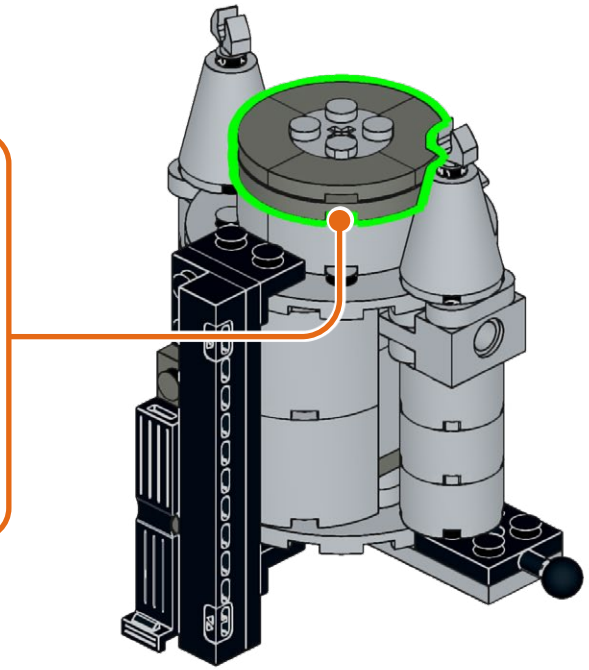

62

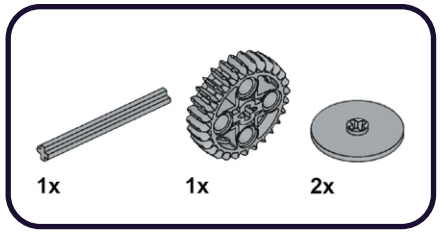

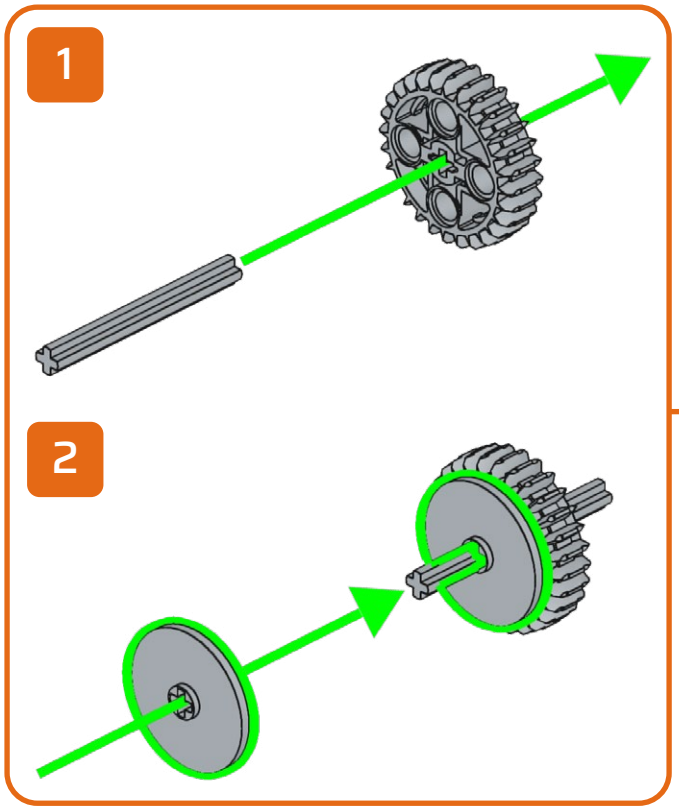

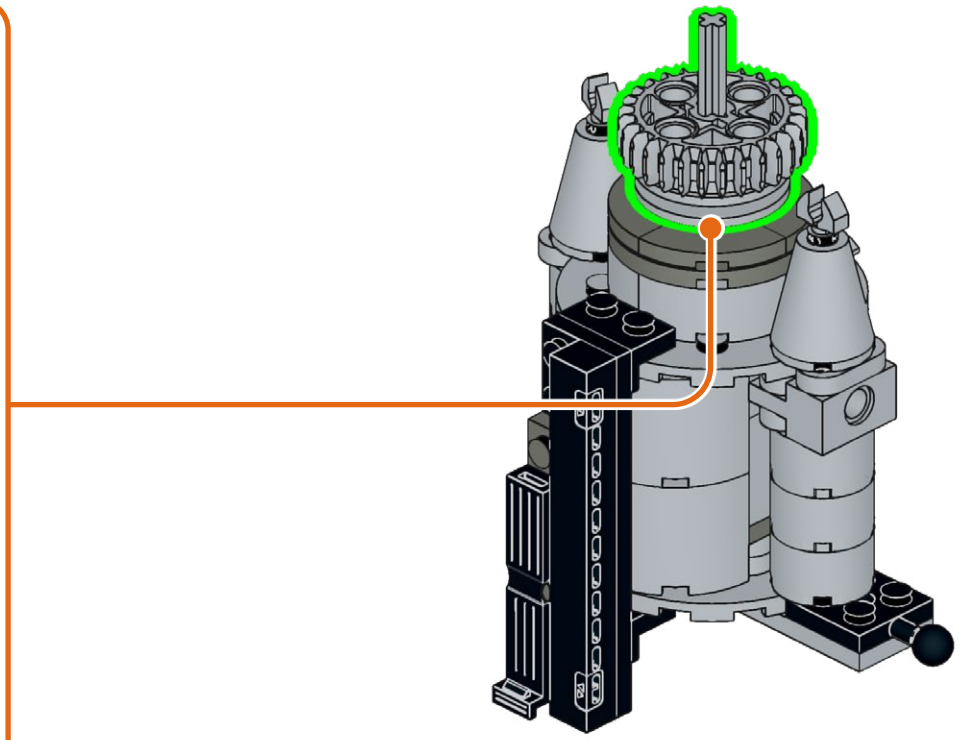

63

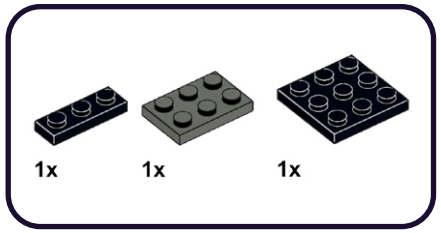

1

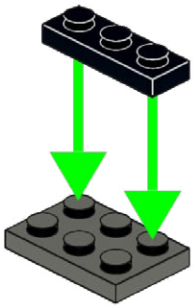

2

64

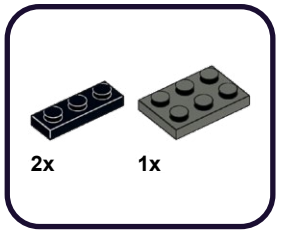

1

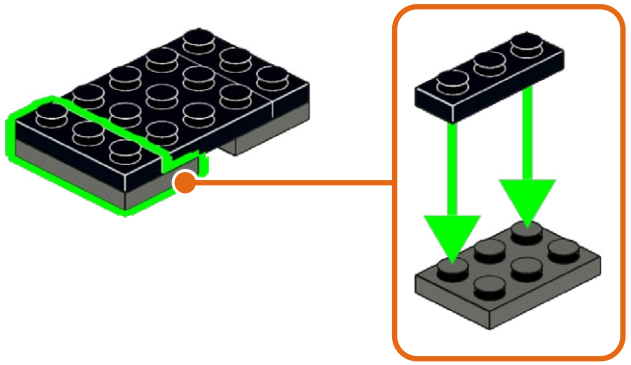

2

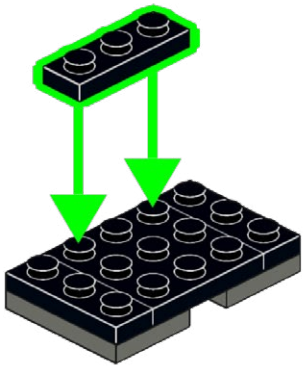

65

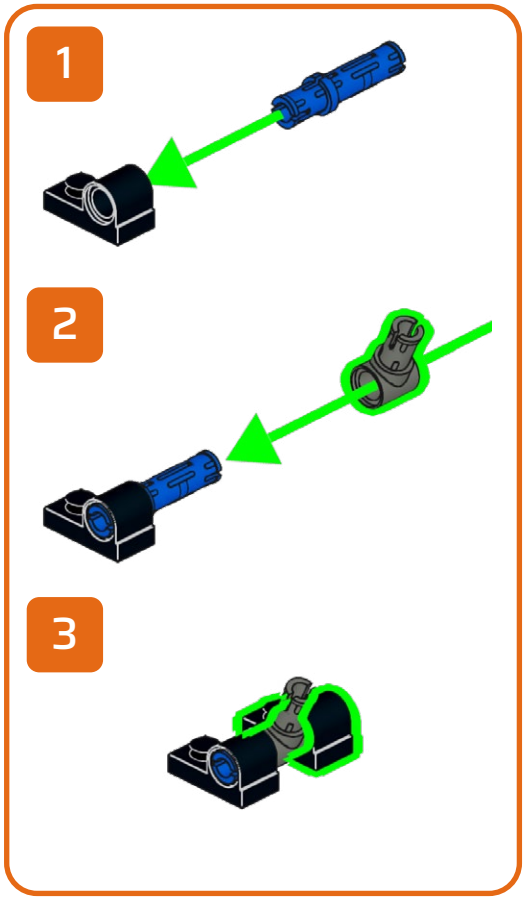

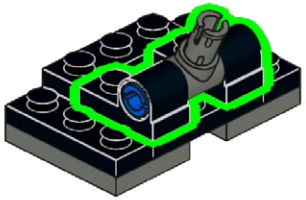

66

1

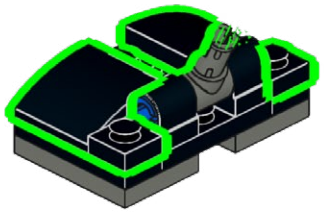

2

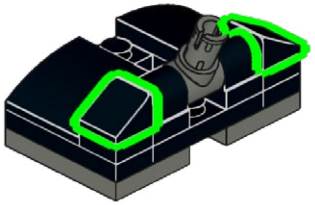

67

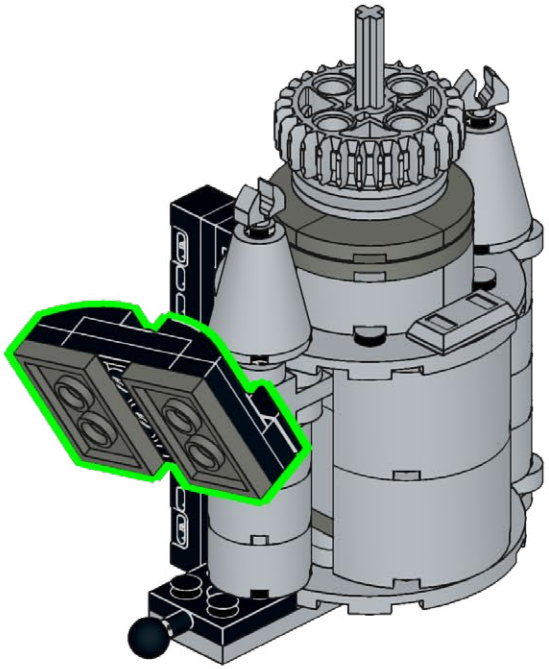

68

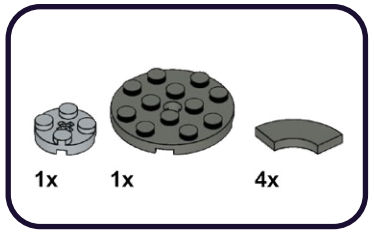

1

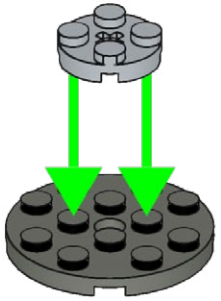

2

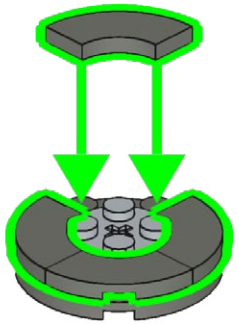

69

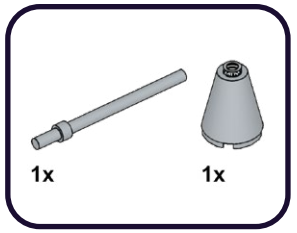

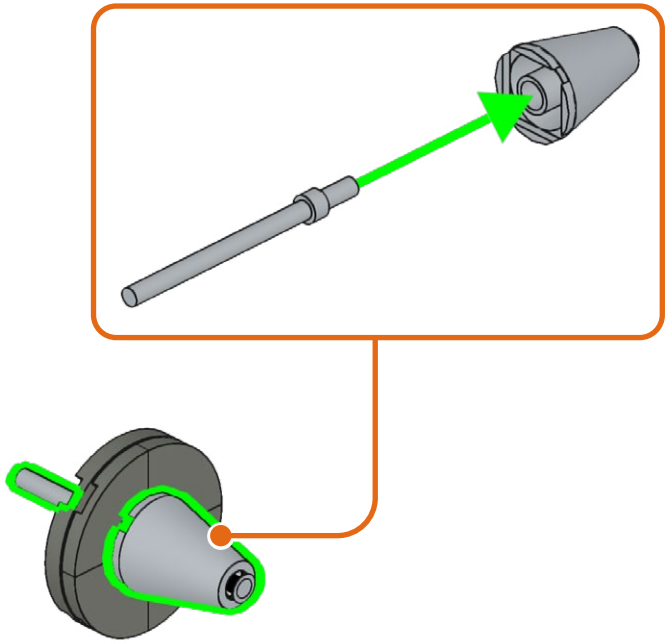

70

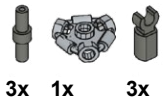

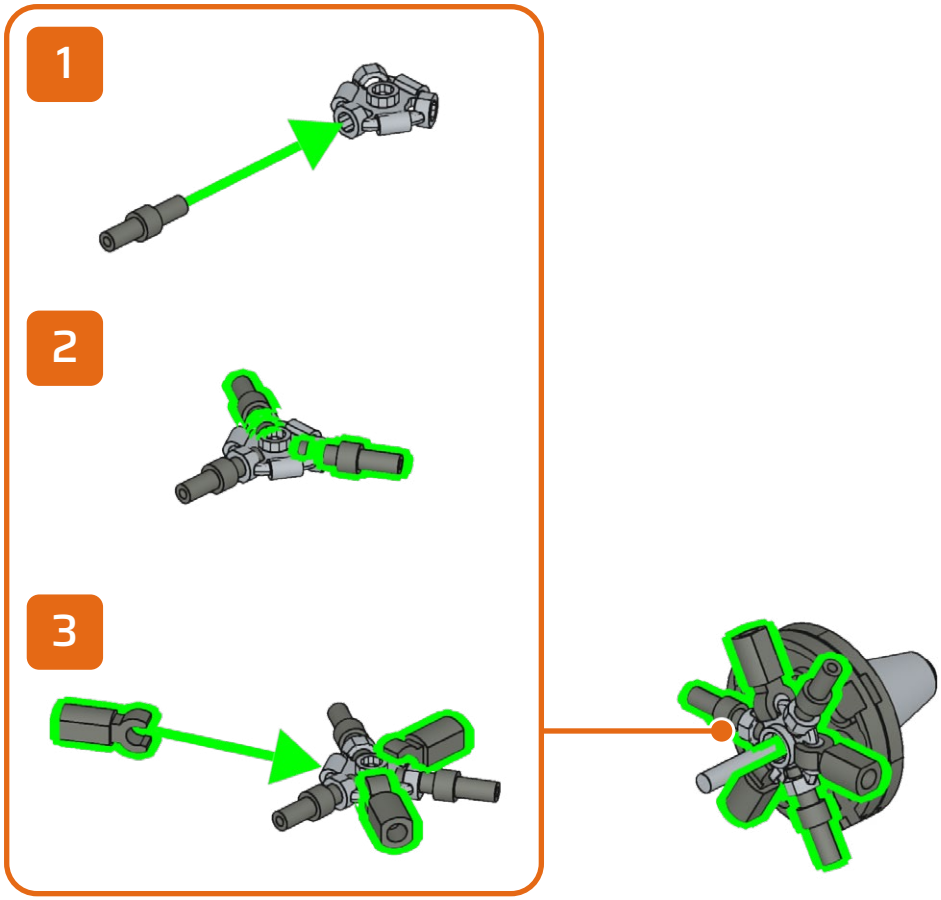

71

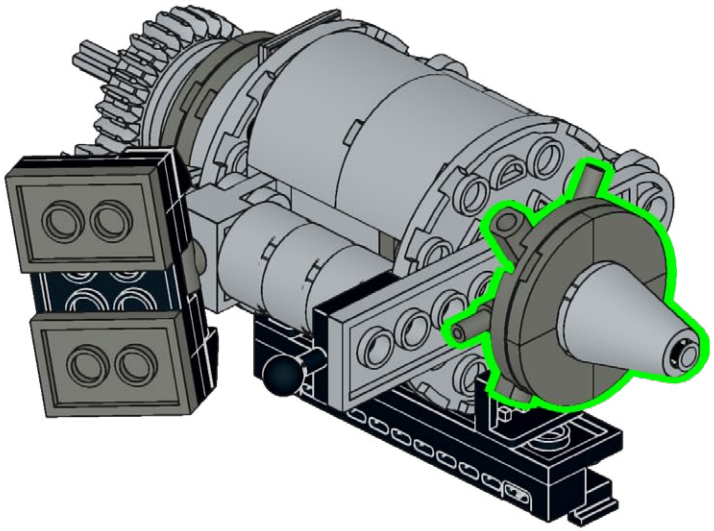

72

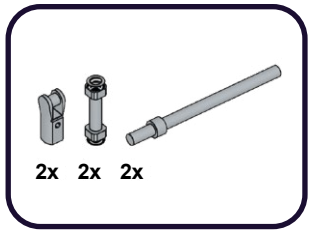

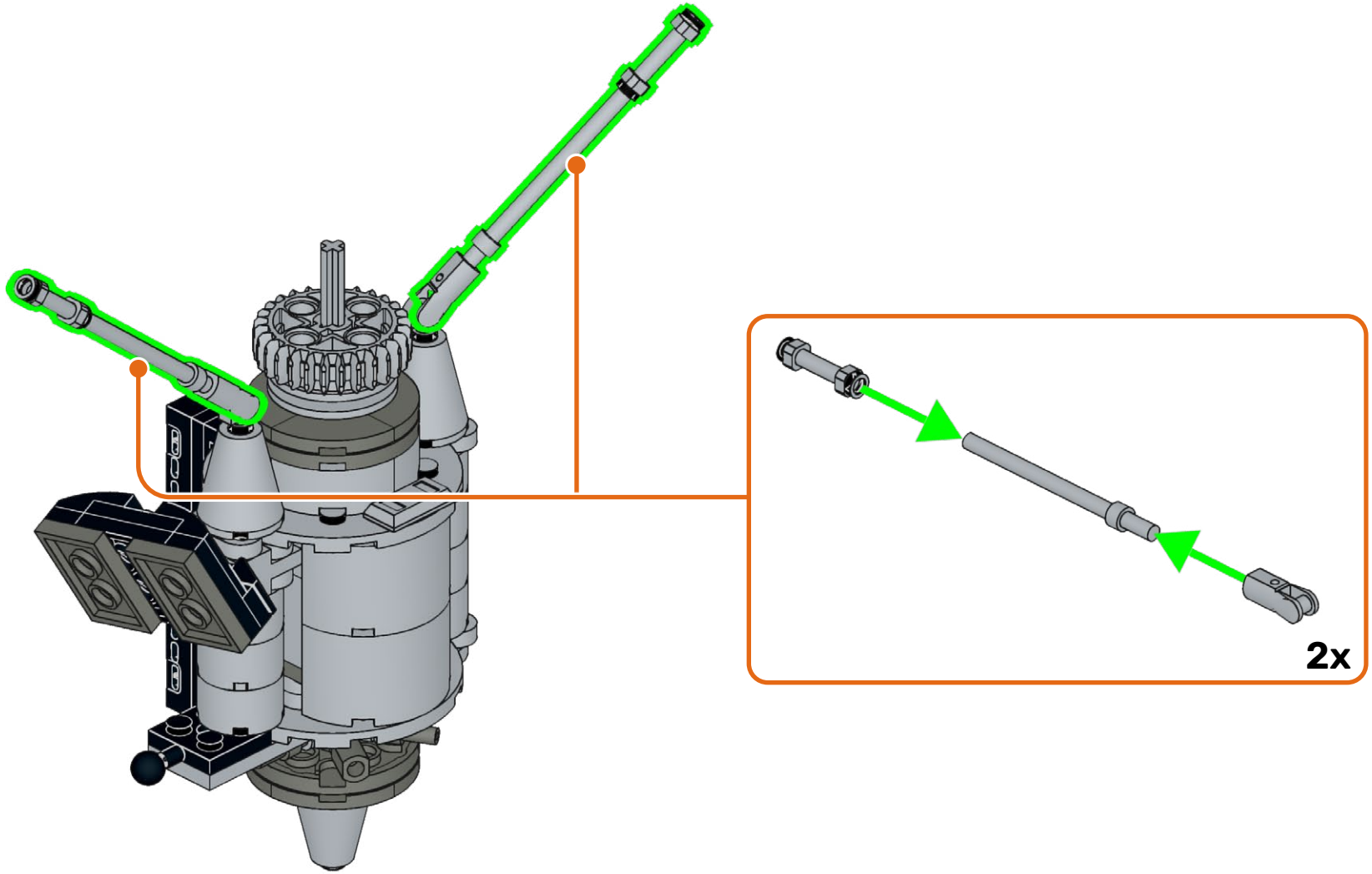

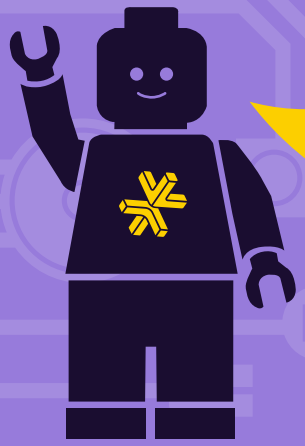

HOLD UP!

You might notice some bags aren't in order, as well as left over pieces, but that's ok! We're changing the way you build LEGO!

ATTENDEZ!

Vous remarquerez peut-être que certains sacs, ainsi que certaines pièces, ne sont pas dans le bon ordre. Mais pas de panique! Nous changeons simplement la façon avec laquelle vous construisez vos LEGO!

ASPETTA!

Potresti notare che alcuni sacchetti non sono in ordine, così come i pezzi avanzati, ma va bene così! Stiamo cambiando il modo in cui costruisci i LEGO!

HALT!

Sie werden möglicherweise bemerken, dass einige tüten durcheinander sind und teile übrig bleiben, aber das ist in Ordnung! Wir ändern die art und weise, wie Sie LEGO bauen!

¡ESPERA!

Es posible que notes que algunas bolsas están fuera de servicio, así como piezas sobrantes, ¡pero está bien! ¡Estamos cambiando la forma en que construyes LEGO!

暂停！

你可能会注意到一些袋子顺序错乱，以及一些剩余的部件，但没关系！我们正在改变你搭建乐高的方式！

Open LEGO® Bags 58 & 59

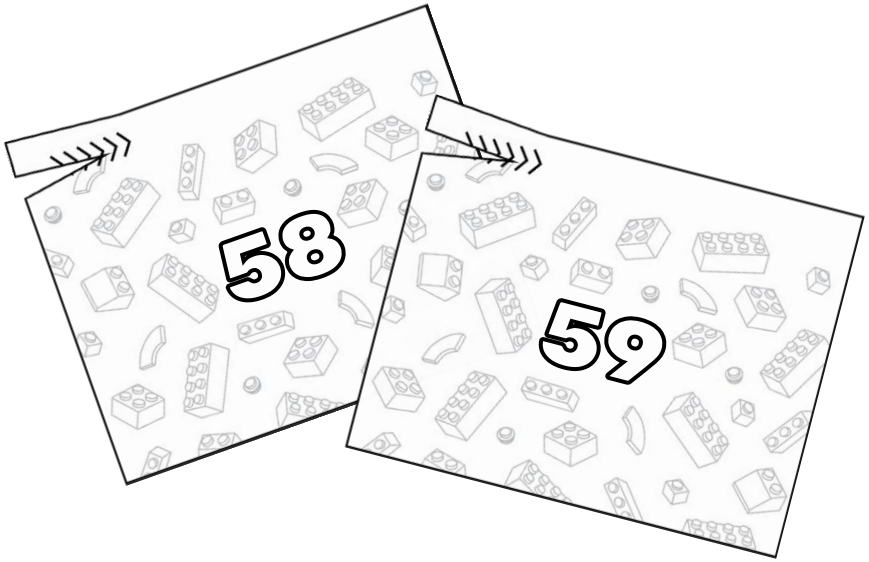

73

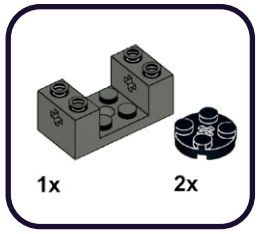

1

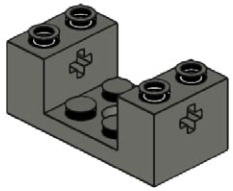

2

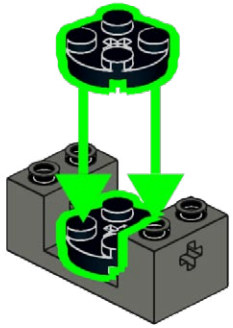

74

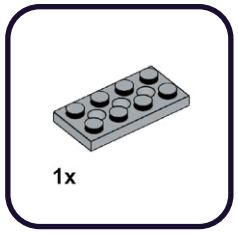

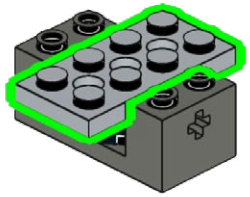

75

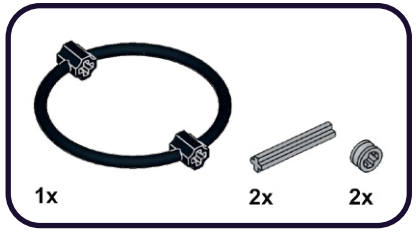

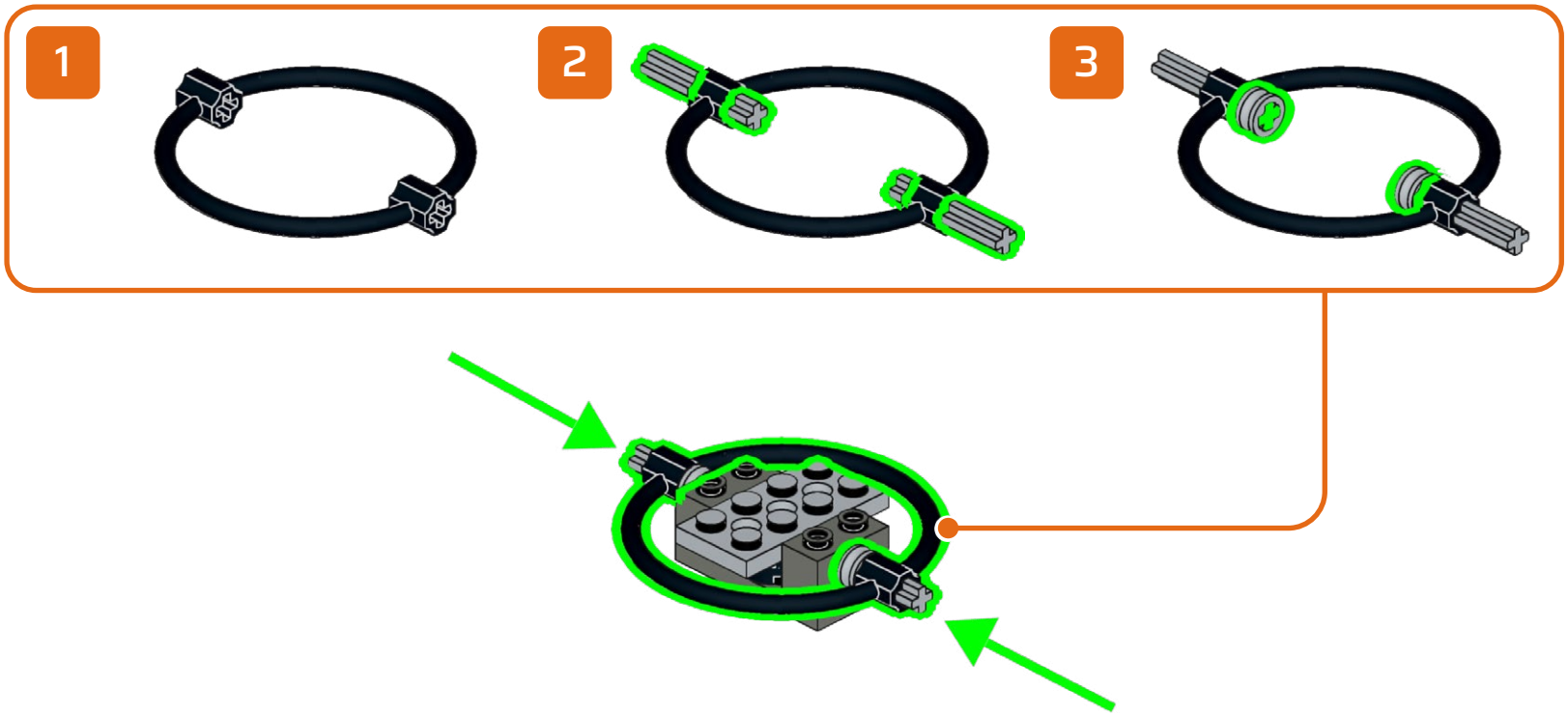

76

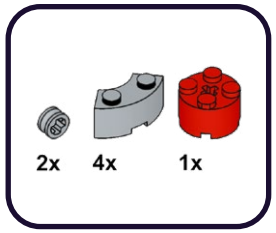

1

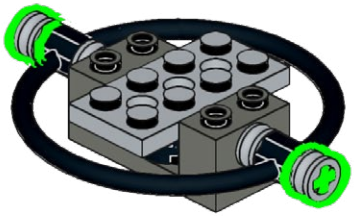

2

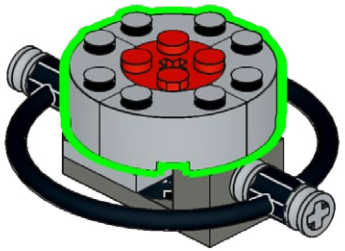

77

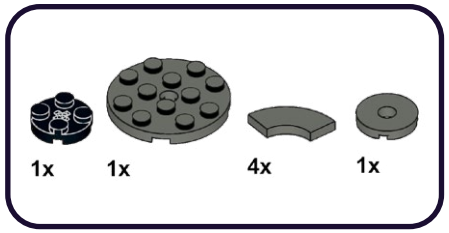

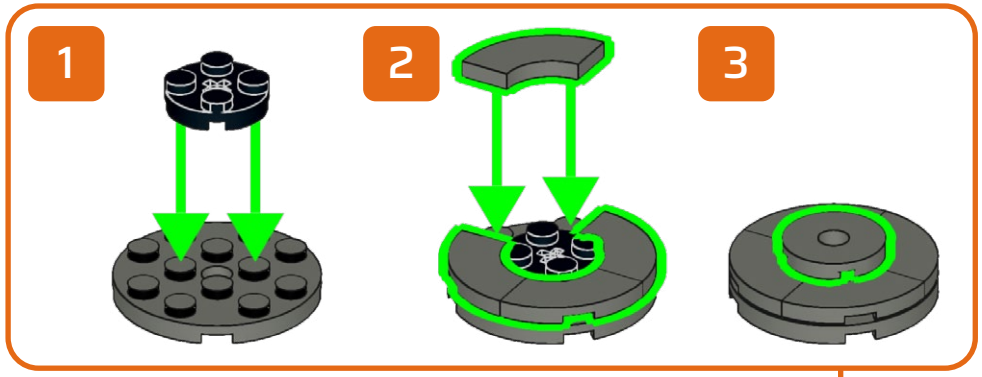

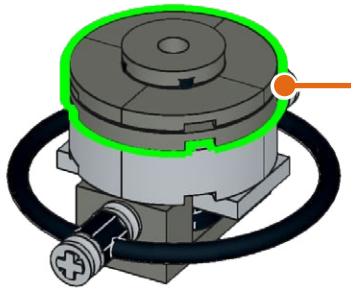

78

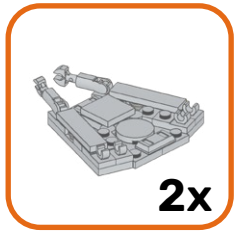

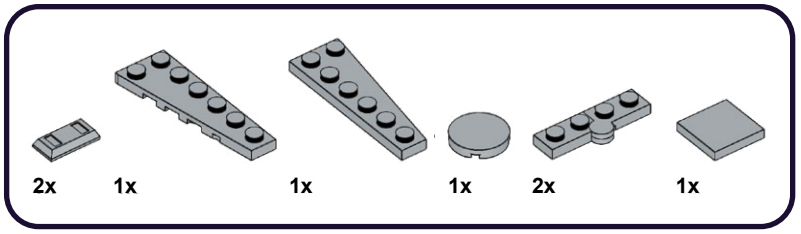

1

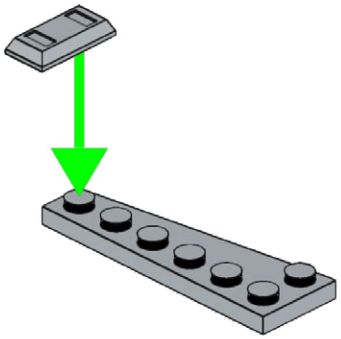

2

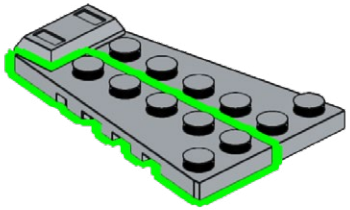

3

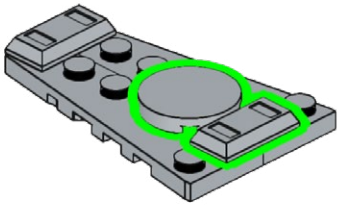

4

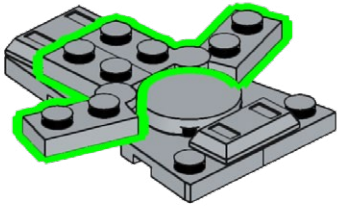

5

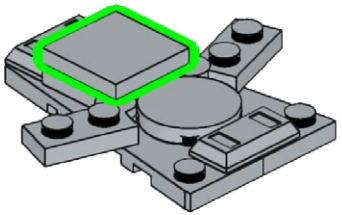

79

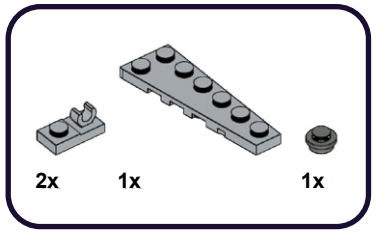

1

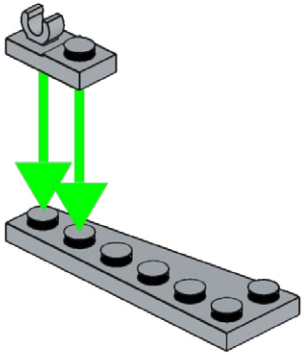

2

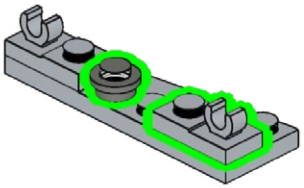

80

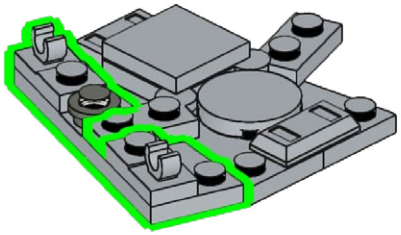

81

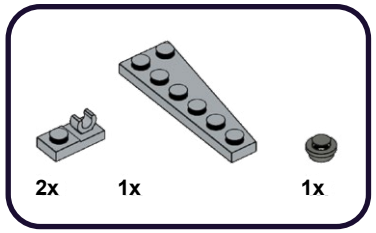

1

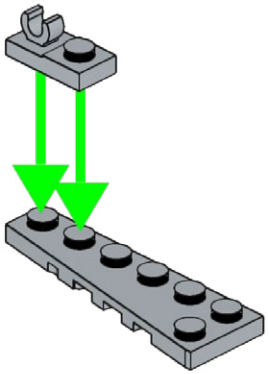

2

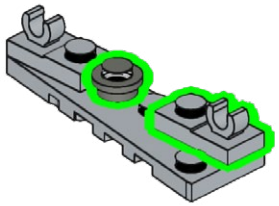

82

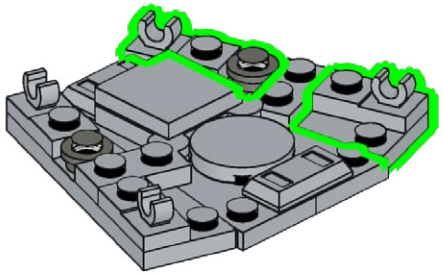

83

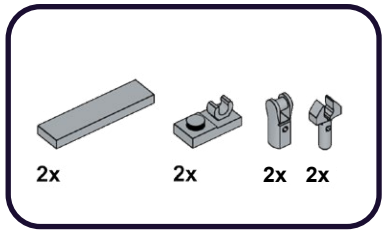

1

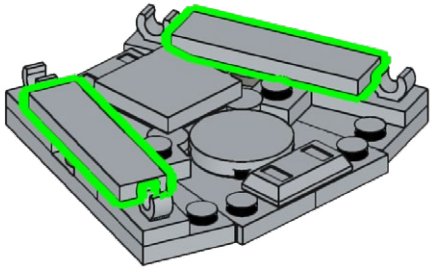

2

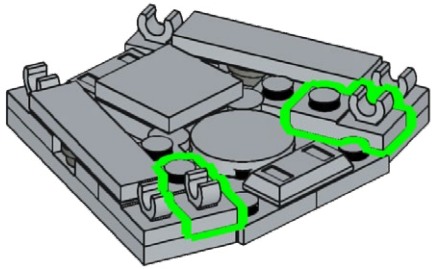

3

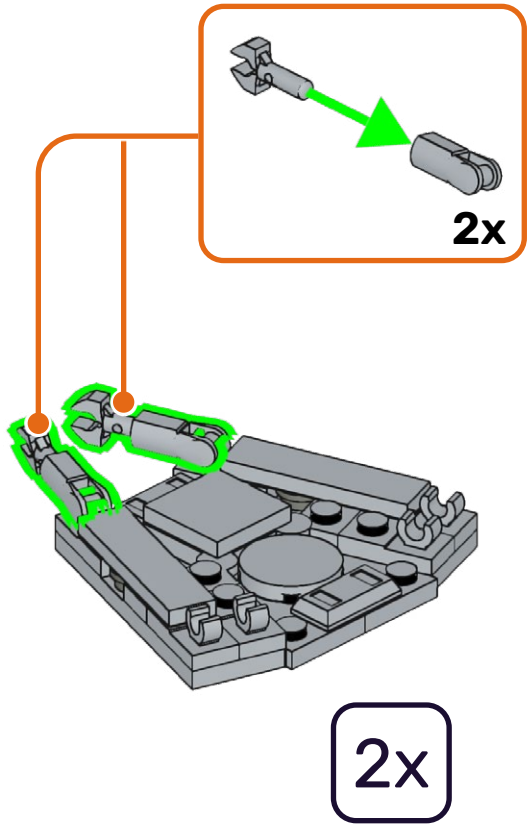

84

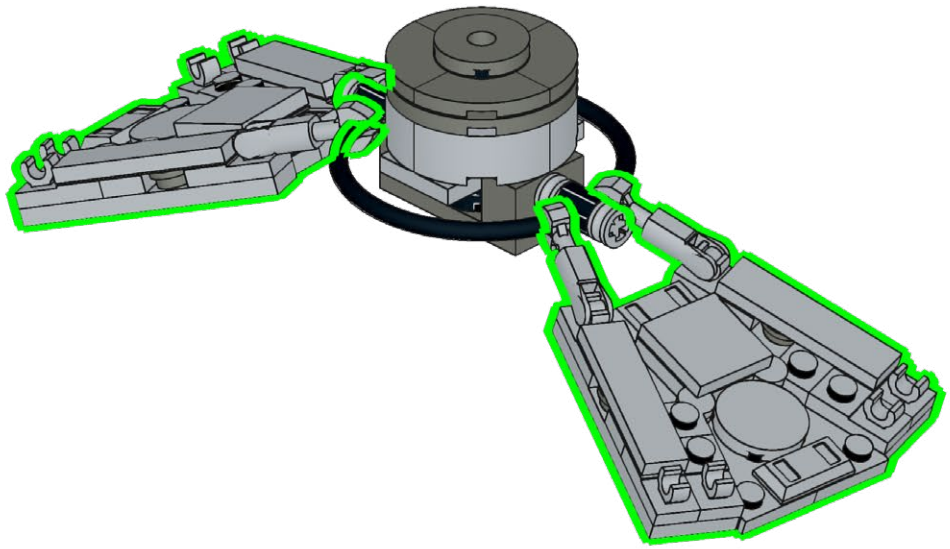

85

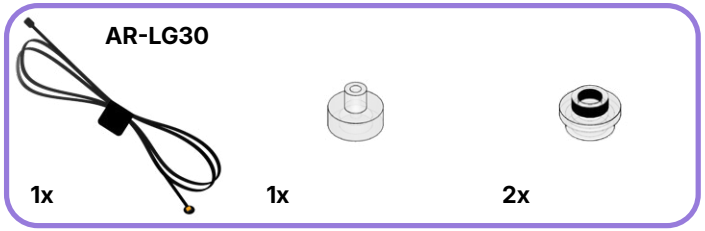

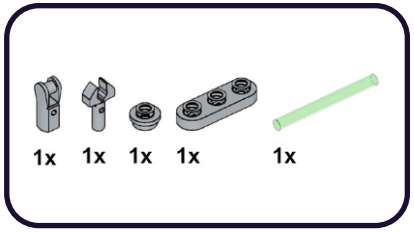

1

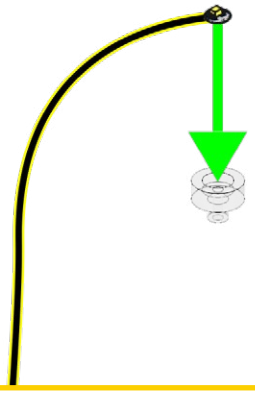

2

3

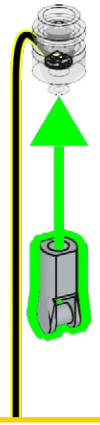

4

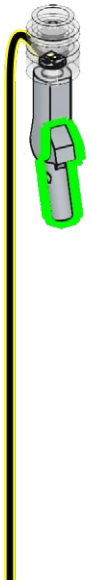

5

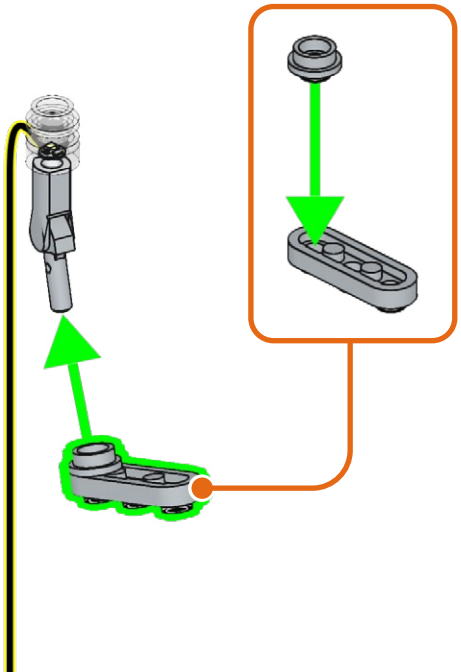

6

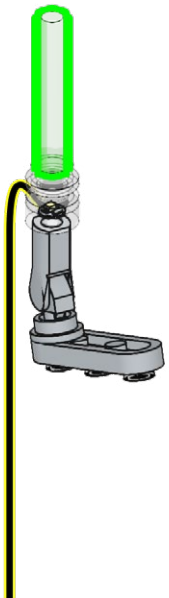

86

1

2

87

4x

88

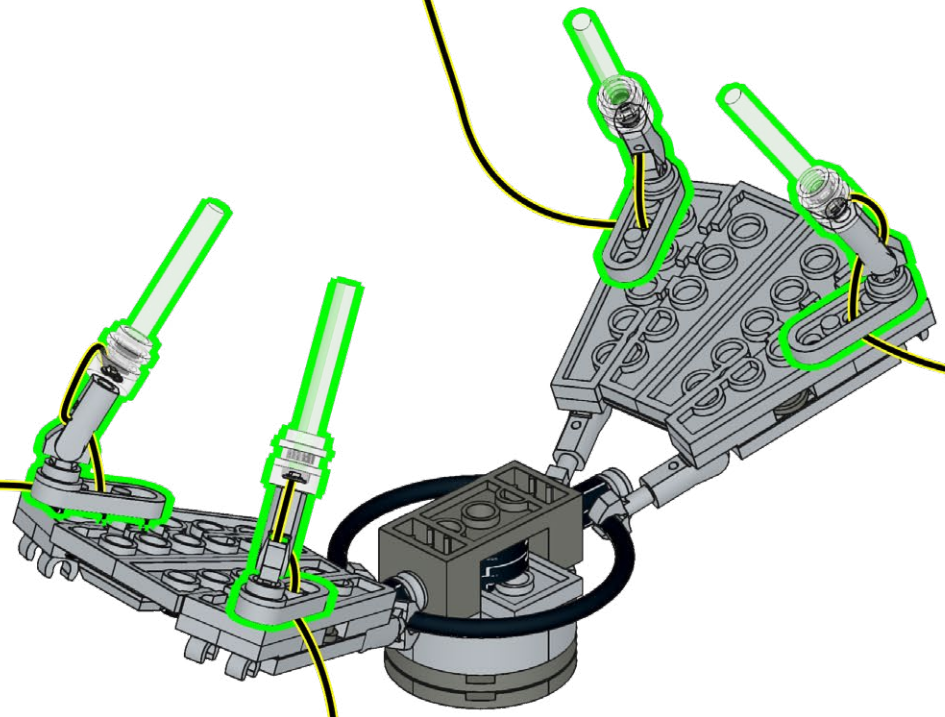

89

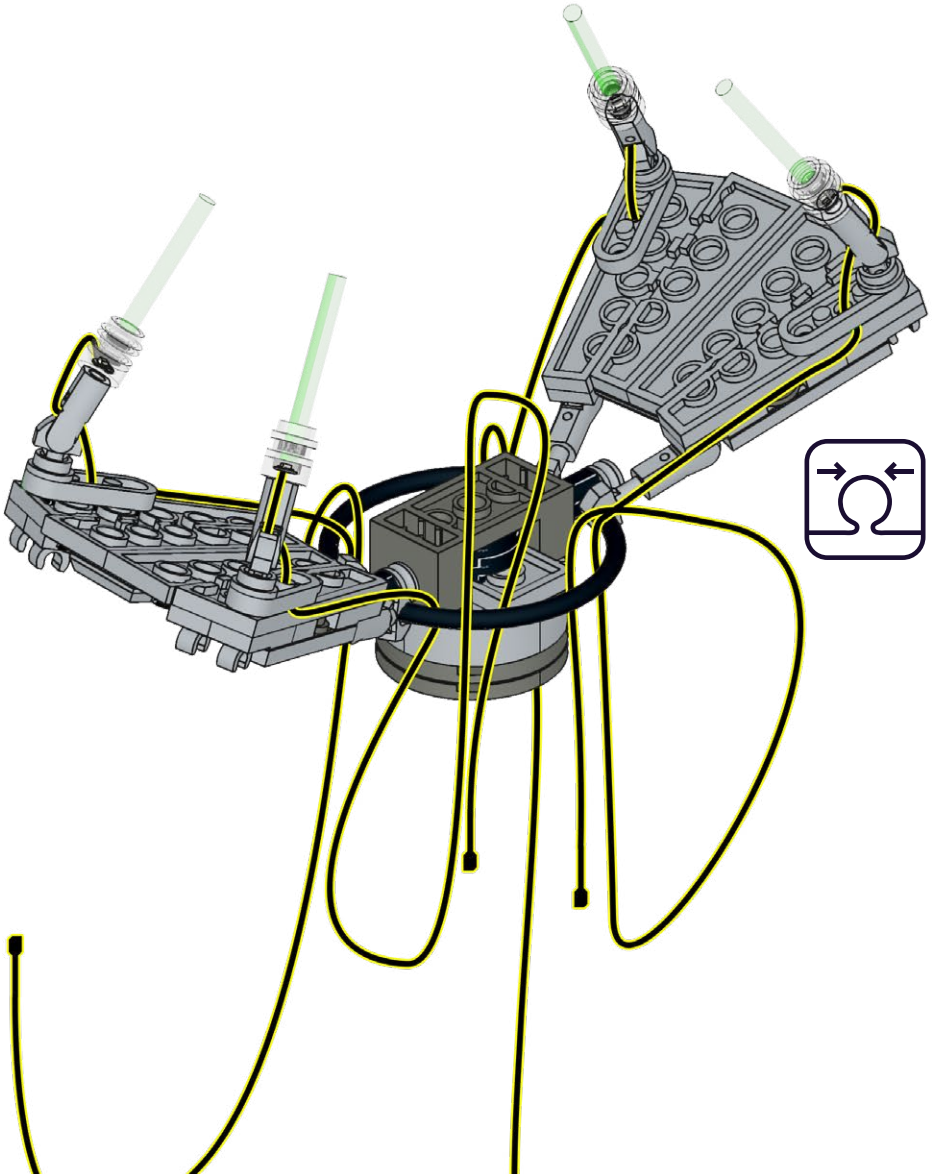

90

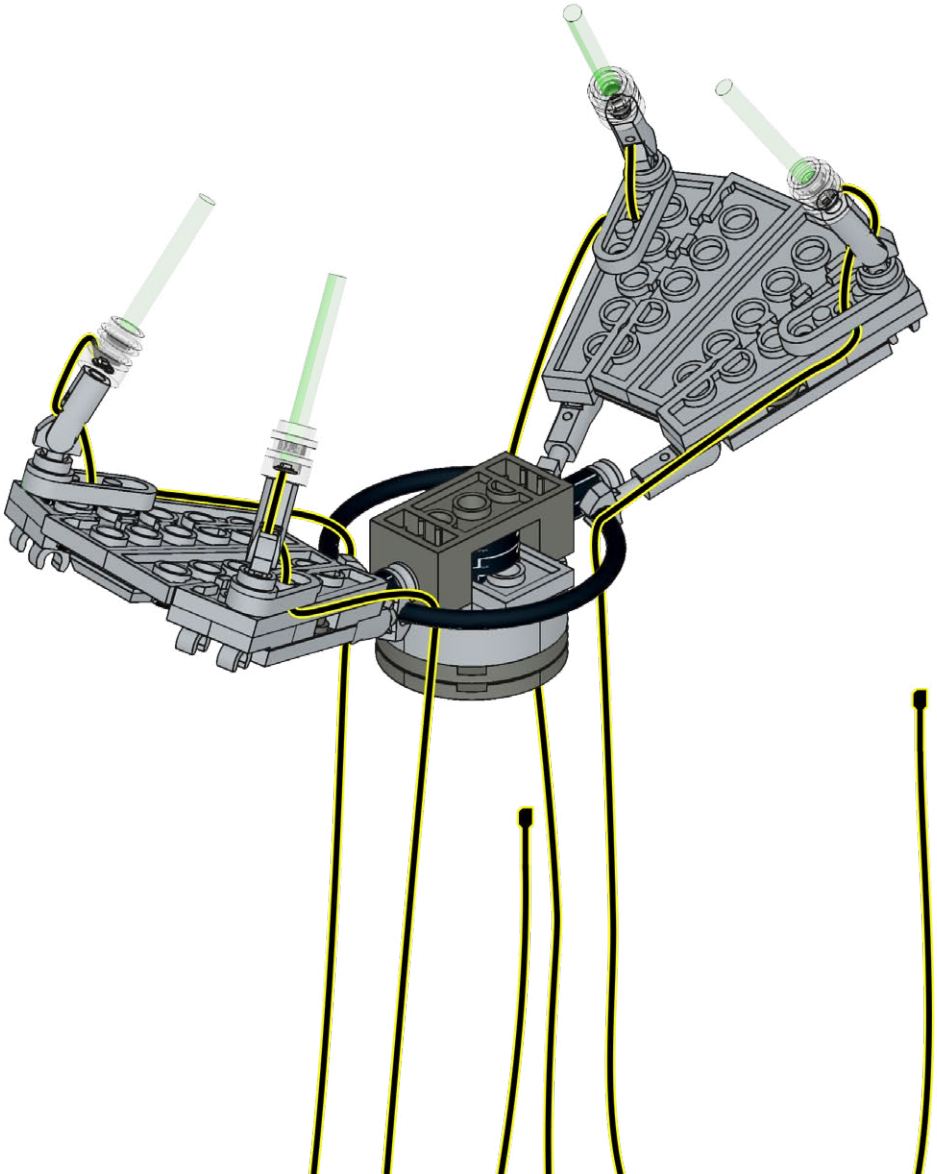

91

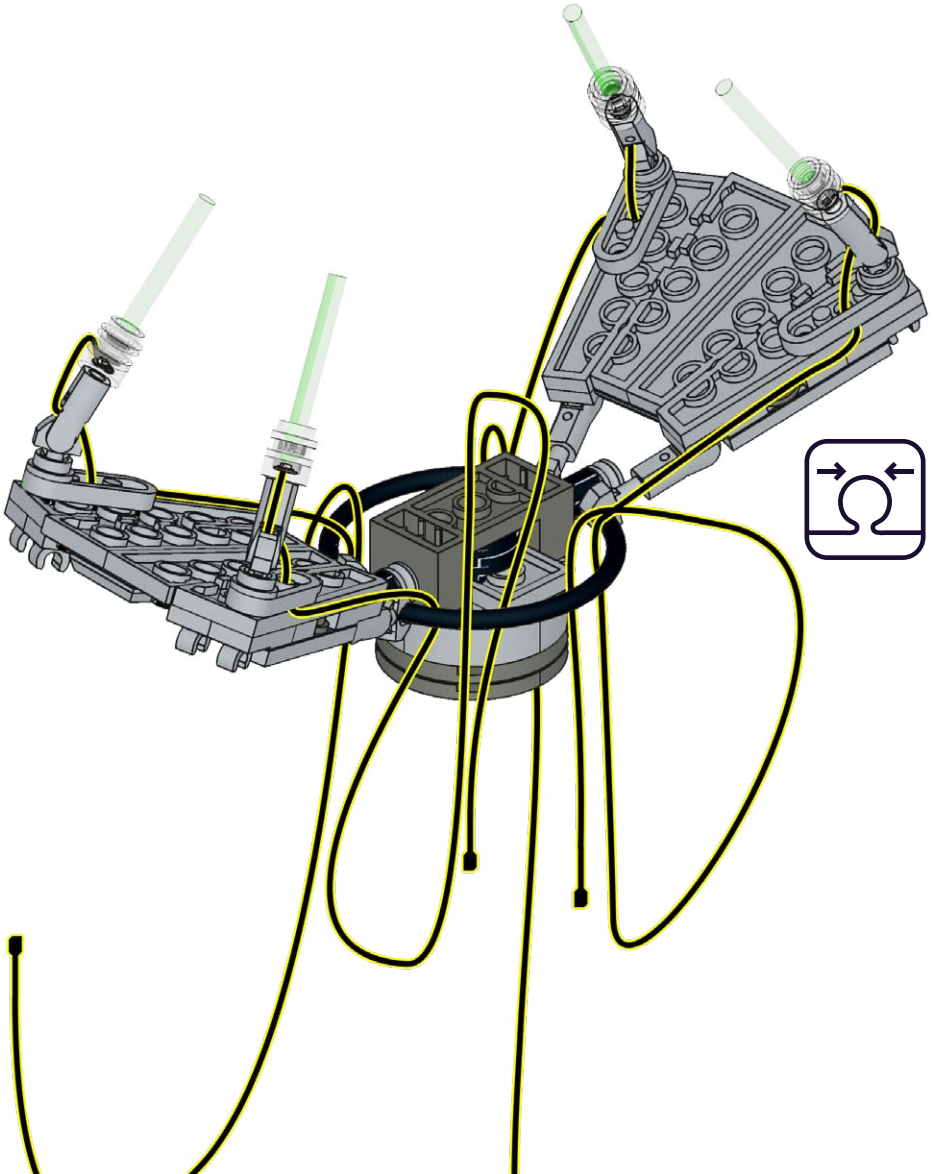

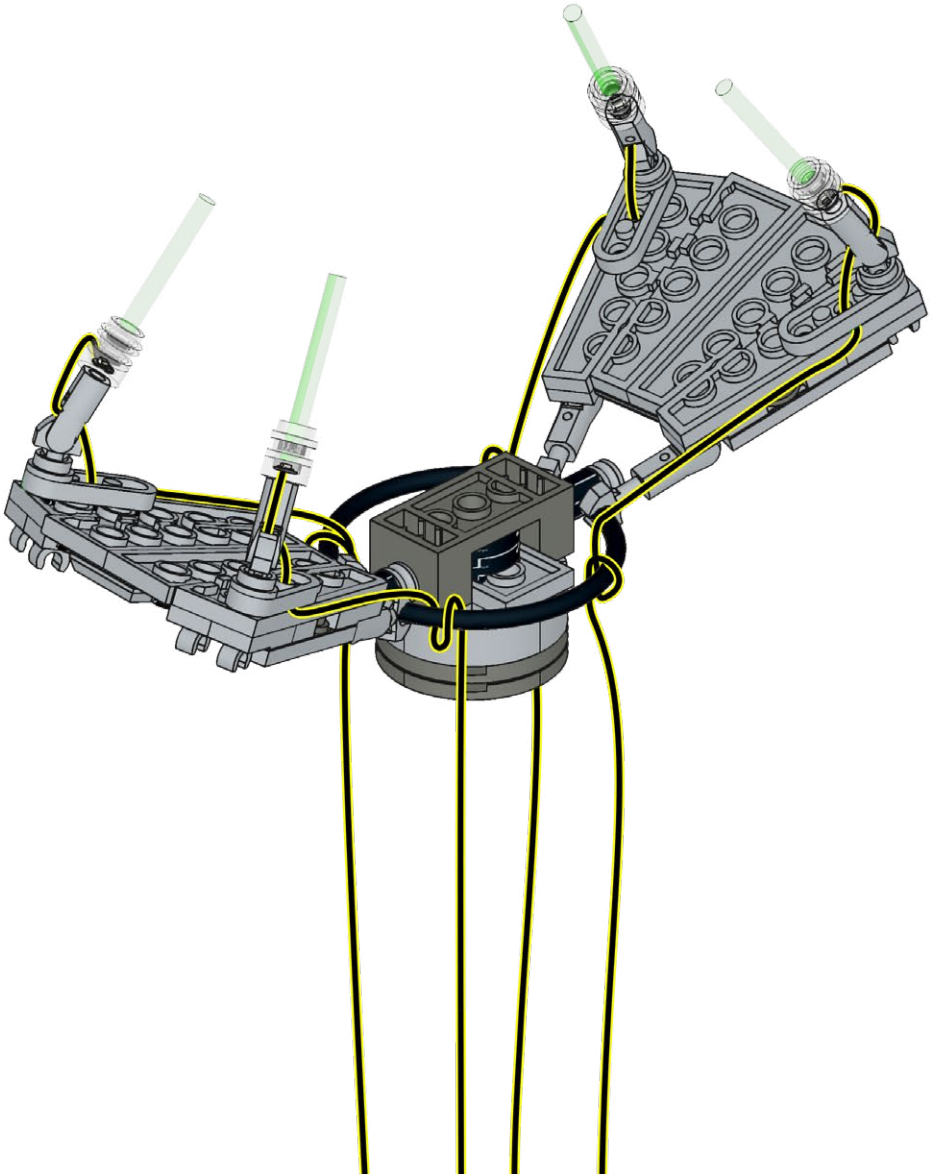

93

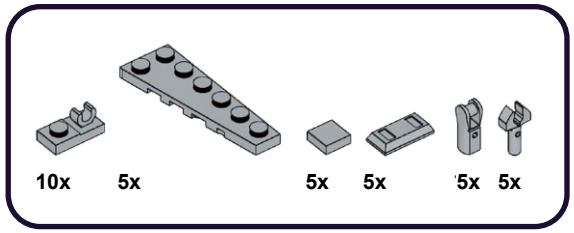

1

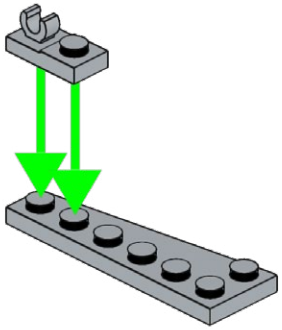

2

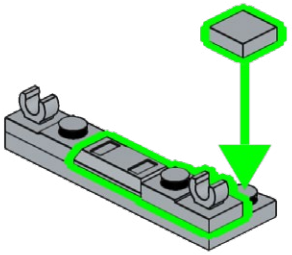

3

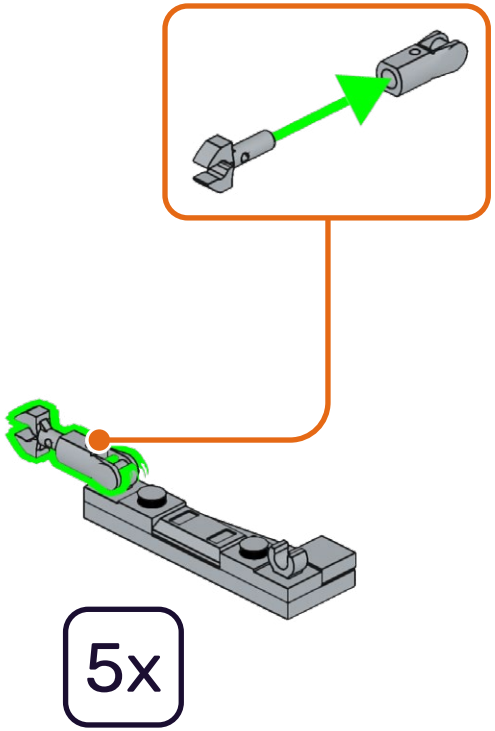

94

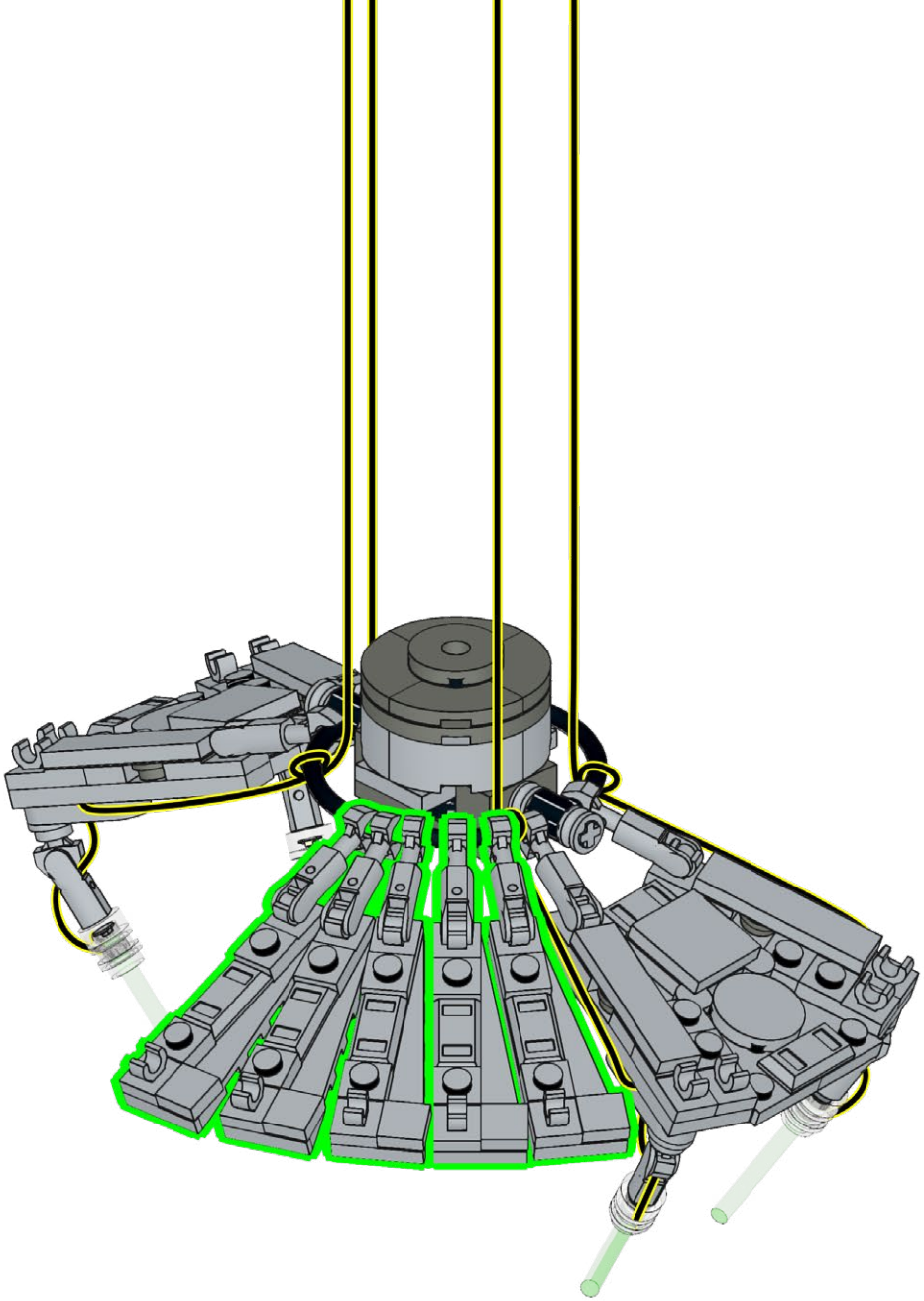

95

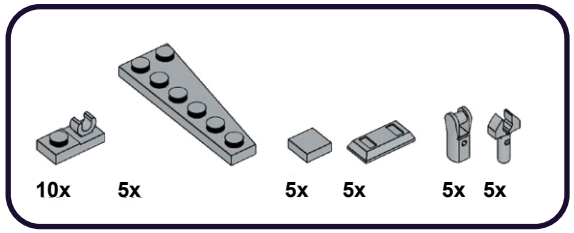

1

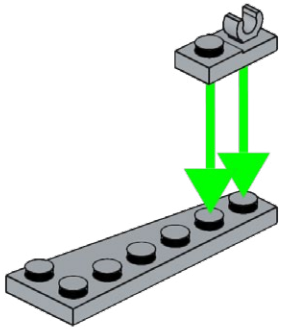

2

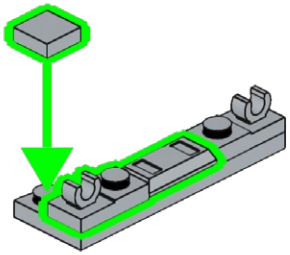

3

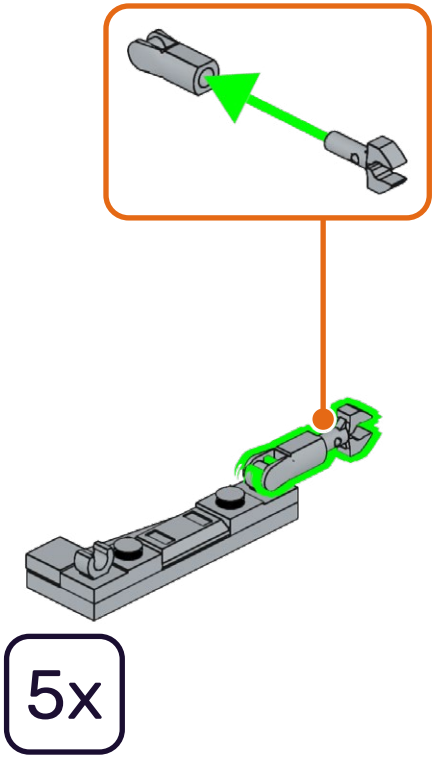

96

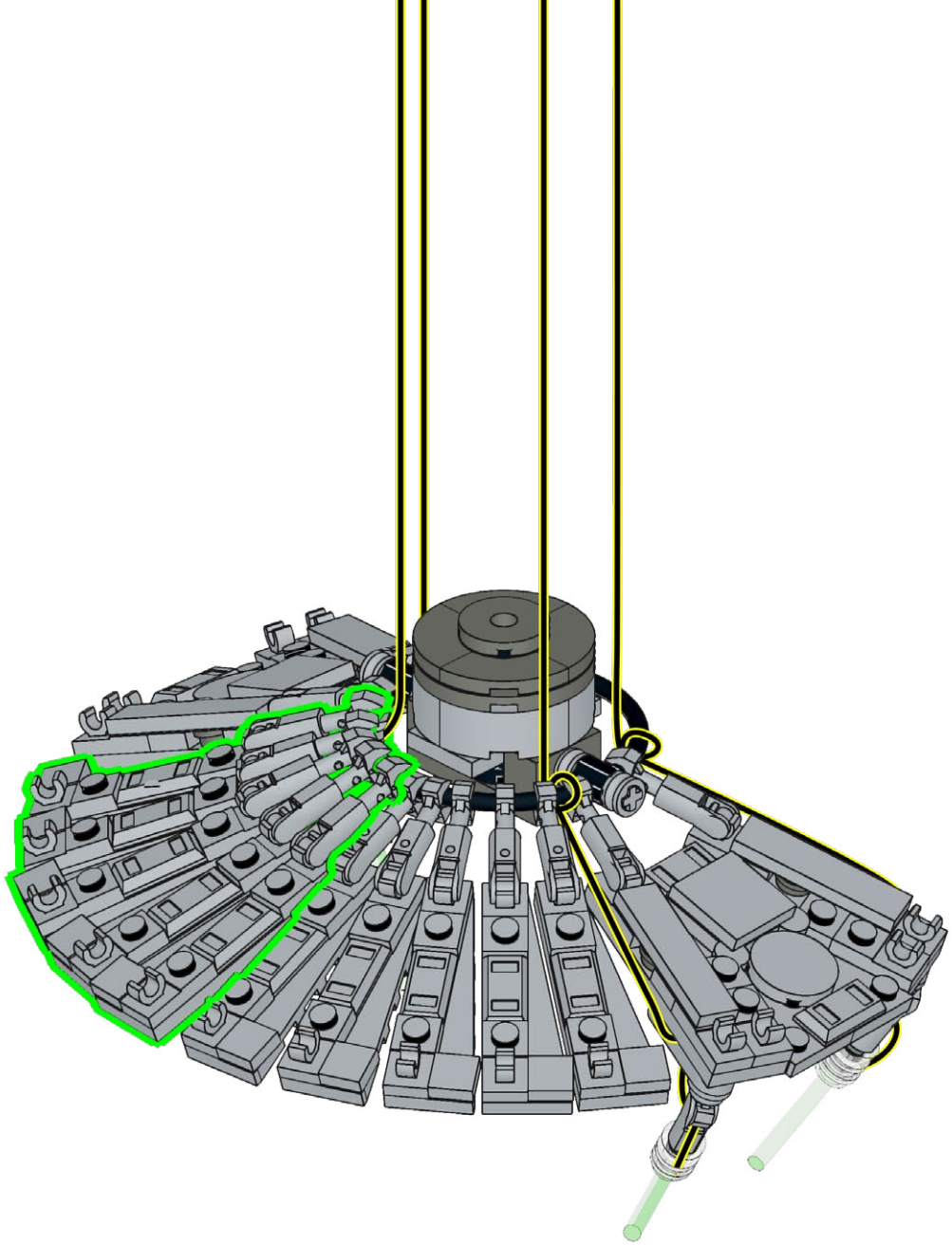

97

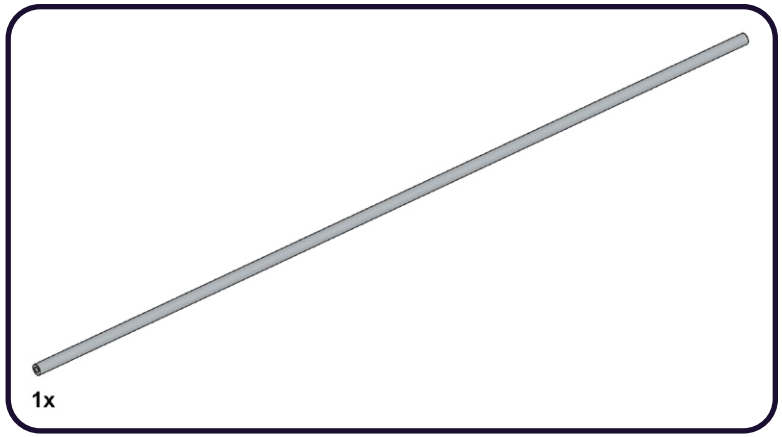

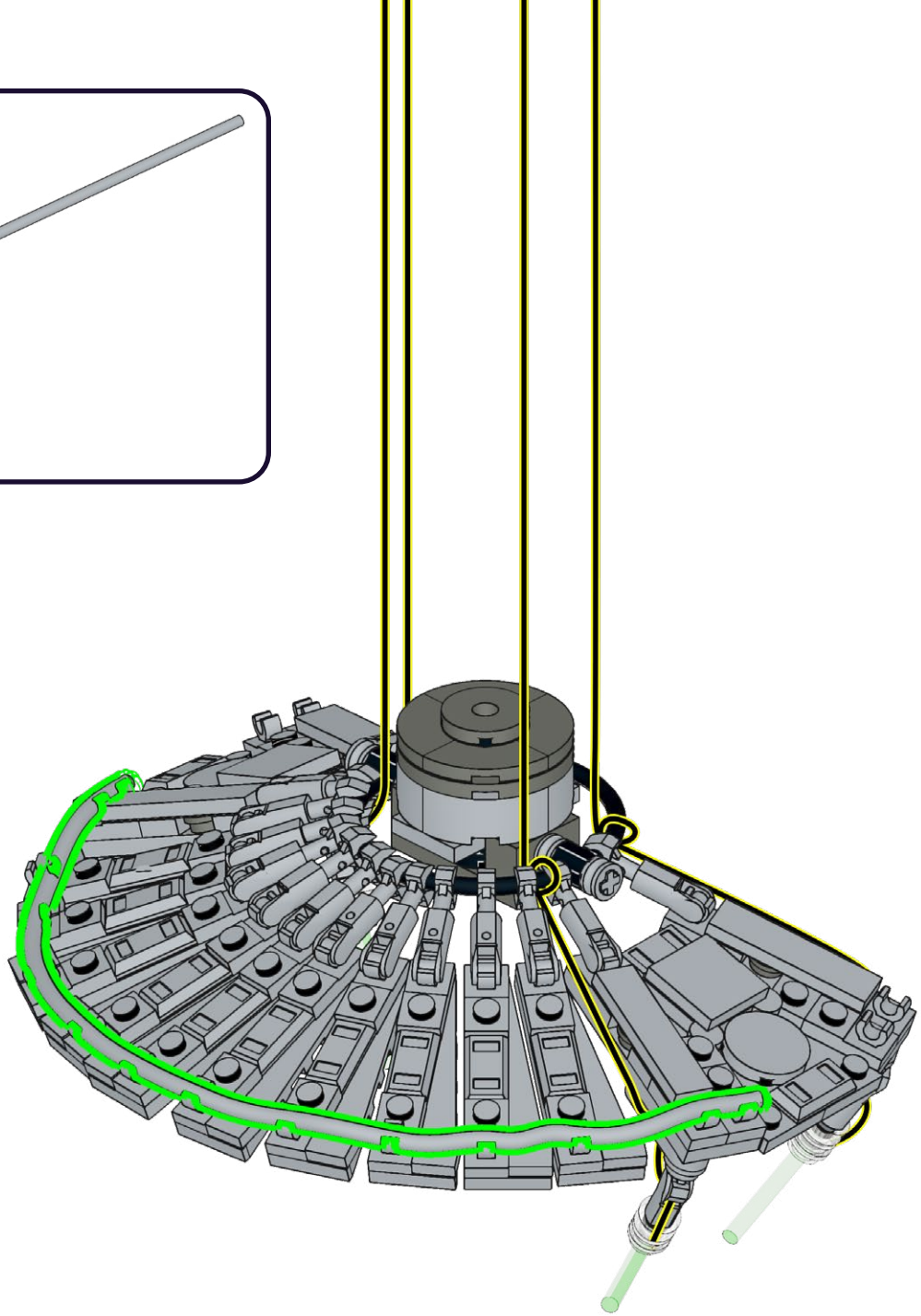

98

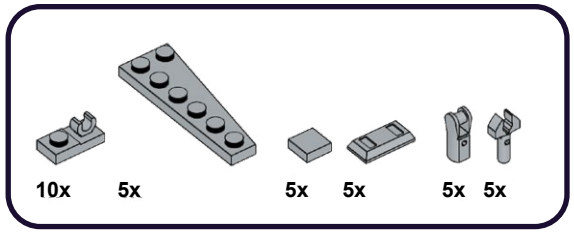

1

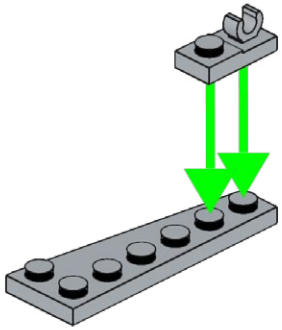

2

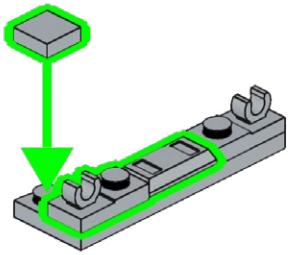

3

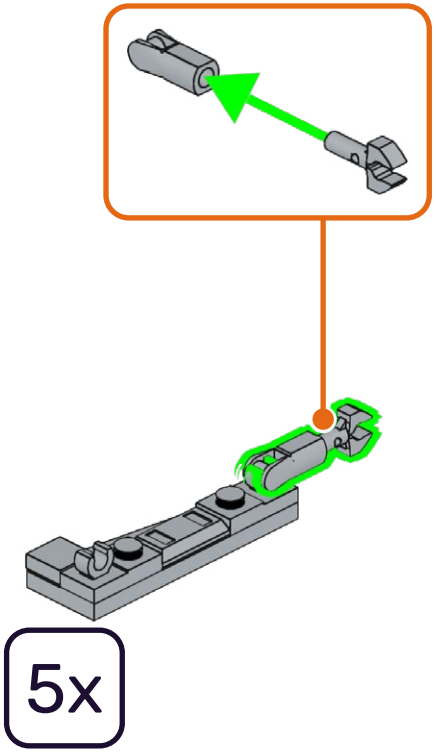

99

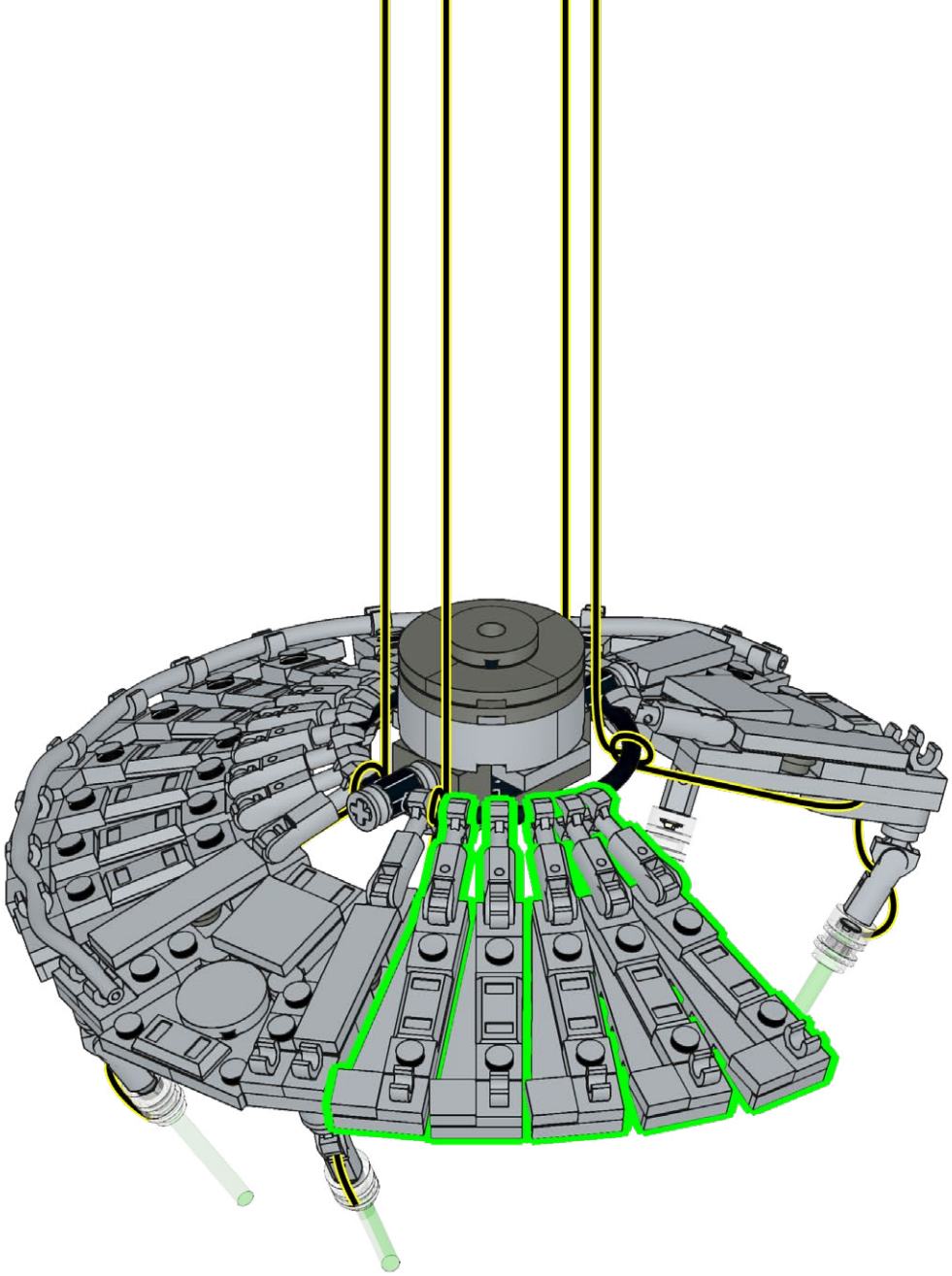

100

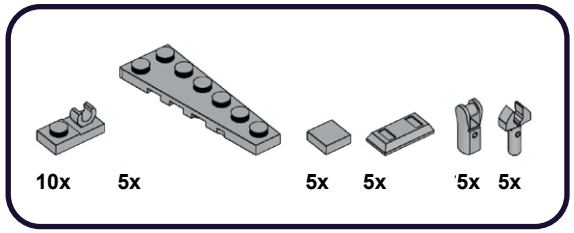

1

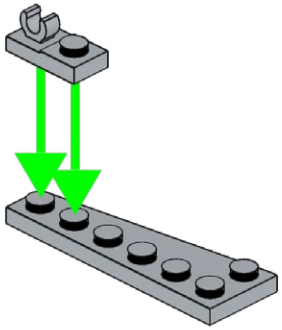

2

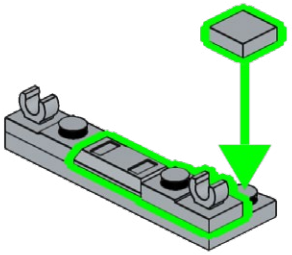

3

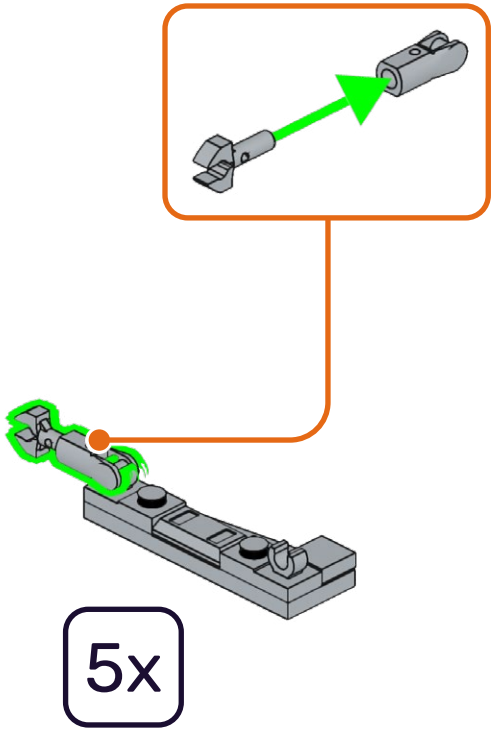

101

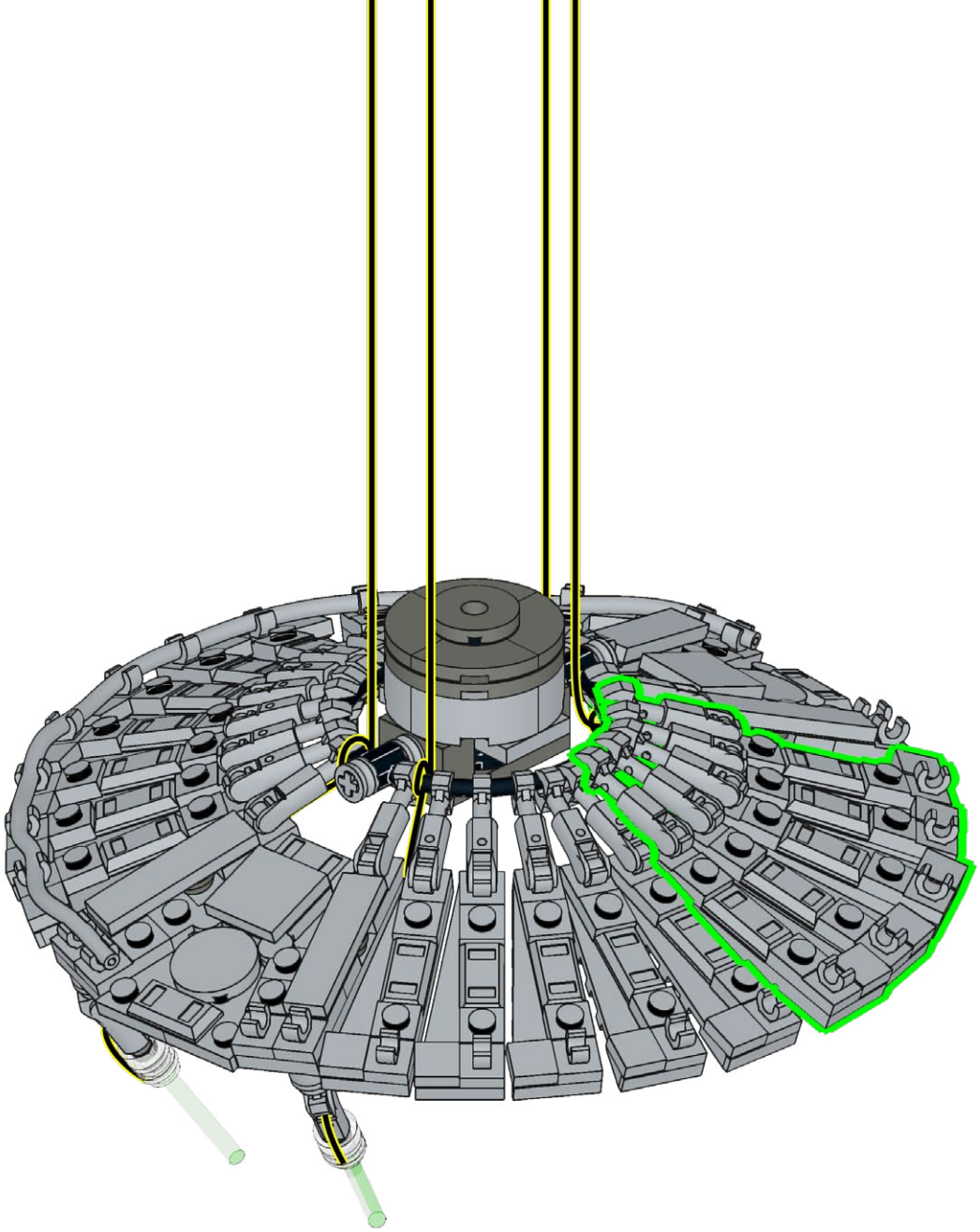

102

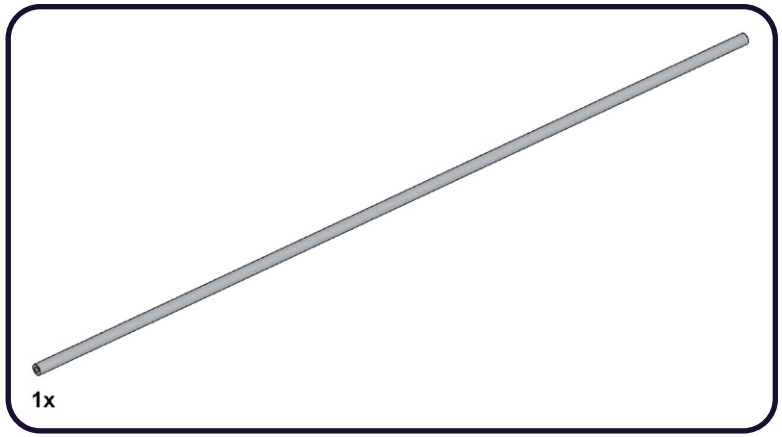

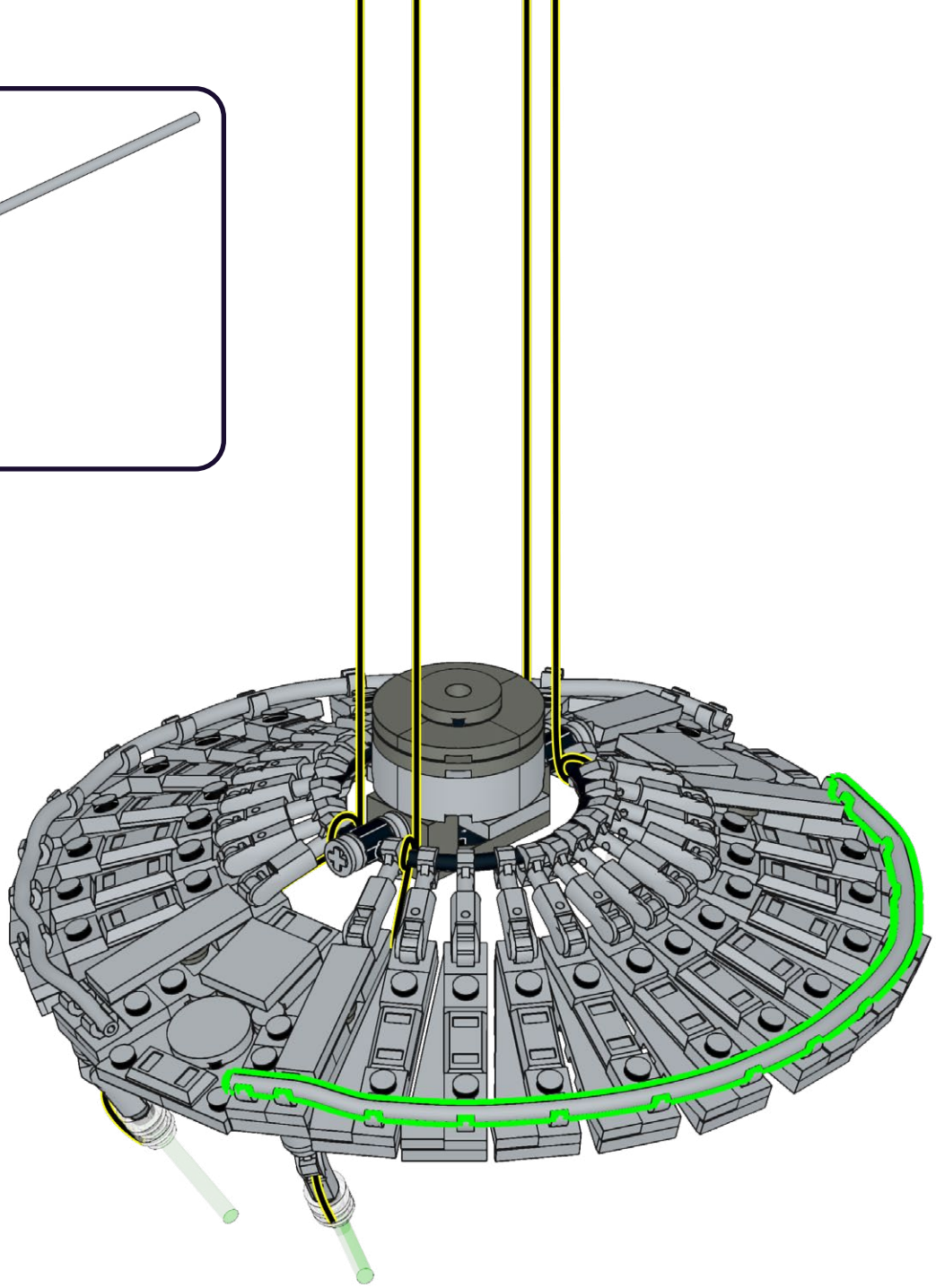

103

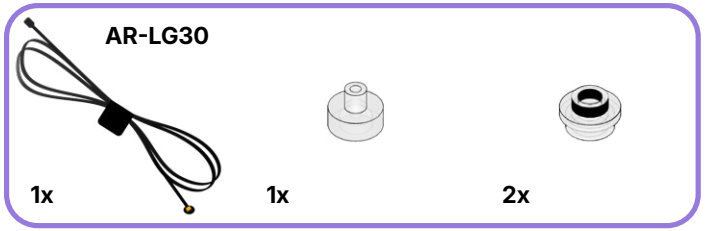

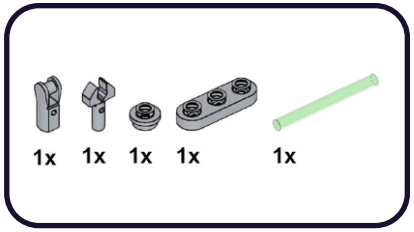

1

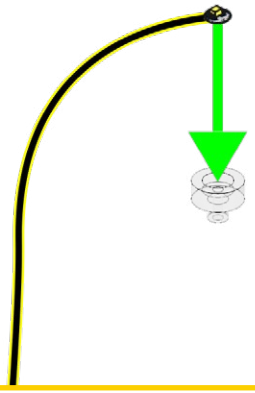

2

3

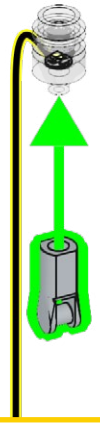

4

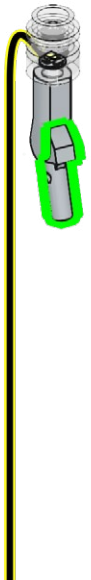

5

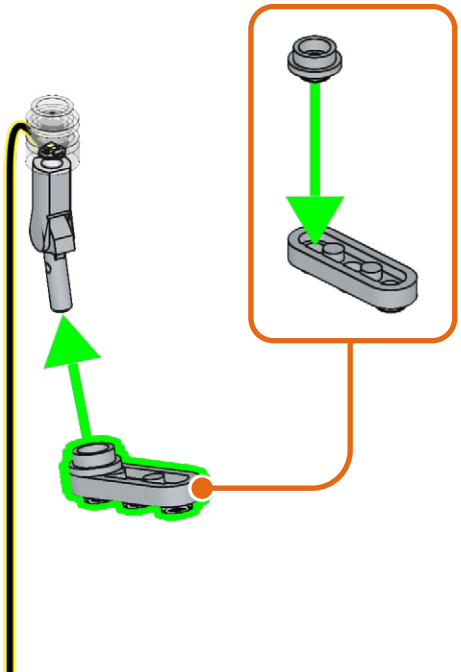

6

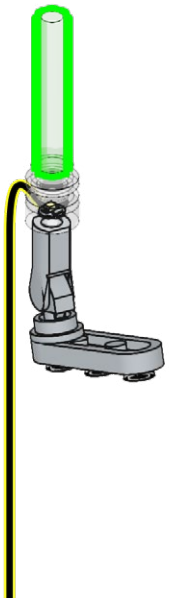

104

1

2

105

4x

106

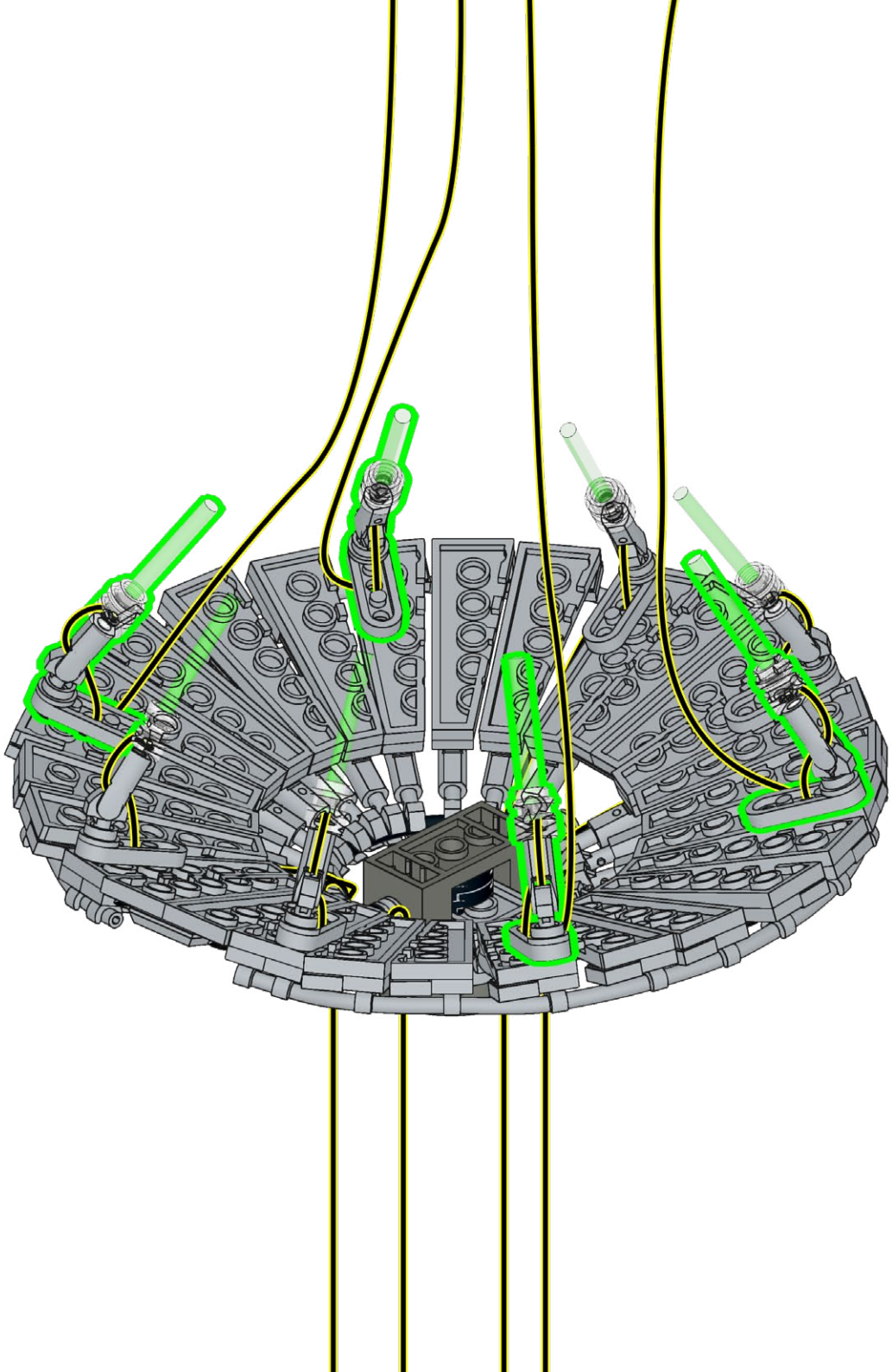

107

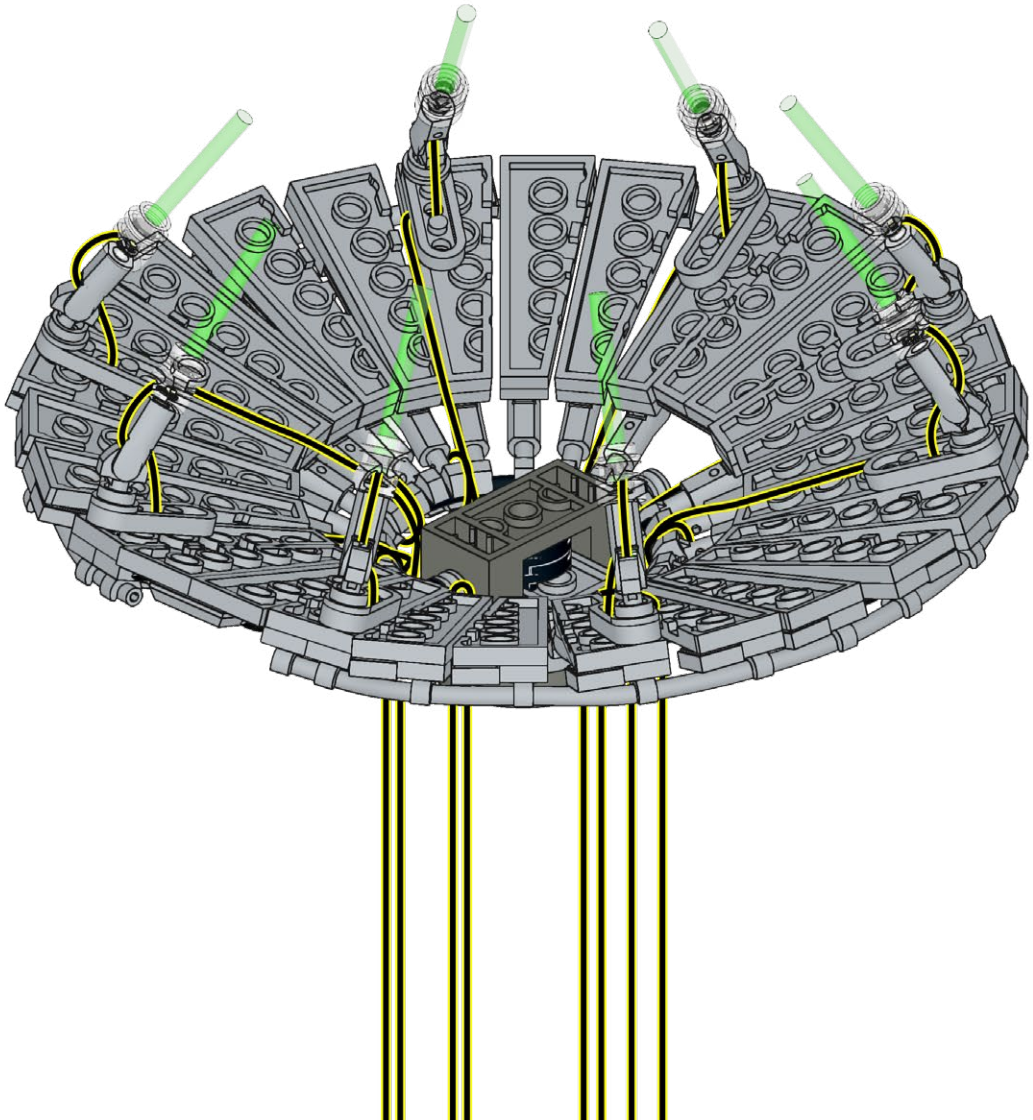

108

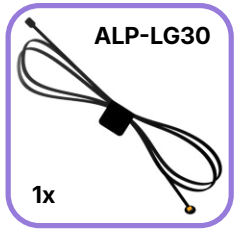

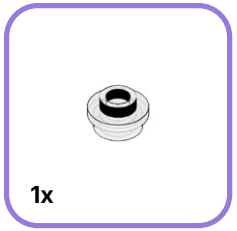

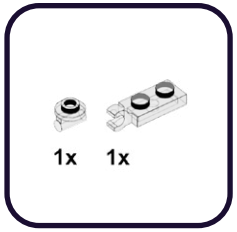

1

2

3

109

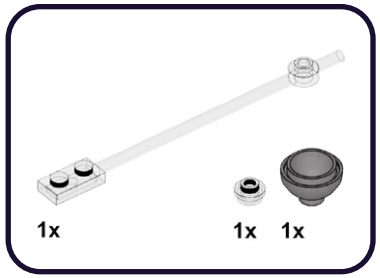

1

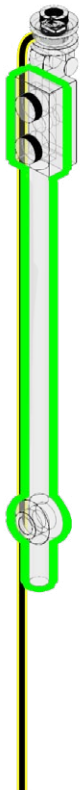

2

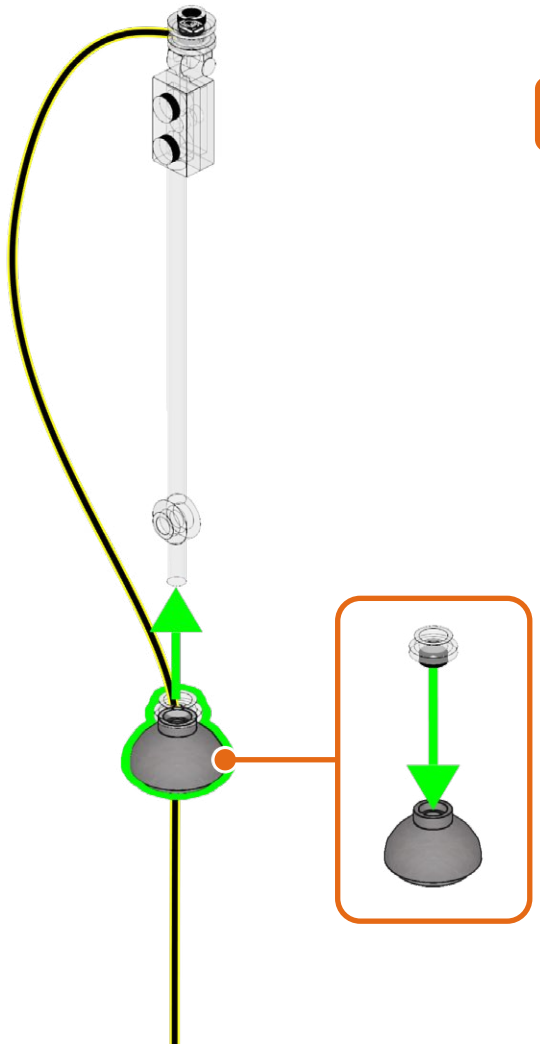

3

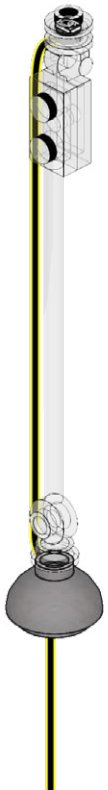

110

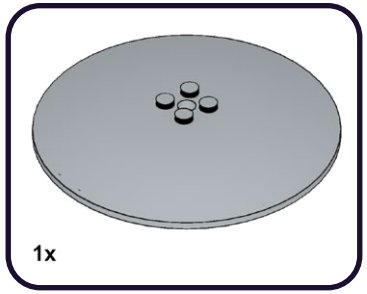

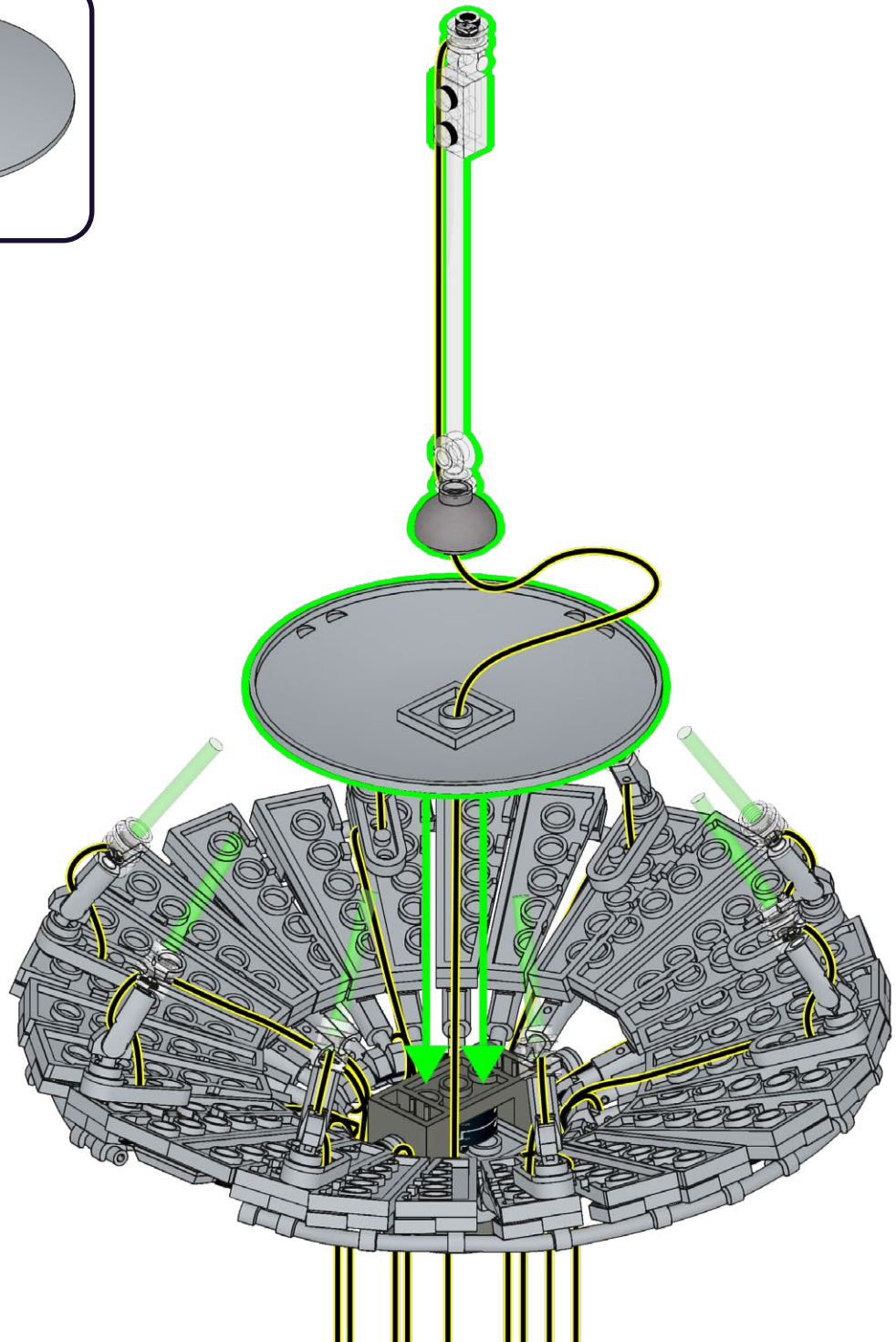

111

1x

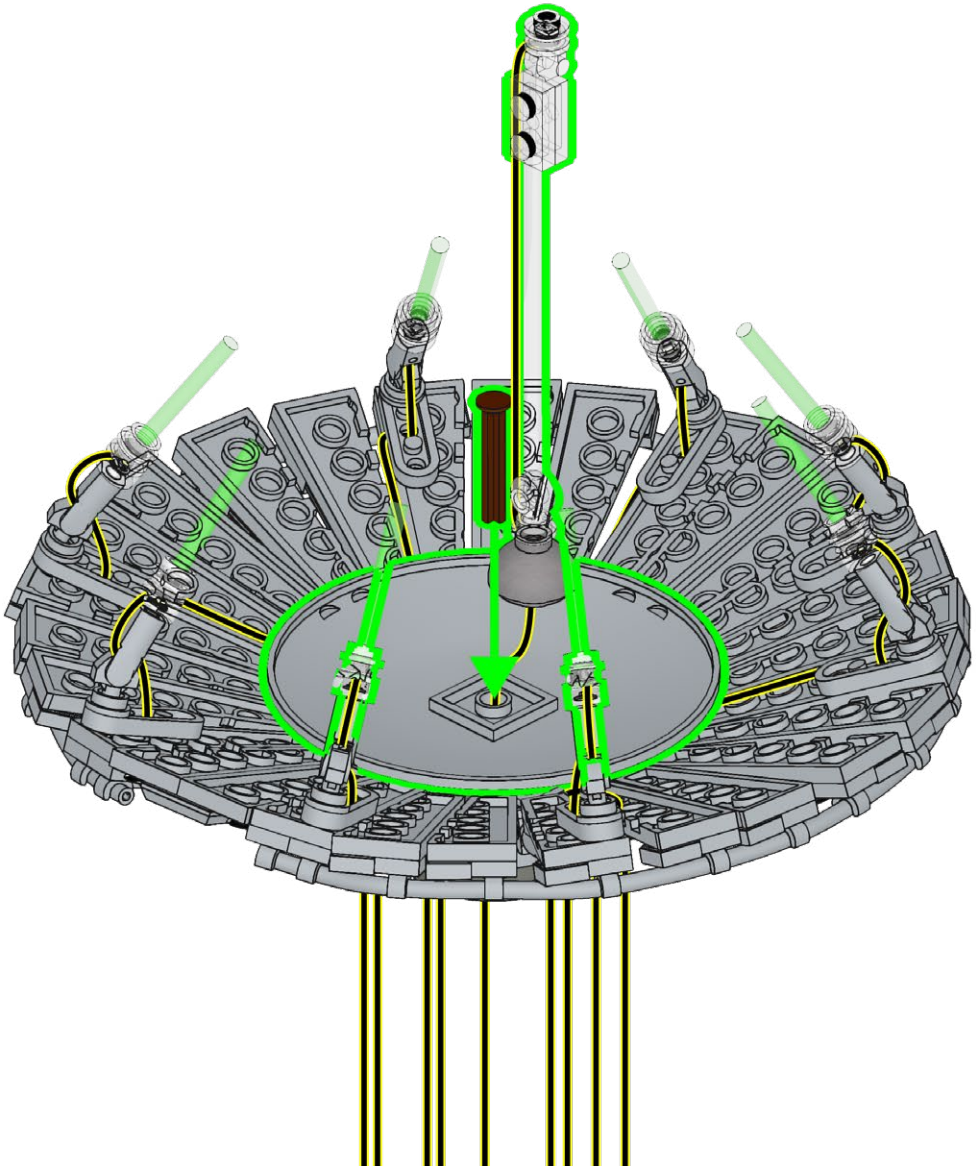

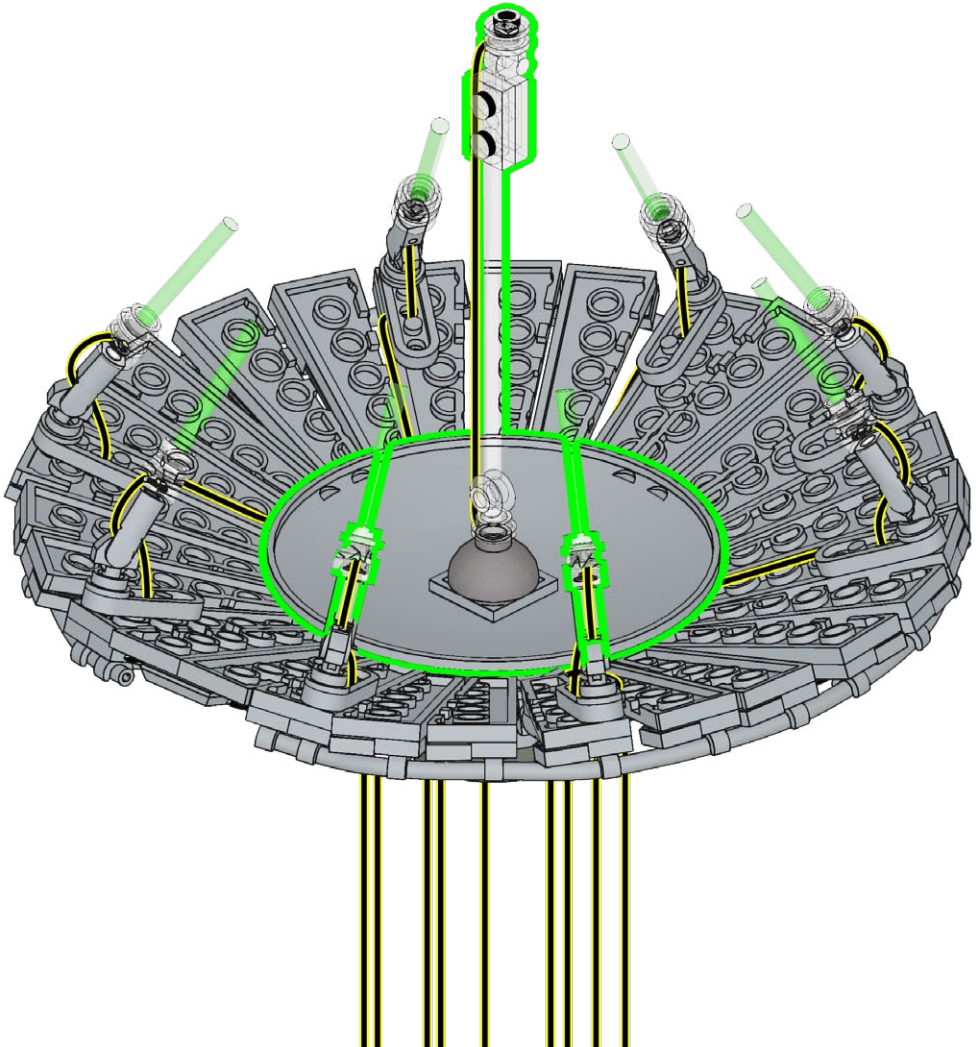

113

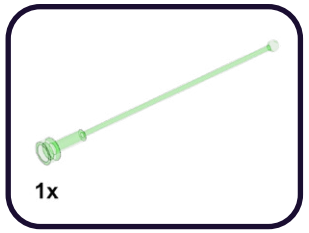

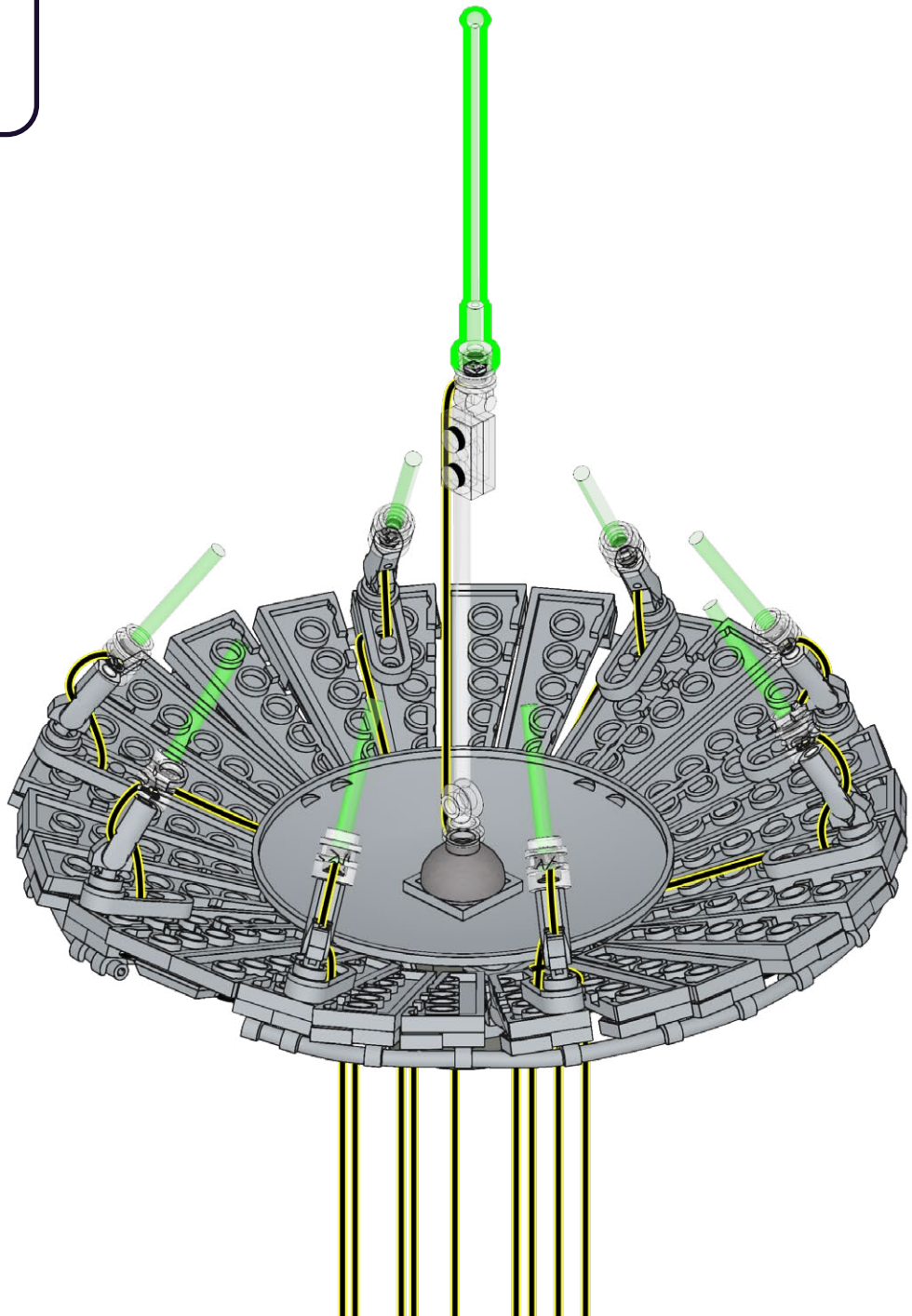

114

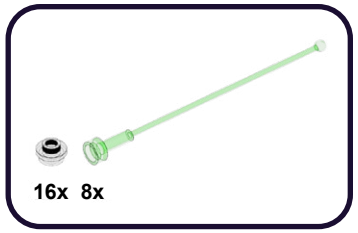

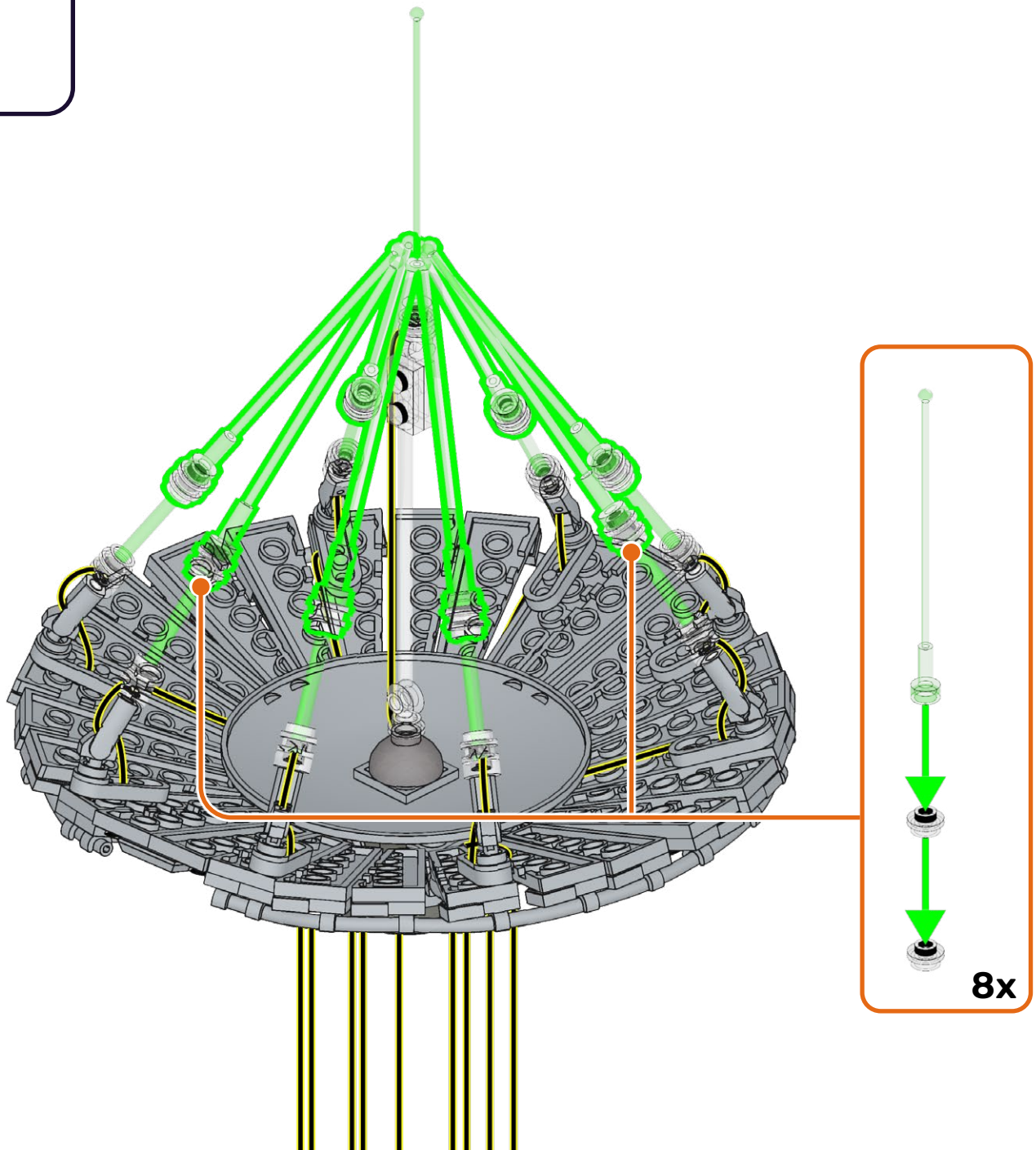

115

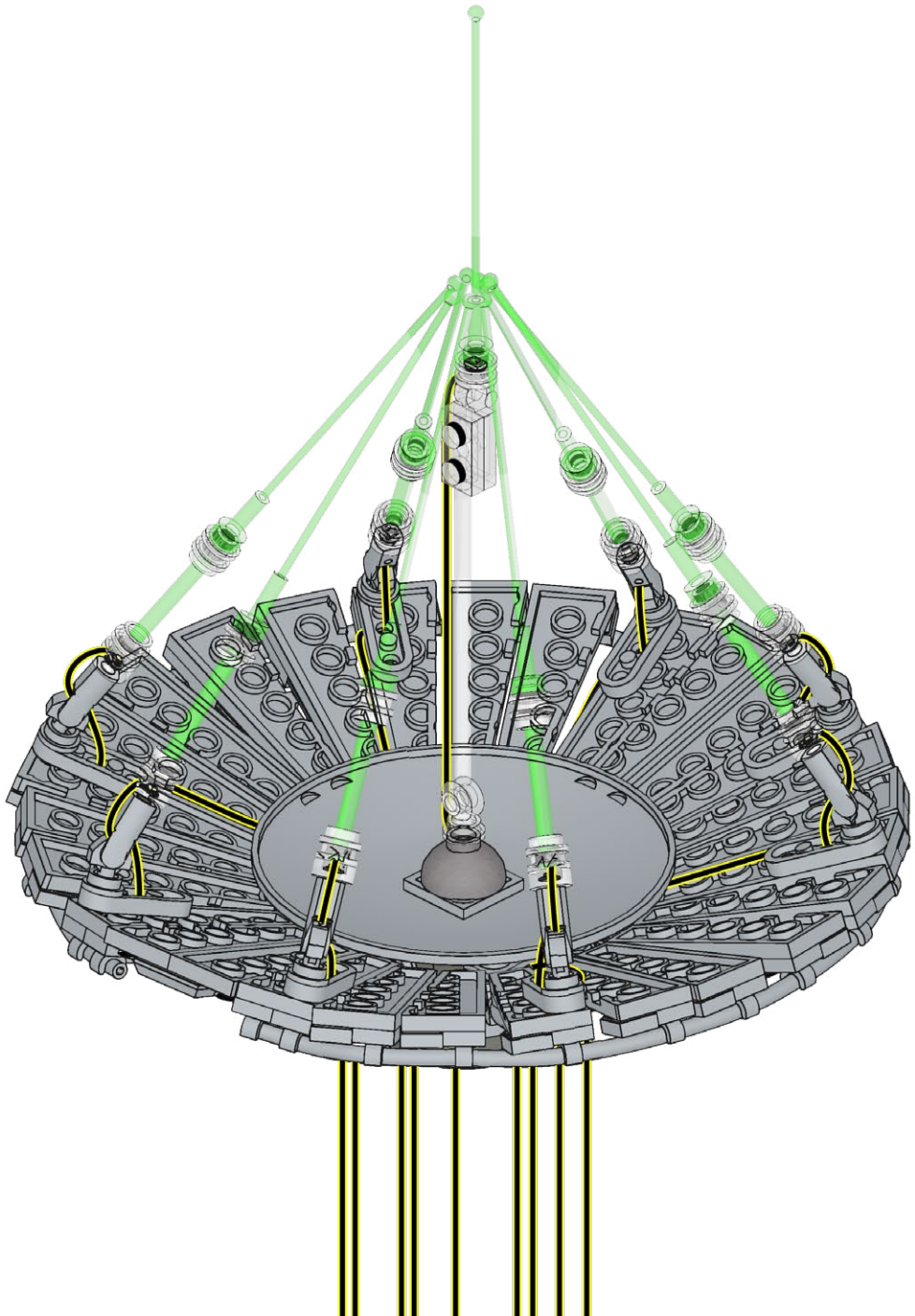

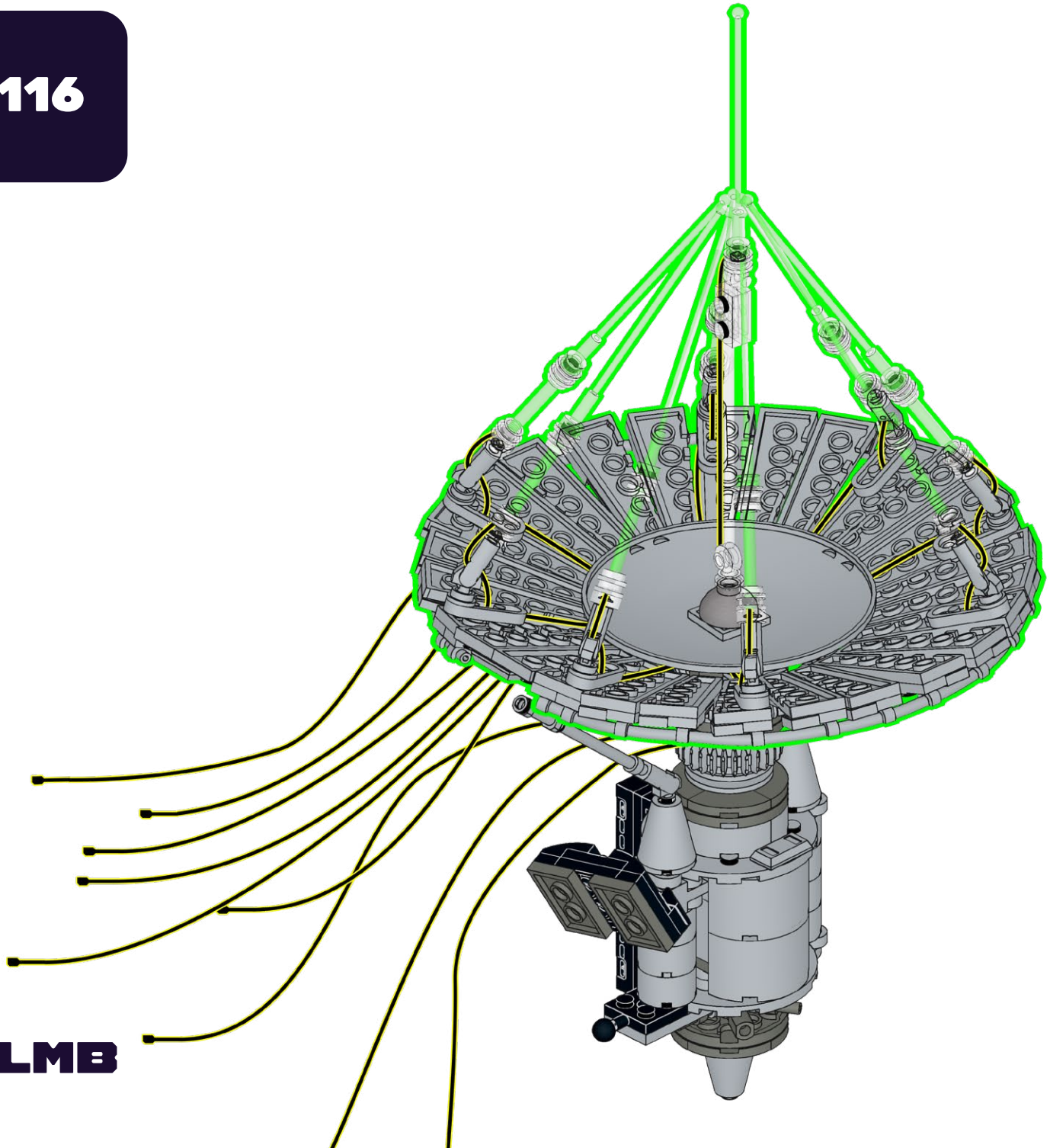

117

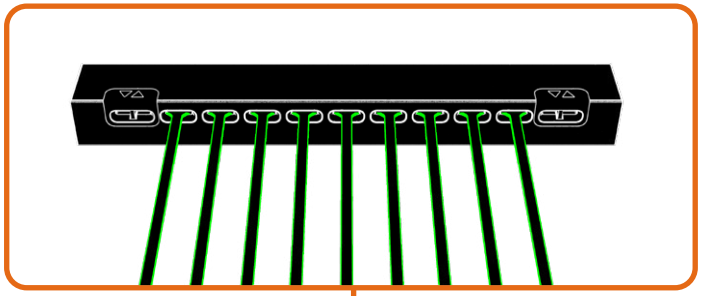

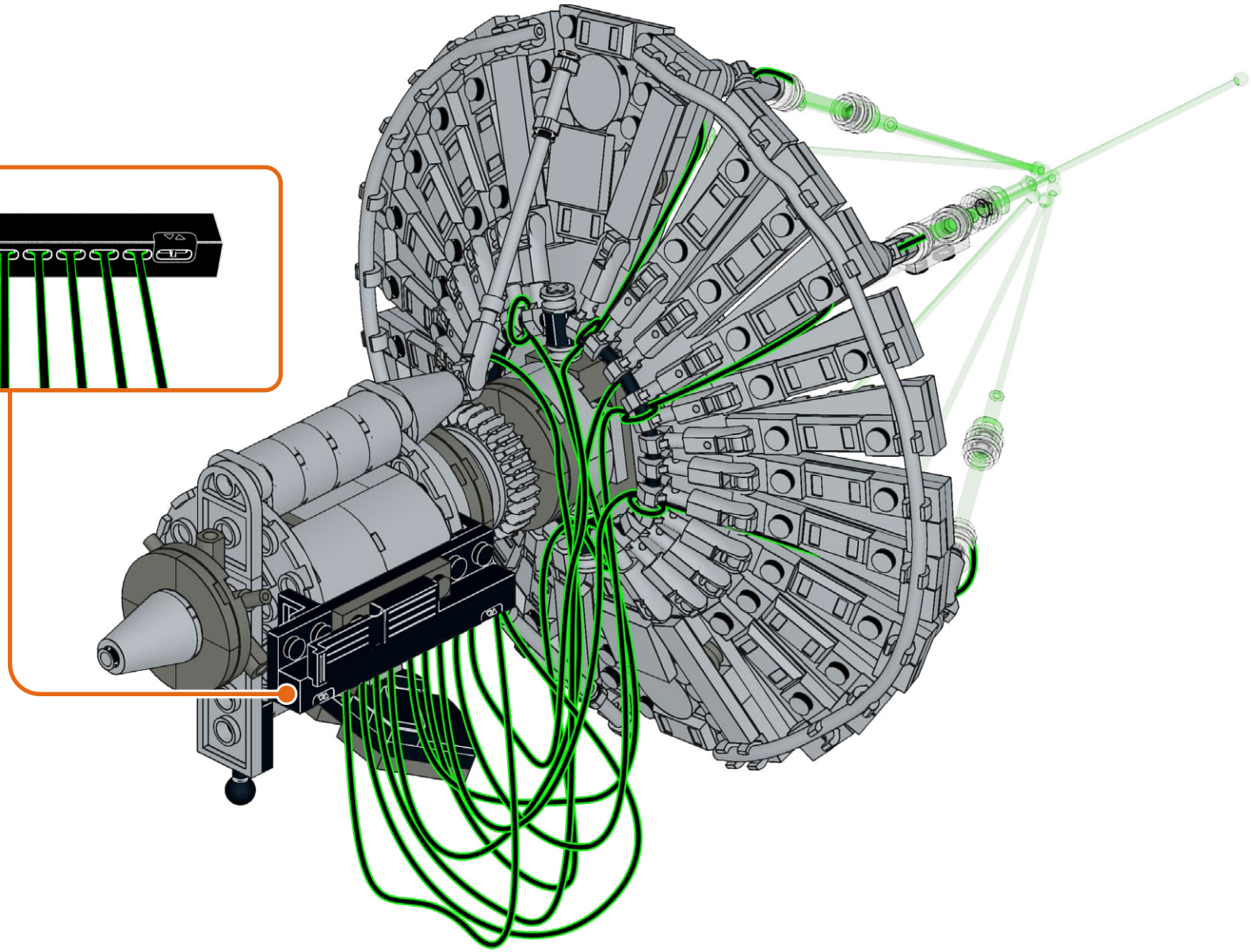

118

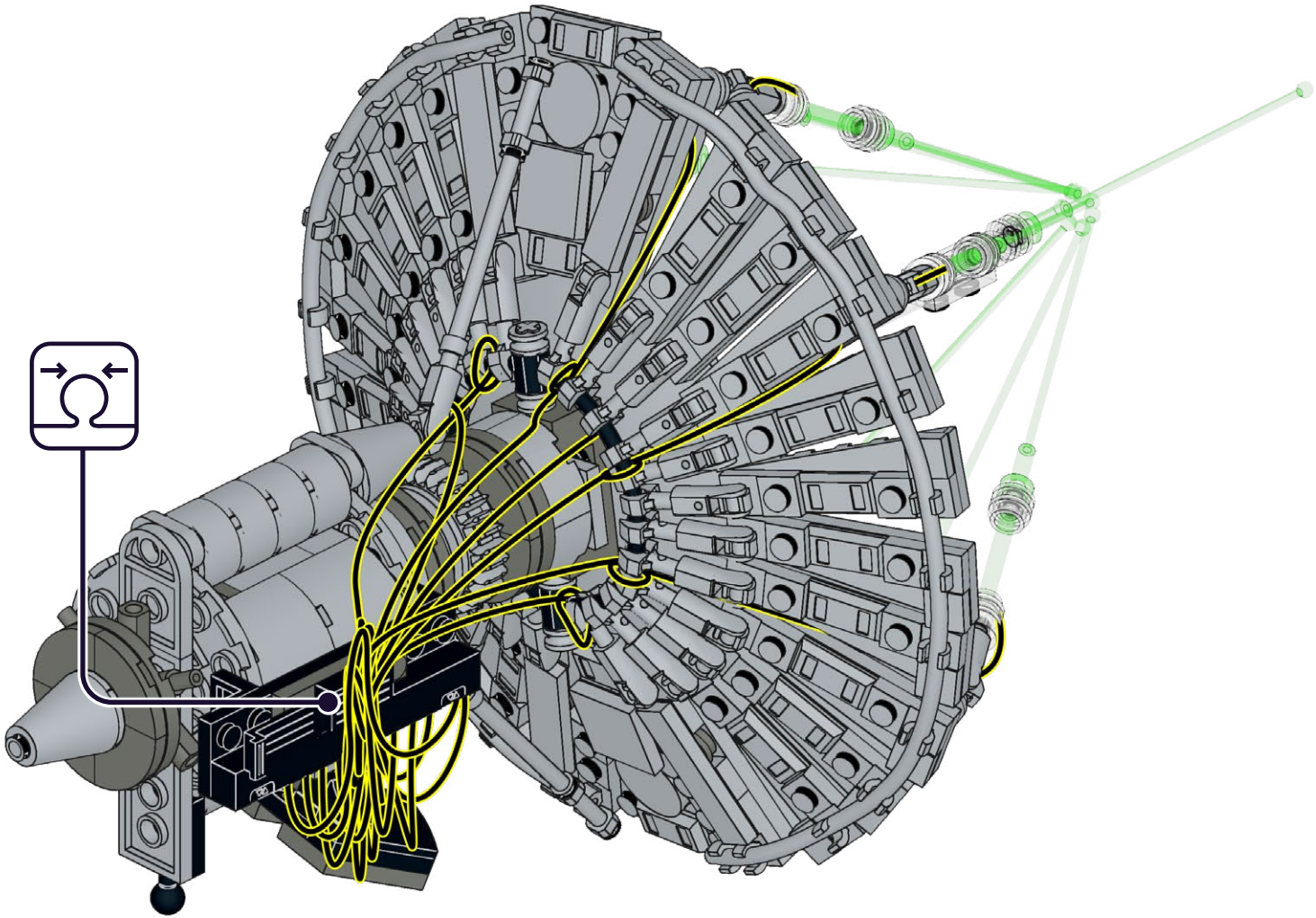

119

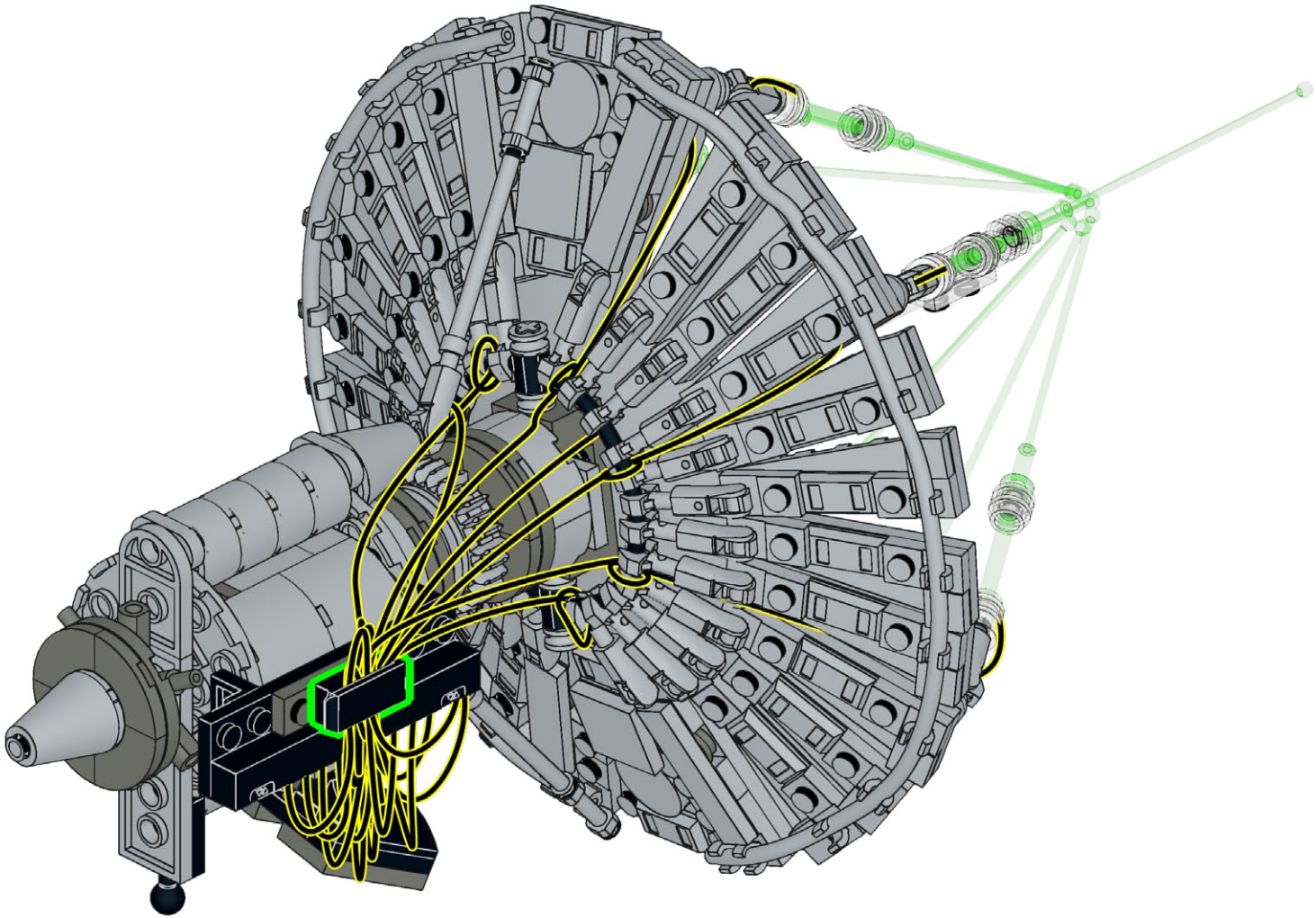

120

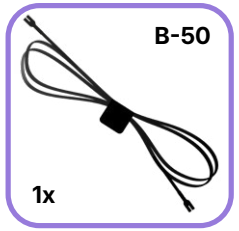

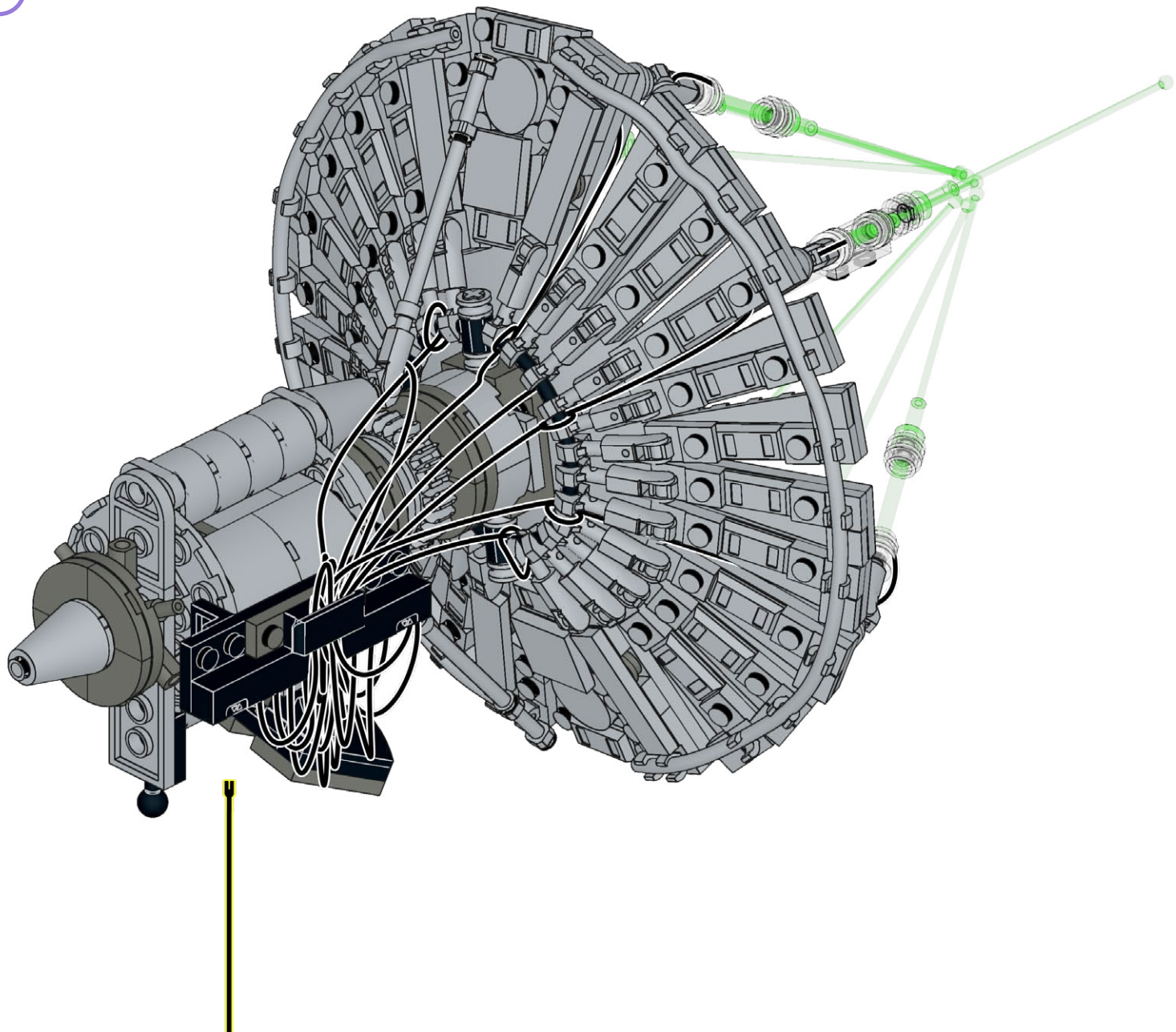

121

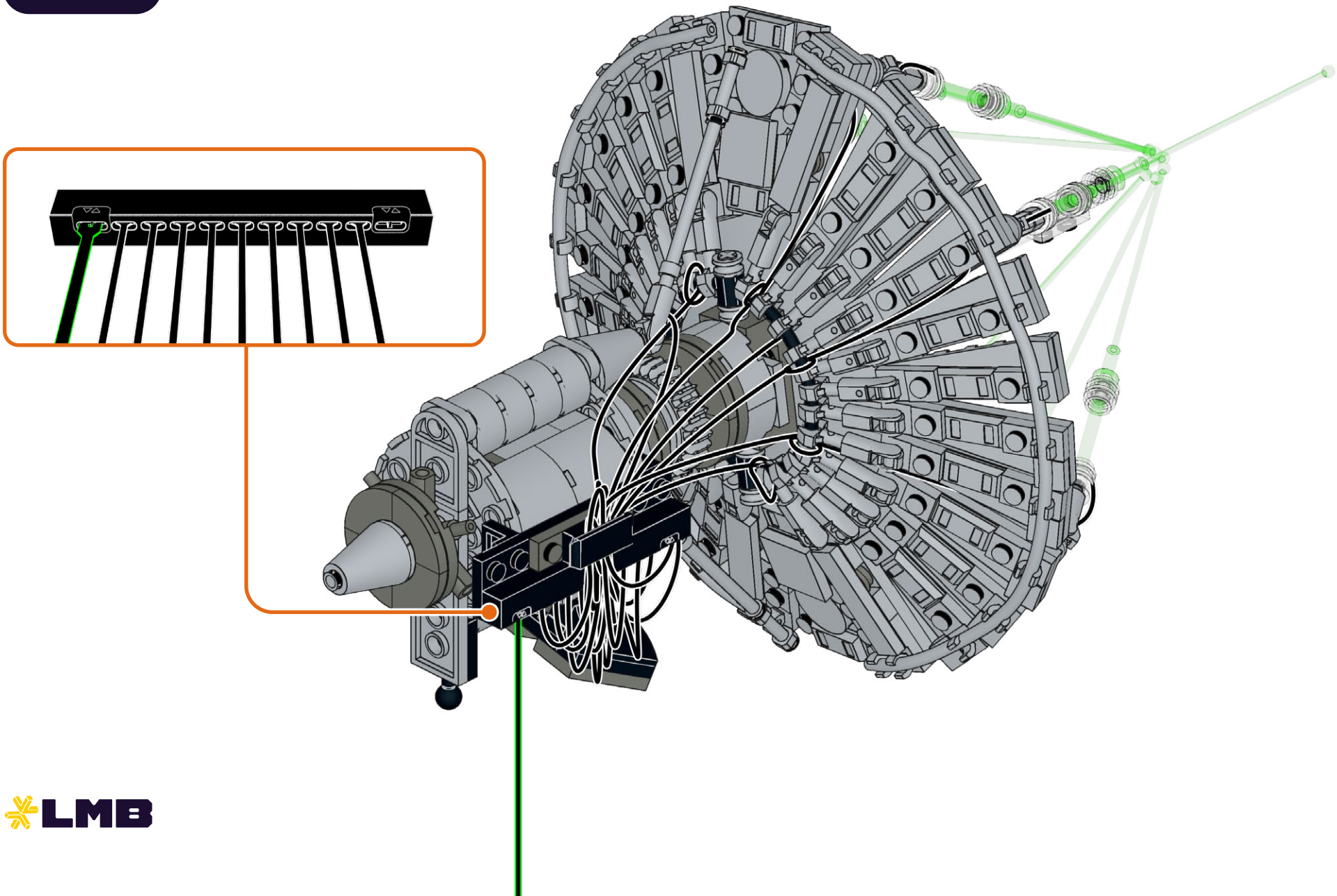

122

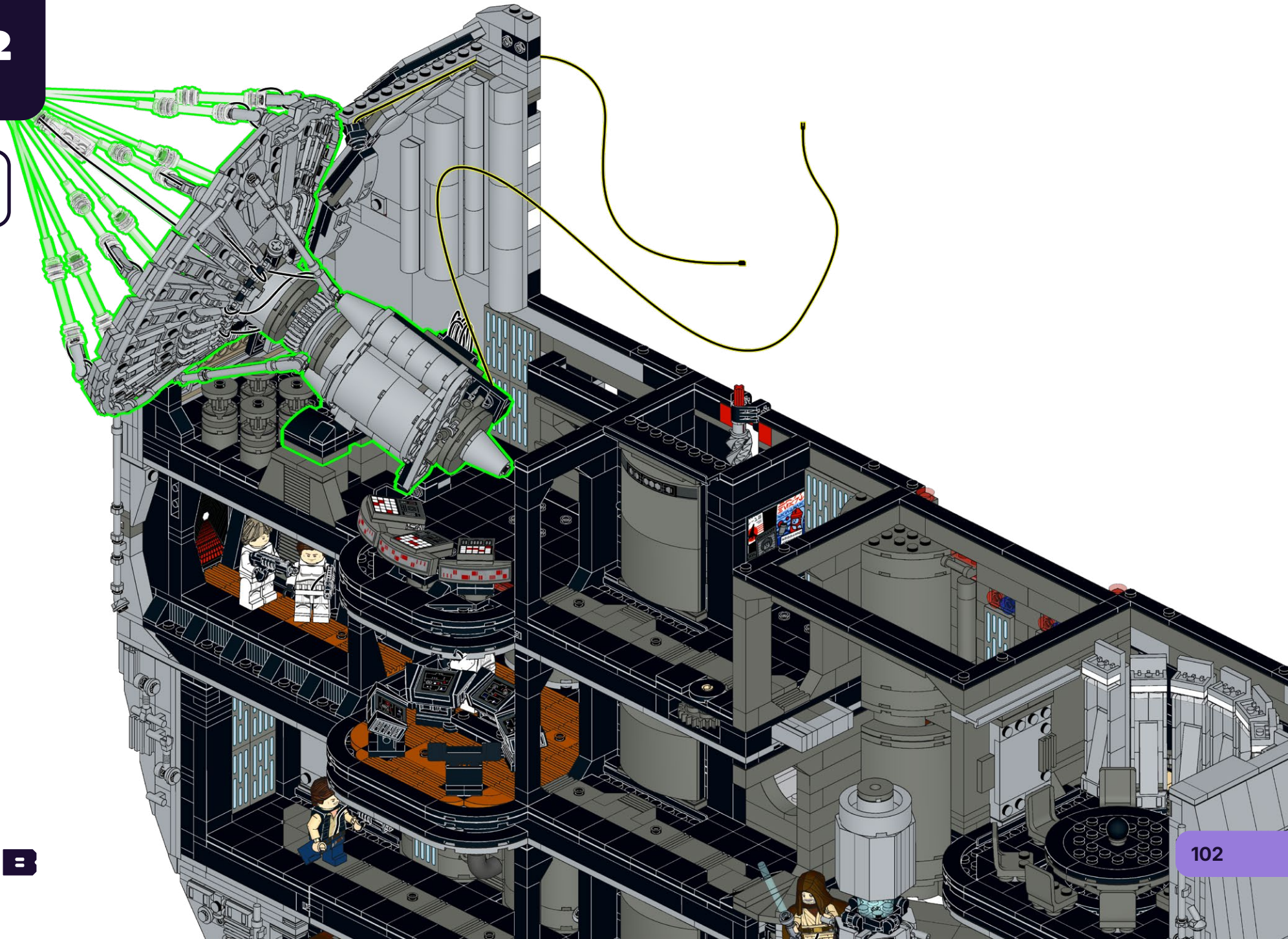

123

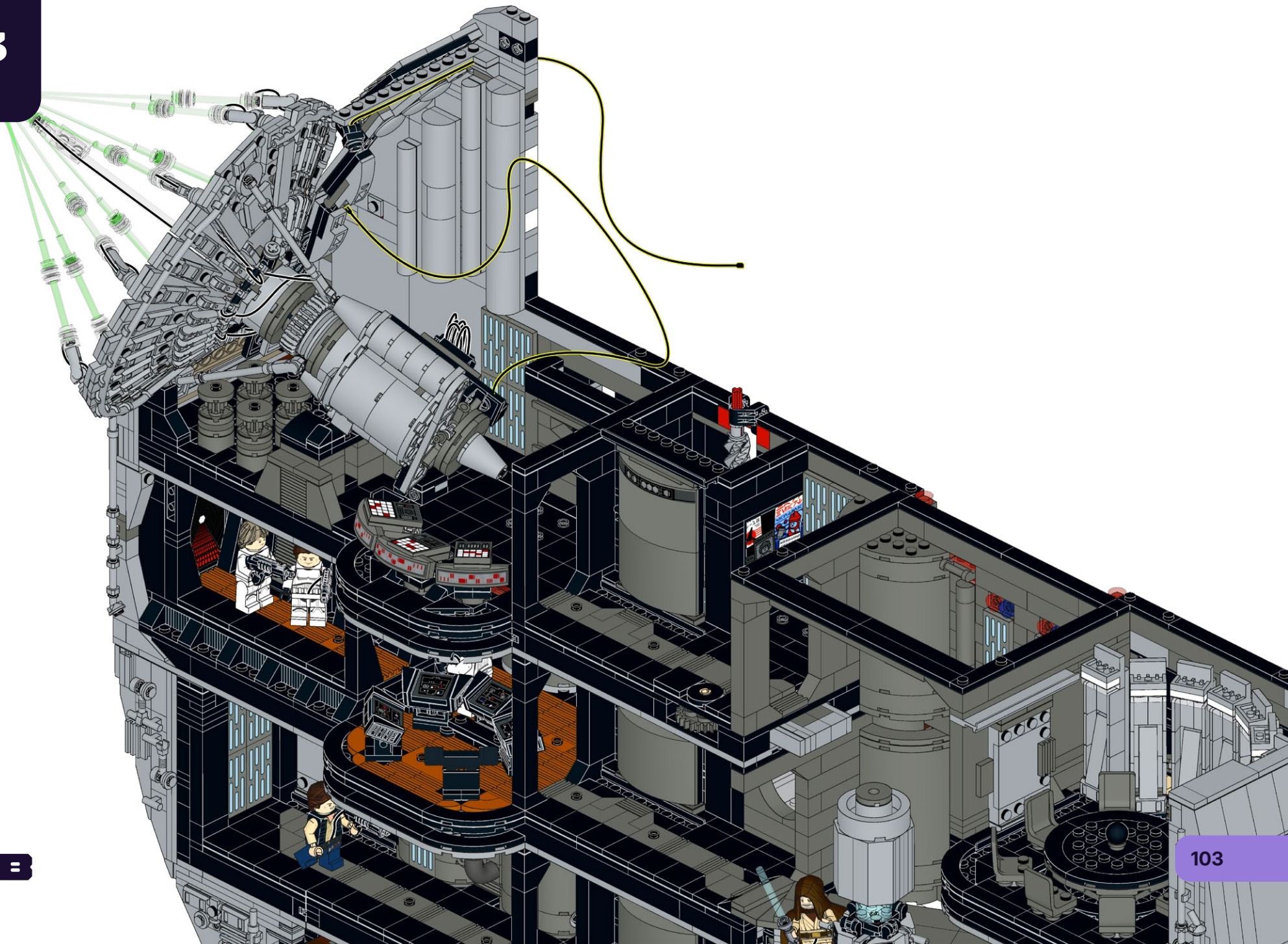

LMB

124

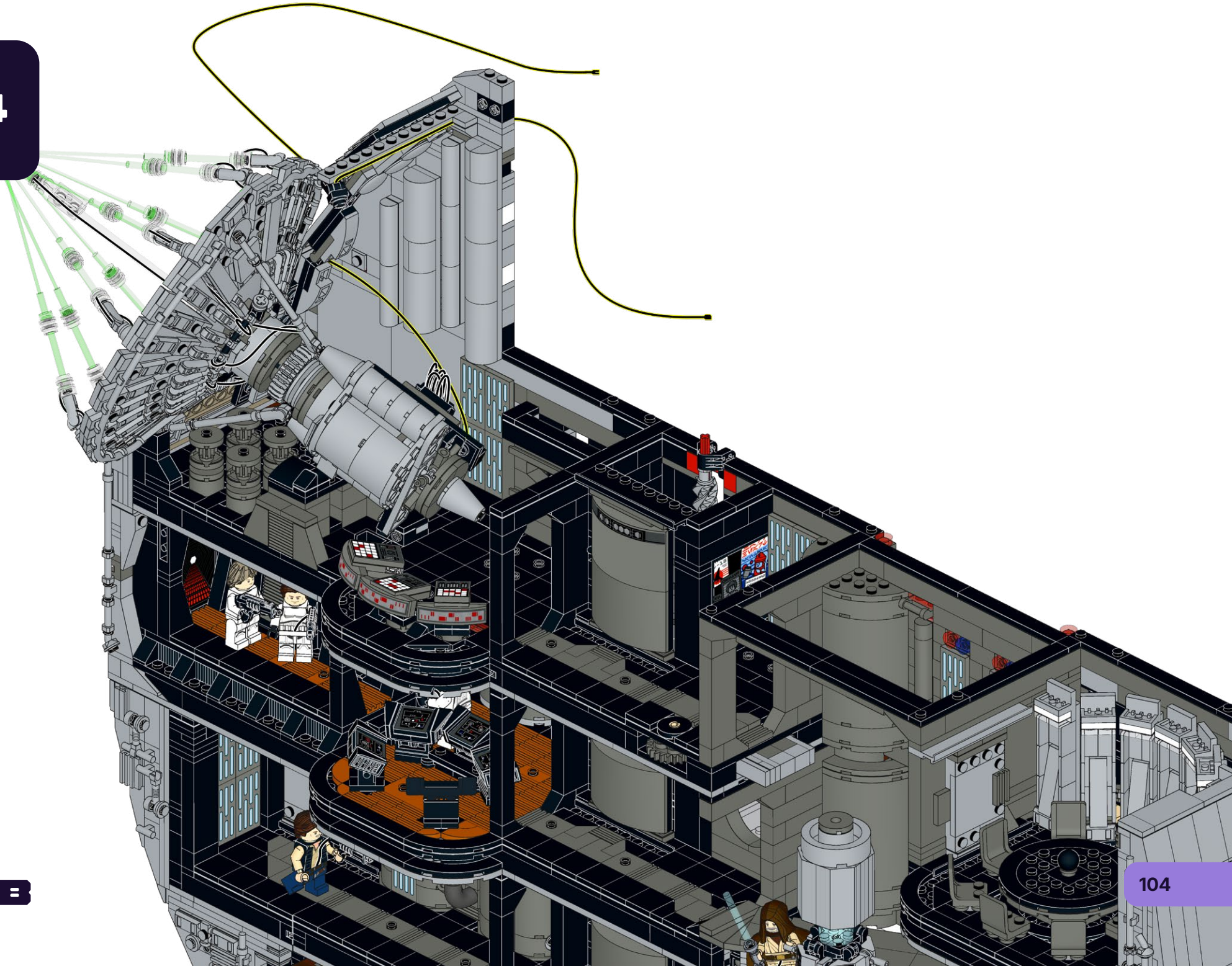

LMB

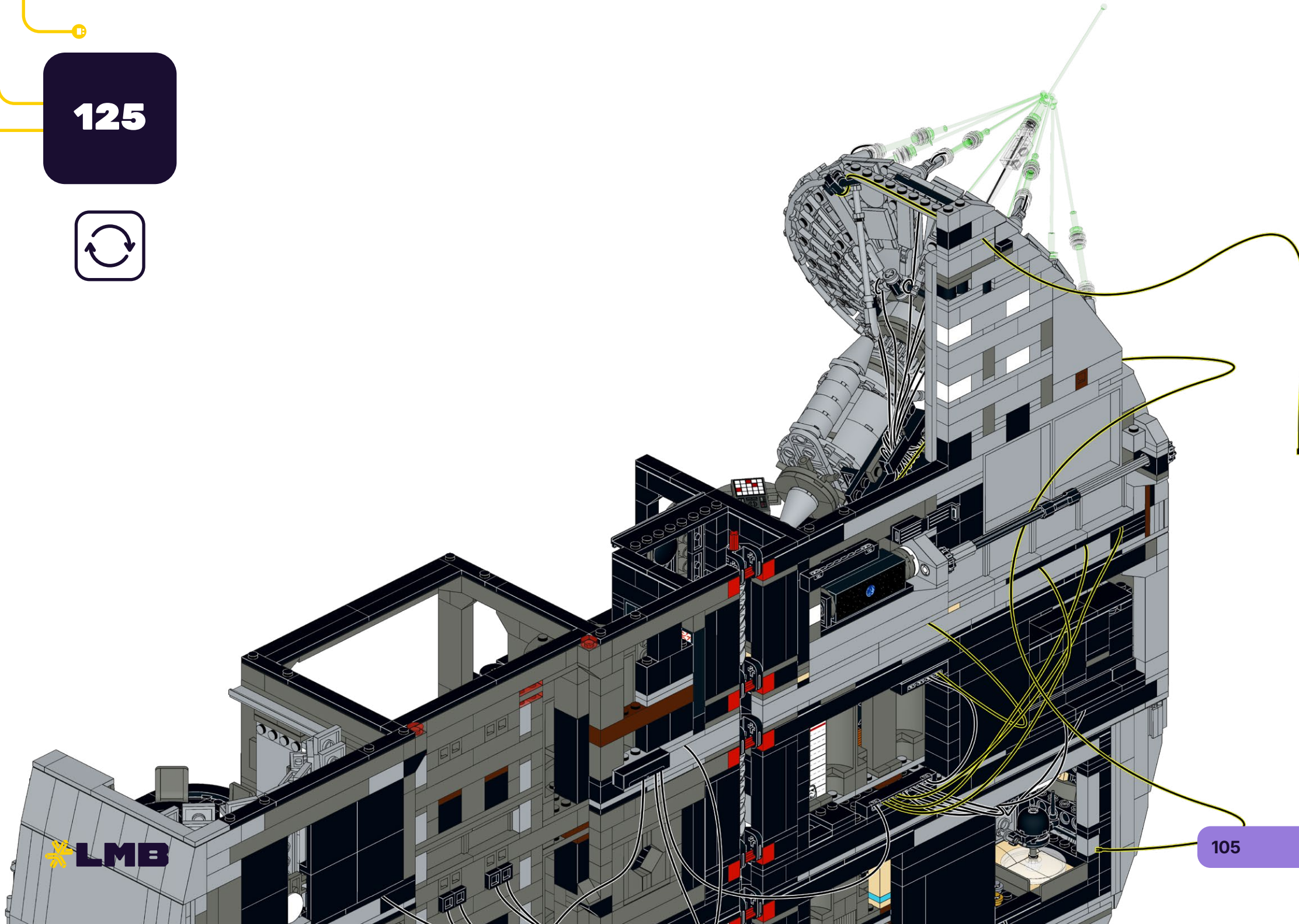

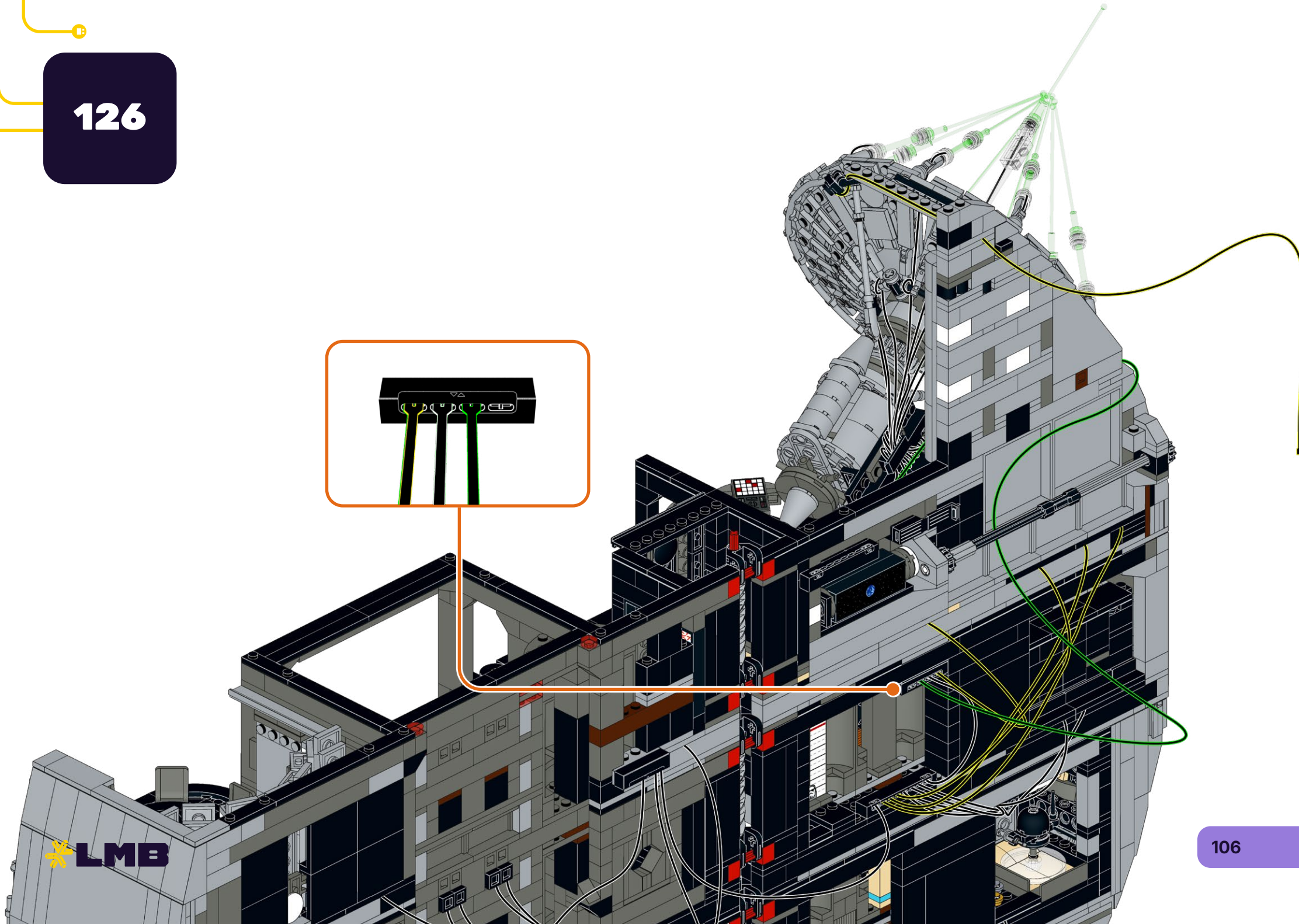

127

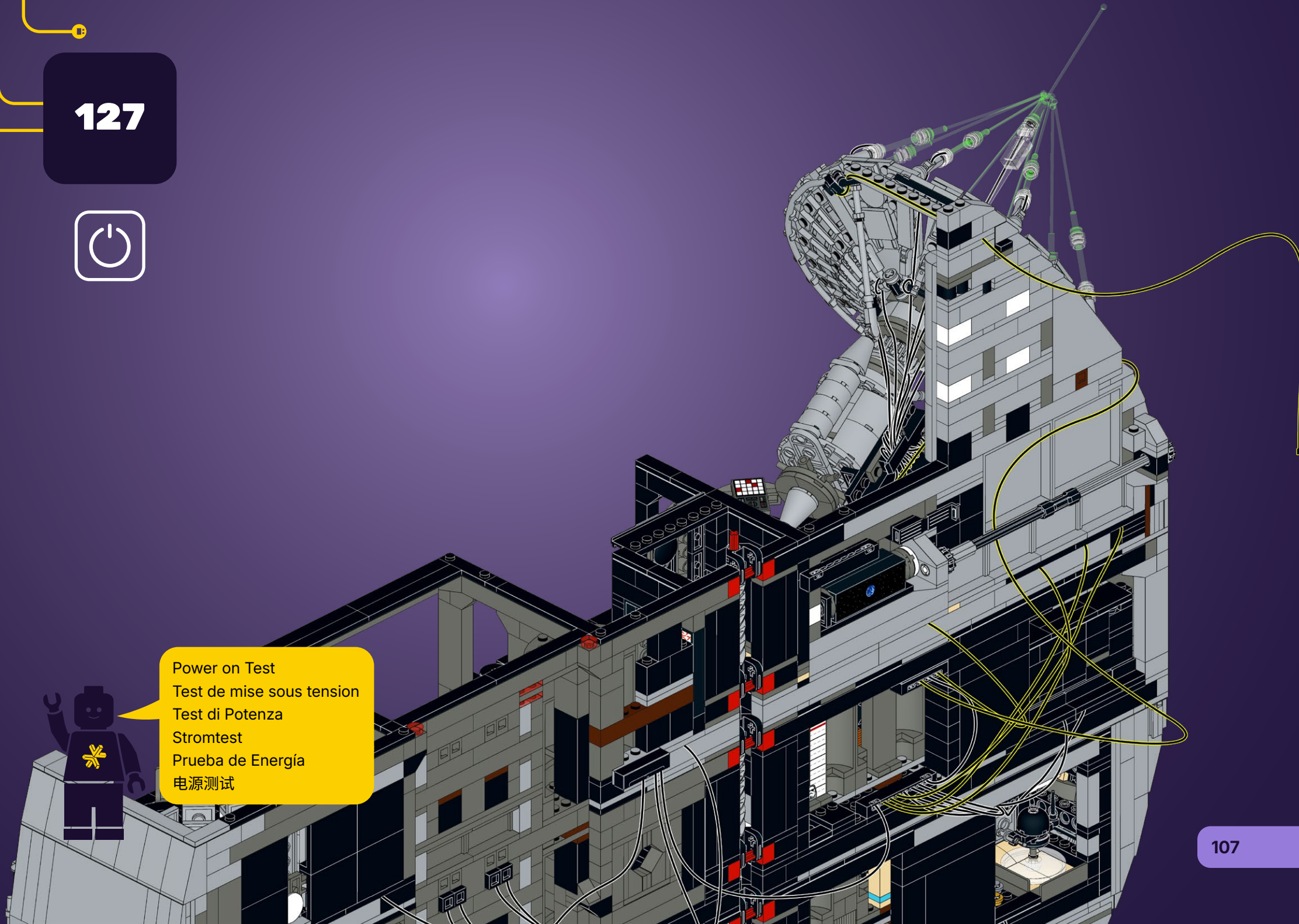
Power on Test
Test de mise sous tension
Test di Potenza
Stromtest
Prueba de Energía
电源测试

128

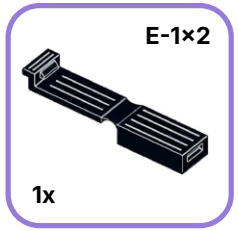

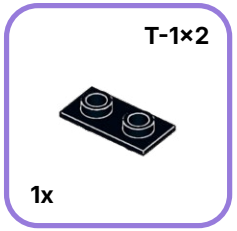

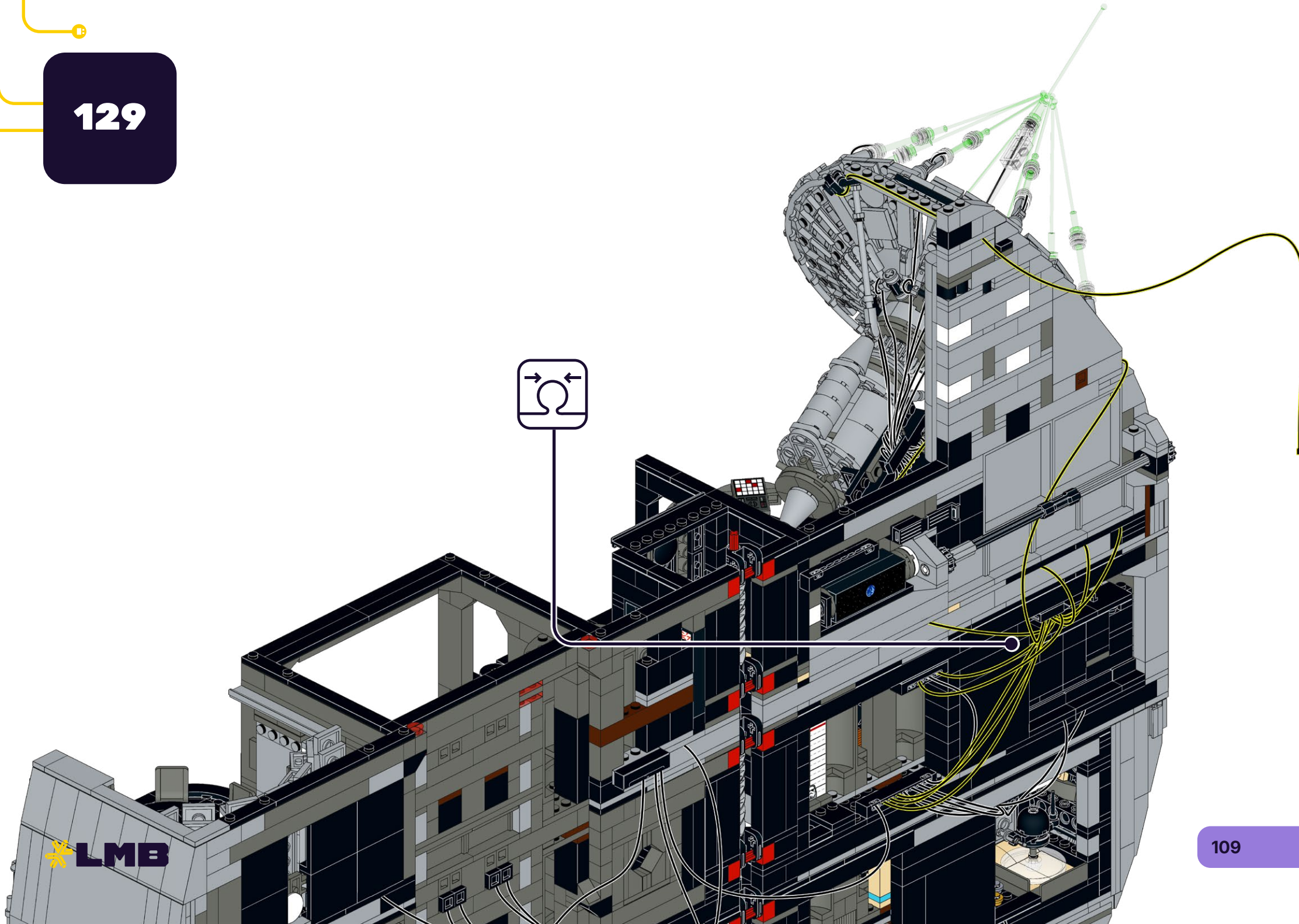

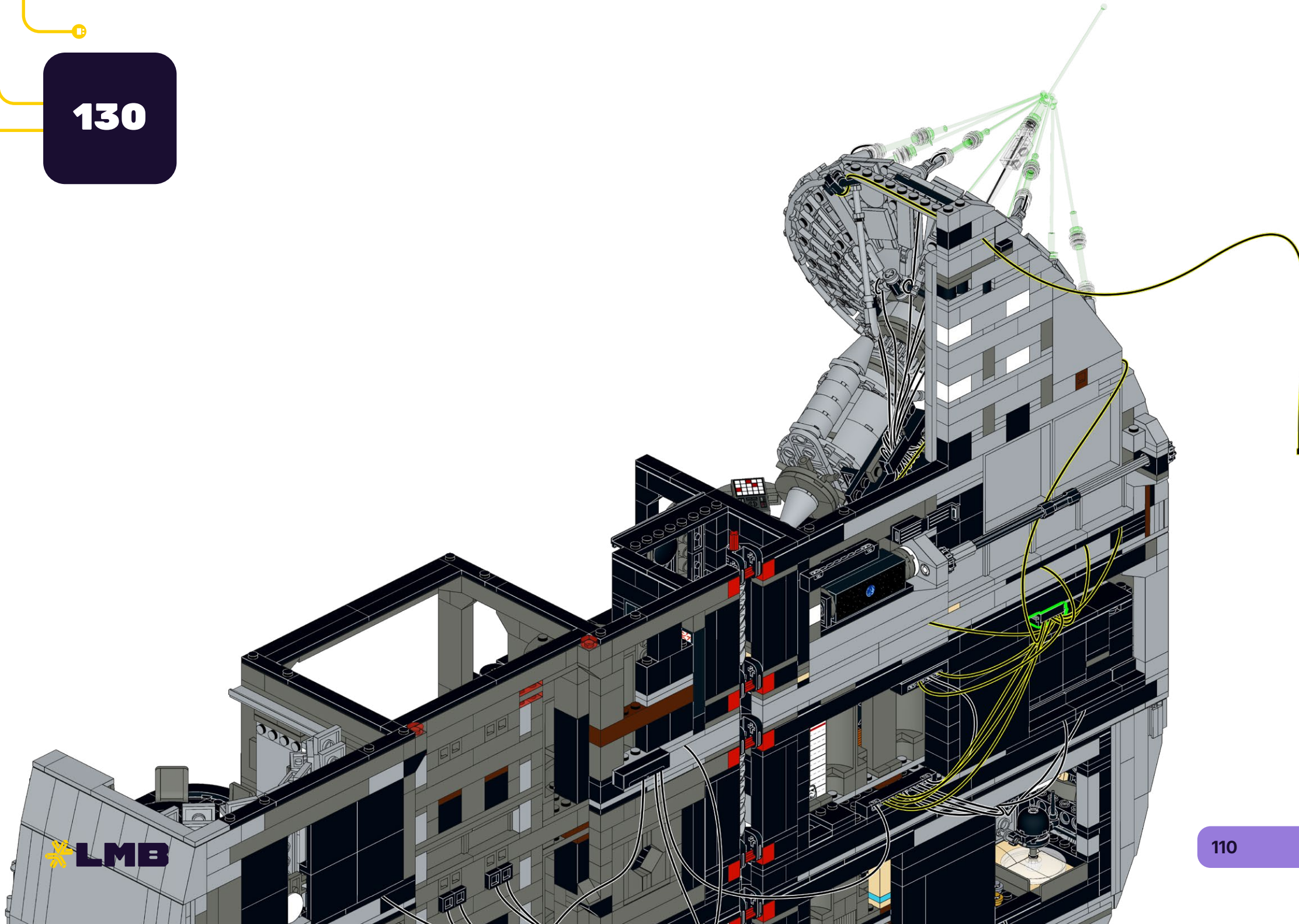

131

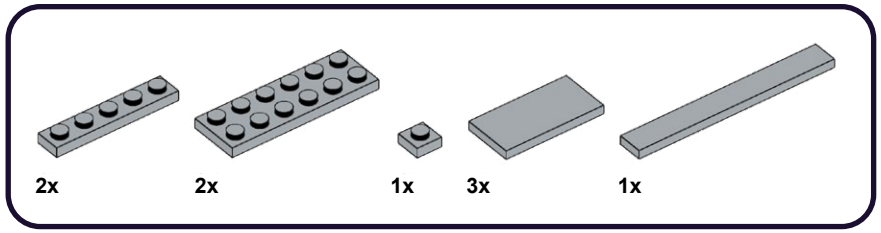

1

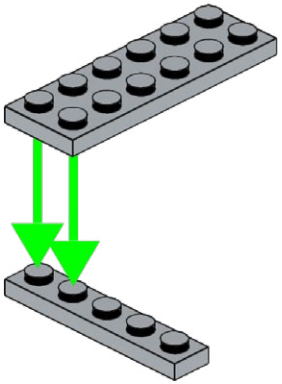

2

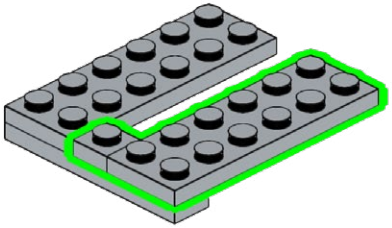

3

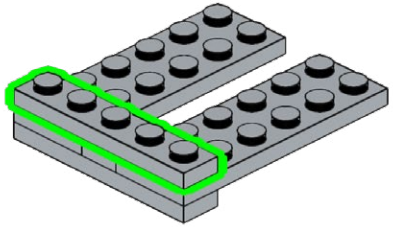

4

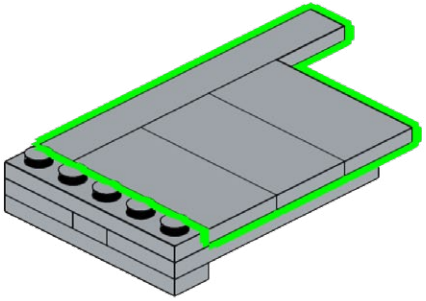

132

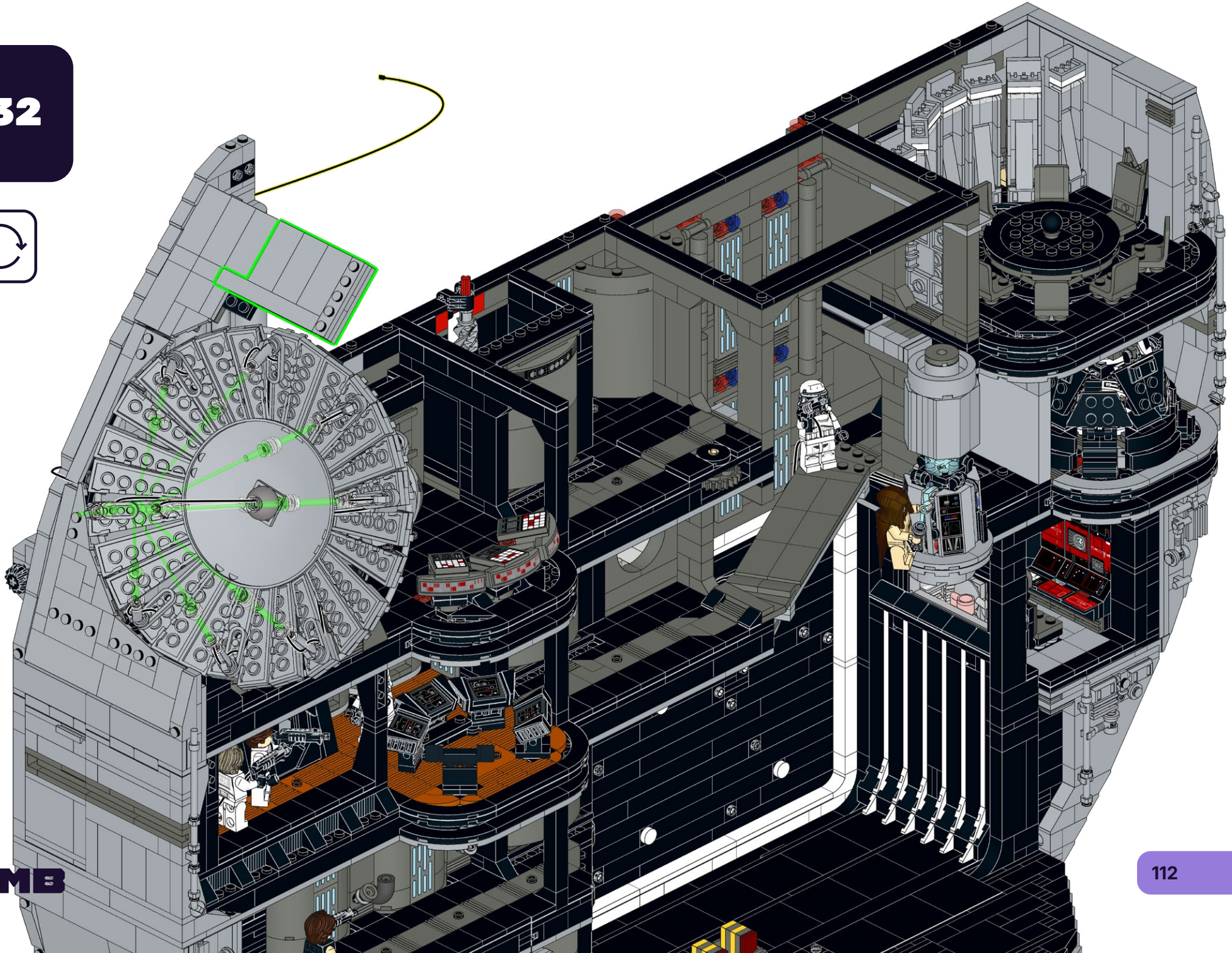

133

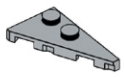

1x

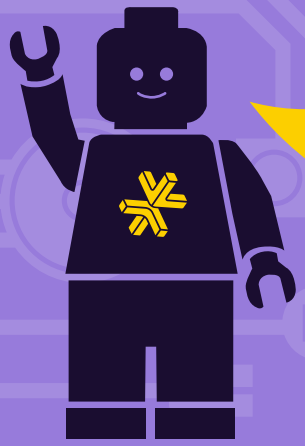

HOLD UP!

You might notice some bags aren't in order, as well as left over pieces, but that's ok! We're changing the way you build LEGO!

ATTENDEZ!

Vous remarquerez peut-être que certains sacs, ainsi que certaines pièces, ne sont pas dans le bon ordre. Mais pas de panique! Nous changeons simplement la façon avec laquelle vous construisez vos LEGO!

ASPETTA!

Potresti notare che alcuni sacchetti non sono in ordine, così come i pezzi avanzati, ma va bene così! Stiamo cambiando il modo in cui costruisci i LEGO!

HALT!

Sie werden möglicherweise bemerken, dass einige tüten durcheinander sind und teile übrig bleiben, aber das ist in Ordnung! Wir ändern die art und weise, wie Sie LEGO bauen!

¡ESPERA!

Es posible que notes que algunas bolsas están fuera de servicio, así como piezas sobrantes, ¡pero está bien! ¡Estamos cambiando la forma en que construyes LEGO!

暂停！

你可能会注意到一些袋子顺序错乱，以及一些剩余的部件，但没关系！我们正在改变你搭建乐高的方式！

Open LEGO® Bag 60

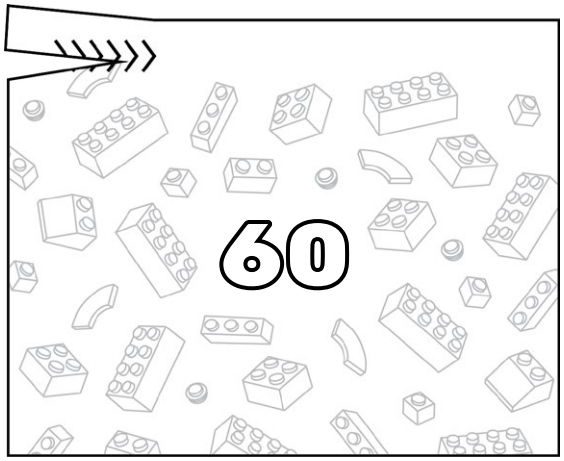

134

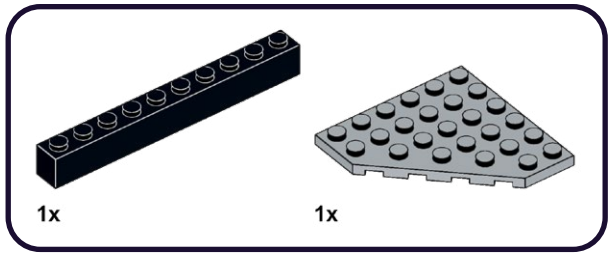

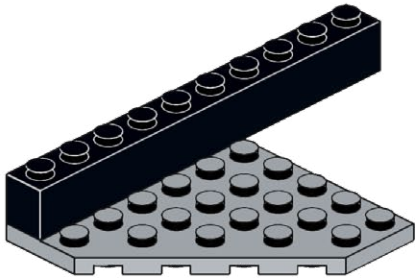

135

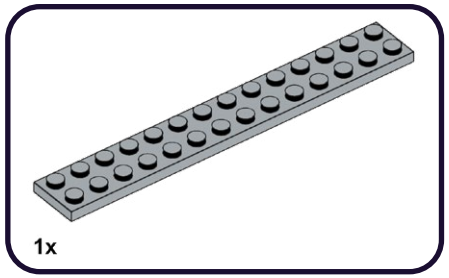

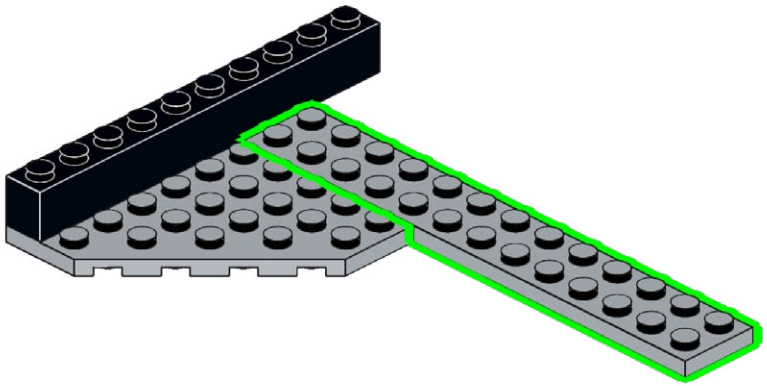

136

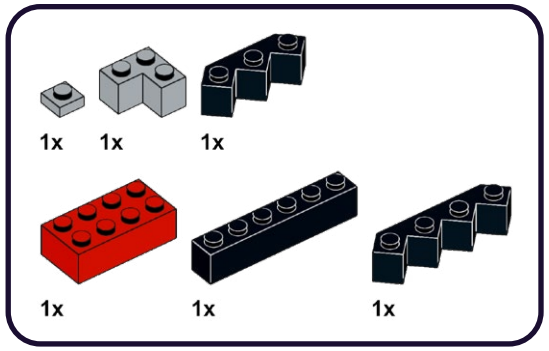

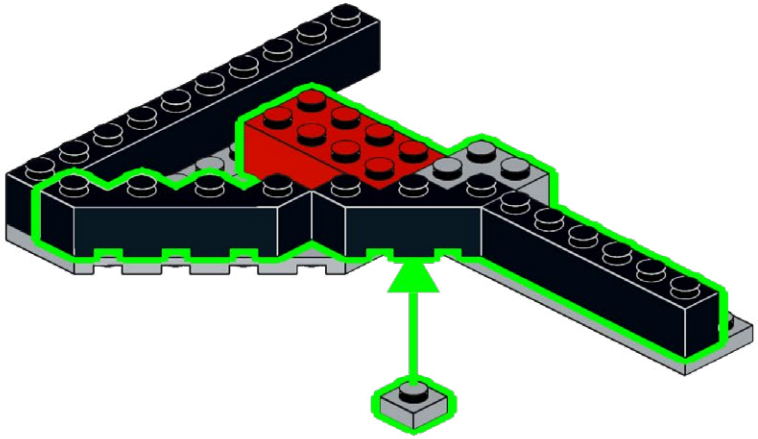

137

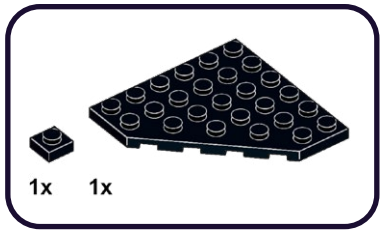

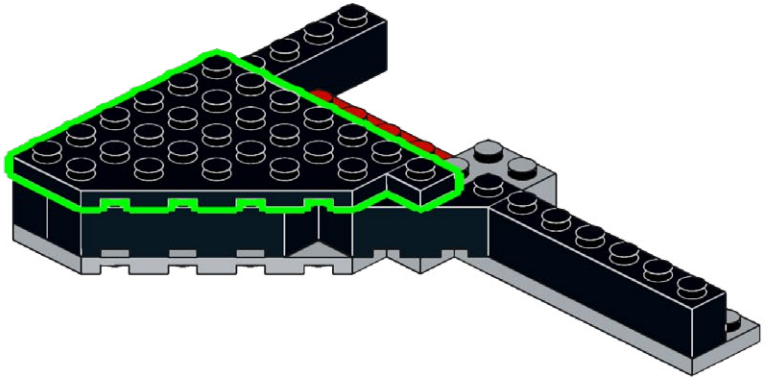

138

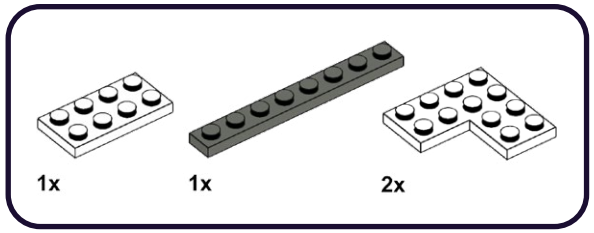

1

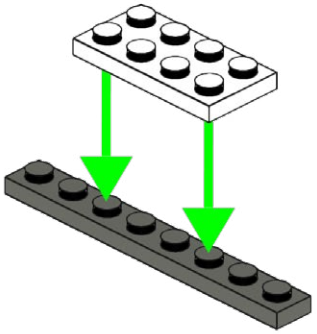

2

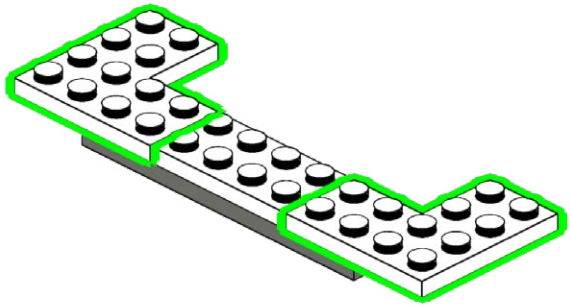

139

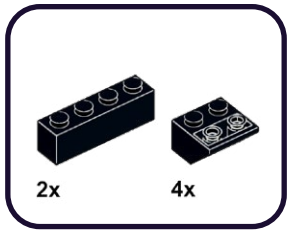

1

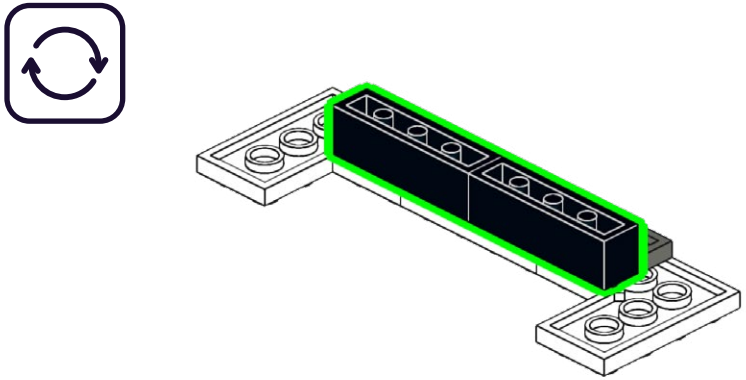

2

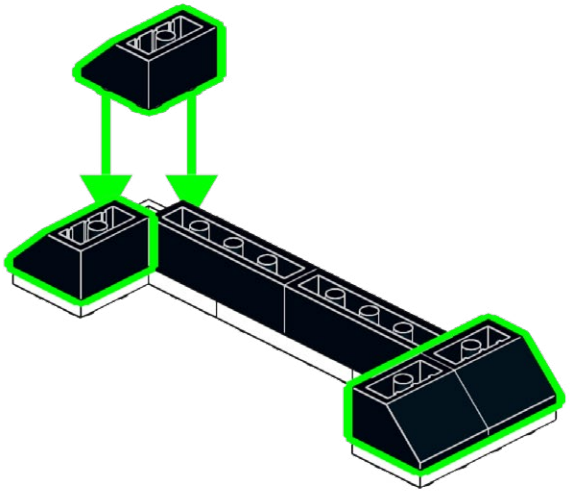

140

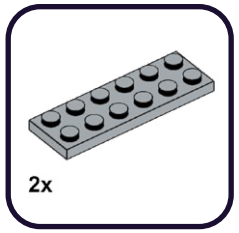

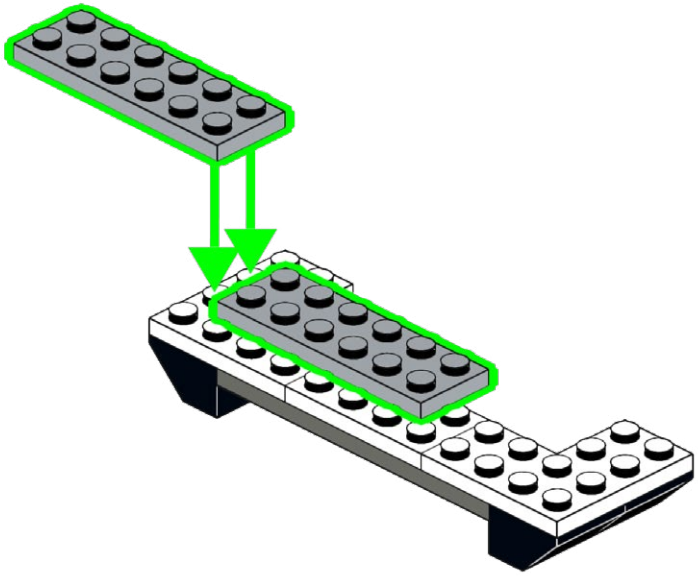

141

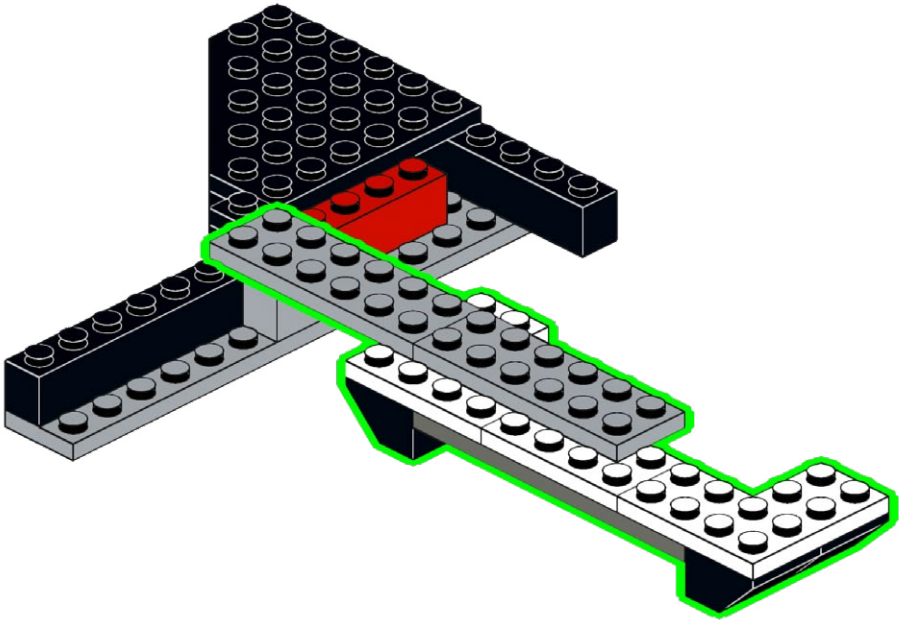

142

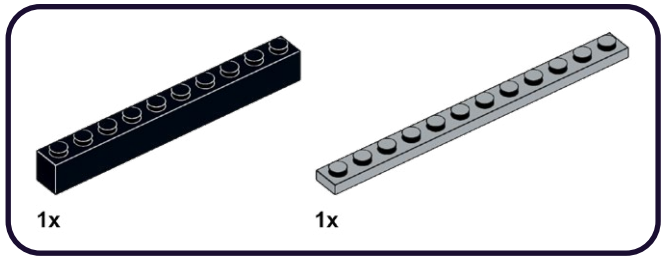

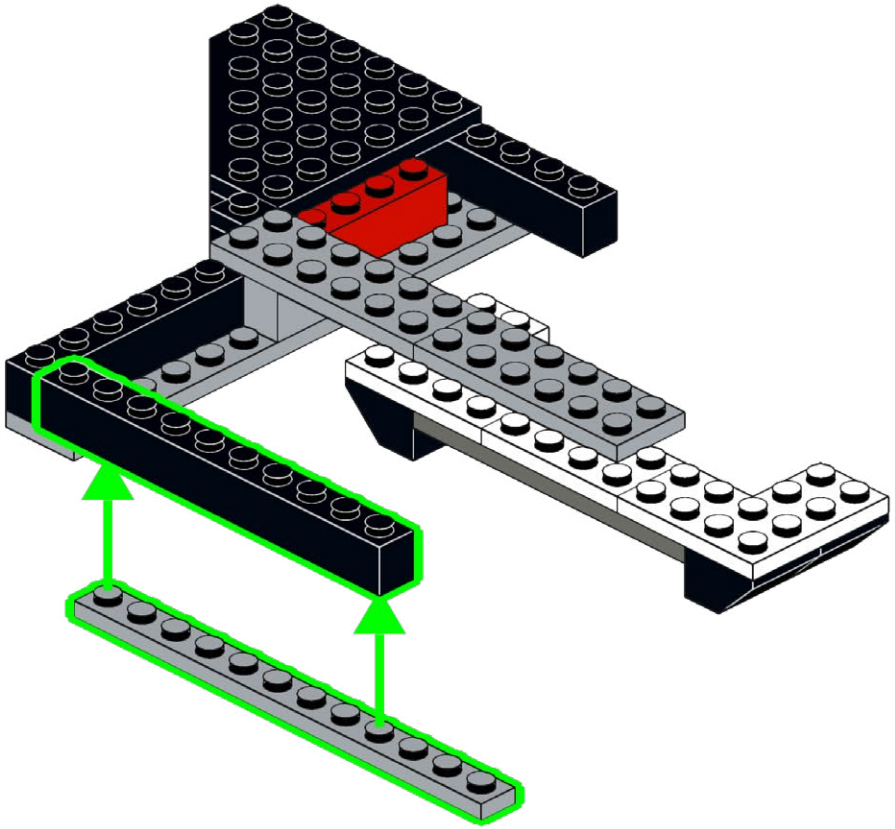

143

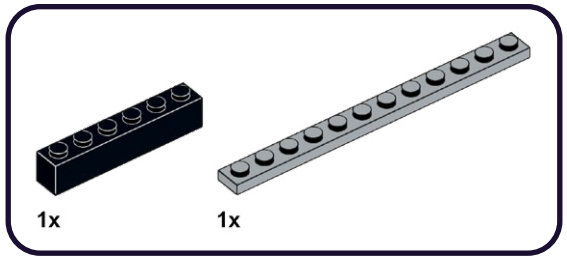

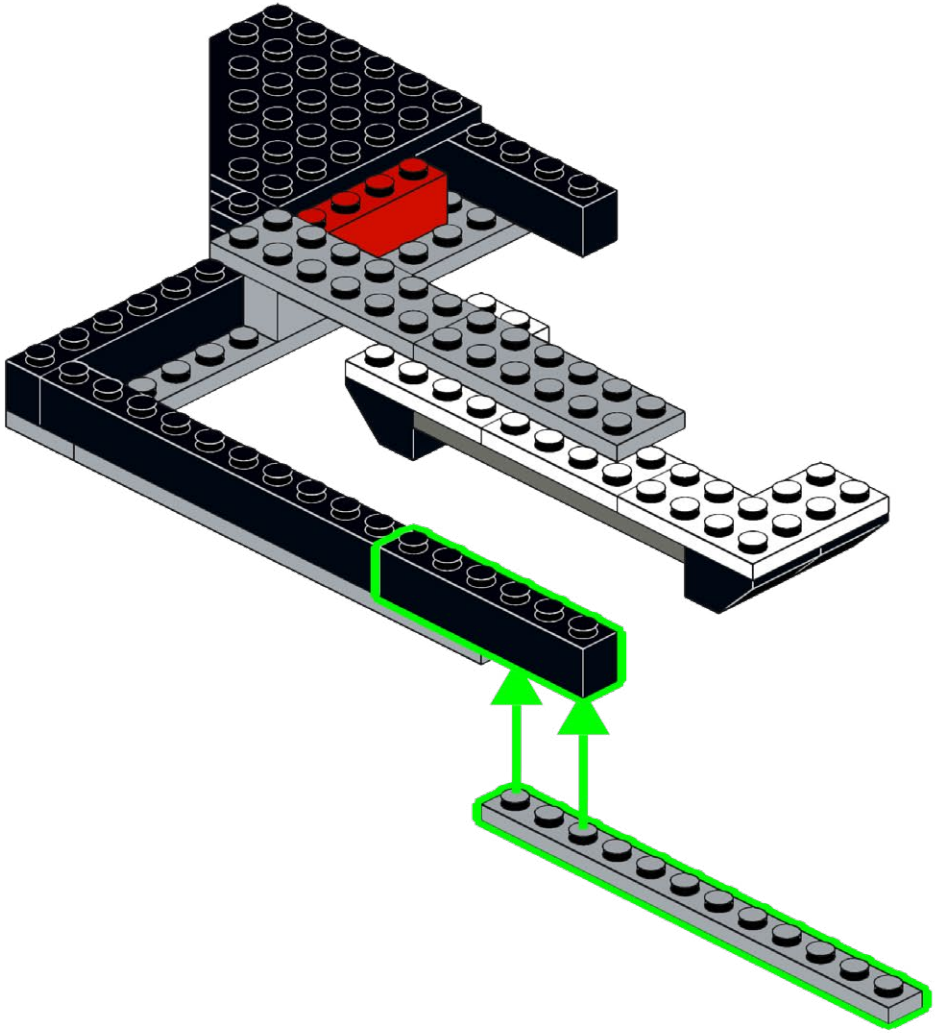

144

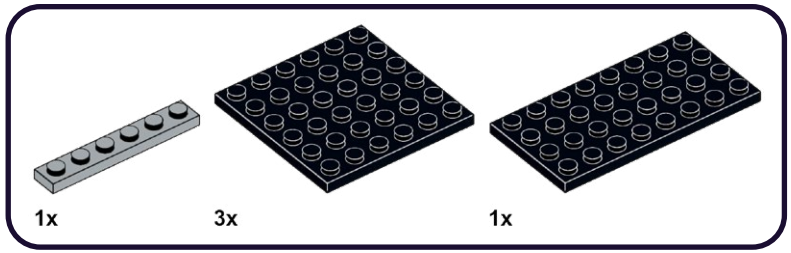

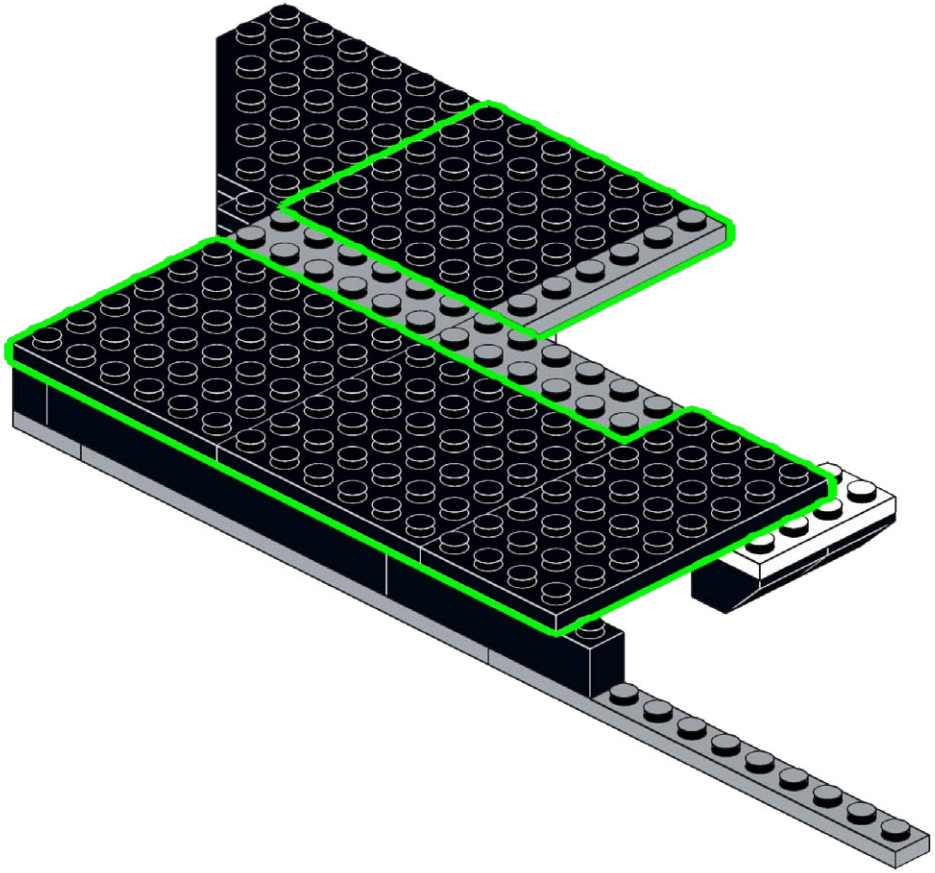

145

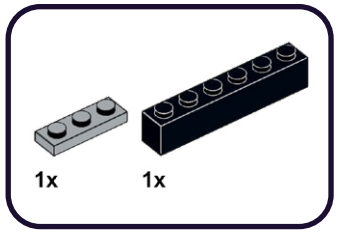

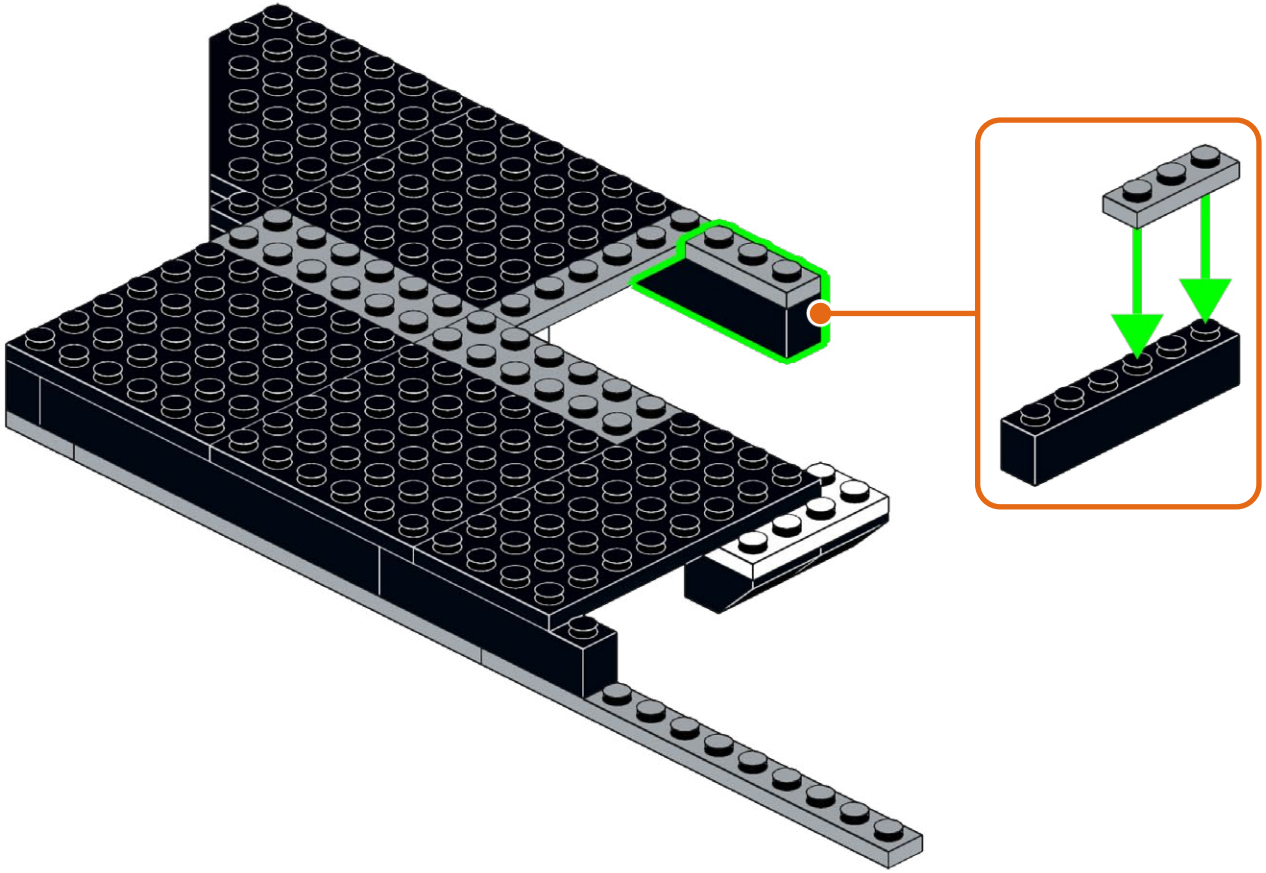

146

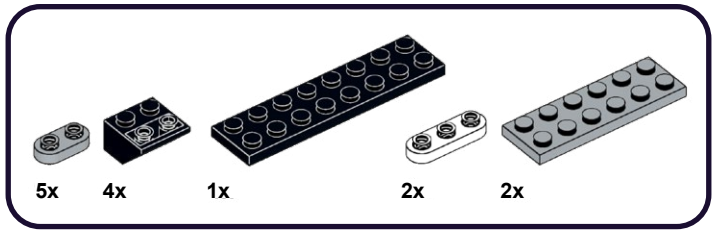

1

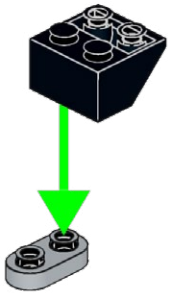

2

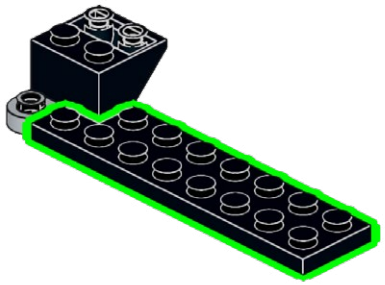

3

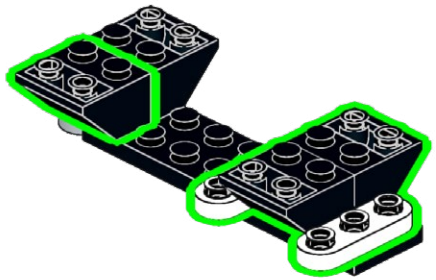

4

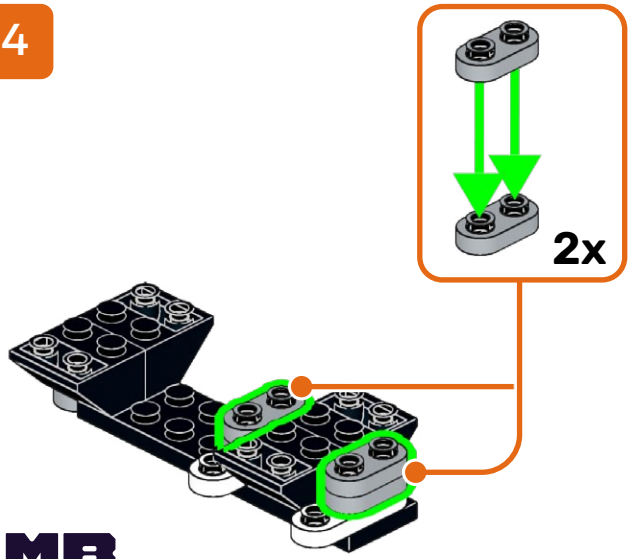

5

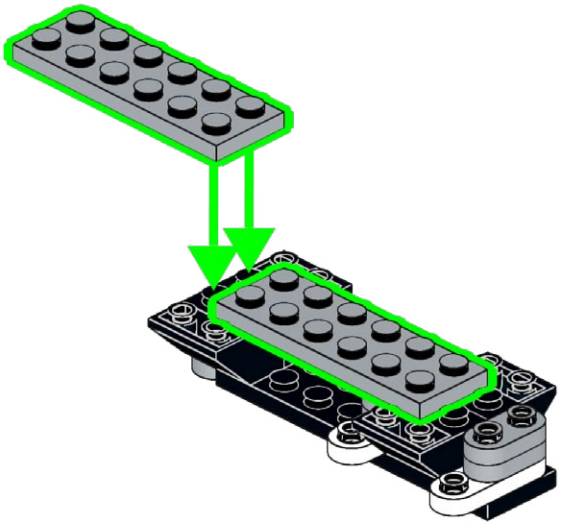

147

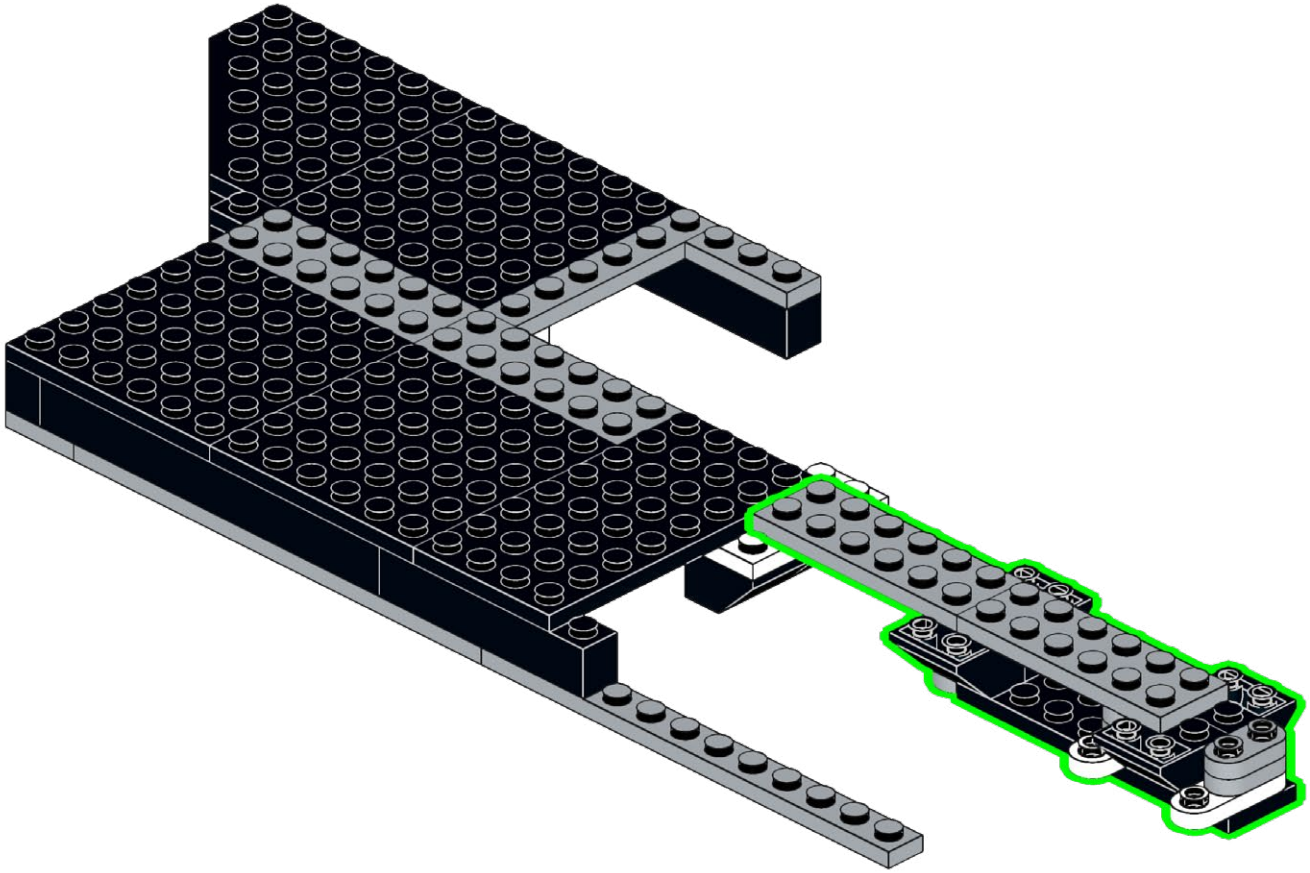

148

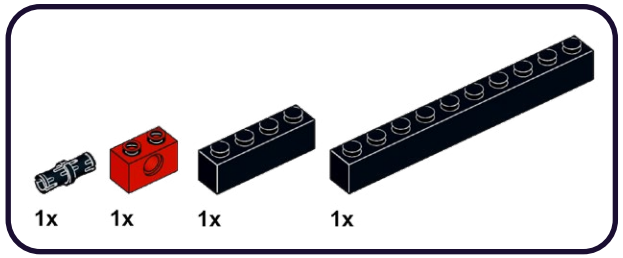

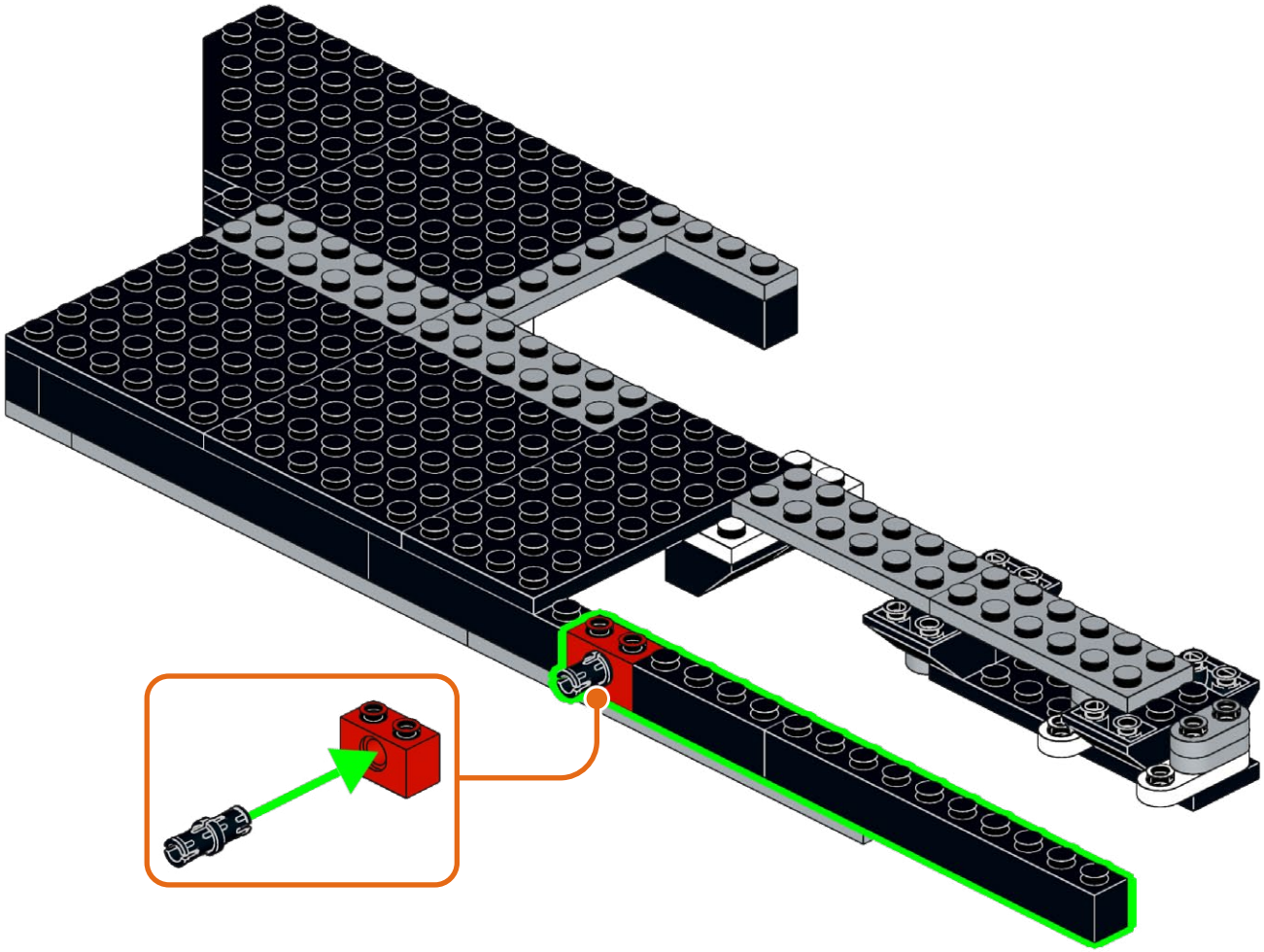

149

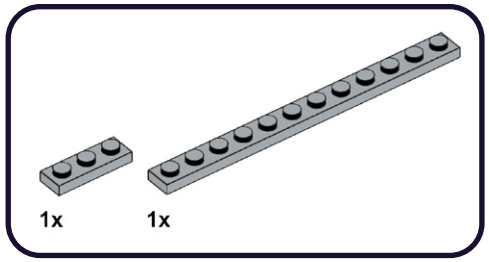

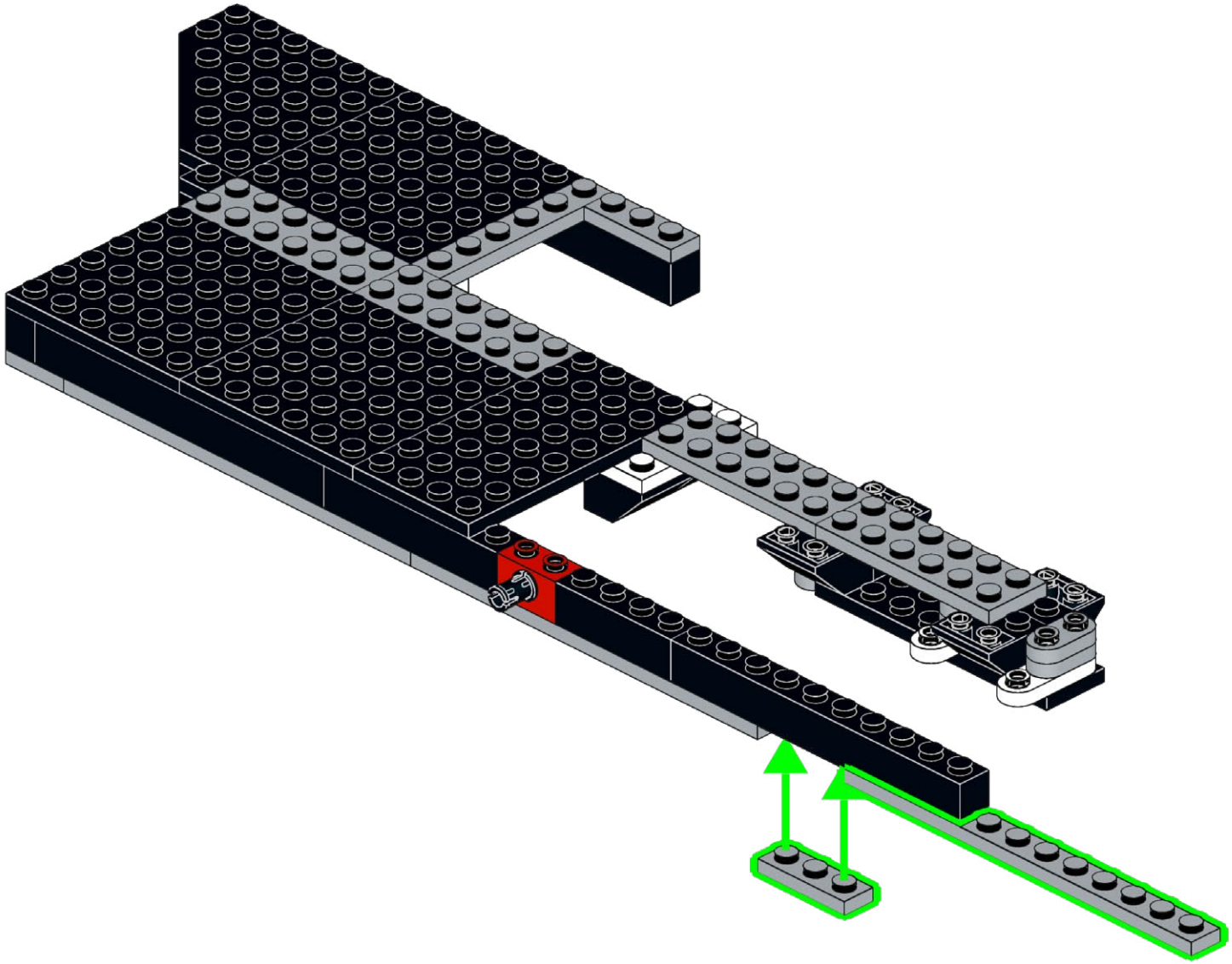

150

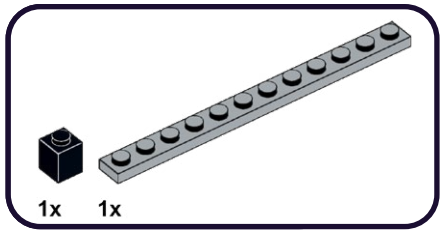

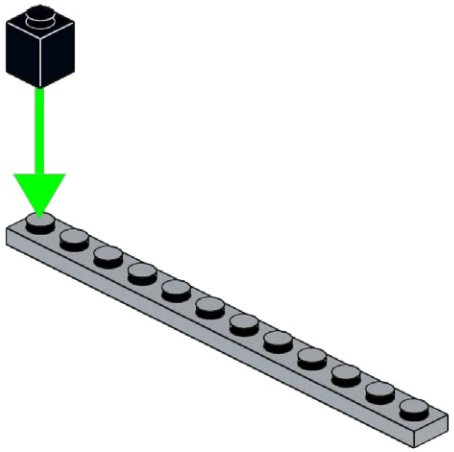

151

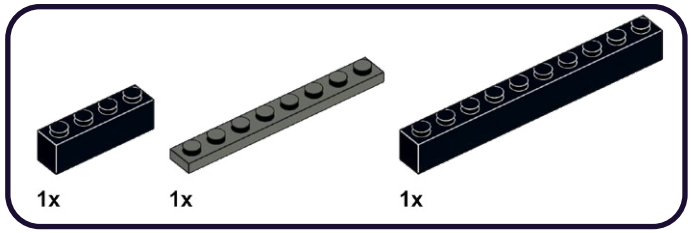

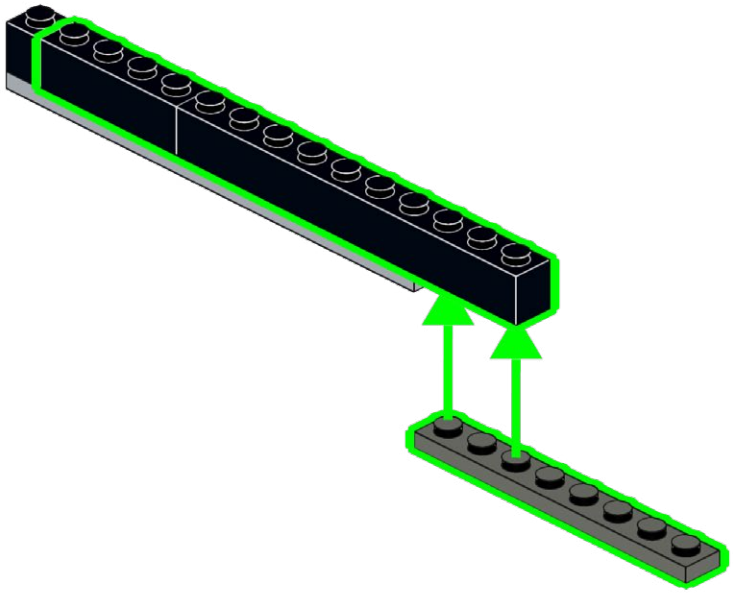

152

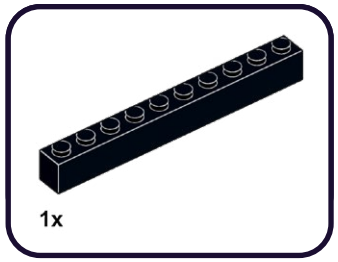

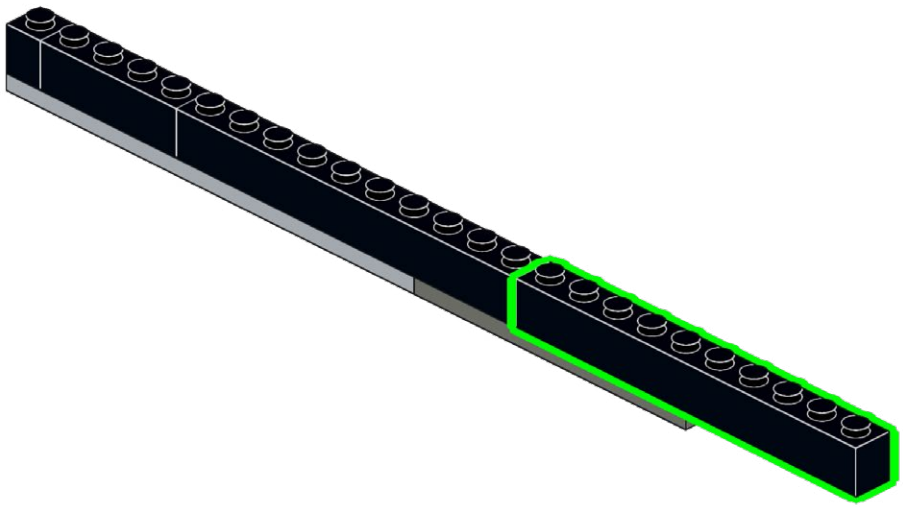

153

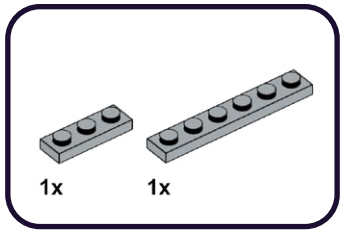

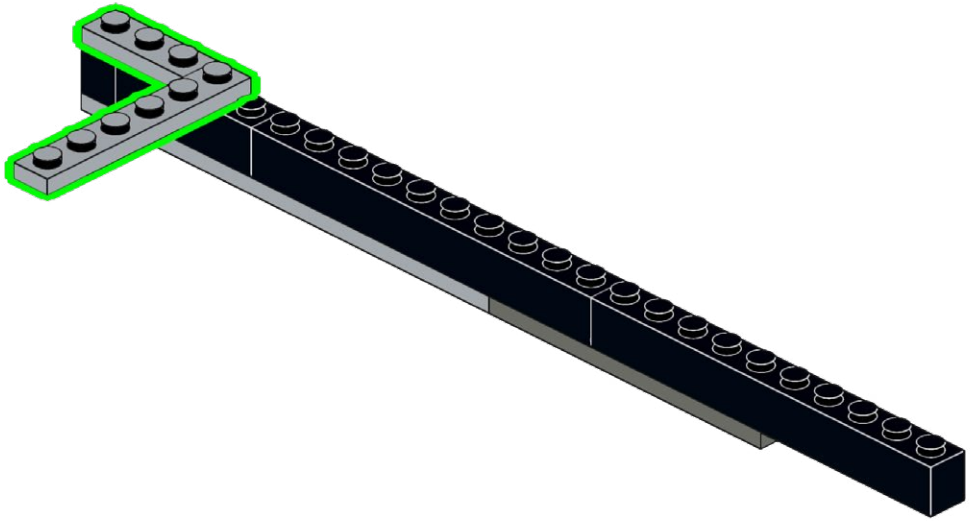

154

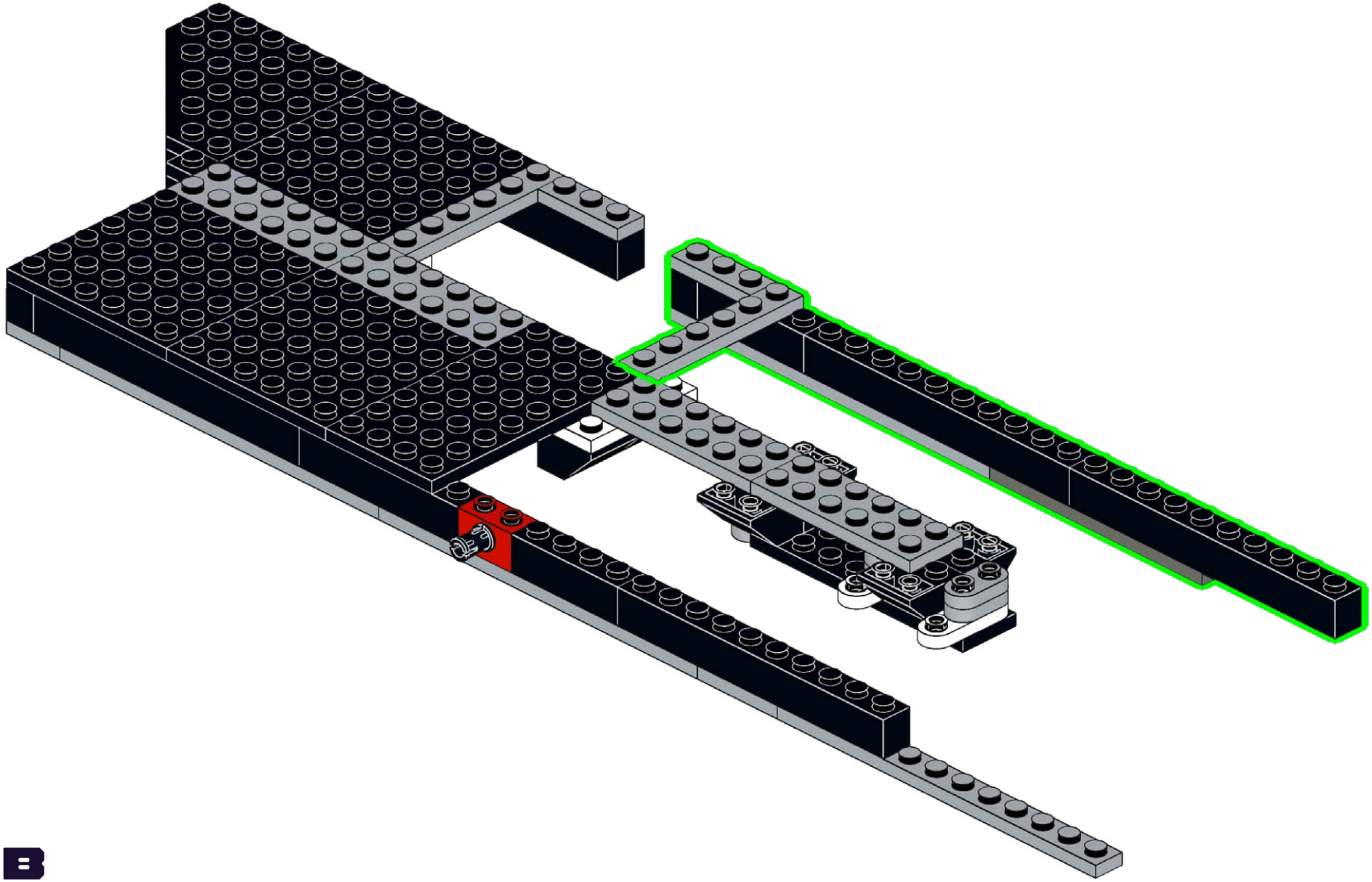

155

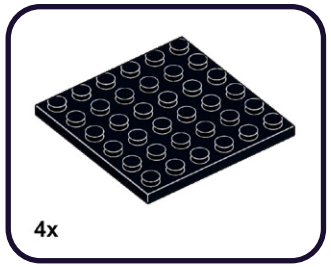

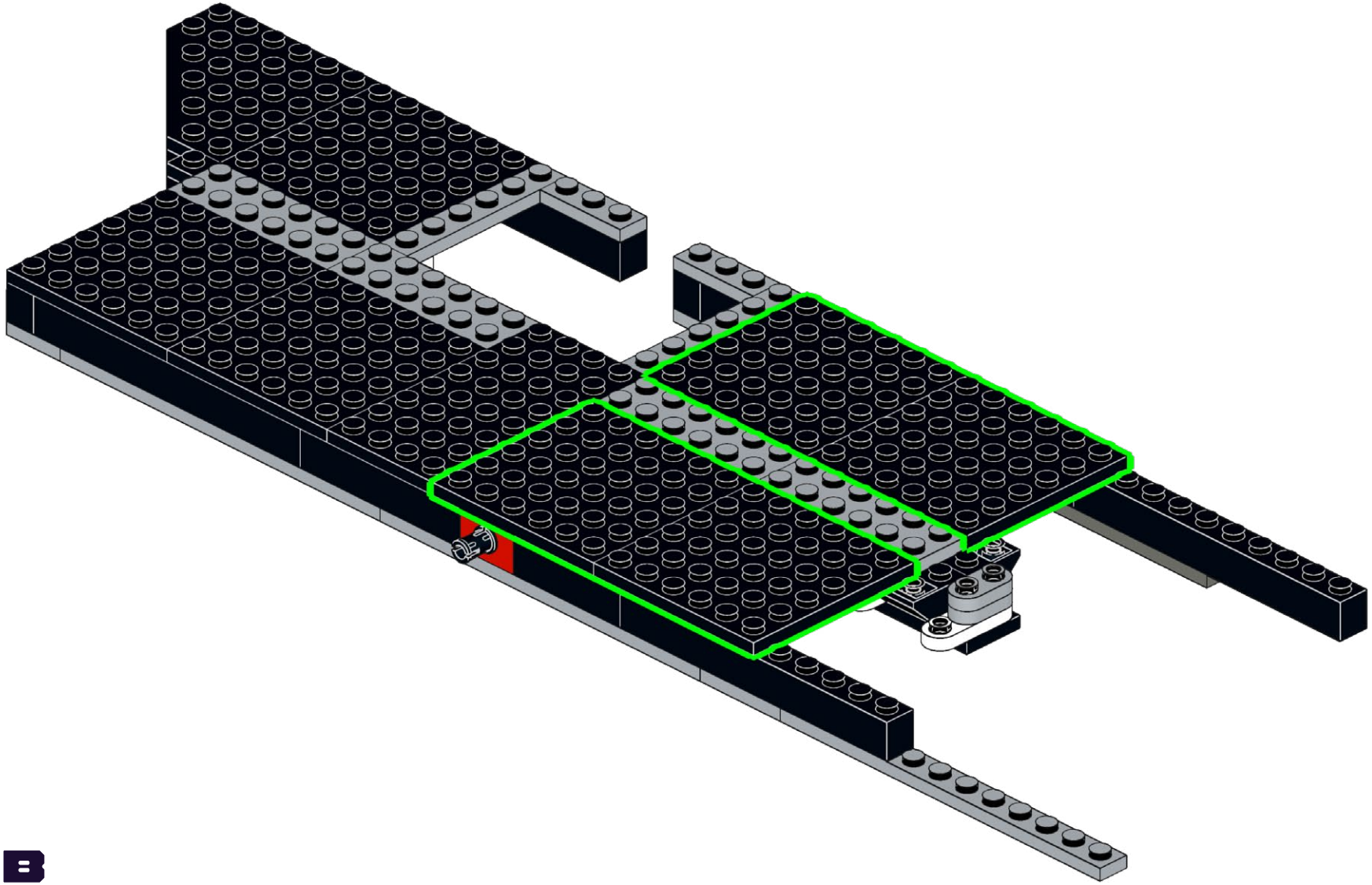

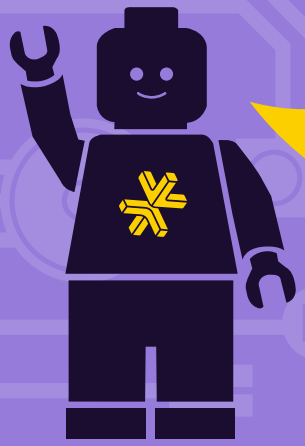

HOLD UP!

You might notice some bags aren't in order, as well as left over pieces, but that's ok! We're changing the way you build LEGO!

ATTENDEZ!

Vous remarquerez peut-être que certains sacs, ainsi que certaines pièces, ne sont pas dans le bon ordre. Mais pas de panique! Nous changeons simplement la façon avec laquelle vous construisez vos LEGO!

ASPETTA!

Potresti notare che alcuni sacchetti non sono in ordine, così come i pezzi avanzati, ma va bene così! Stiamo cambiando il modo in cui costruisci i LEGO!

HALT!

Sie werden möglicherweise bemerken, dass einige tüten durcheinander sind und teile übrig bleiben, aber das ist in Ordnung! Wir ändern die art und weise, wie Sie LEGO bauen!

¡ESPERA!

Es posible que notes que algunas bolsas están fuera de servicio, así como piezas sobrantes, ¡pero está bien! ¡Estamos cambiando la forma en que construyes LEGO!

暂停！

你可能会注意到一些袋子顺序错乱，以及一些剩余的部件，但没关系！我们正在改变你搭建乐高的方式！

Open LEGO® Bag 61

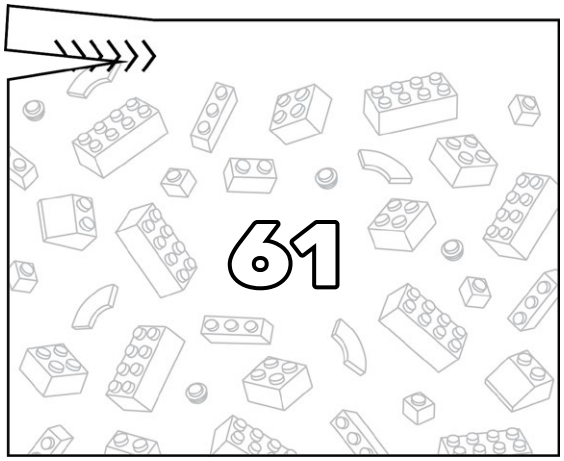

156

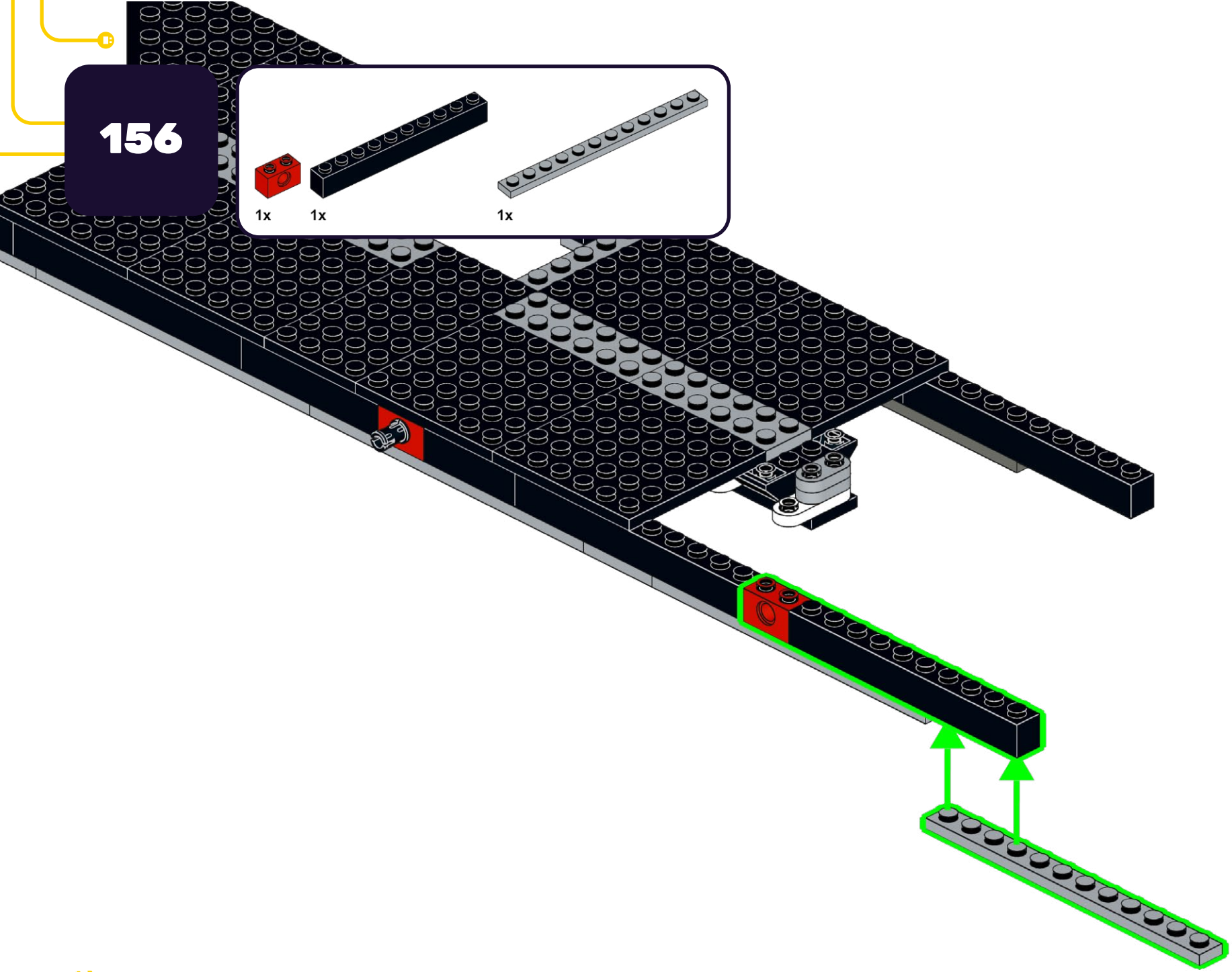

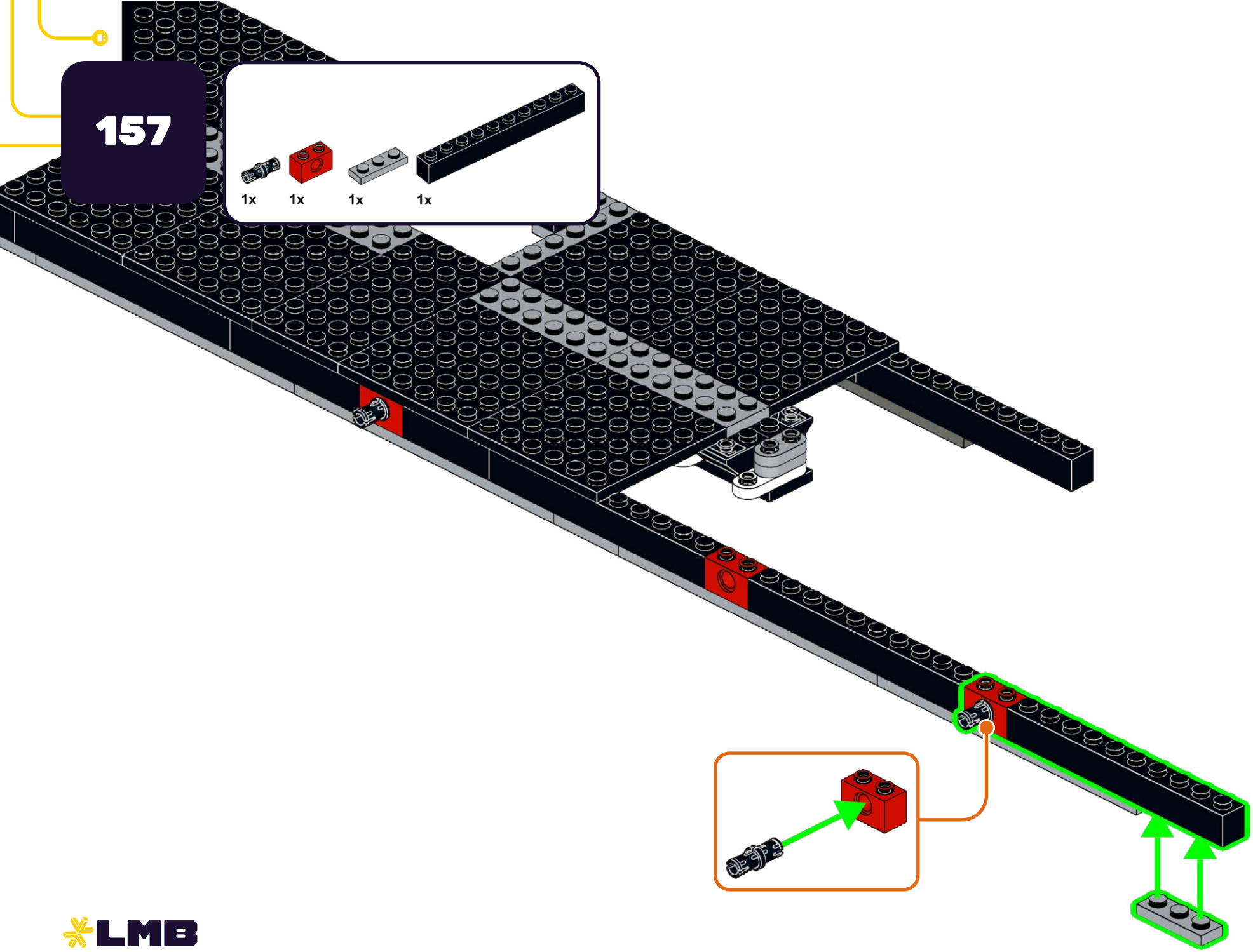
157
1x
1x
1x
1x

158

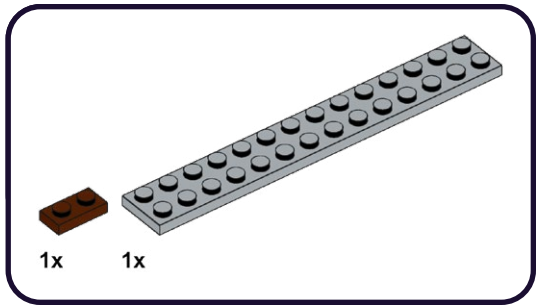

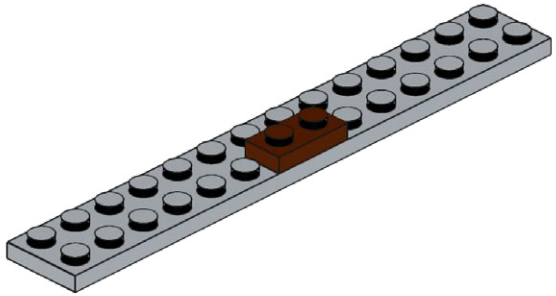

159

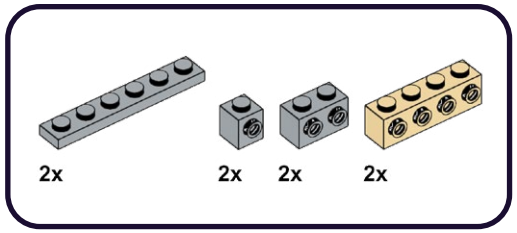

1

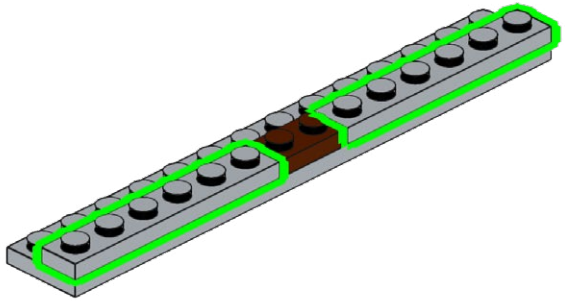

2

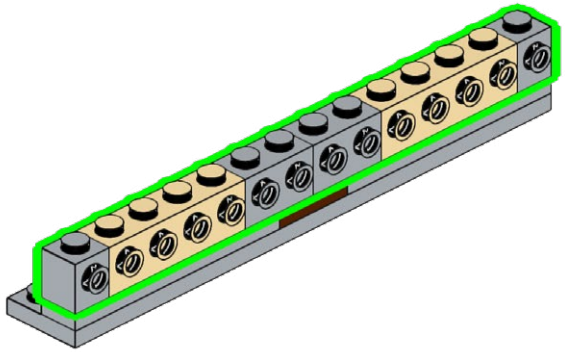

160

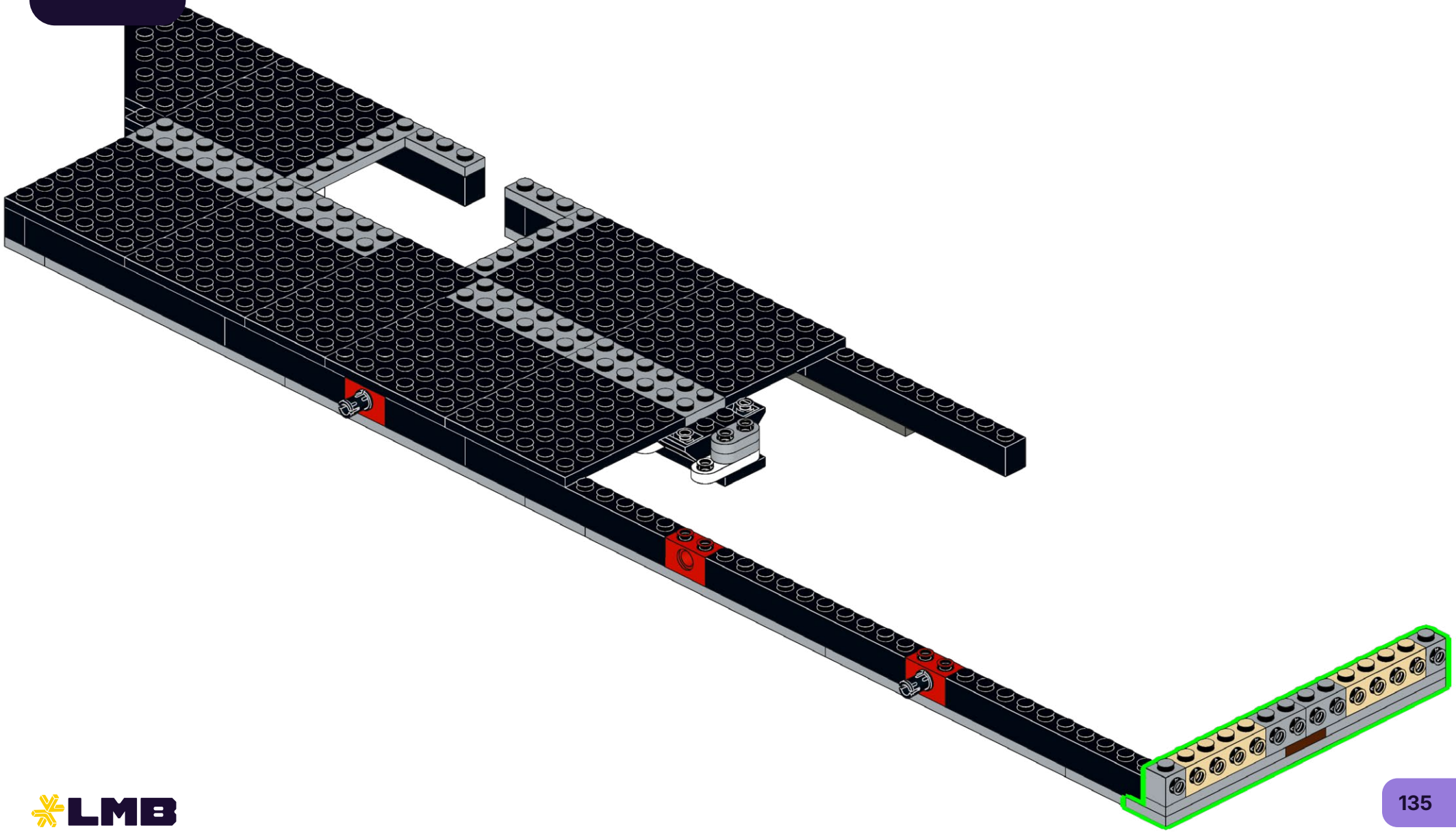

161

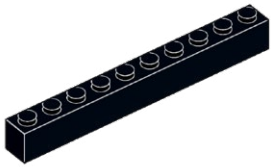

1x

162

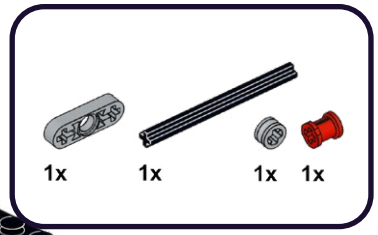

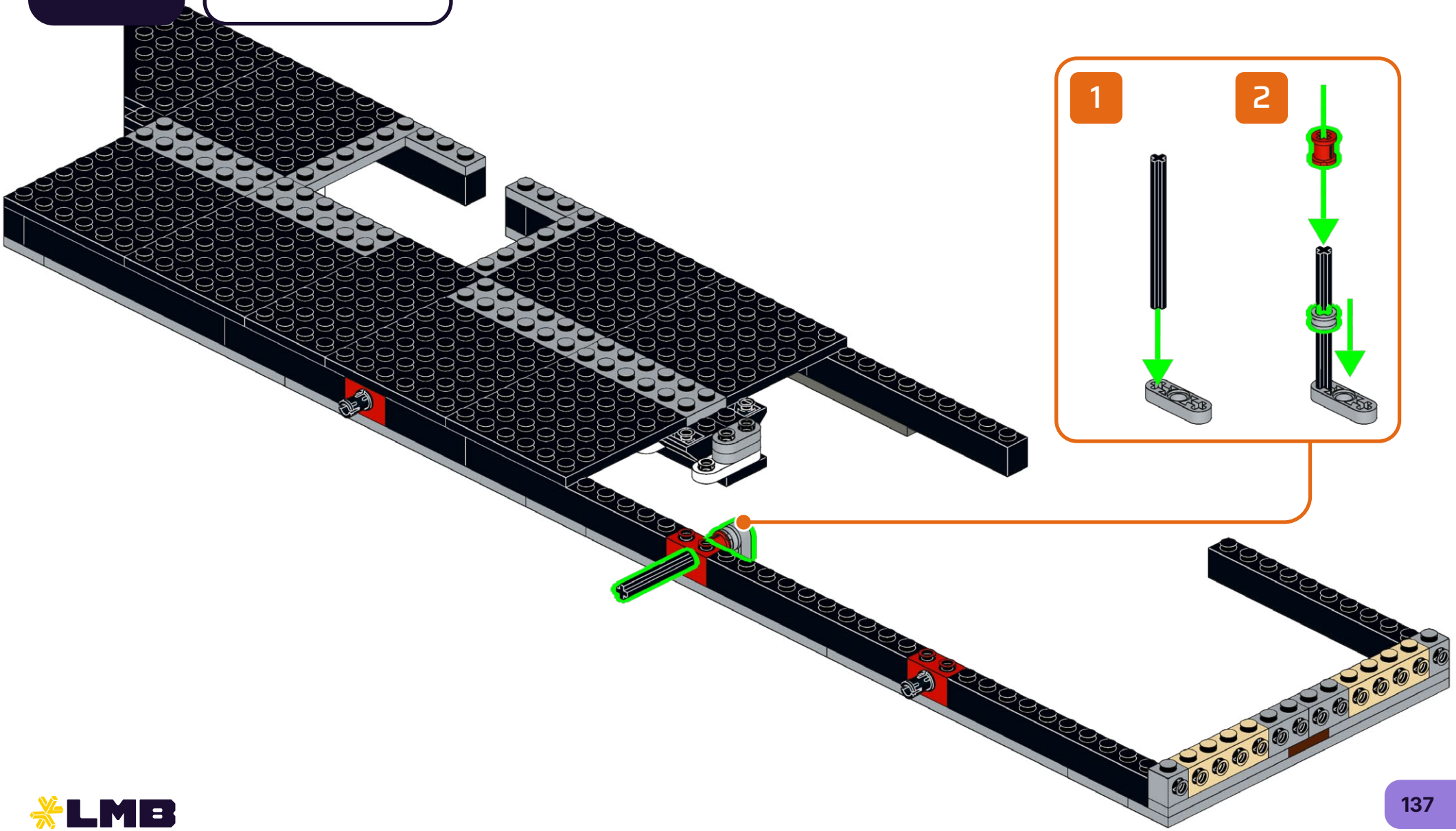

163

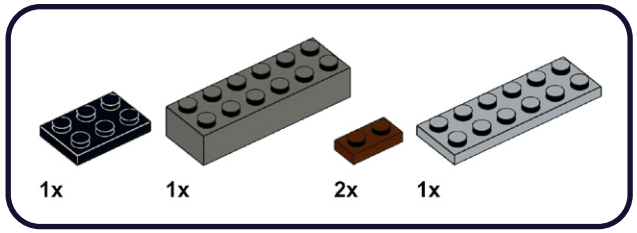

1

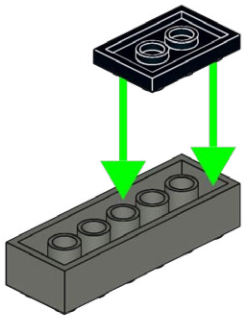

2

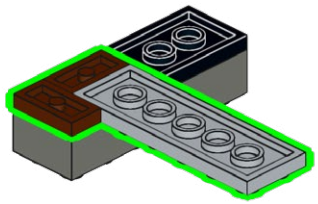

164

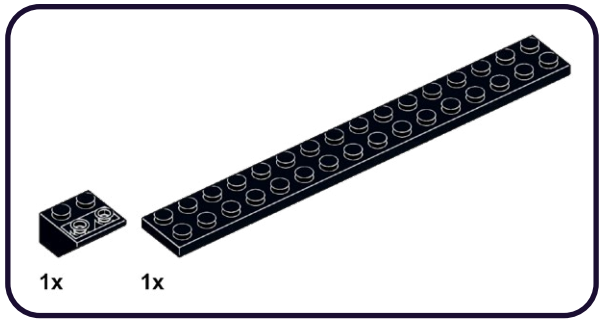

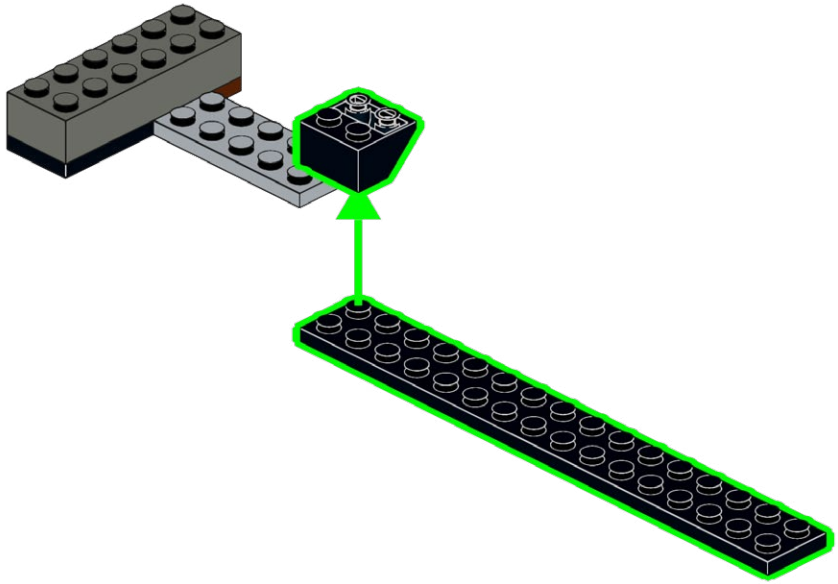

165

3x

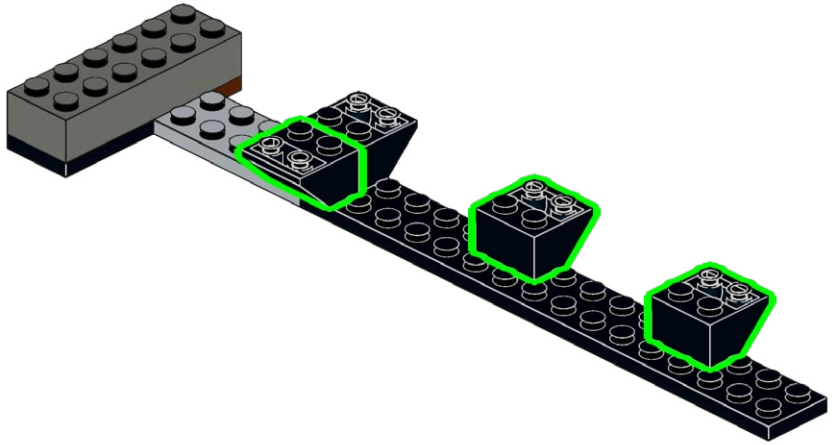

166

2x

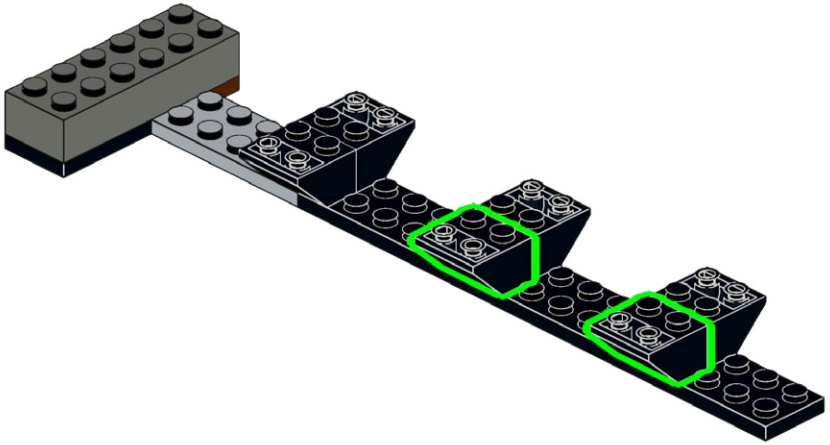

167

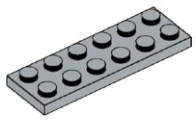

4x

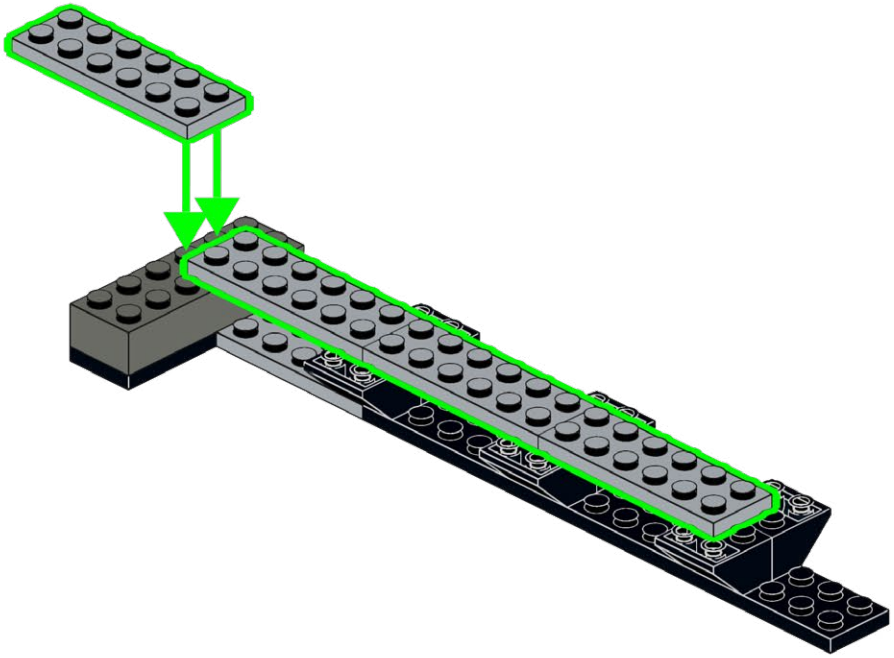

168

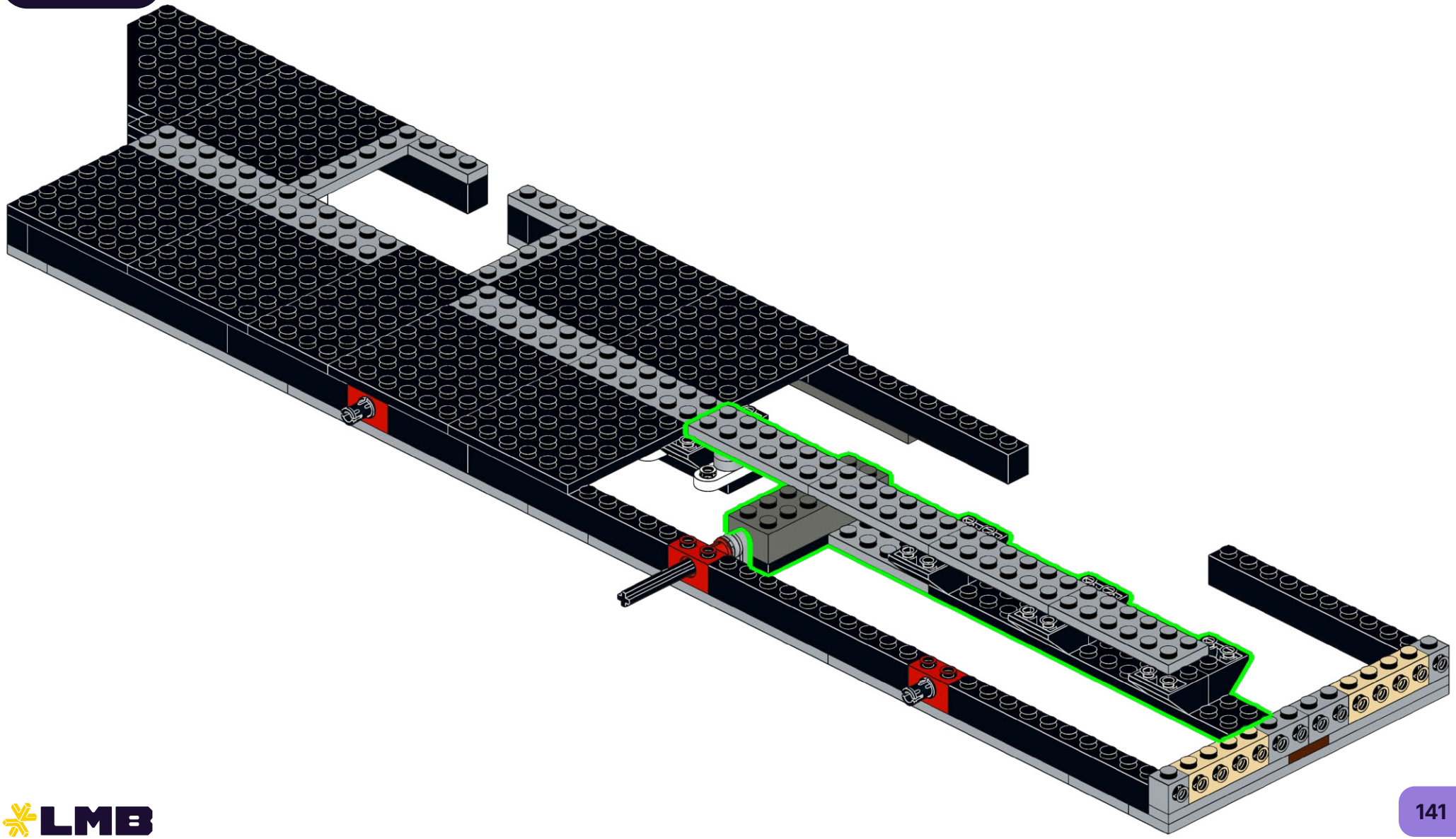

169

2x

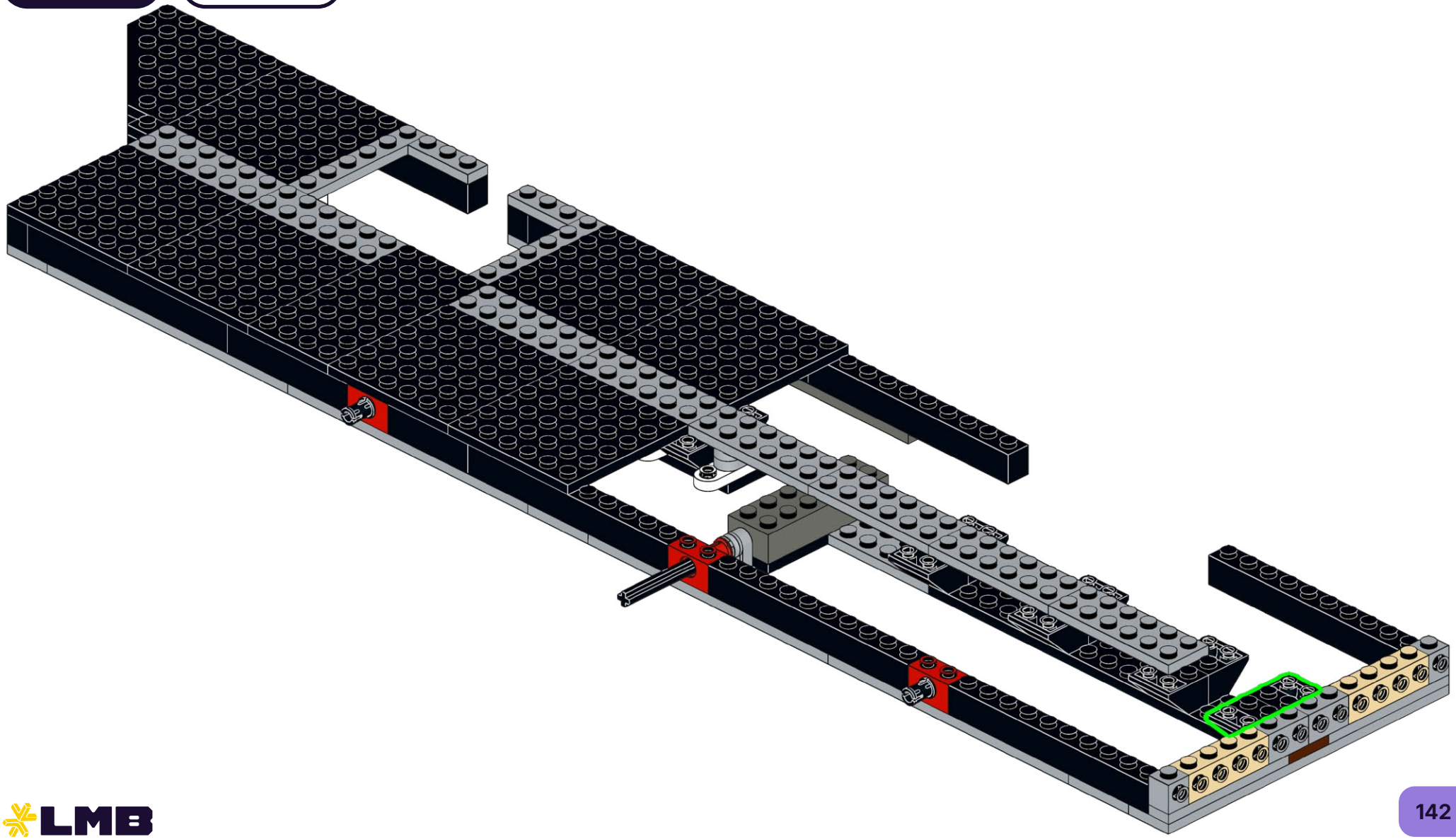

170

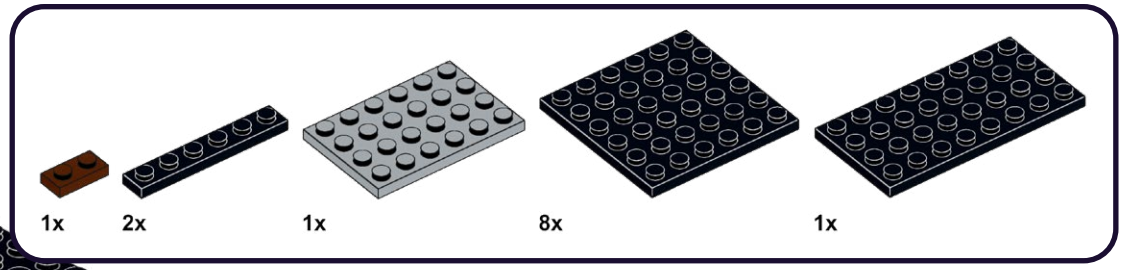

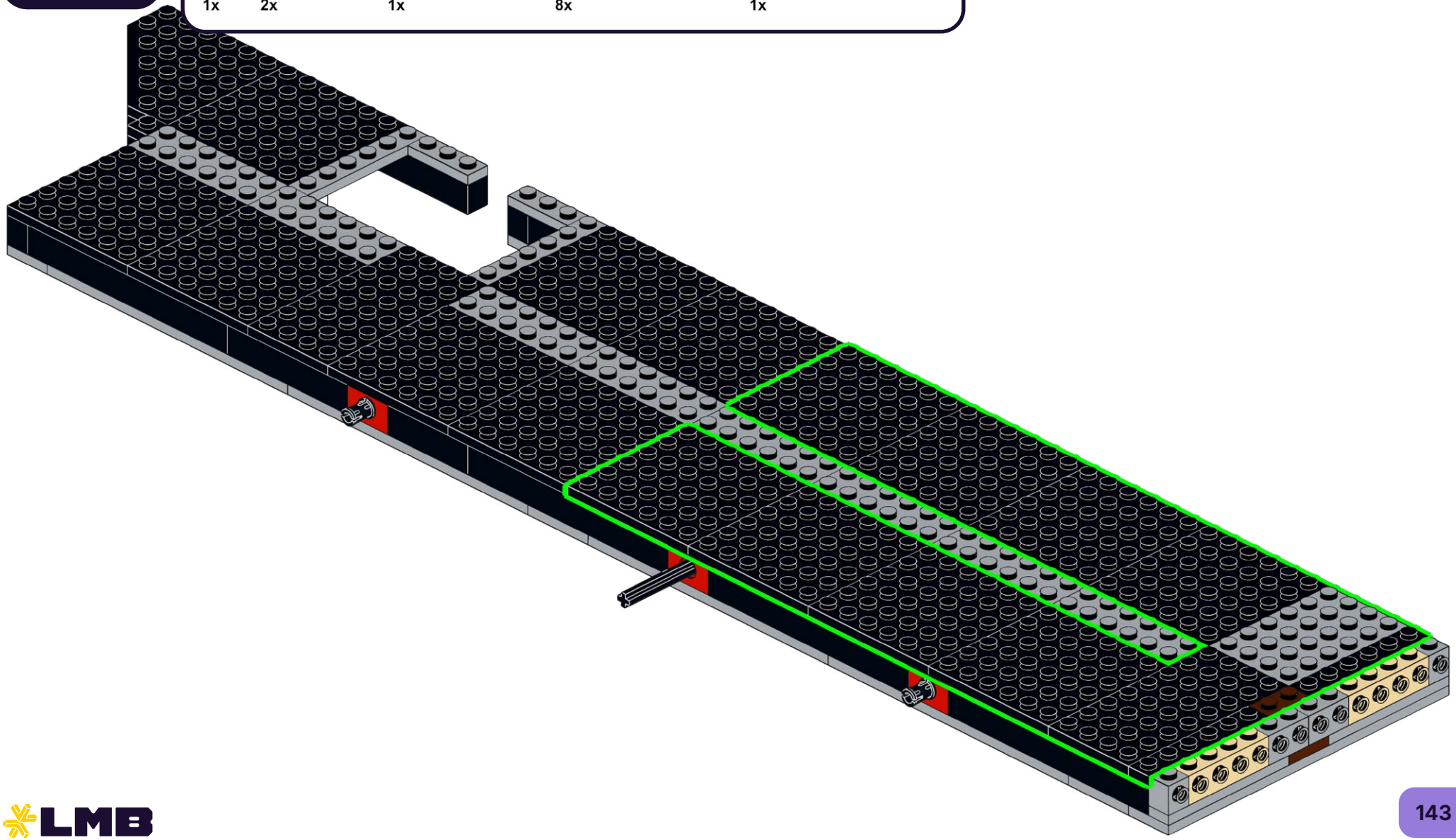

171

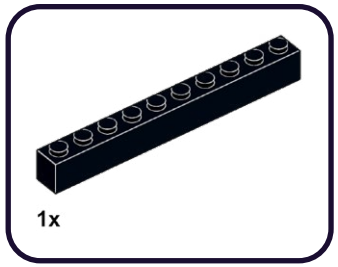

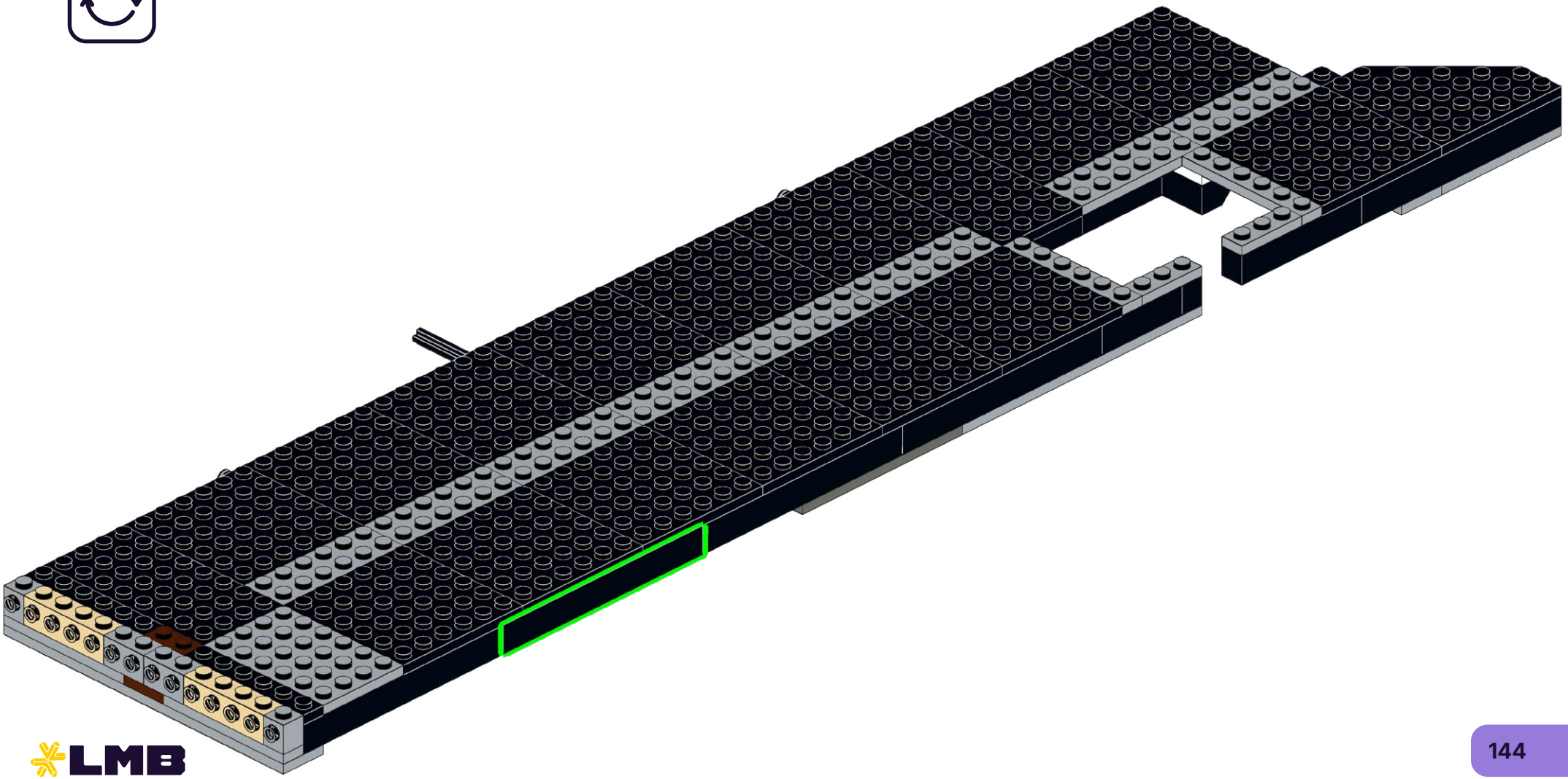

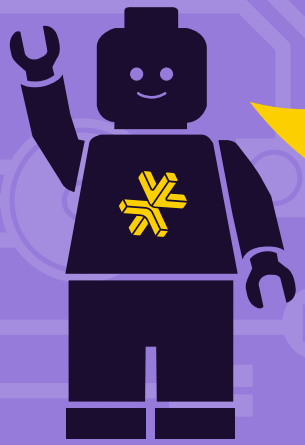

HOLD UP!

You might notice some bags aren't in order, as well as left over pieces, but that's ok! We're changing the way you build LEGO!

ATTENDEZ!

Vous remarquerez peut-être que certains sacs, ainsi que certaines pièces, ne sont pas dans le bon ordre. Mais pas de panique! Nous changeons simplement la façon avec laquelle vous construisez vos LEGO!

ASPETTA!

Potresti notare che alcuni sacchetti non sono in ordine, così come i pezzi avanzati, ma va bene così! Stiamo cambiando il modo in cui costruisci i LEGO!

HALT!

Sie werden möglicherweise bemerken, dass einige tüten durcheinander sind und teile übrig bleiben, aber das ist in Ordnung! Wir ändern die art und weise, wie Sie LEGO bauen!

¡ESPERA!

Es posible que notes que algunas bolsas están fuera de servicio, así como piezas sobrantes, ¡pero está bien! ¡Estamos cambiando la forma en que construyes LEGO!

暂停!

你可能会注意到一些袋子顺序错乱，以及一些剩余的部件，但没关系！我们正在改变你搭建乐高的方式！

Open LEGO® Bag 62

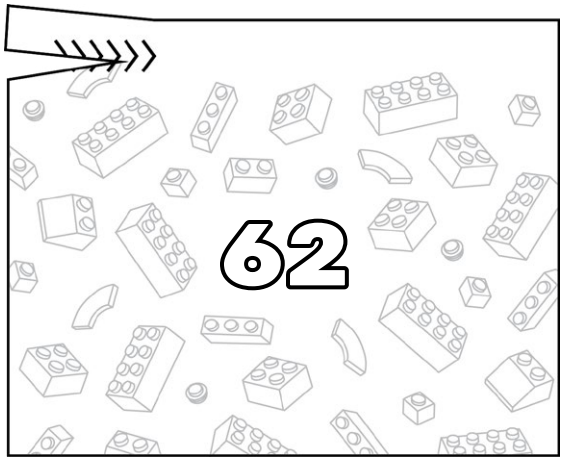

172

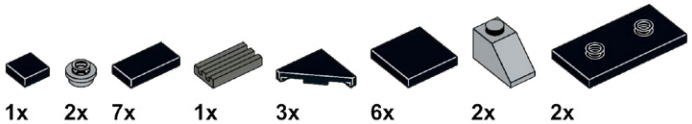

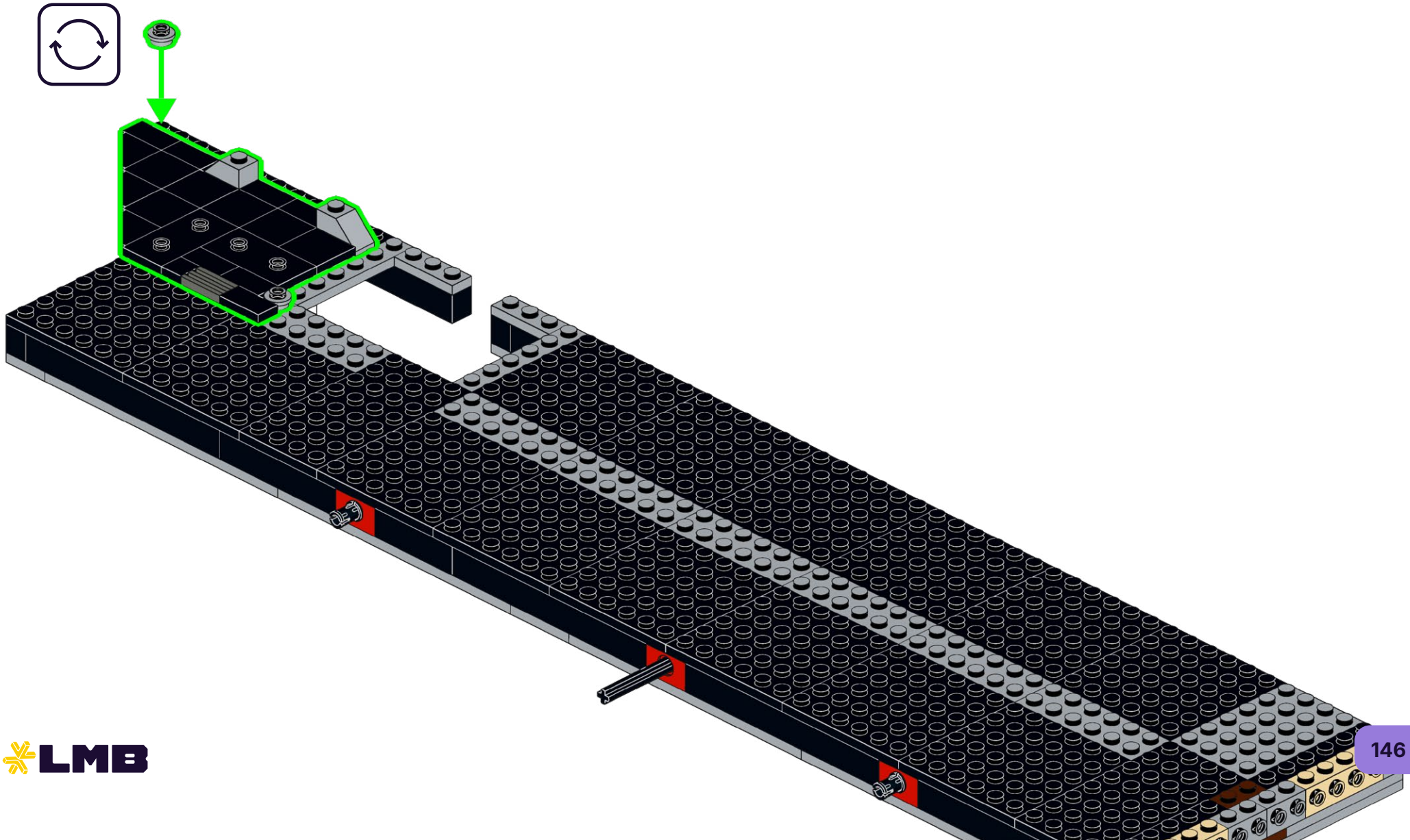

173

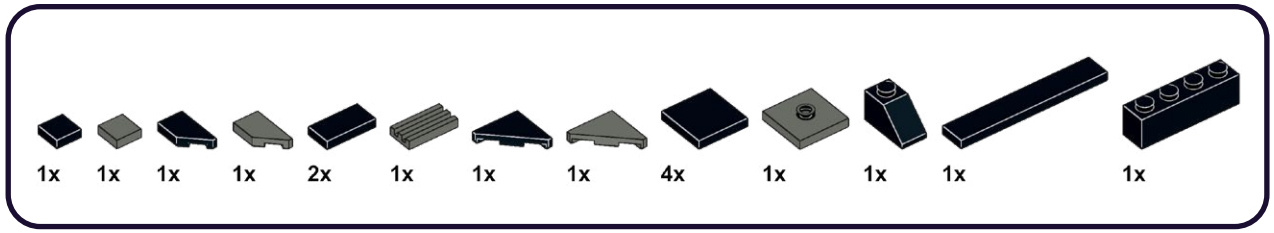

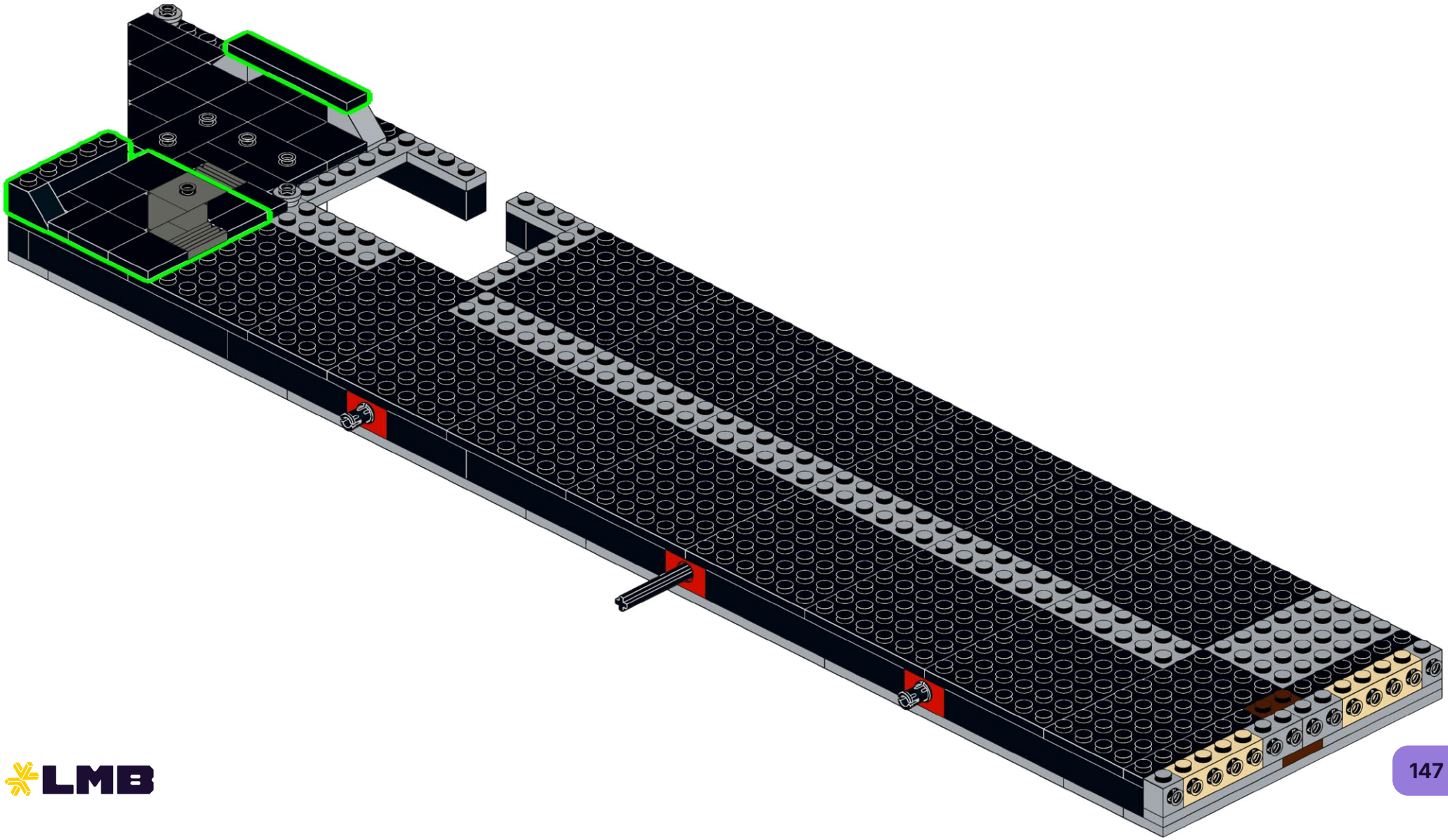

174

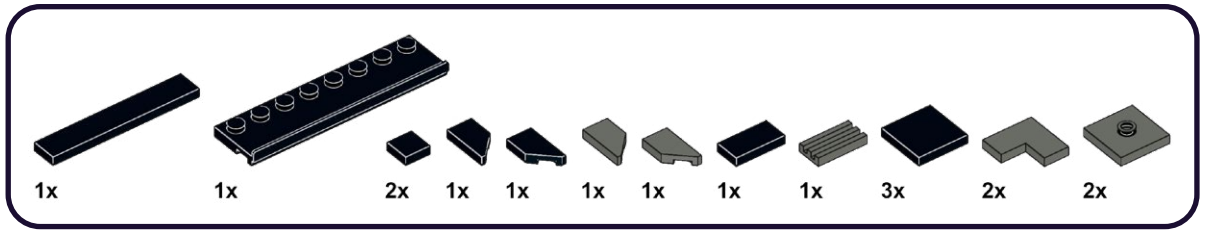

175

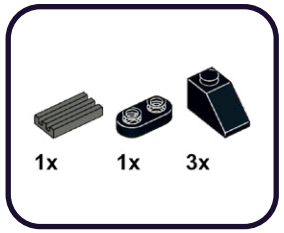

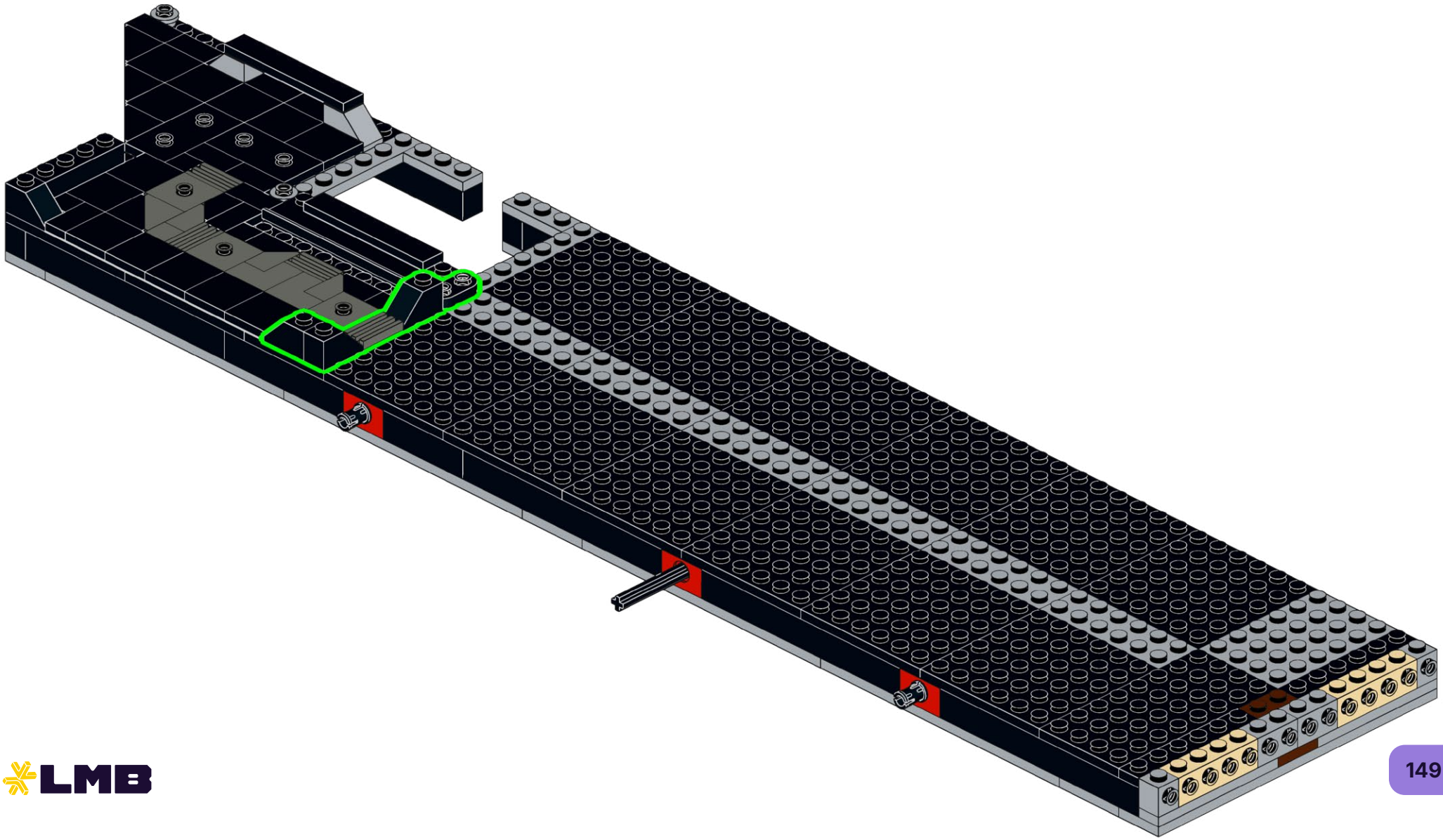

176

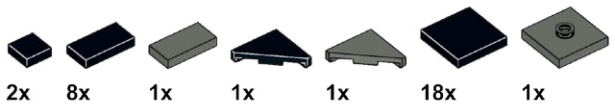

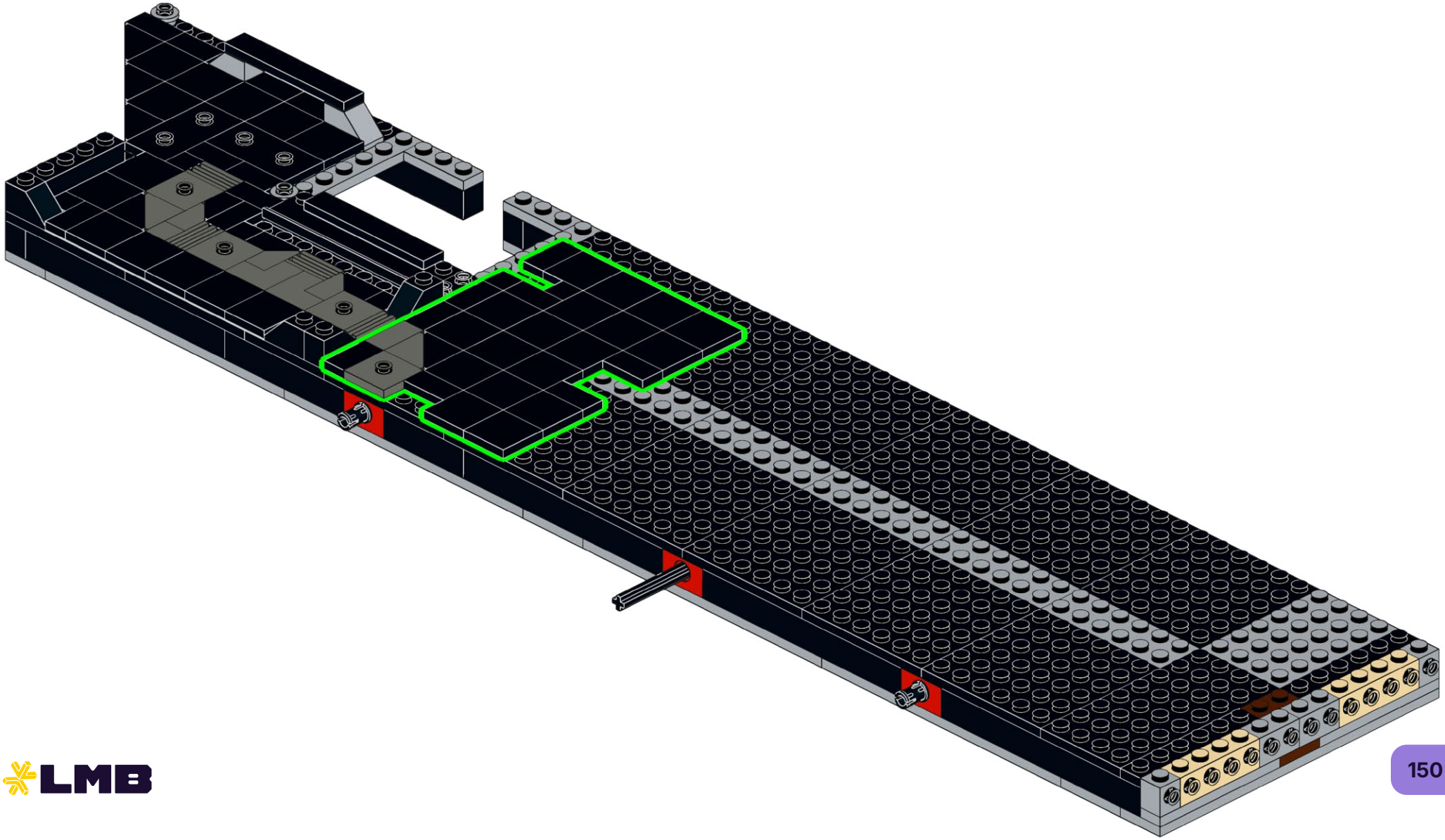

177

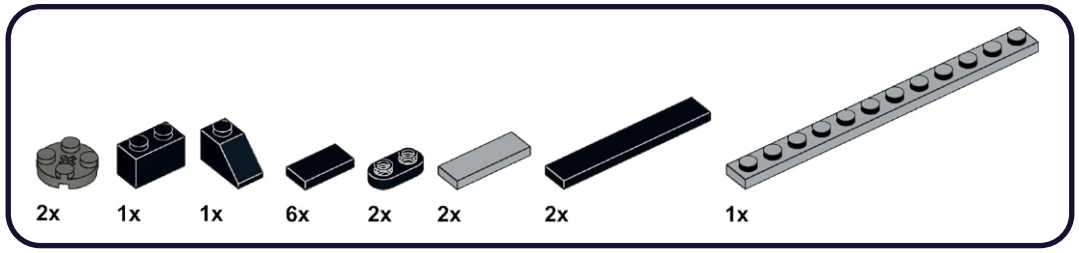

178

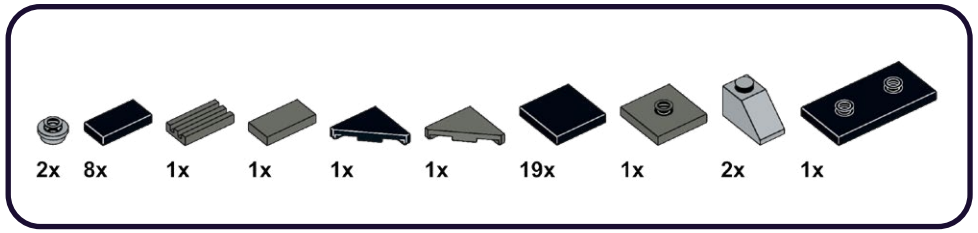

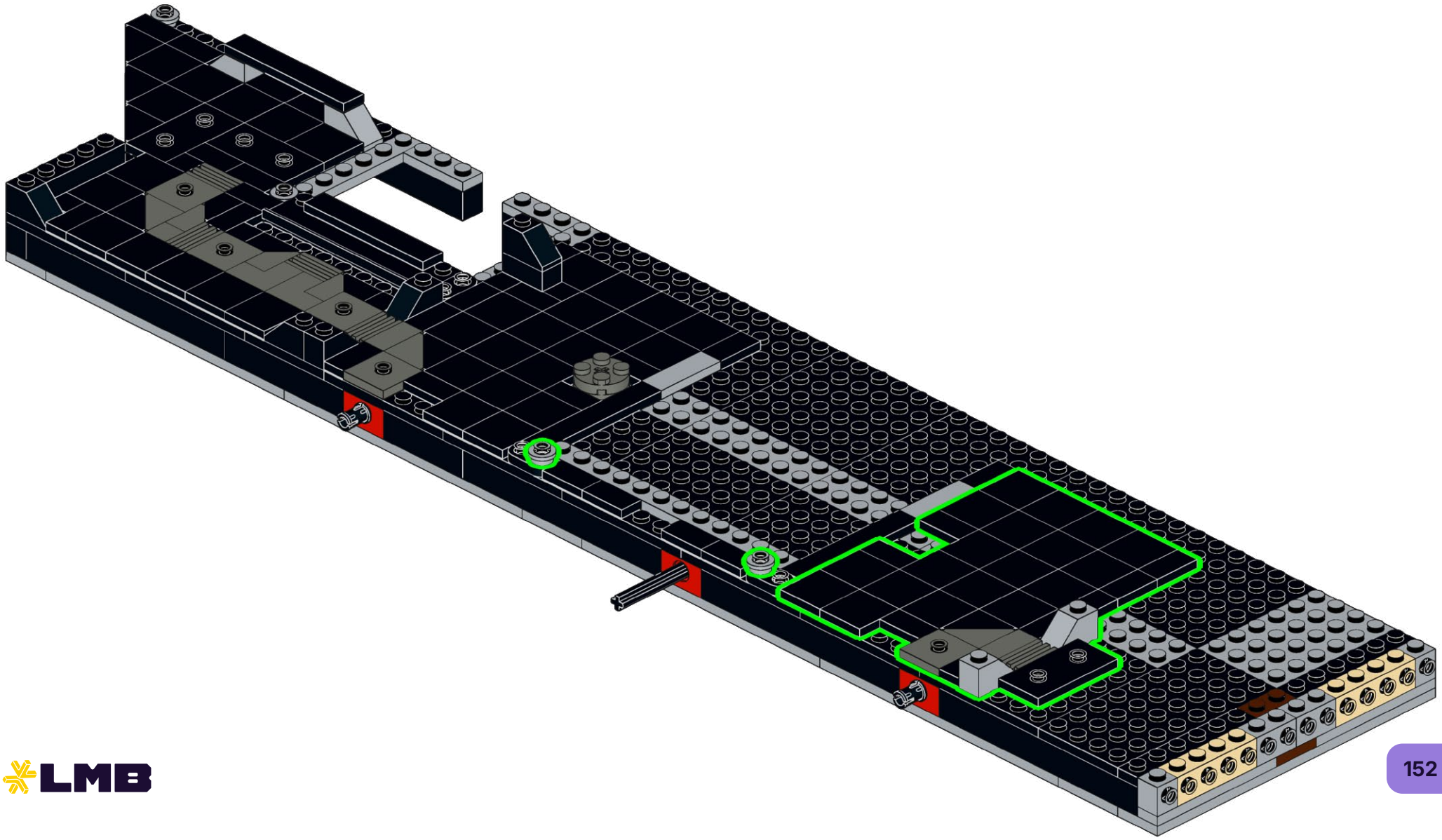

179

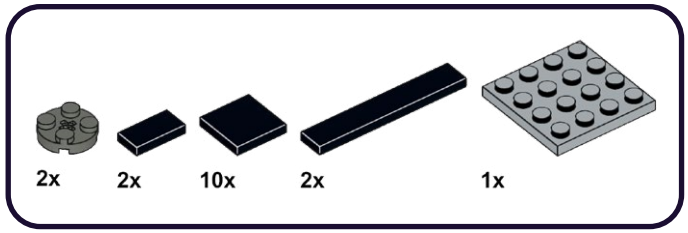

180

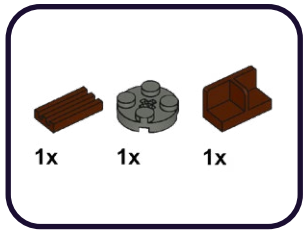

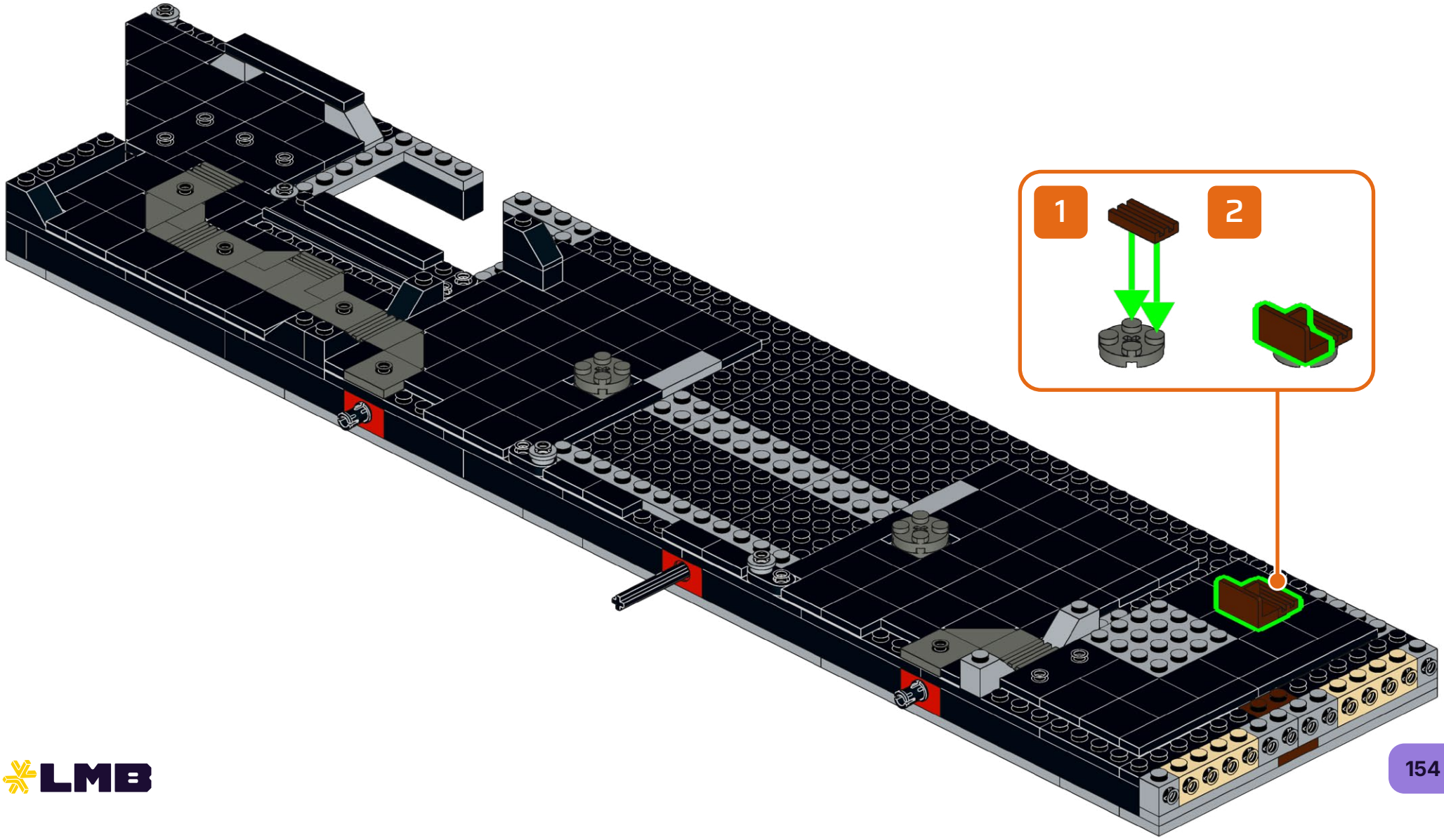

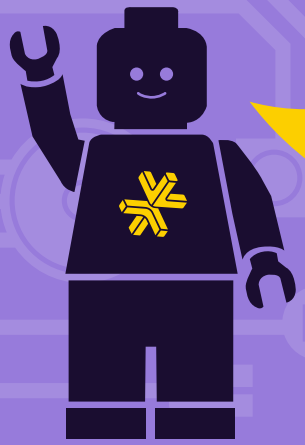

HOLD UP!

You might notice some bags aren't in order, as well as left over pieces, but that's ok! We're changing the way you build LEGO!

ATTENDEZ!

Vous remarquerez peut-être que certains sacs, ainsi que certaines pièces, ne sont pas dans le bon ordre. Mais pas de panique! Nous changeons simplement la façon avec laquelle vous construisez vos LEGO!

ASPETTA!

Potresti notare che alcuni sacchetti non sono in ordine, così come i pezzi avanzati, ma va bene così! Stiamo cambiando il modo in cui costruisci i LEGO!

HALT!

Sie werden möglicherweise bemerken, dass einige tüten durcheinander sind und teile übrig bleiben, aber das ist in Ordnung! Wir ändern die art und weise, wie Sie LEGO bauen!

¡ESPERA!

Es posible que notes que algunas bolsas están fuera de servicio, así como piezas sobrantes, ¡pero está bien! ¡Estamos cambiando la forma en que construyes LEGO!

暂停！

你可能会注意到一些袋子顺序错乱，以及一些剩余的部件，但没关系！我们正在改变你搭建乐高的方式！

Open LEGO® Bag 63

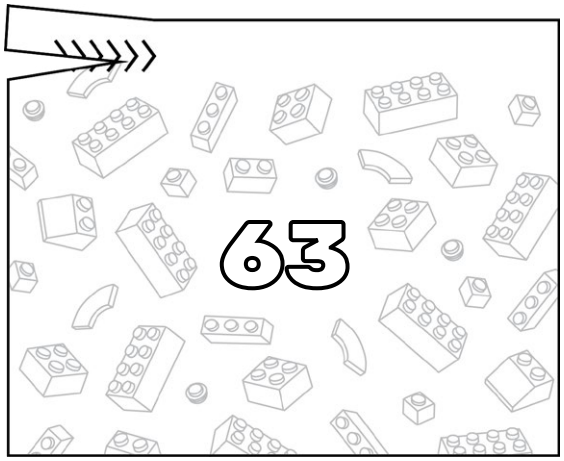

181

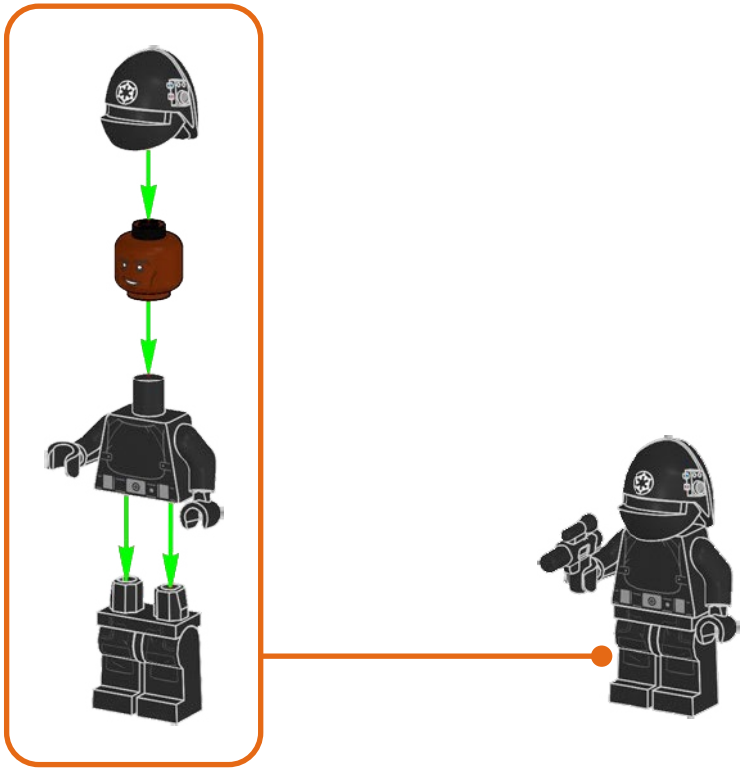

182

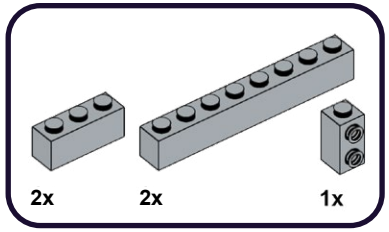

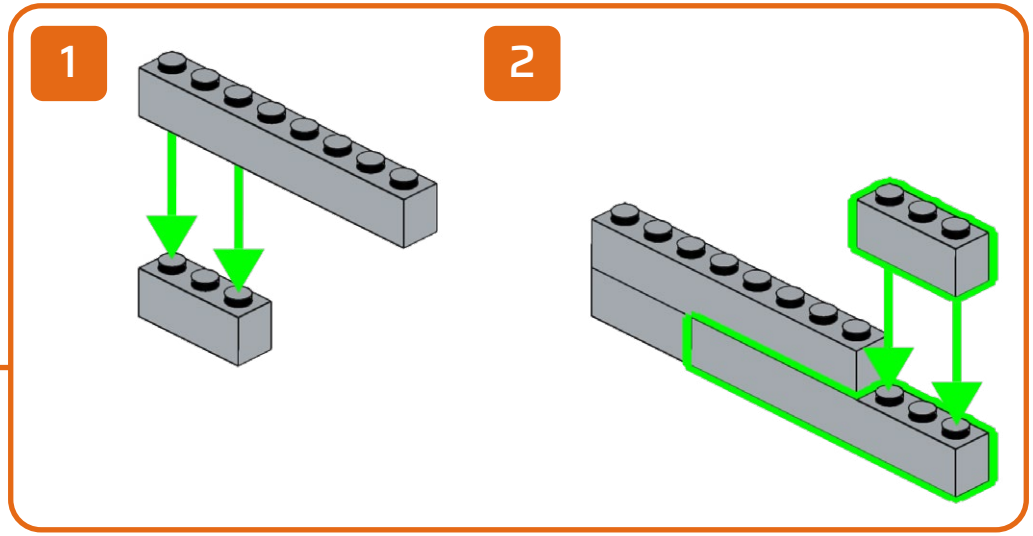

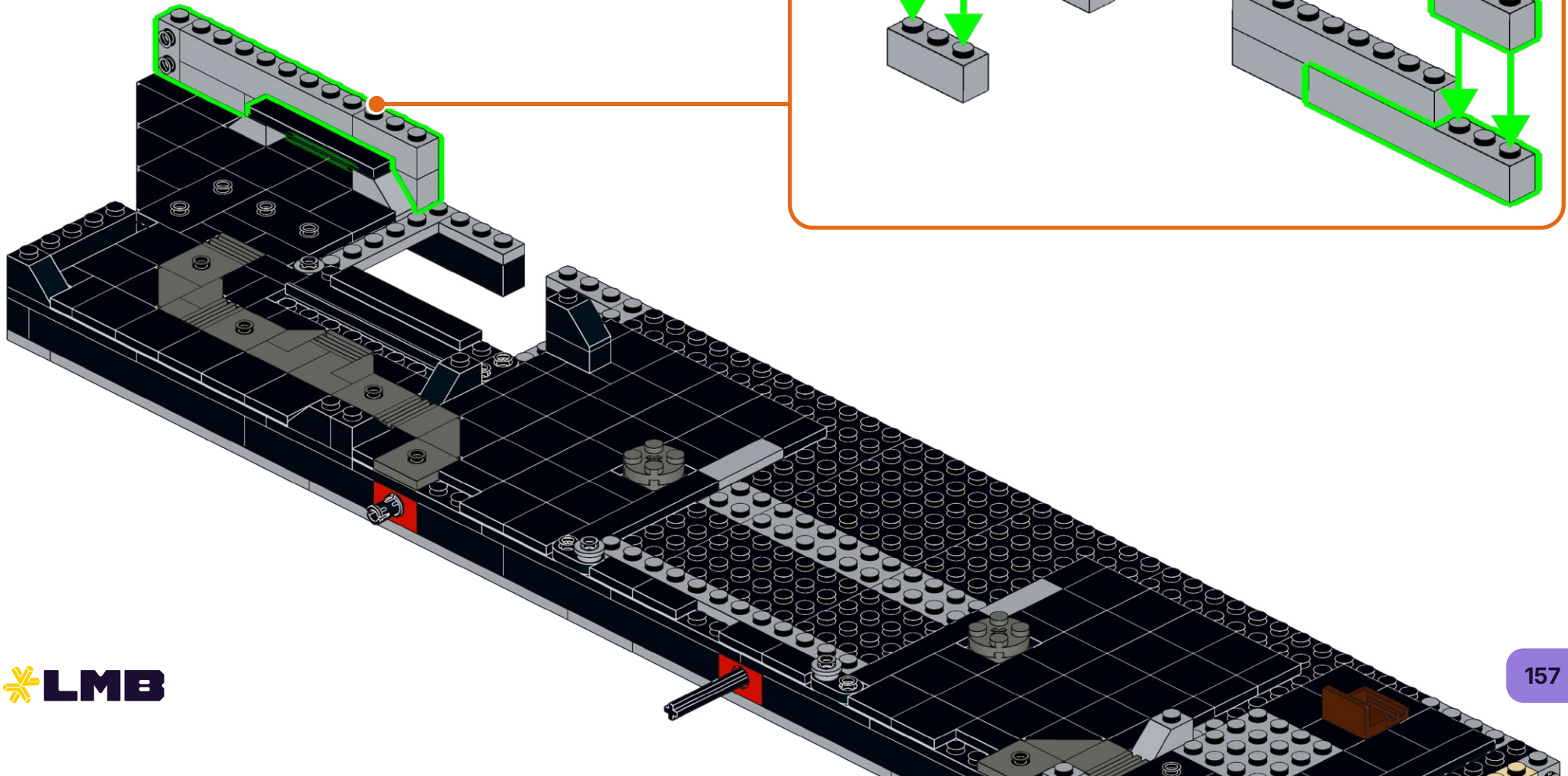

183

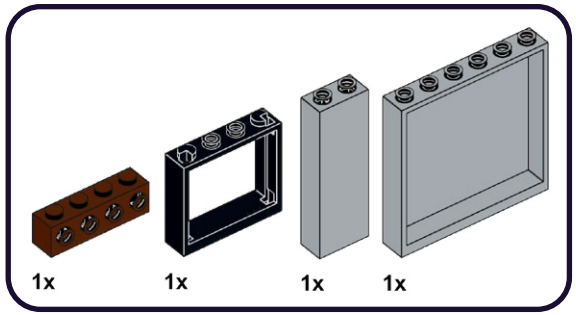

184

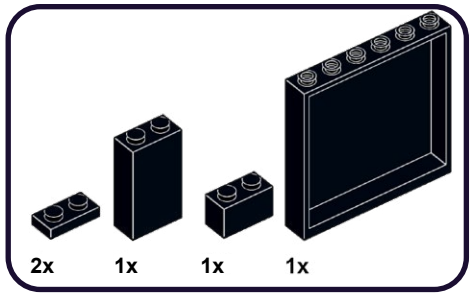

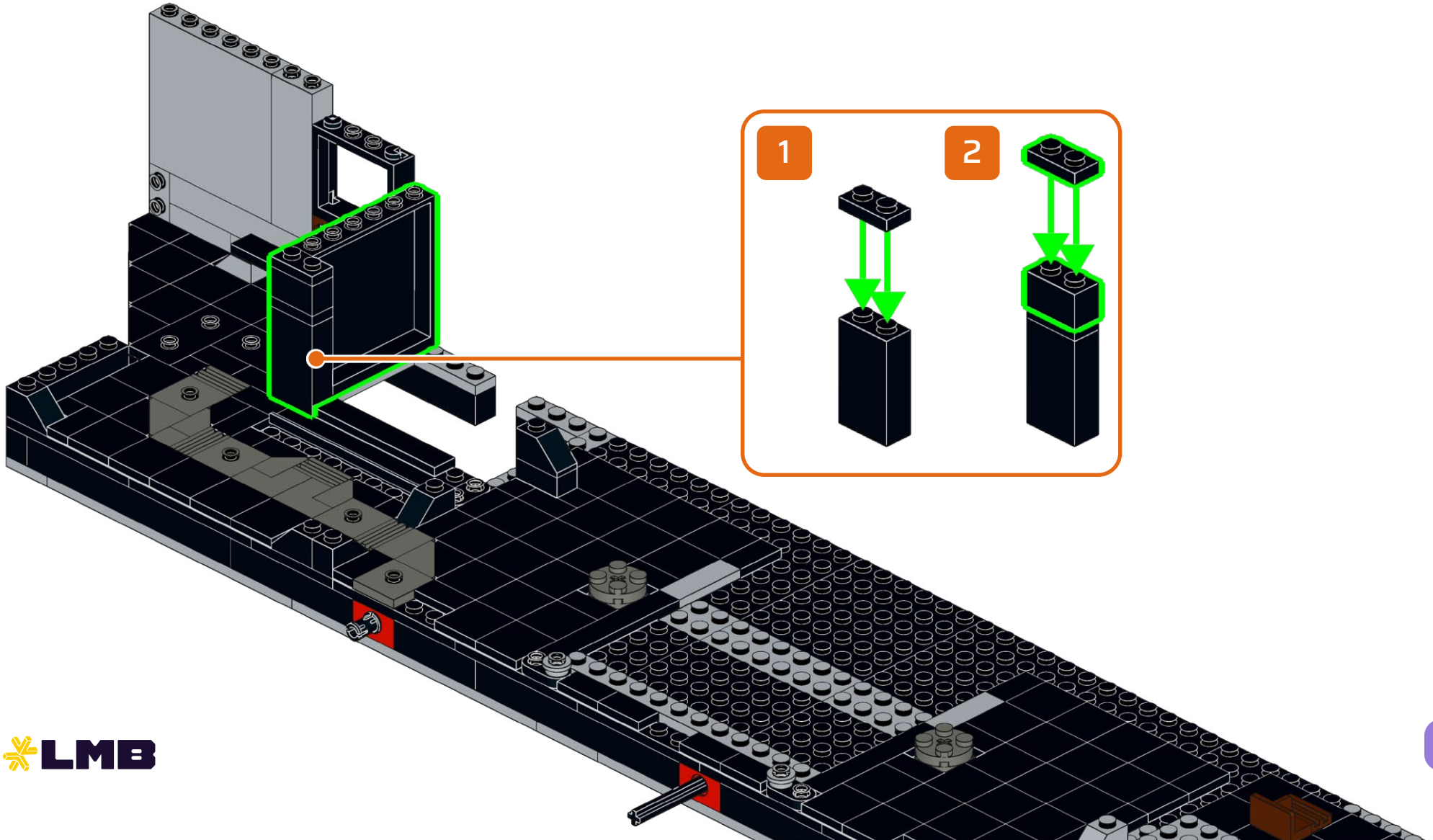

185

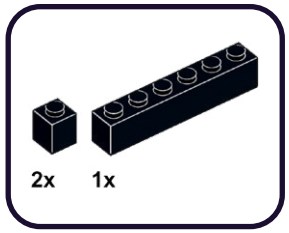

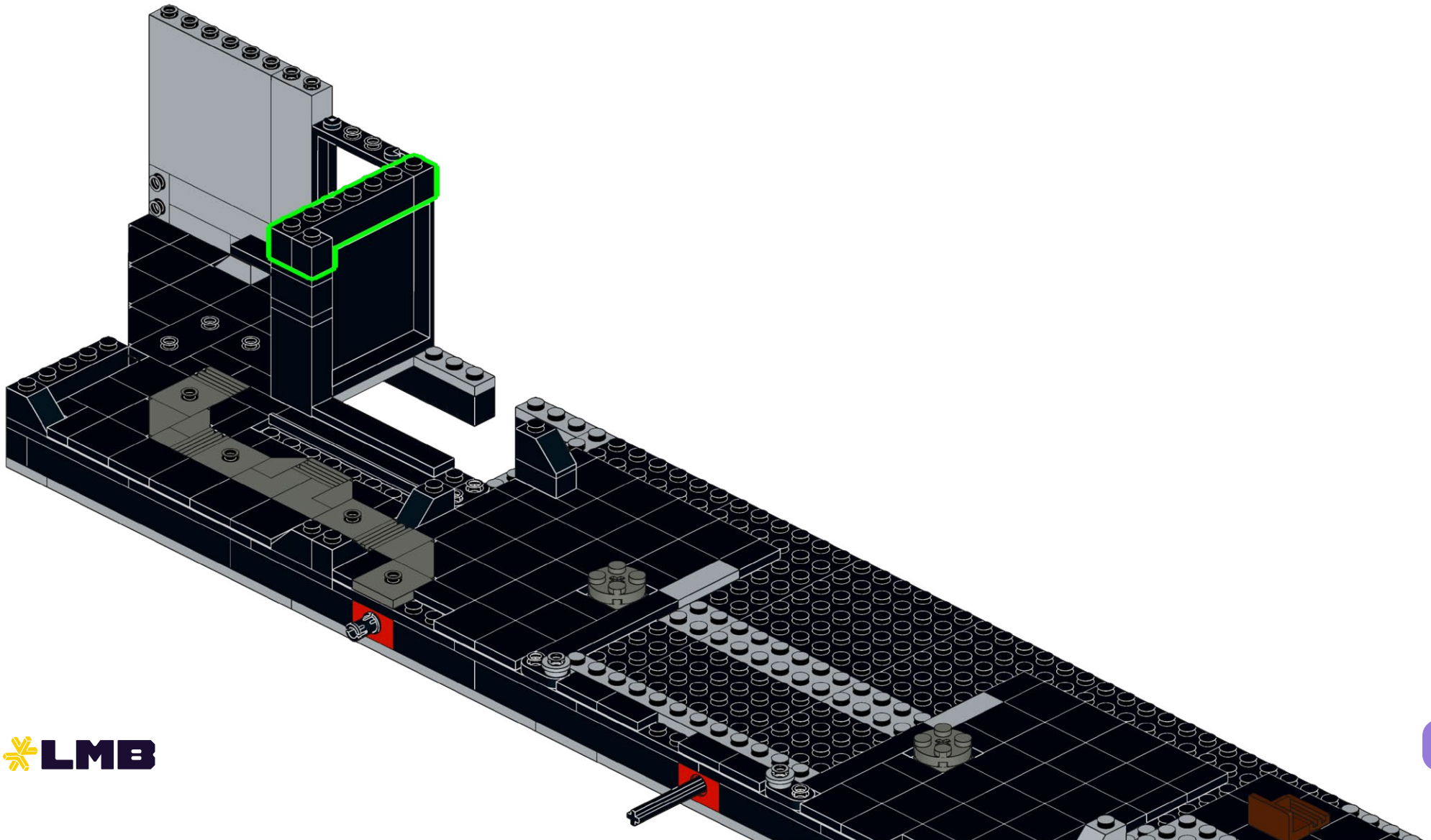

186

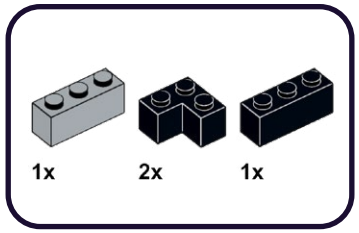

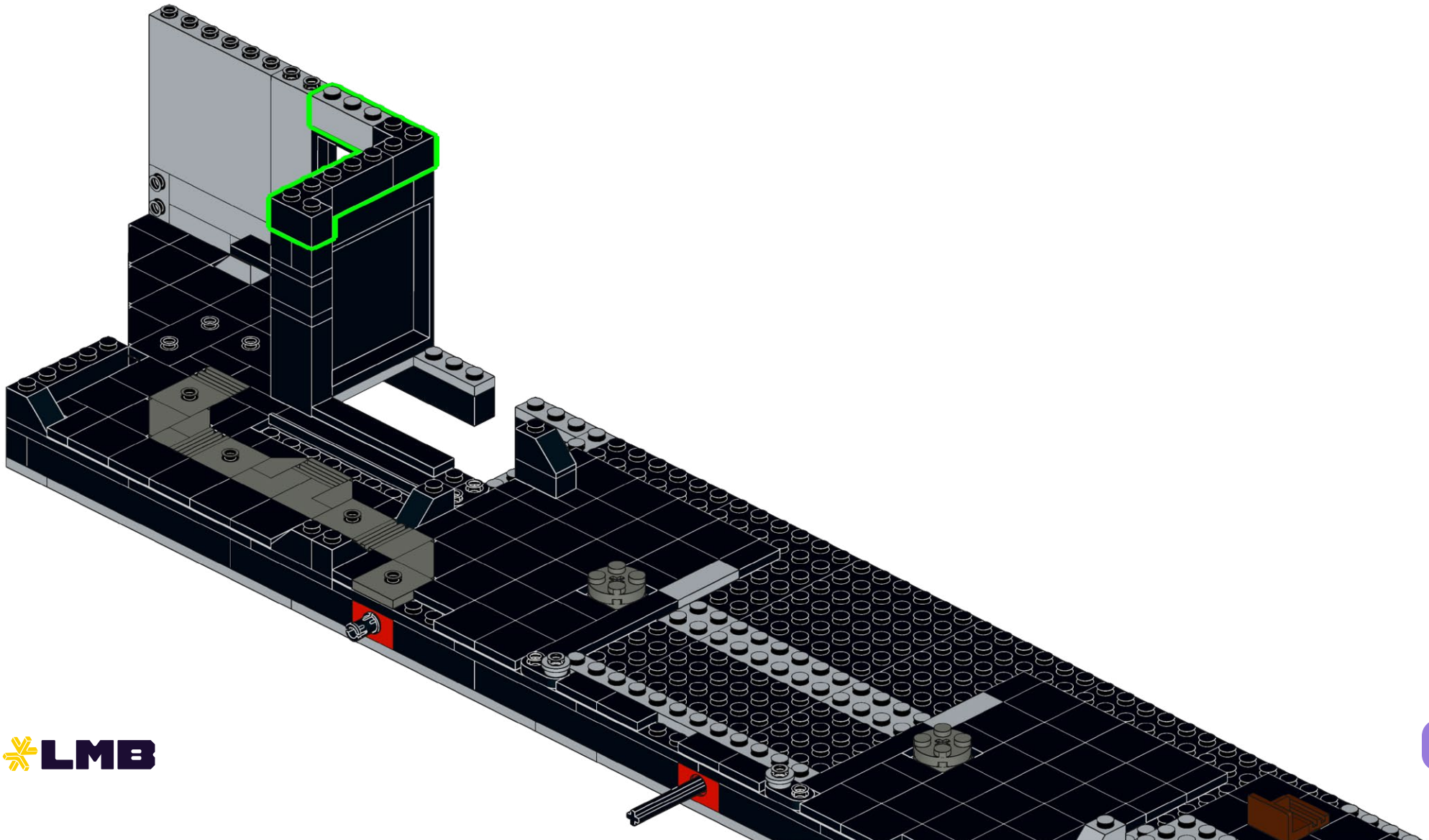

187

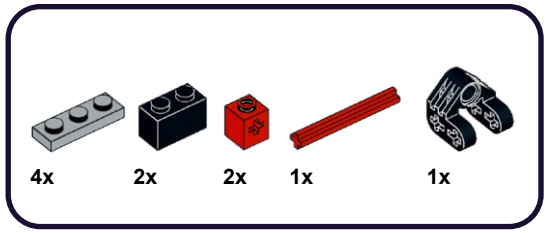

1

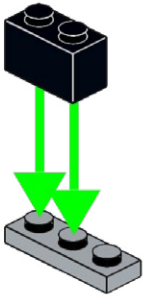

2

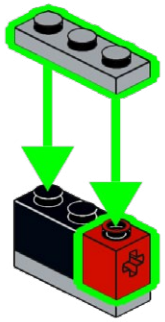

3

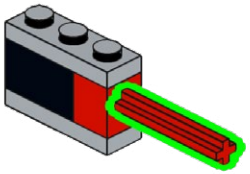

4

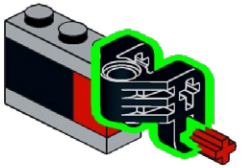

5

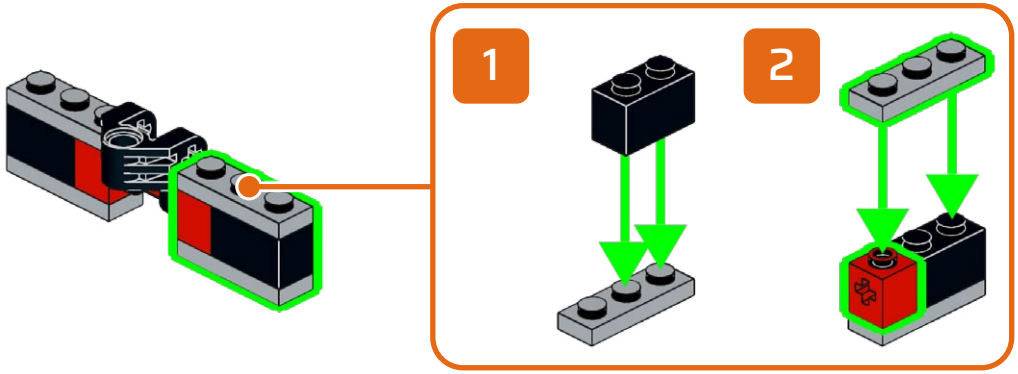

188

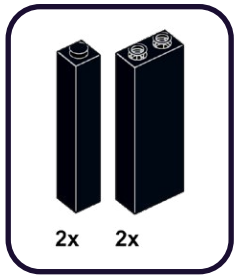

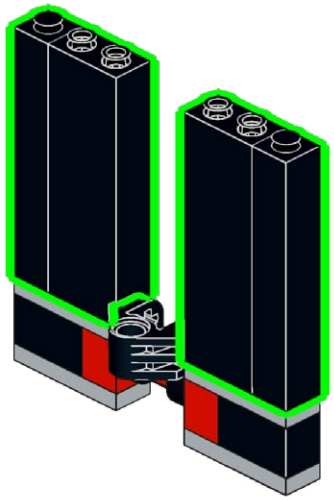

189

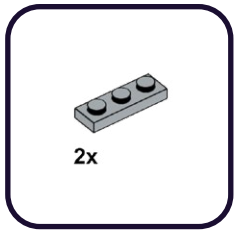

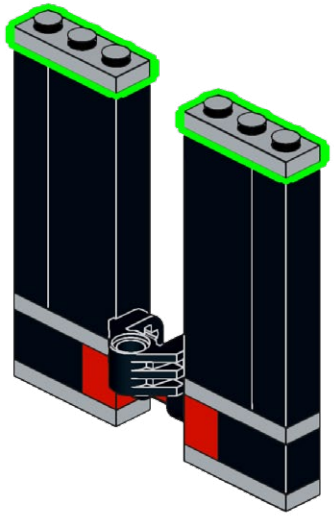

190

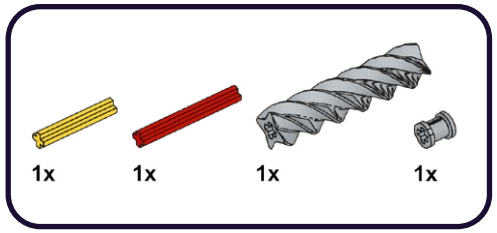

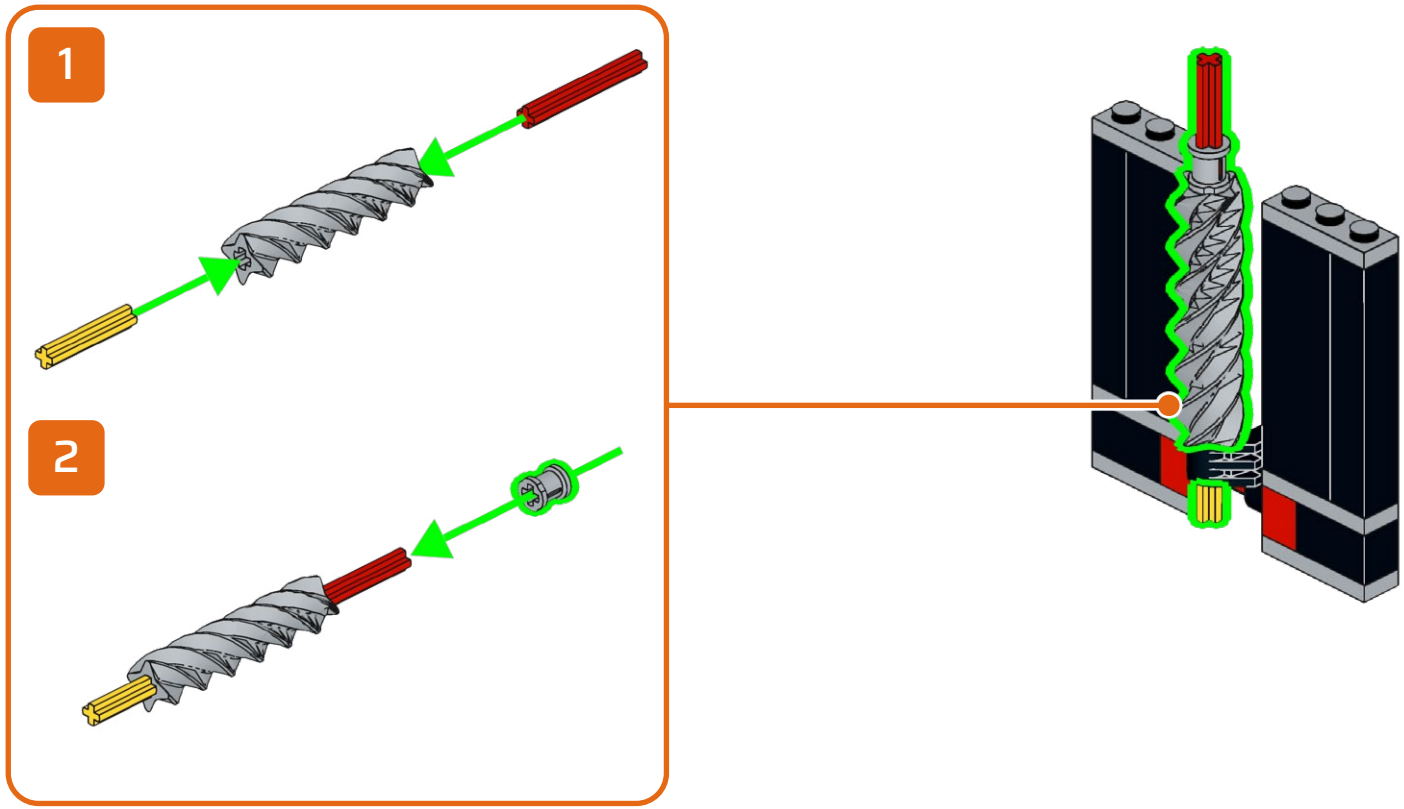

191

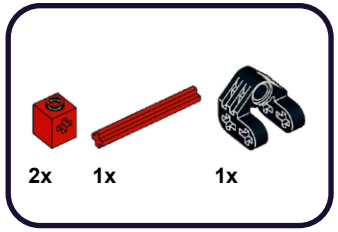

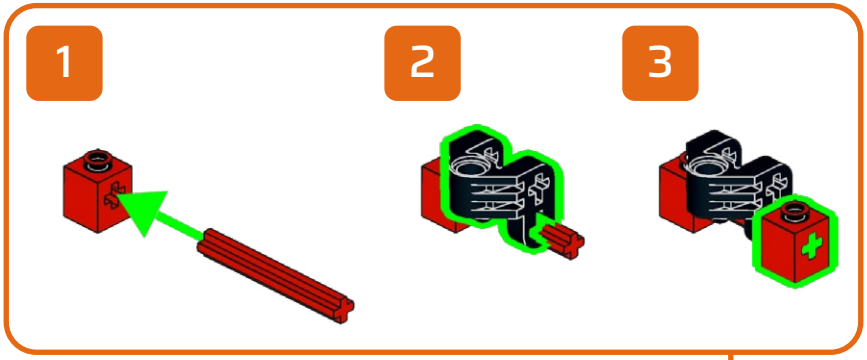

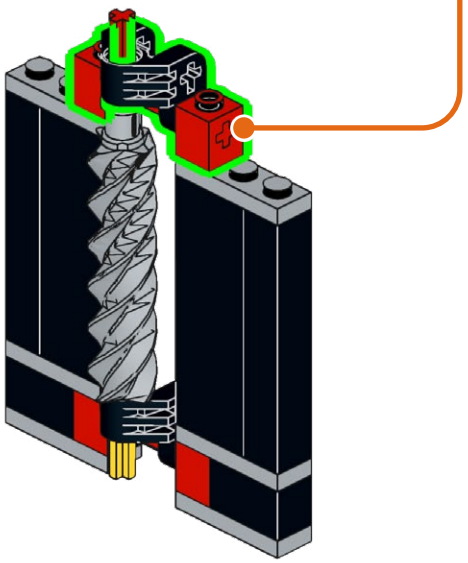

192

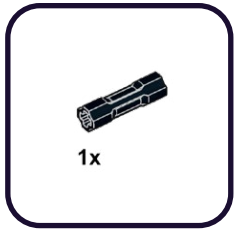

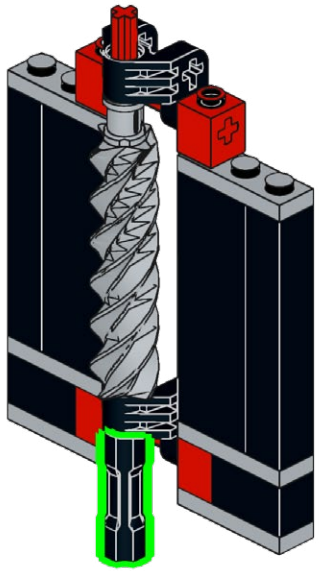

193

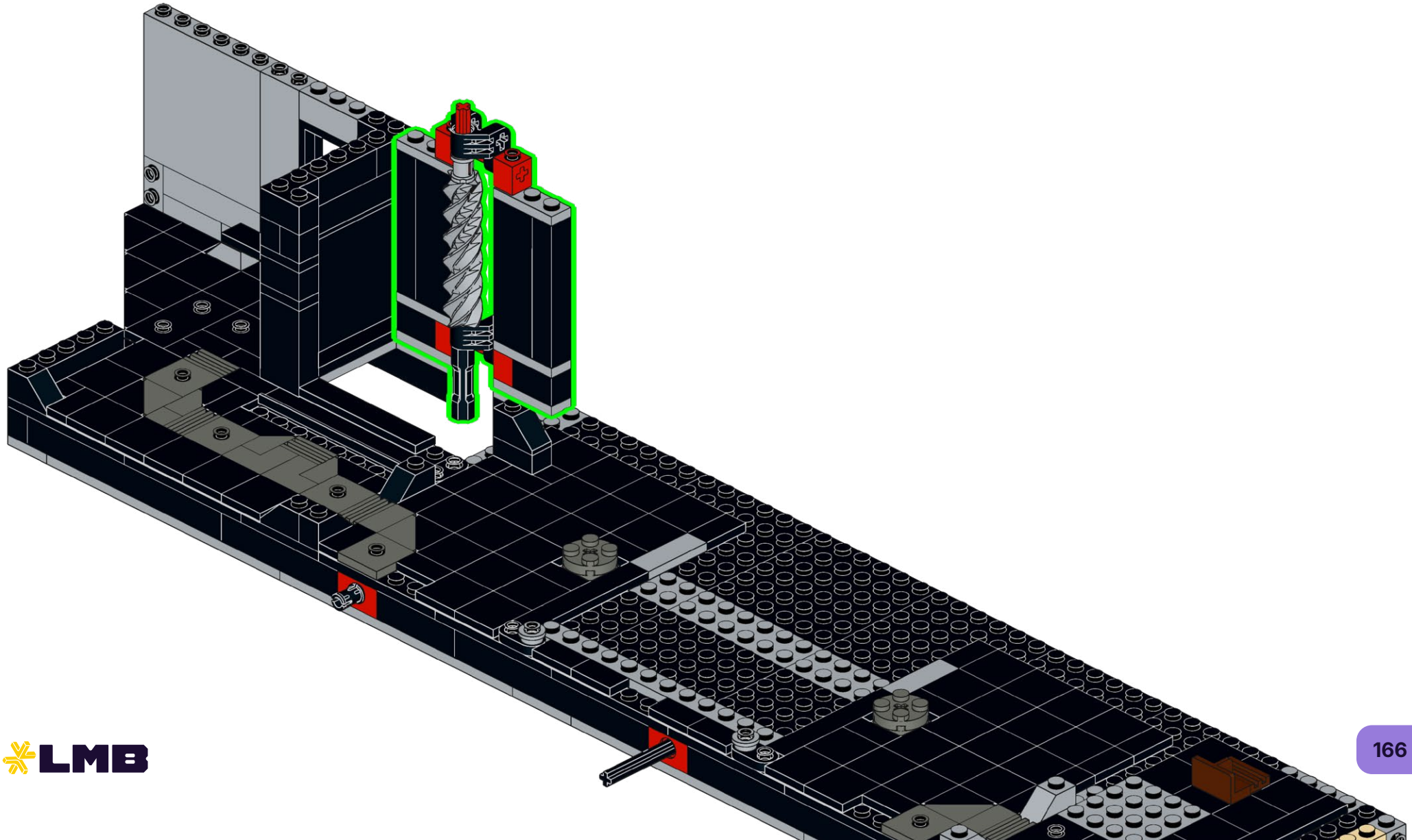

194

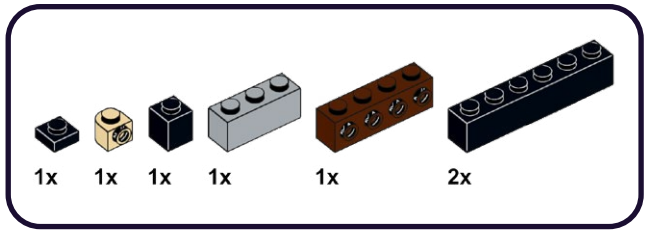

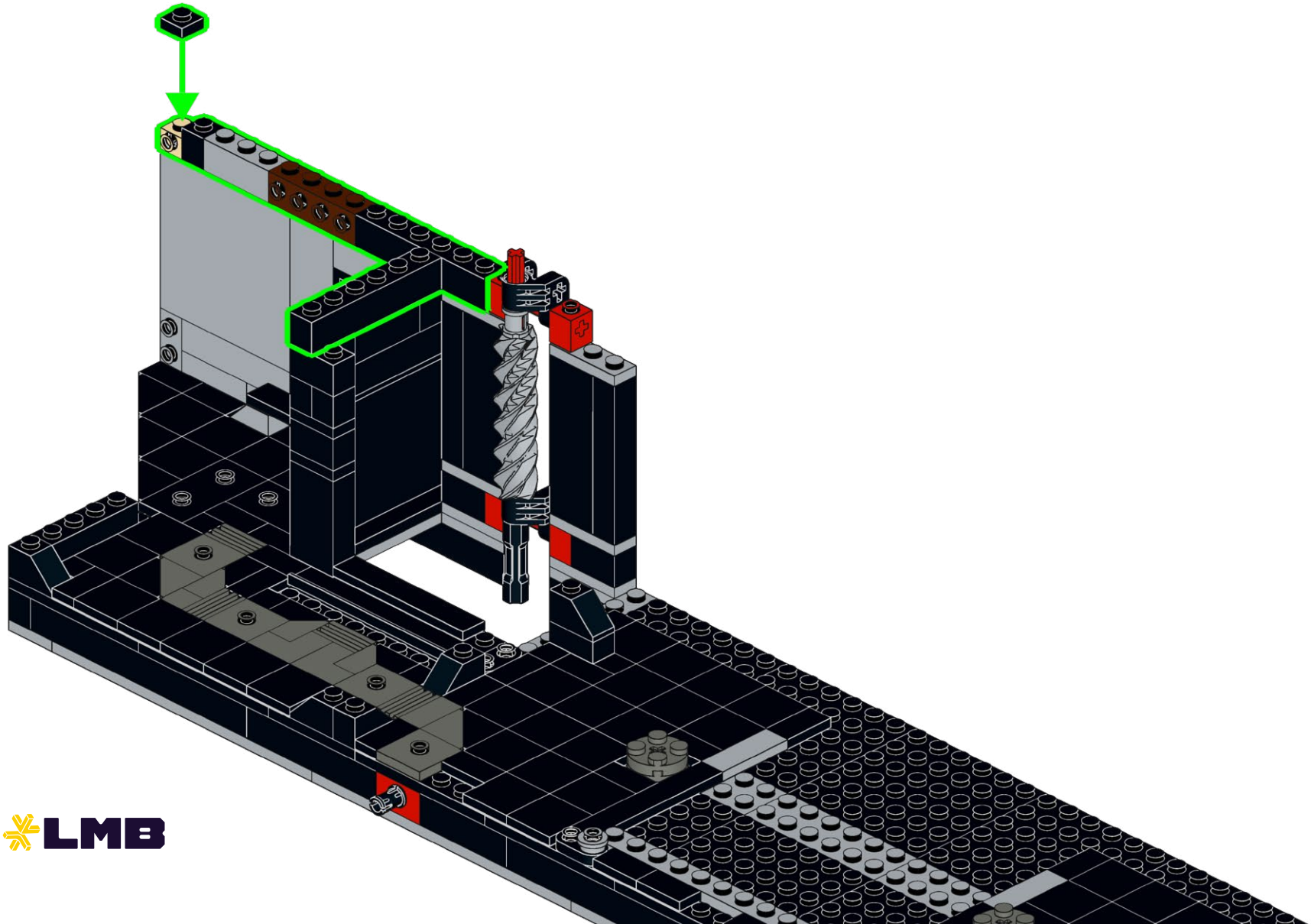

195

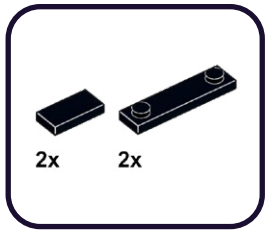

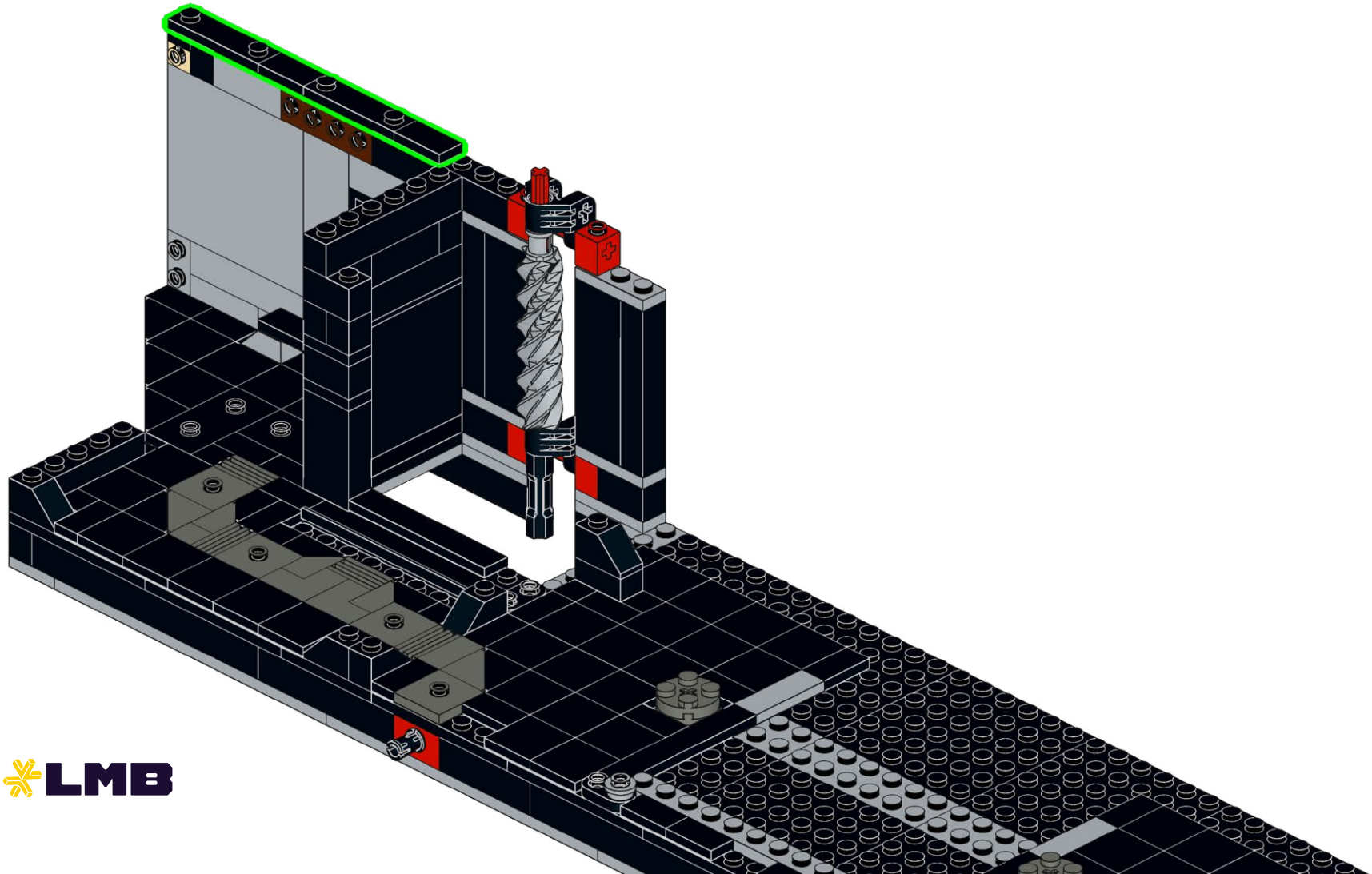

196

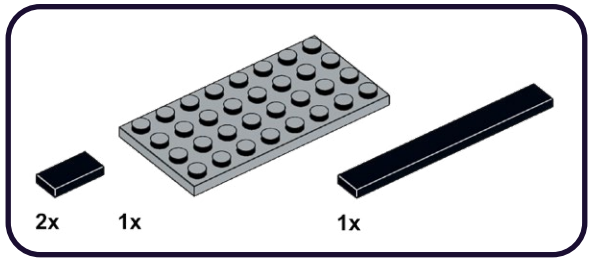

1

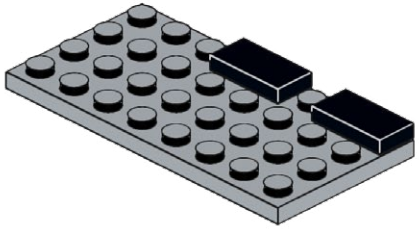

2

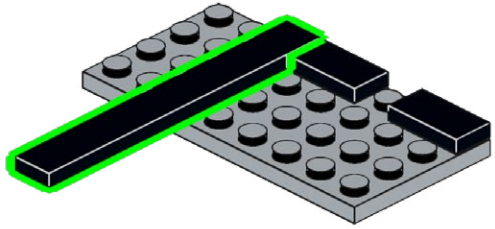

197

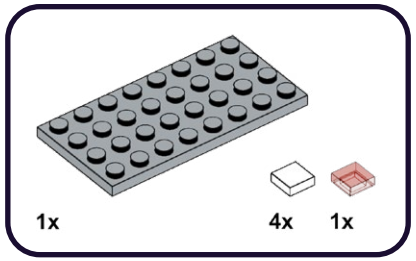

1

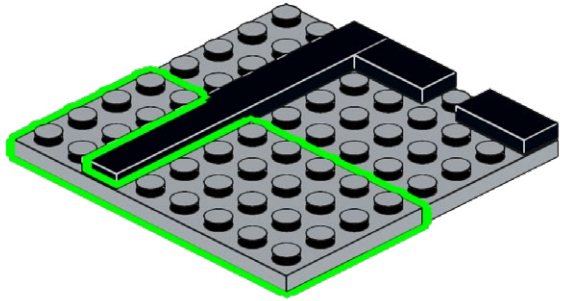

2

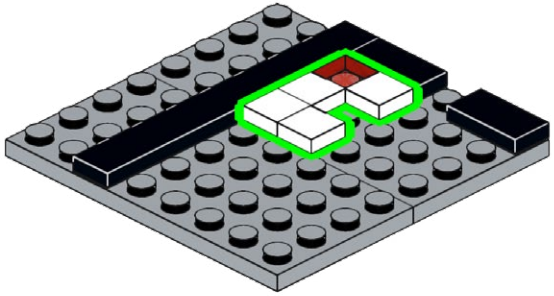

198

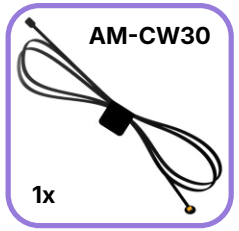

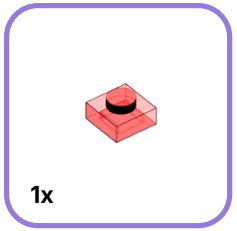

1

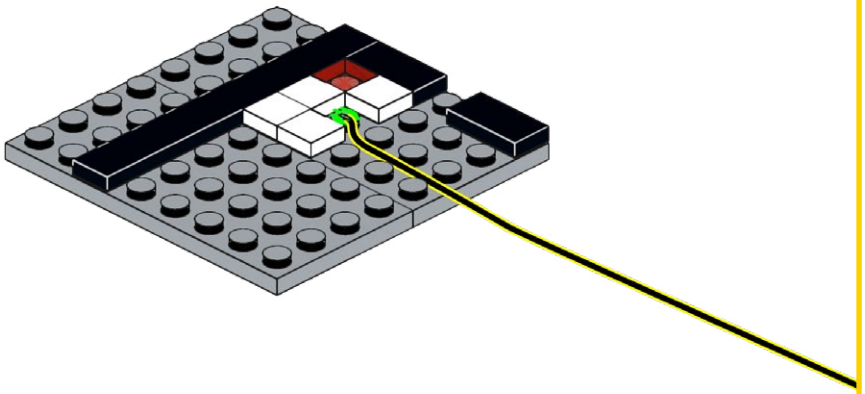

2

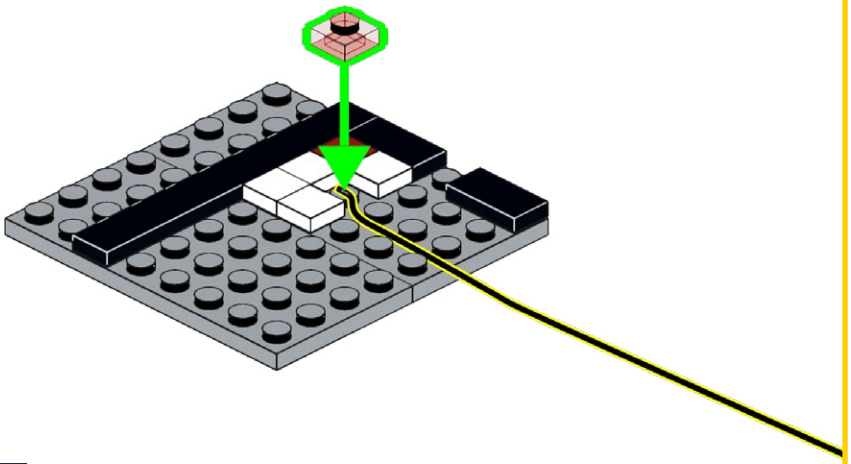

199

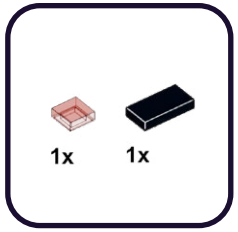

1

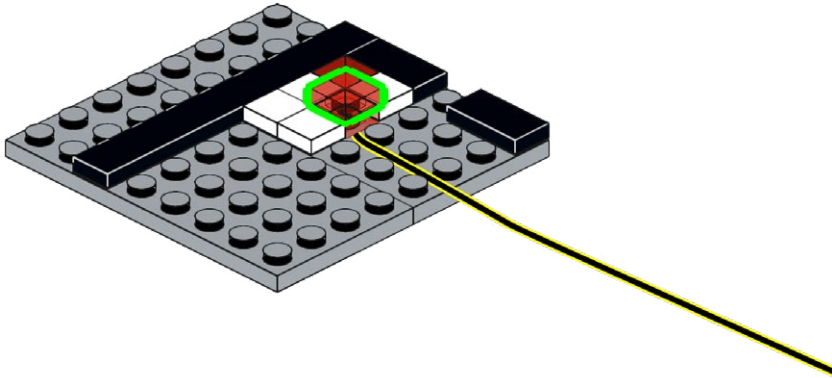

2

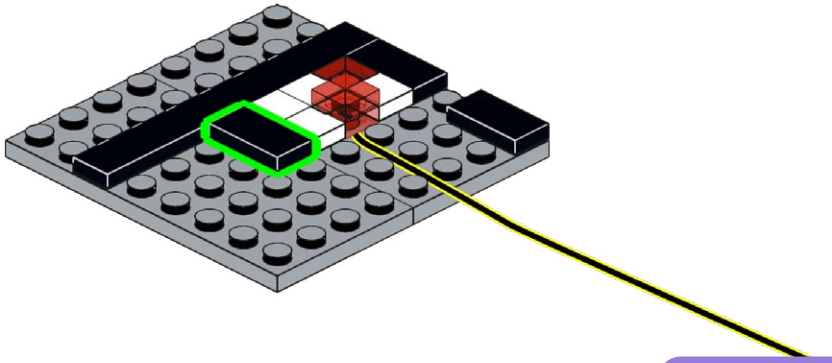

200

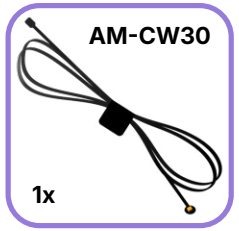

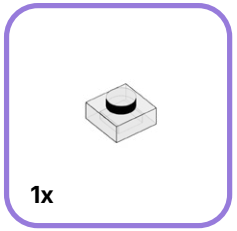

1

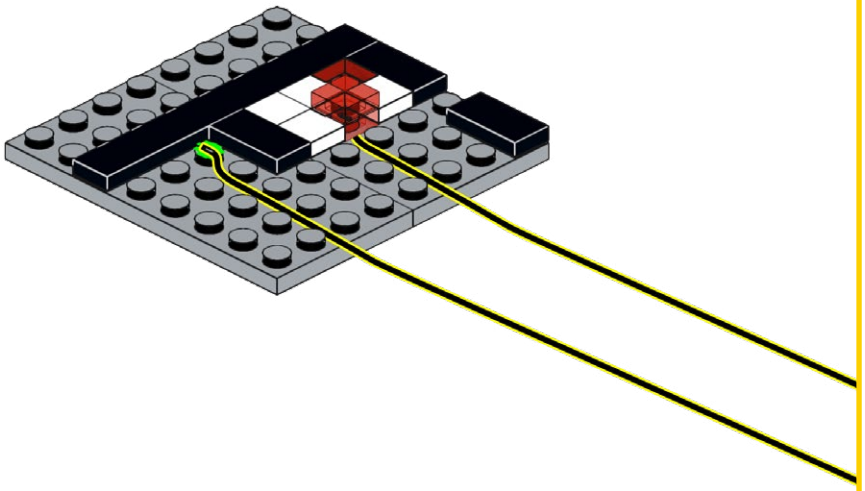

2

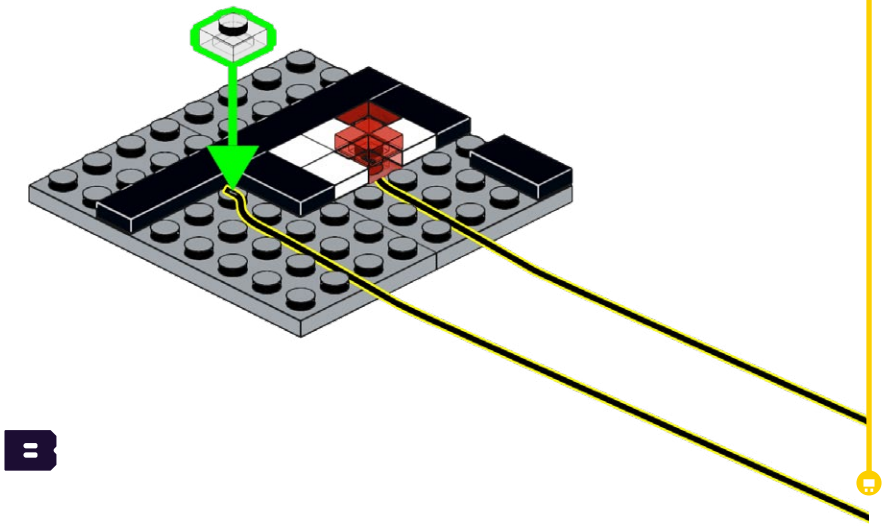

201

1

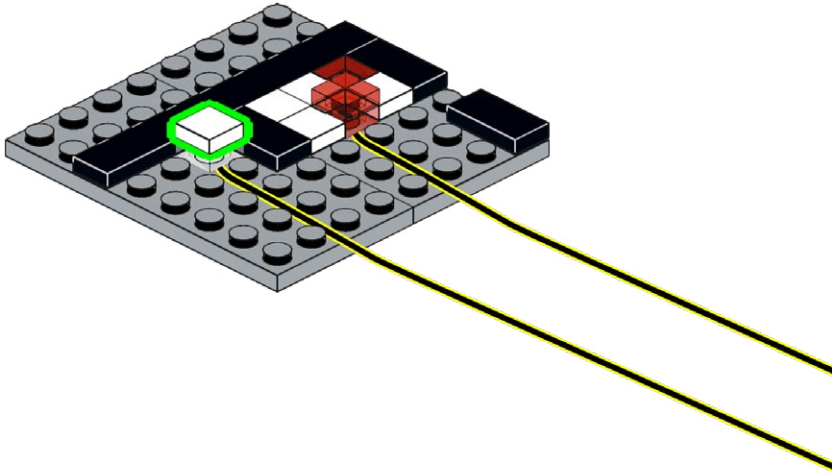

2

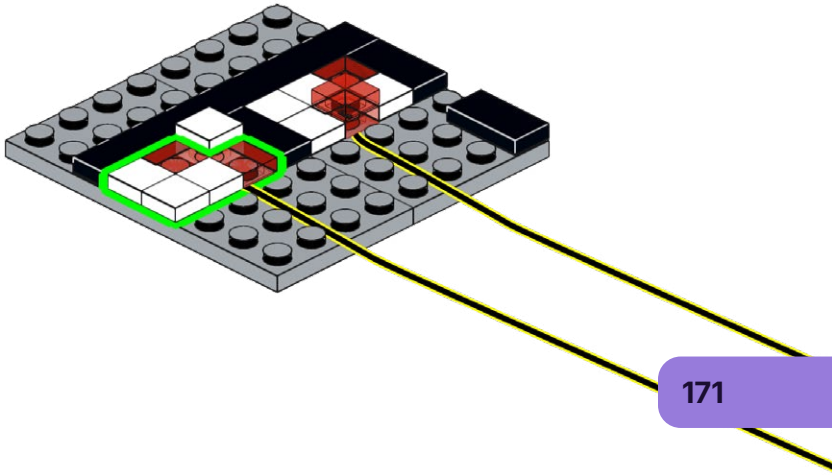

202

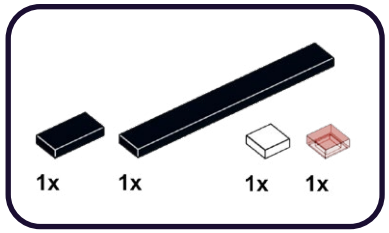

1

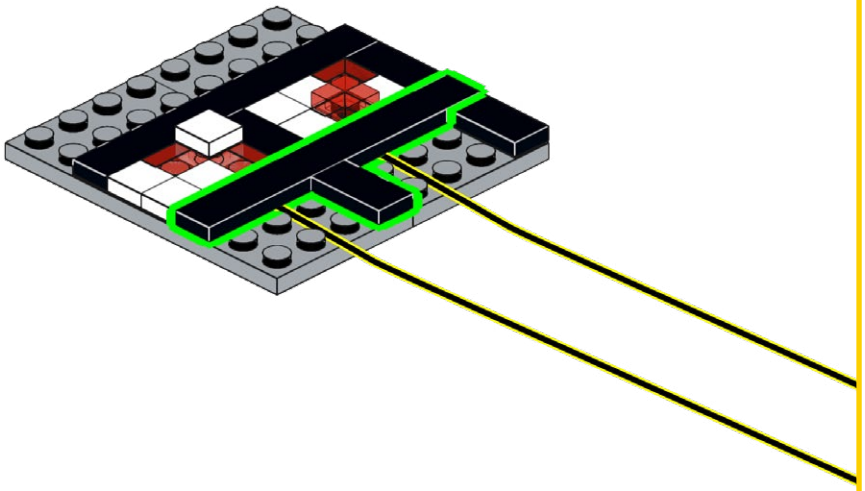

2

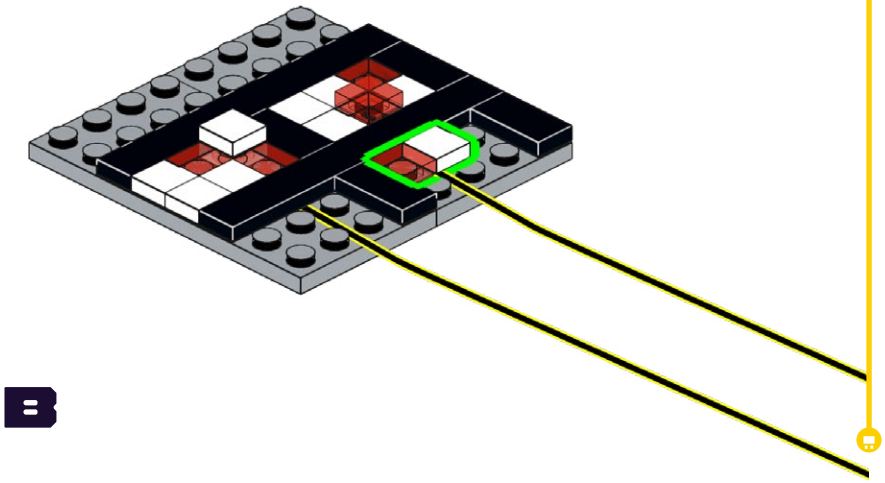

203

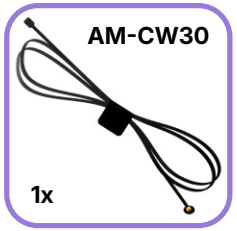

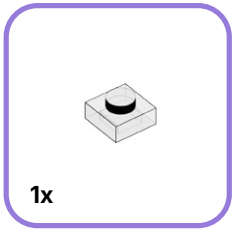

1

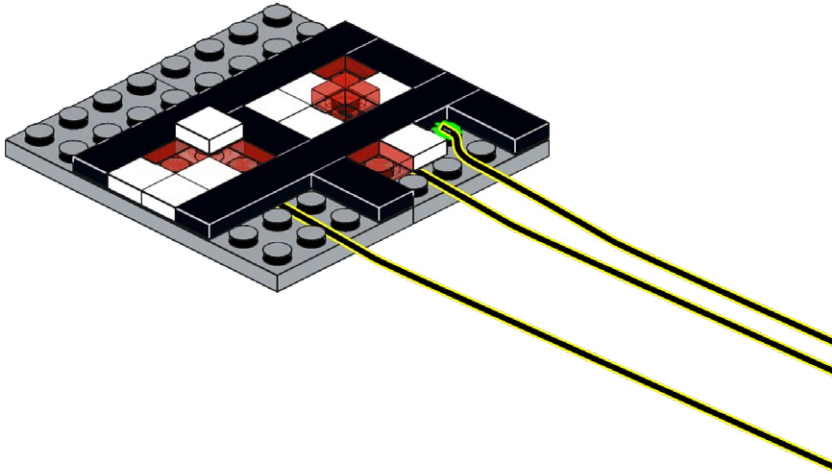

2

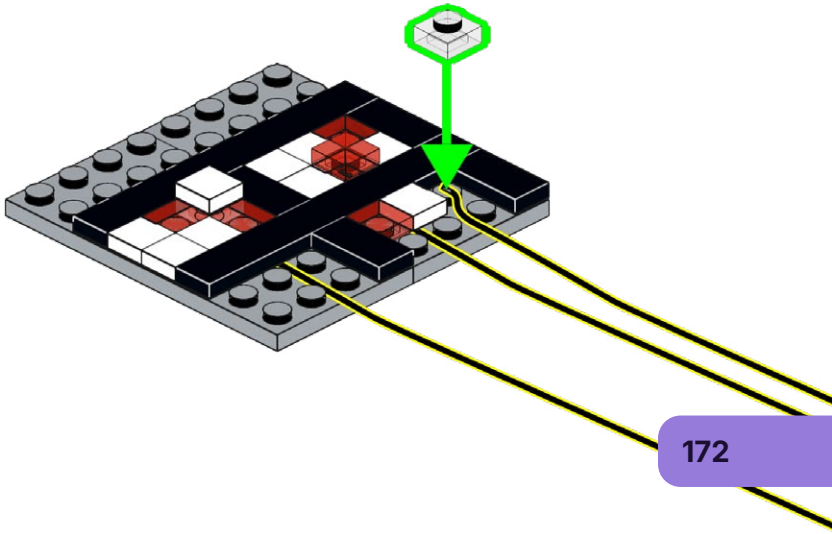

204

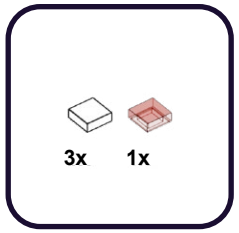

1

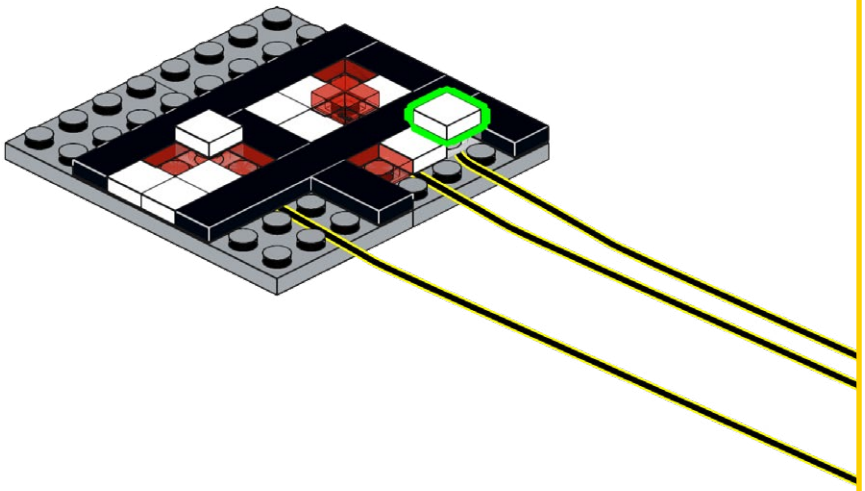

2

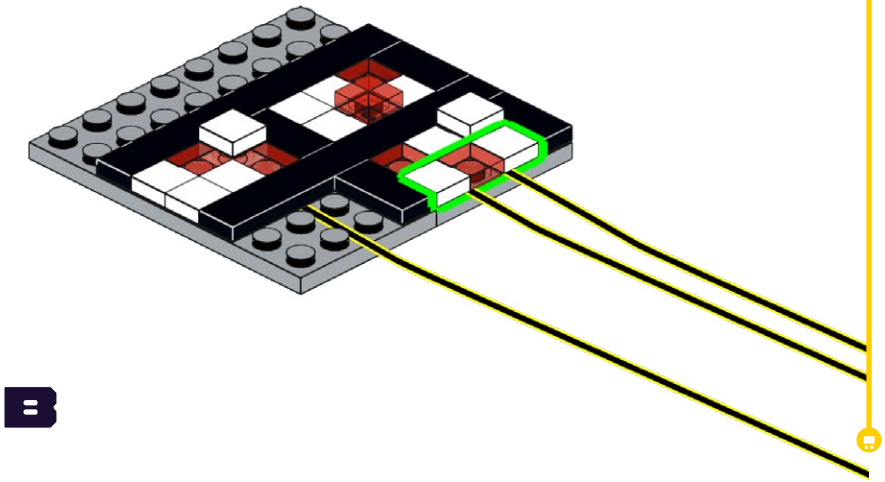

205

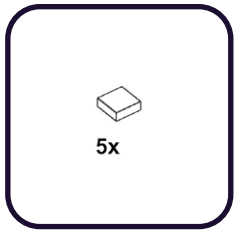

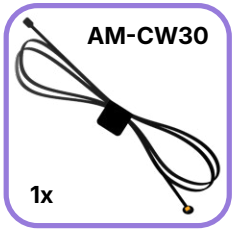

1

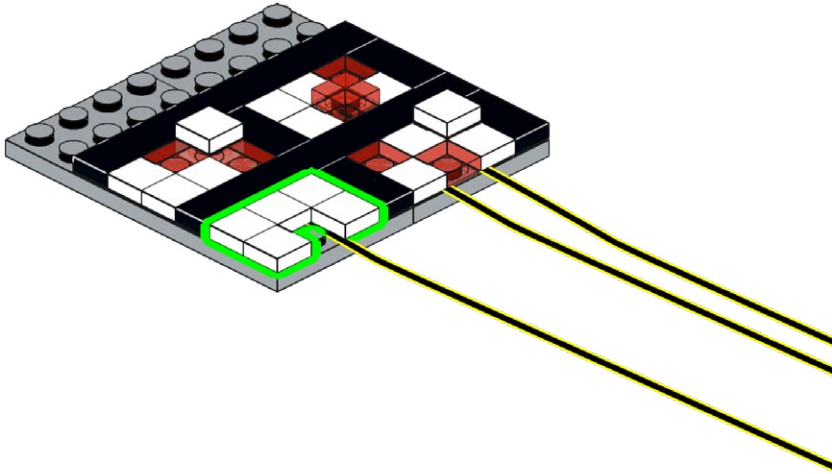

2

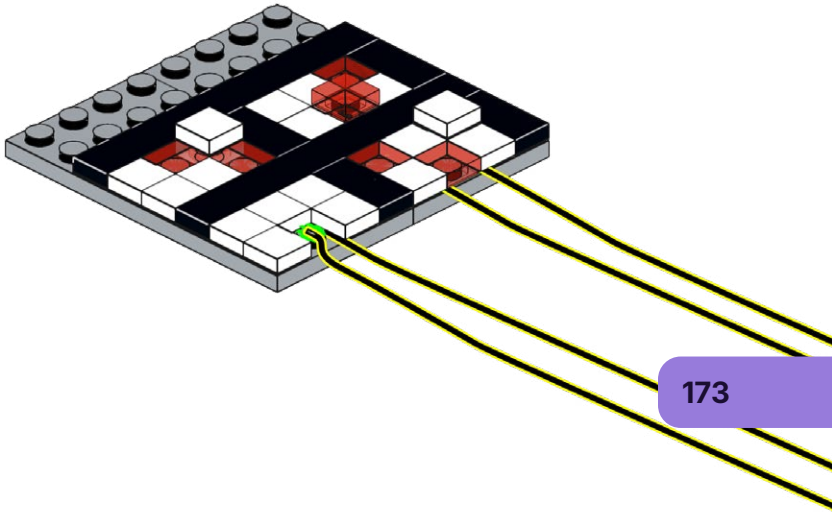

206

1x

1x

1

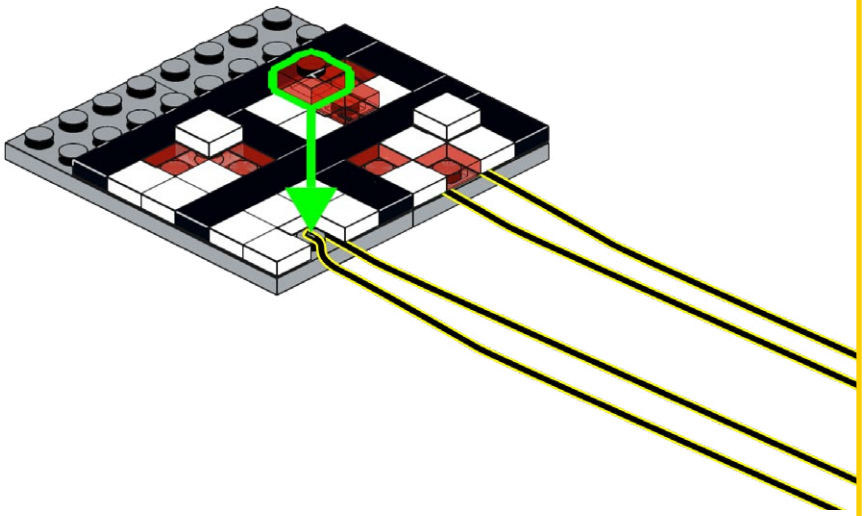

2

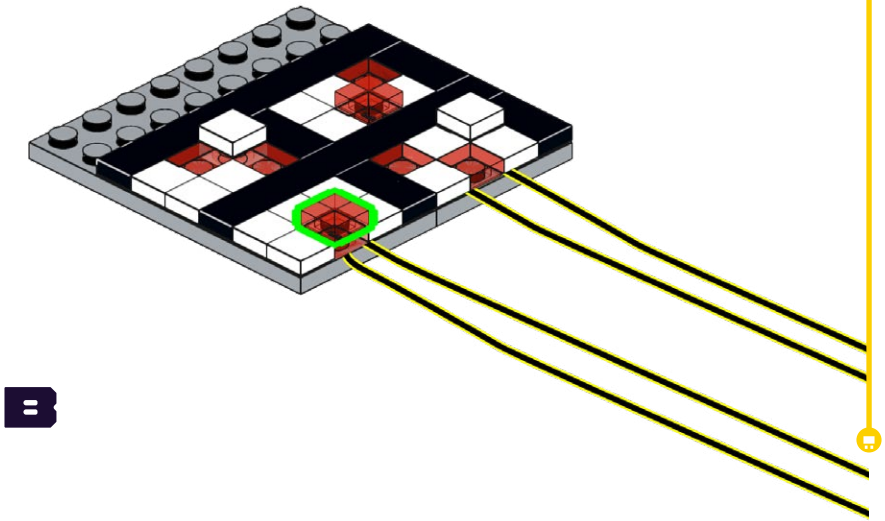

207

3x

1

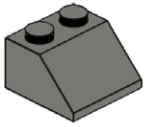

1

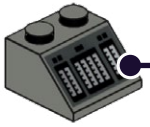

46

3x

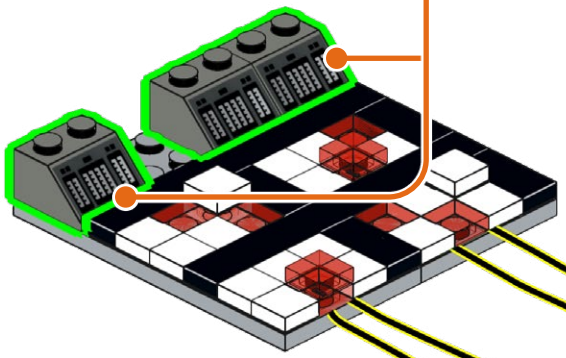

208

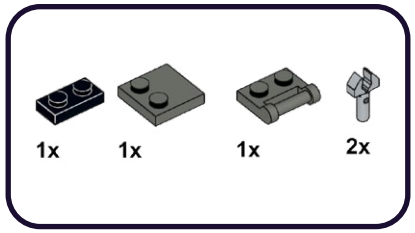

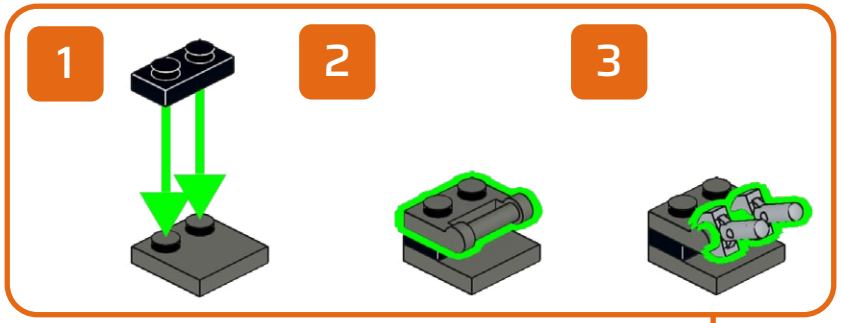

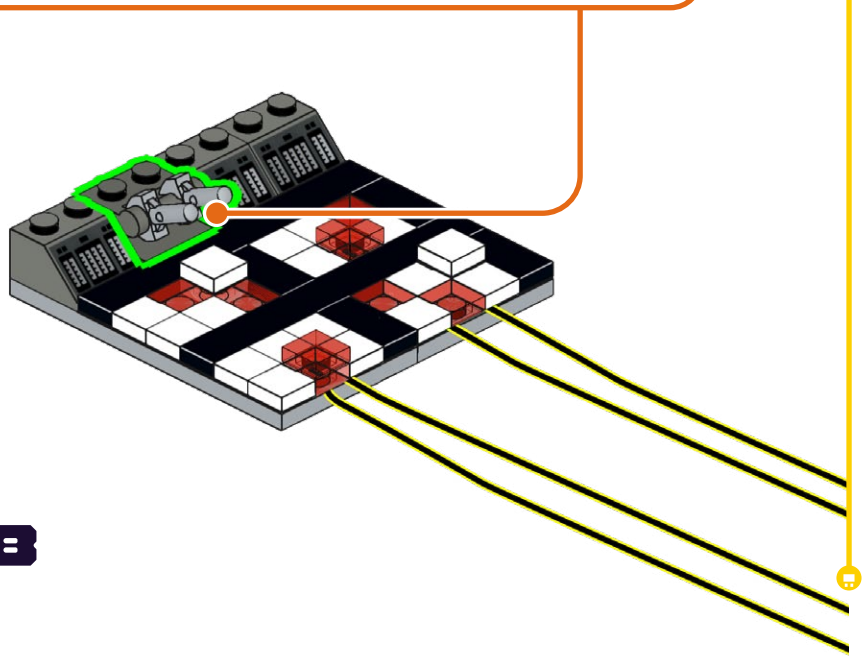

209

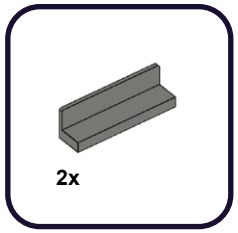

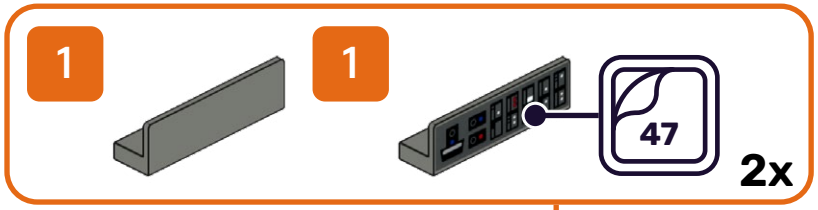

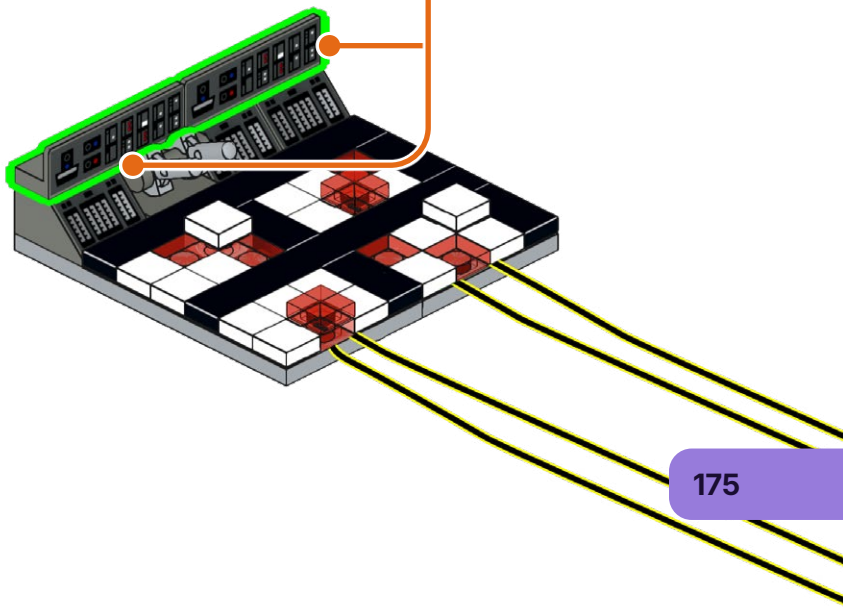

210

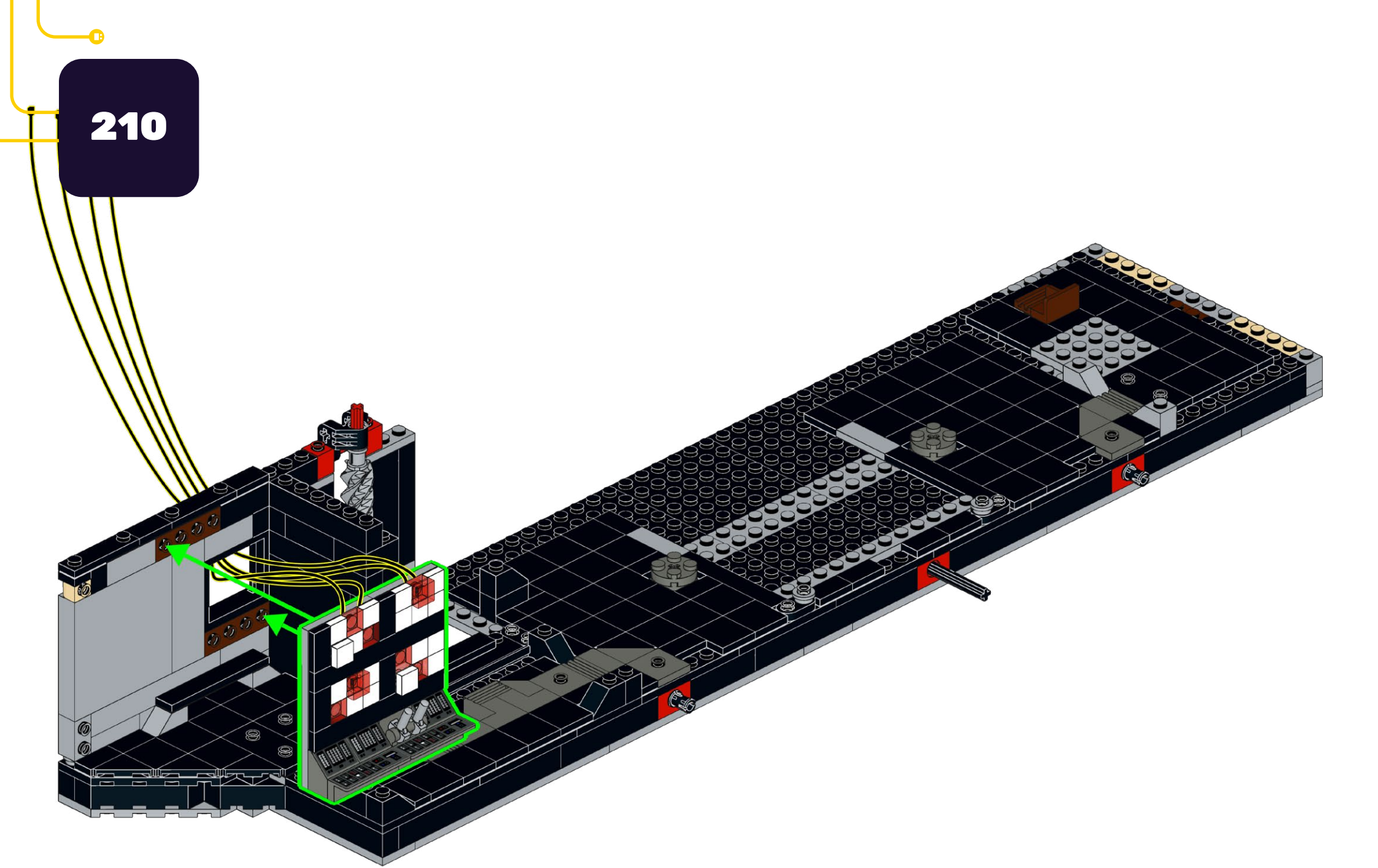

211

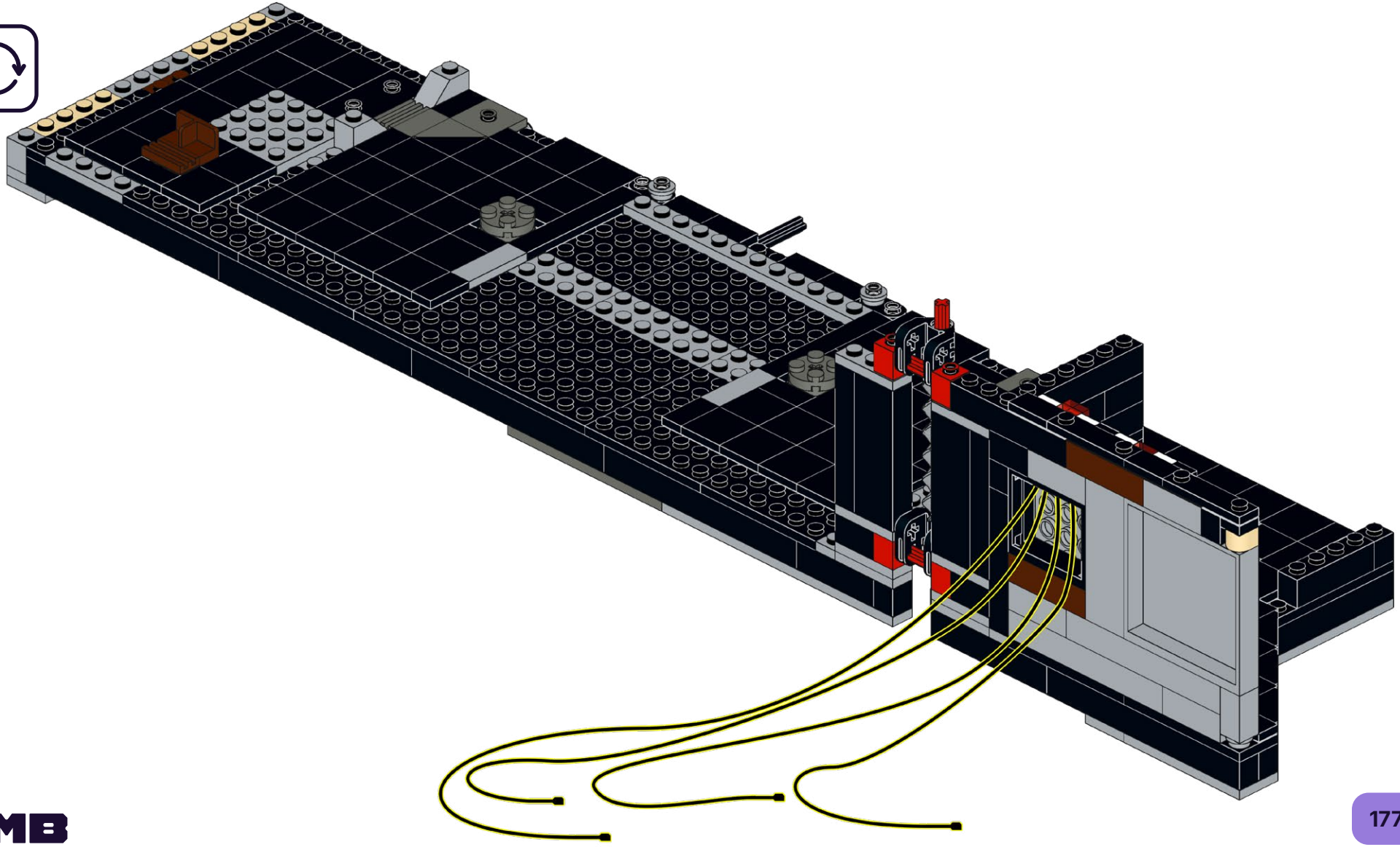

212

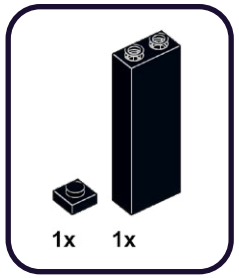

213

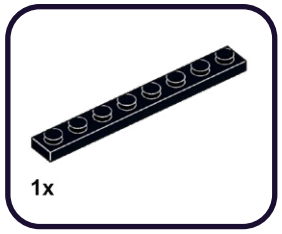

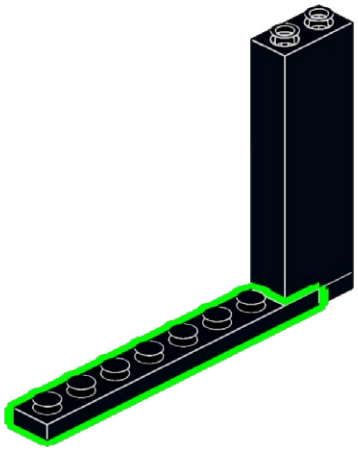

214

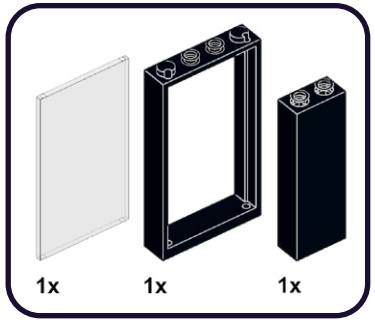

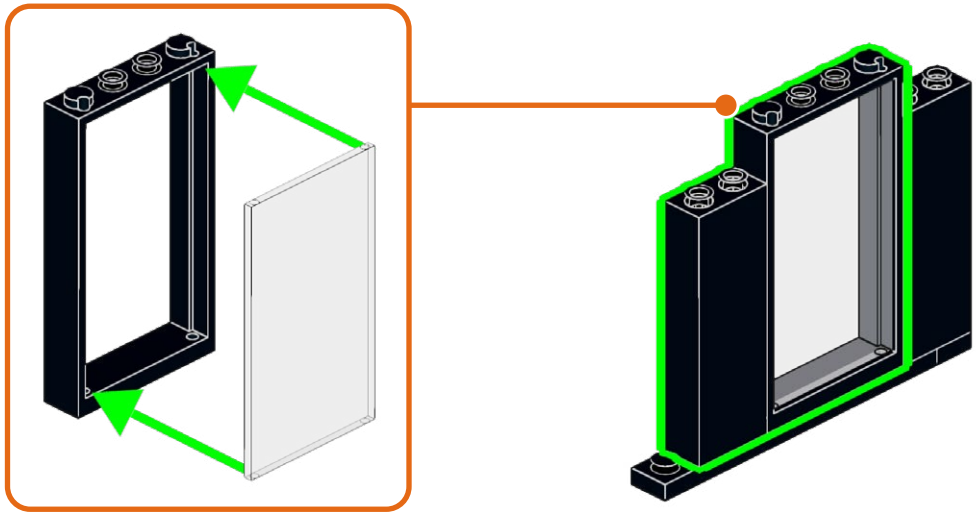

215

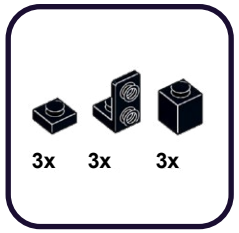

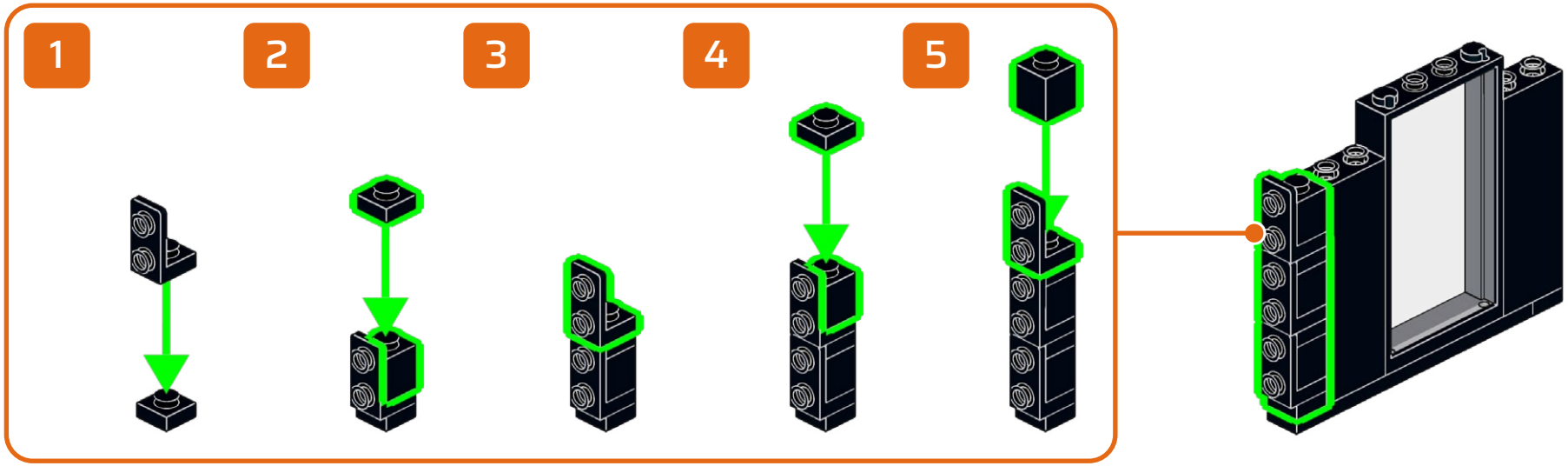

216

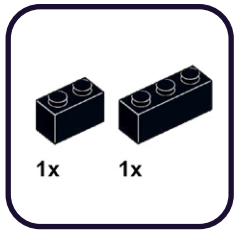

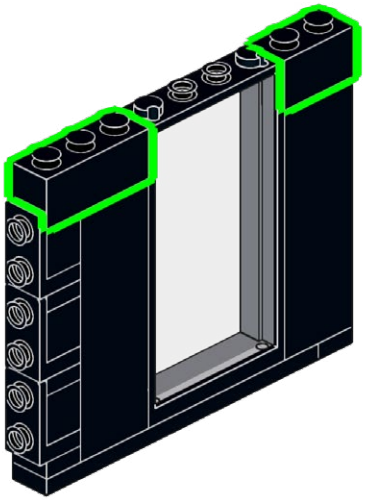

217

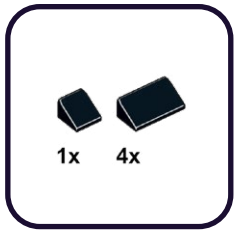

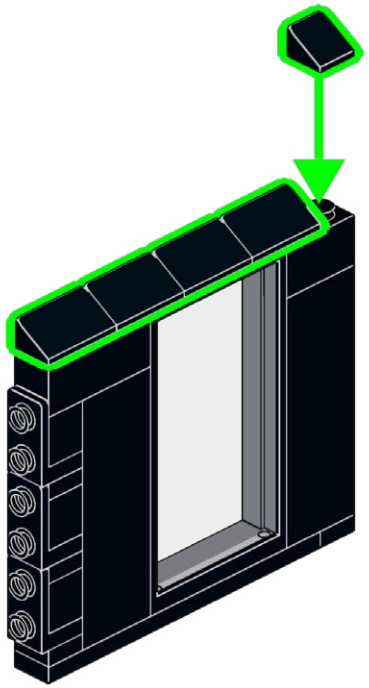

218

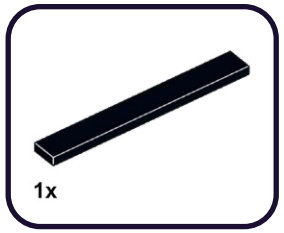

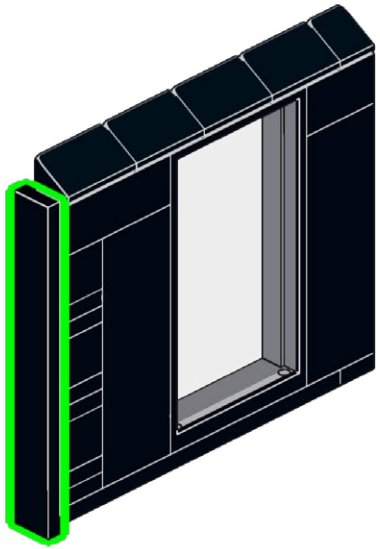

219

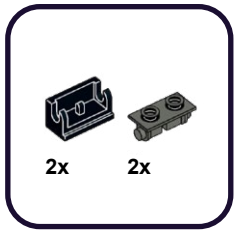

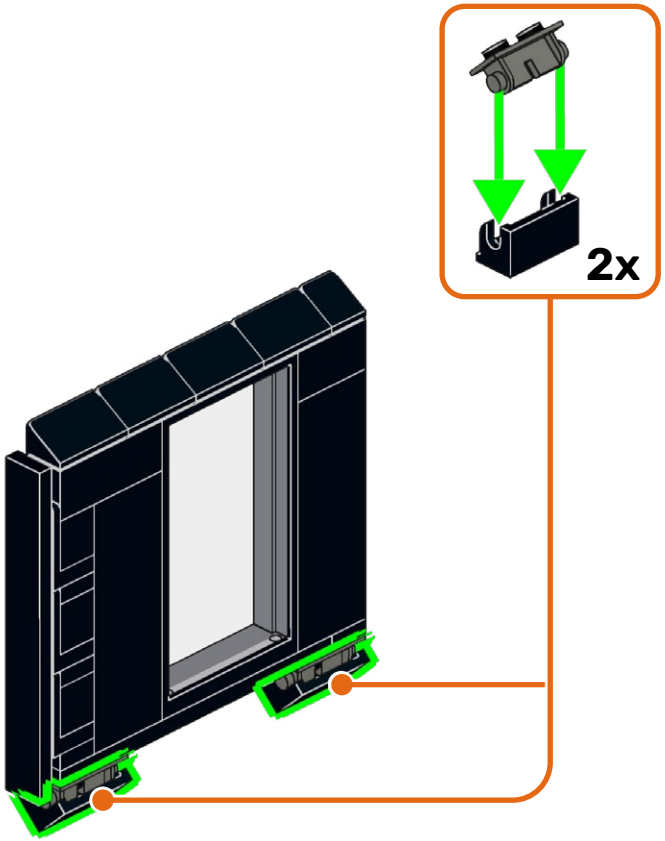

220

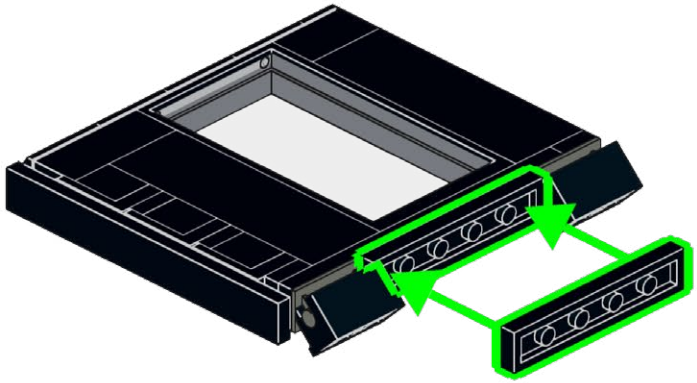

221

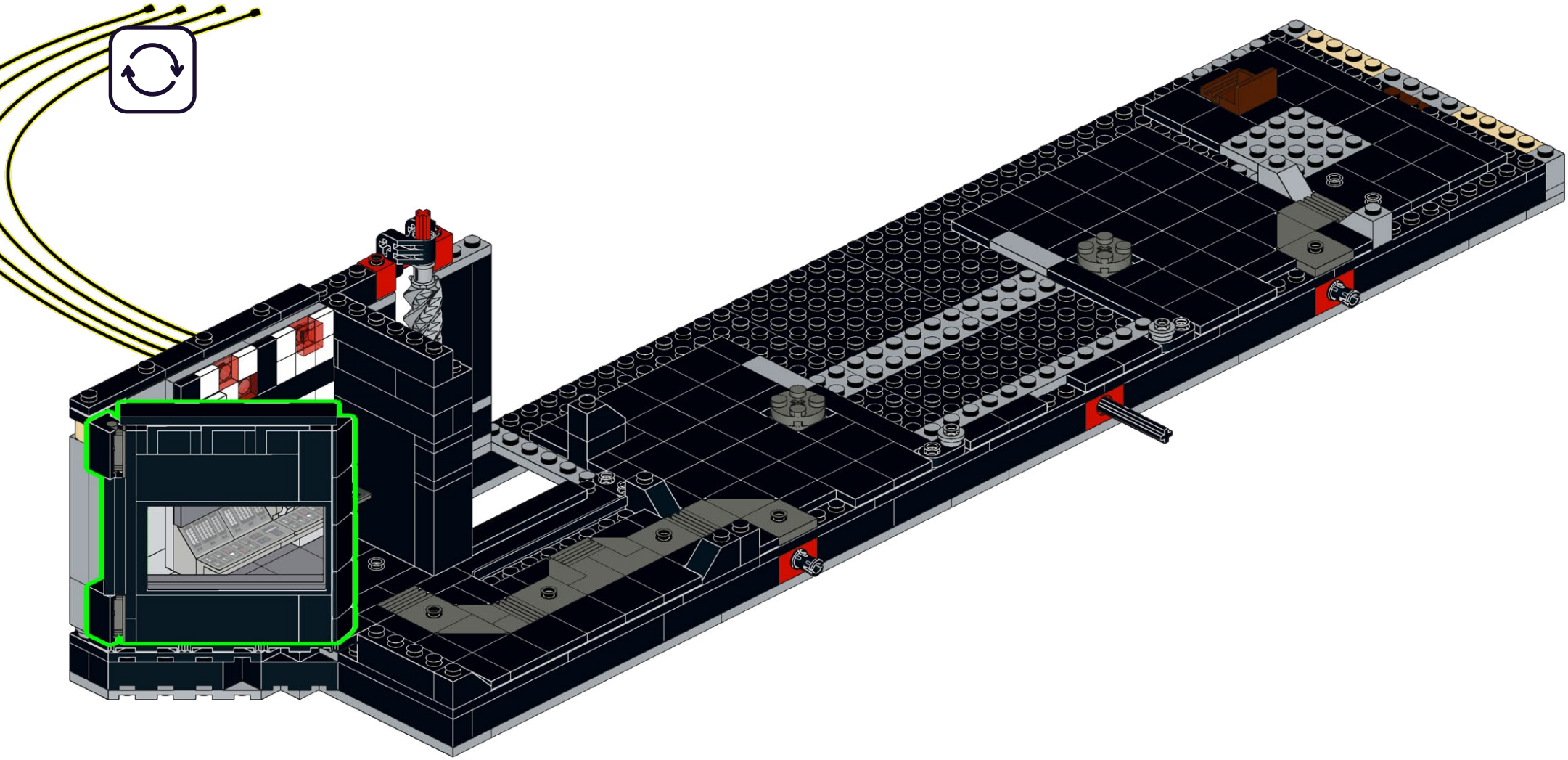

222

1x

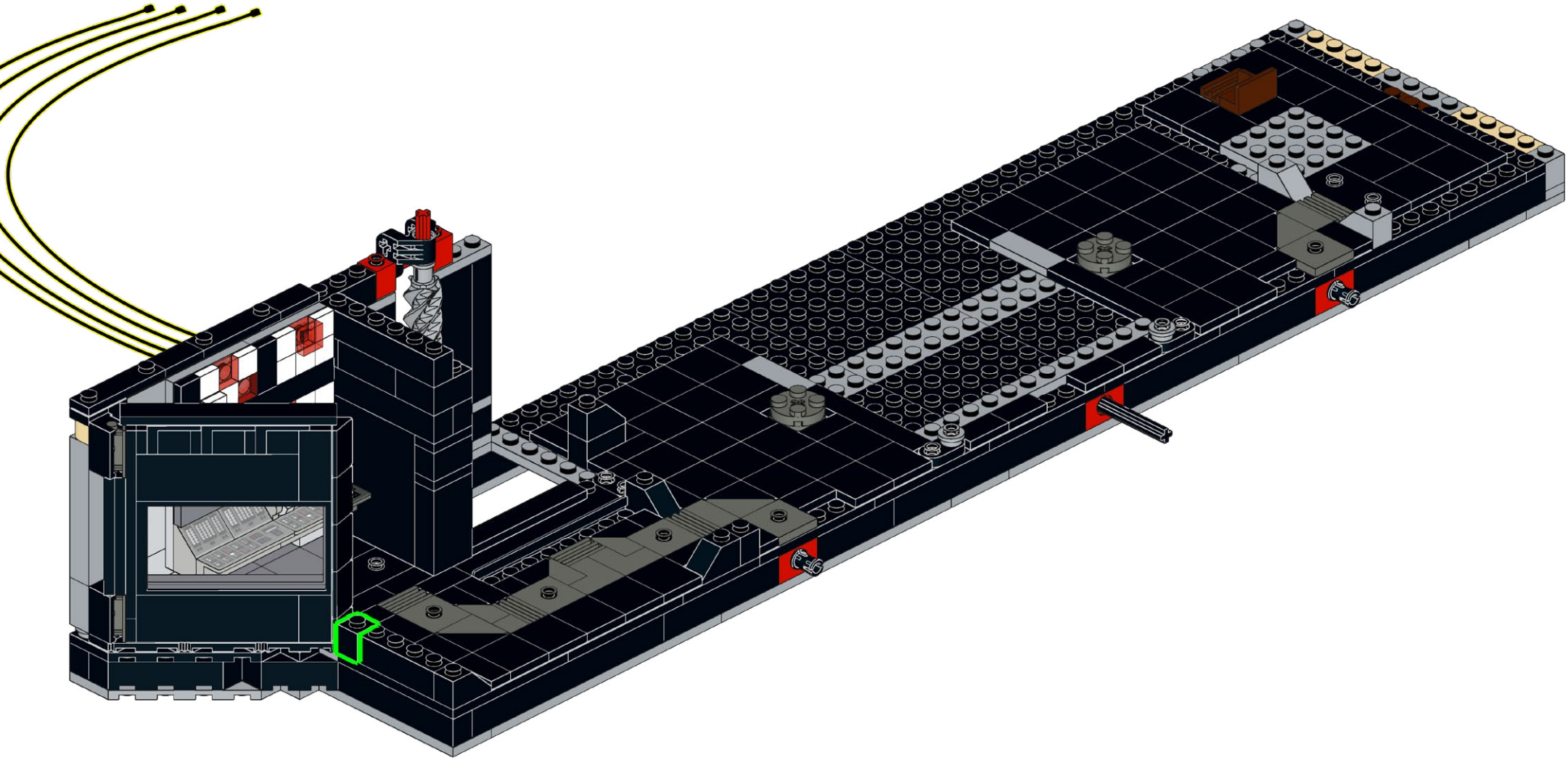

223

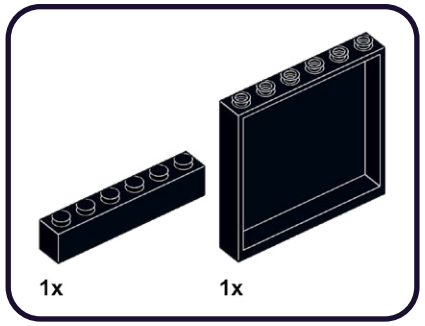

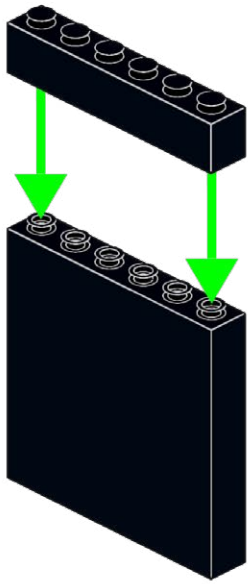

224

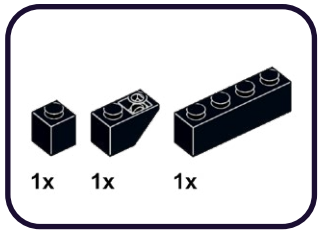

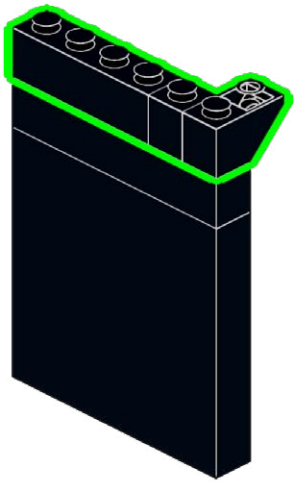

225

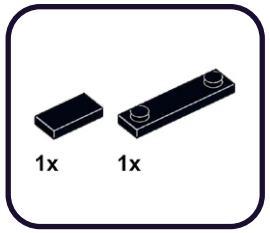

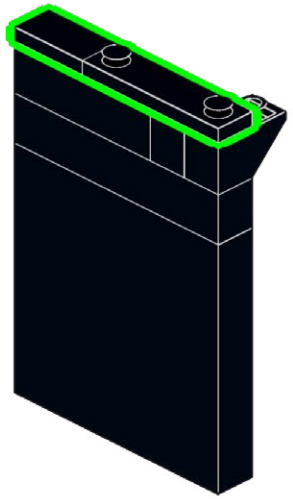

226

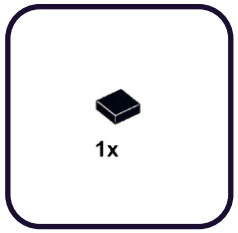

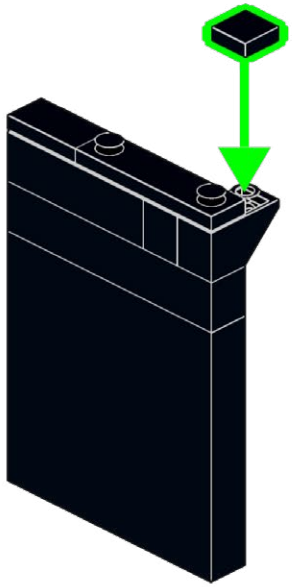

227

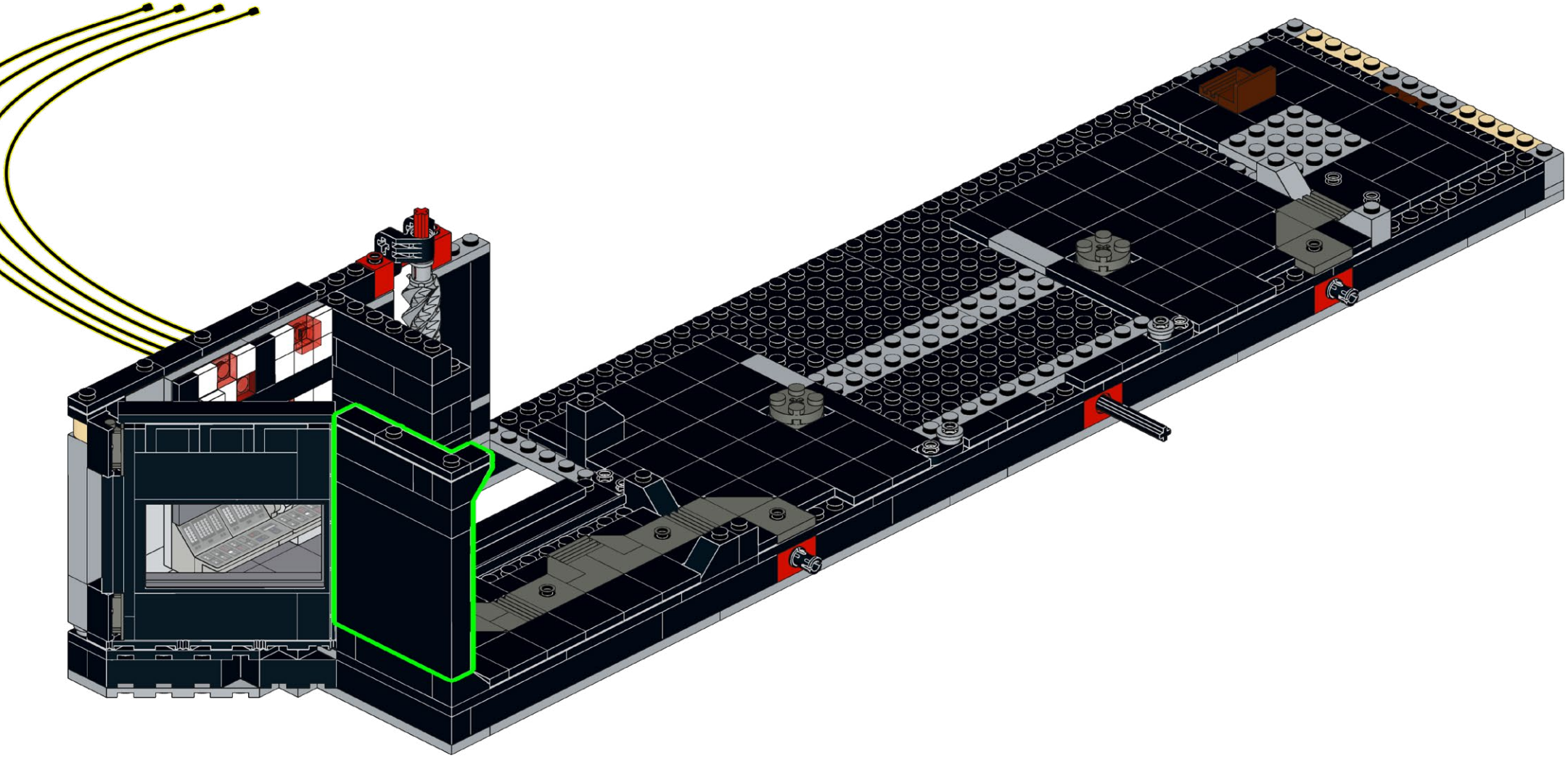

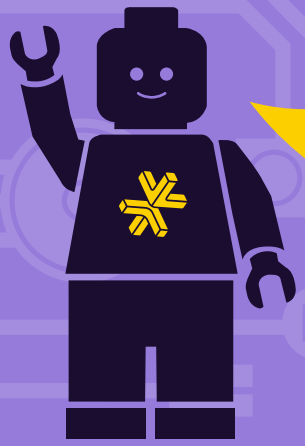

HOLD UP!

You might notice some bags aren't in order, as well as left over pieces, but that's ok! We're changing the way you build LEGO!

ATTENDEZ!

Vous remarquerez peut-être que certains sacs, ainsi que certaines pièces, ne sont pas dans le bon ordre. Mais pas de panique! Nous changeons simplement la façon avec laquelle vous construisez vos LEGO!

ASPETTA!

Potresti notare che alcuni sacchetti non sono in ordine, così come i pezzi avanzati, ma va bene così! Stiamo cambiando il modo in cui costruisci i LEGO!

HALT!

Sie werden möglicherweise bemerken, dass einige tüten durcheinander sind und teile übrig bleiben, aber das ist in Ordnung! Wir ändern die art und weise, wie Sie LEGO bauen!

¡ESPERA!

Es posible que notes que algunas bolsas están fuera de servicio, así como piezas sobrantes, ¡pero está bien! ¡Estamos cambiando la forma en que construyes LEGO!

暂停!

你可能会注意到一些袋子顺序错乱，以及一些剩余的部件，但没关系！我们正在改变你搭建乐高的方式！

Open LEGO® Bag 64

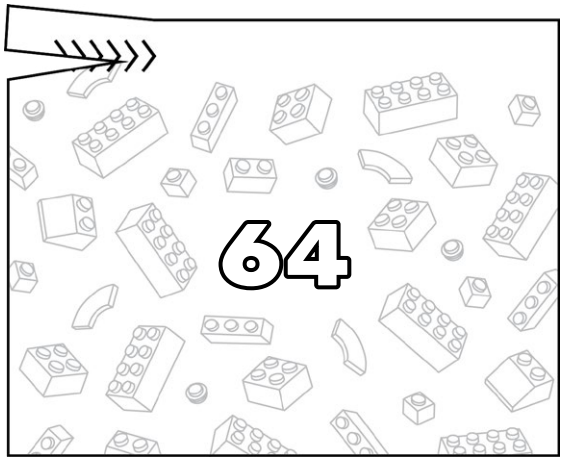

228

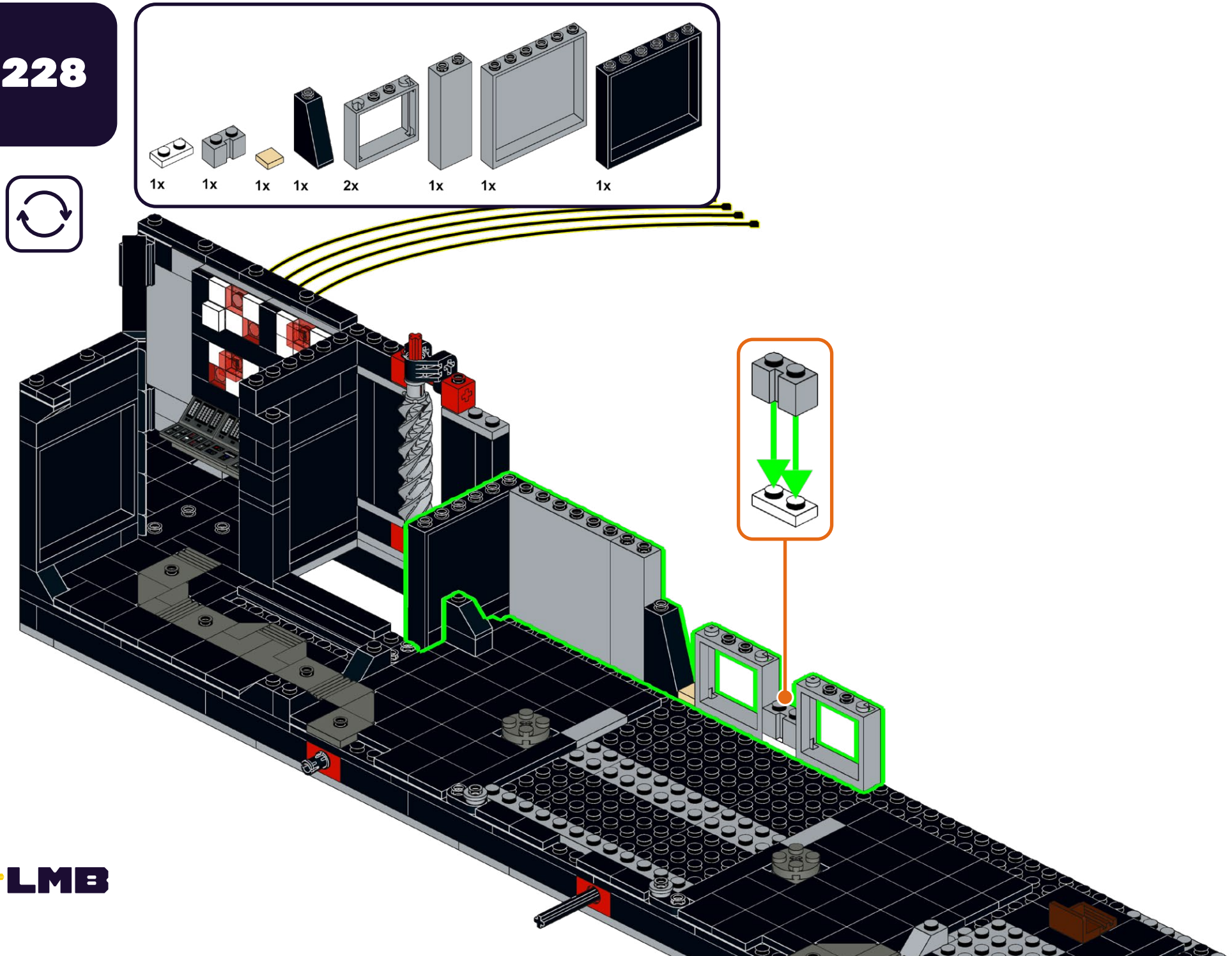

229

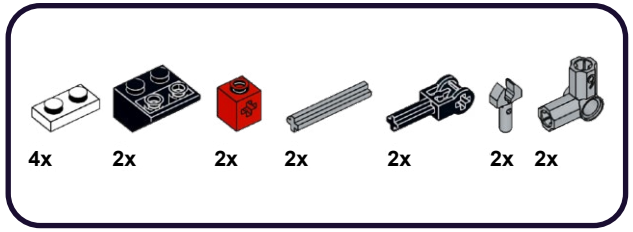

1

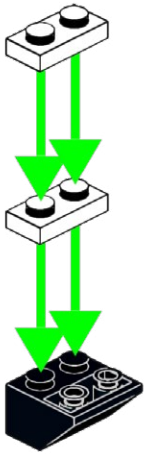

2

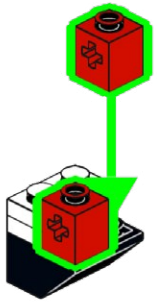

3

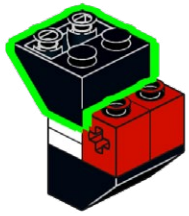

4

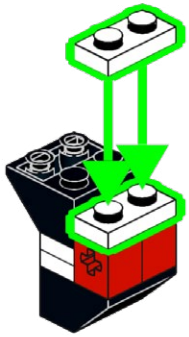

5

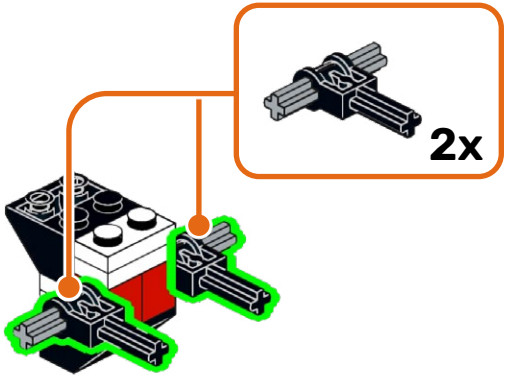

6

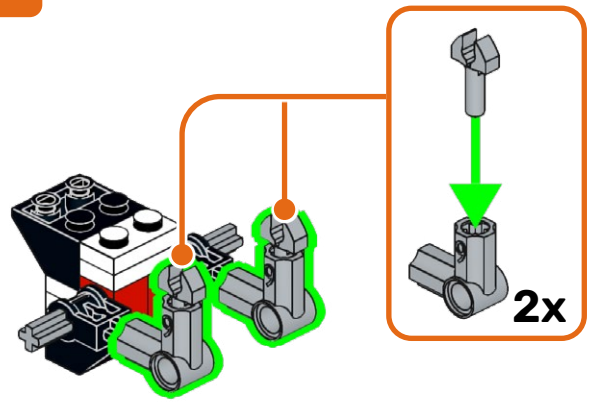

230

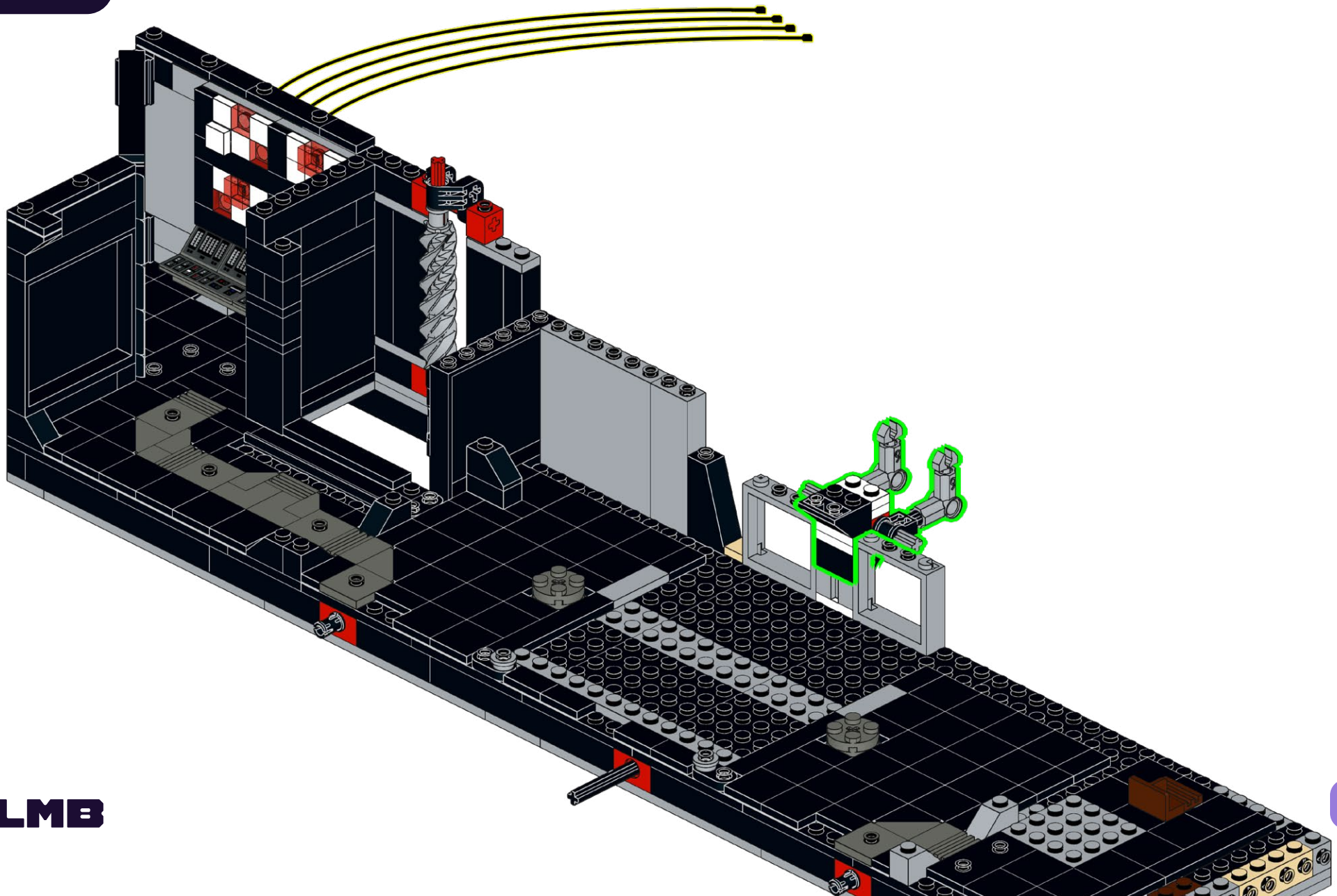

231

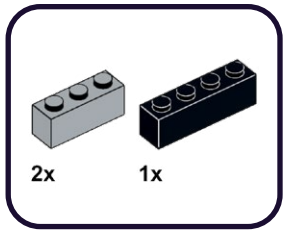

232

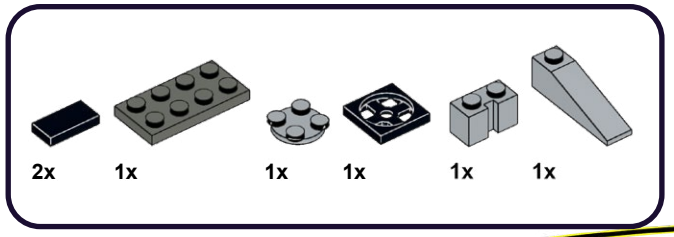

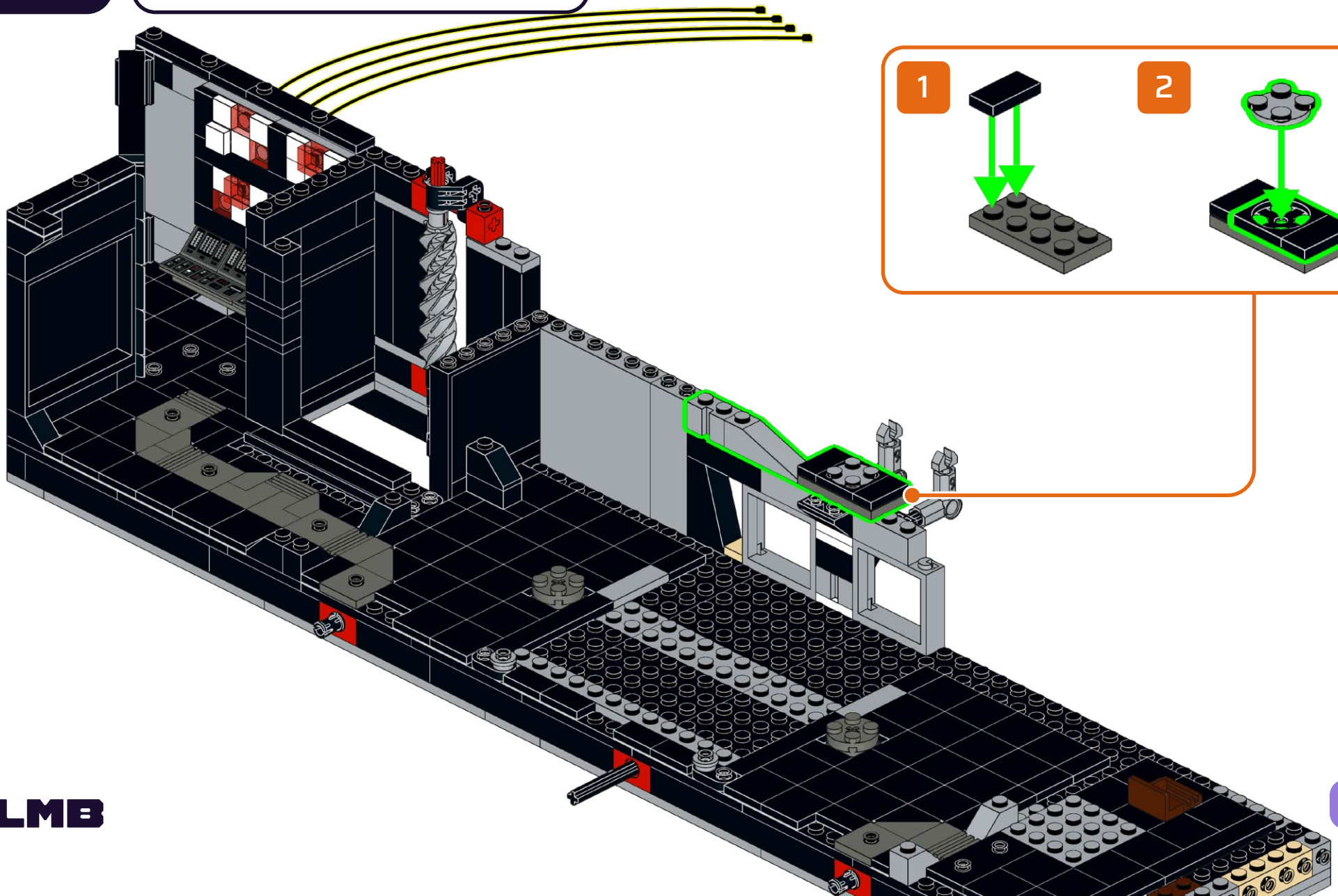

233

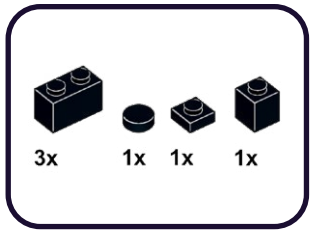

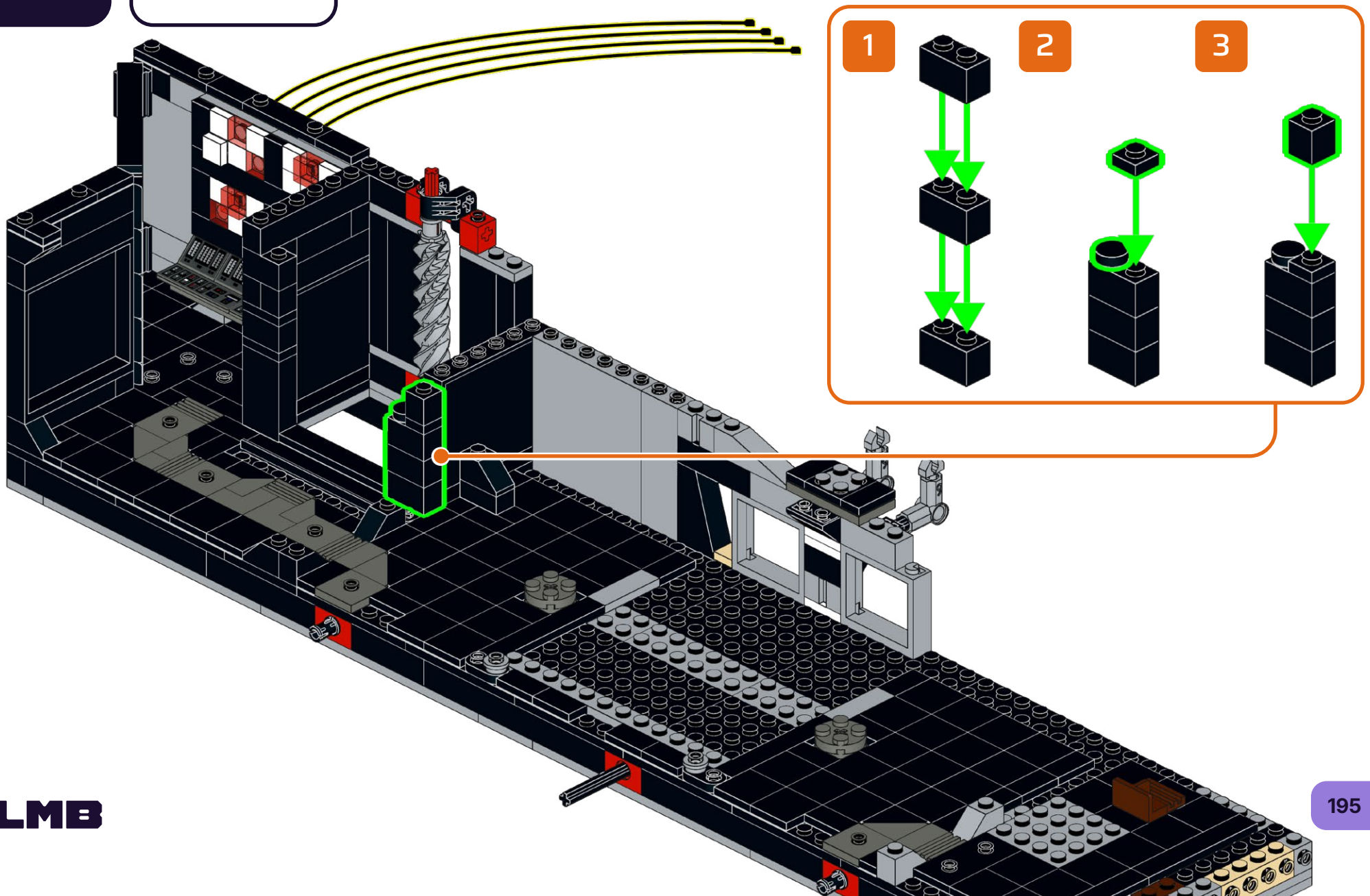

234

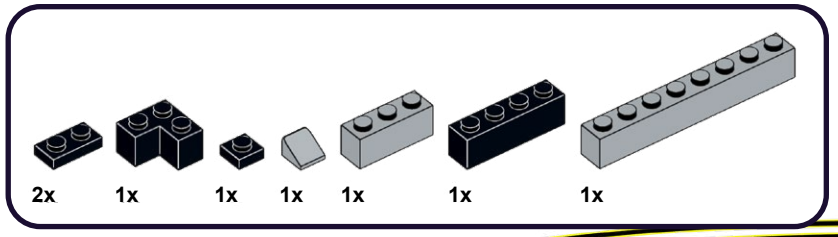

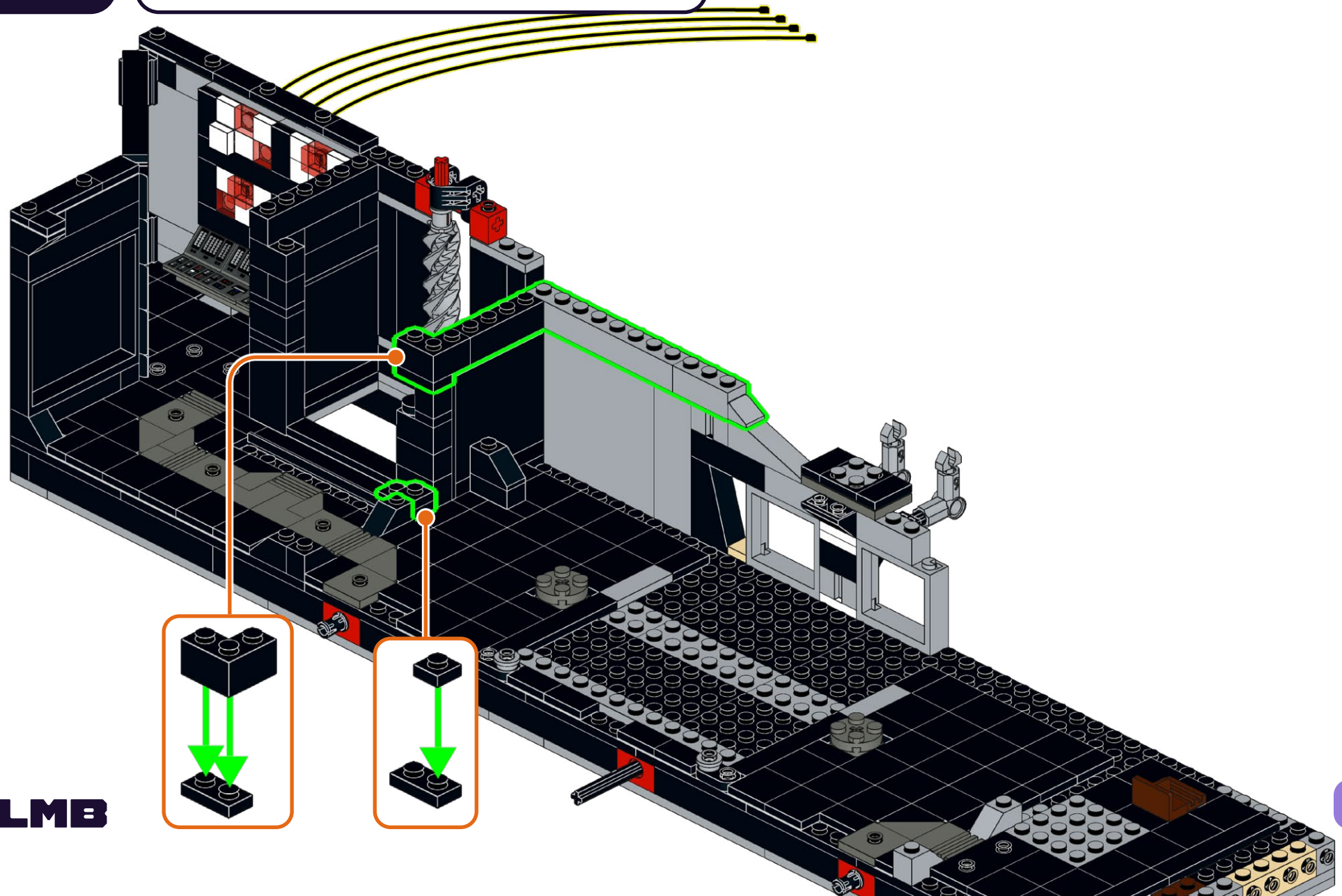

235

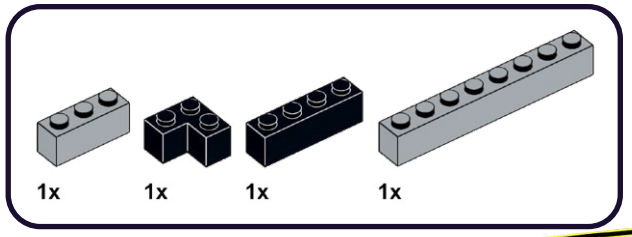

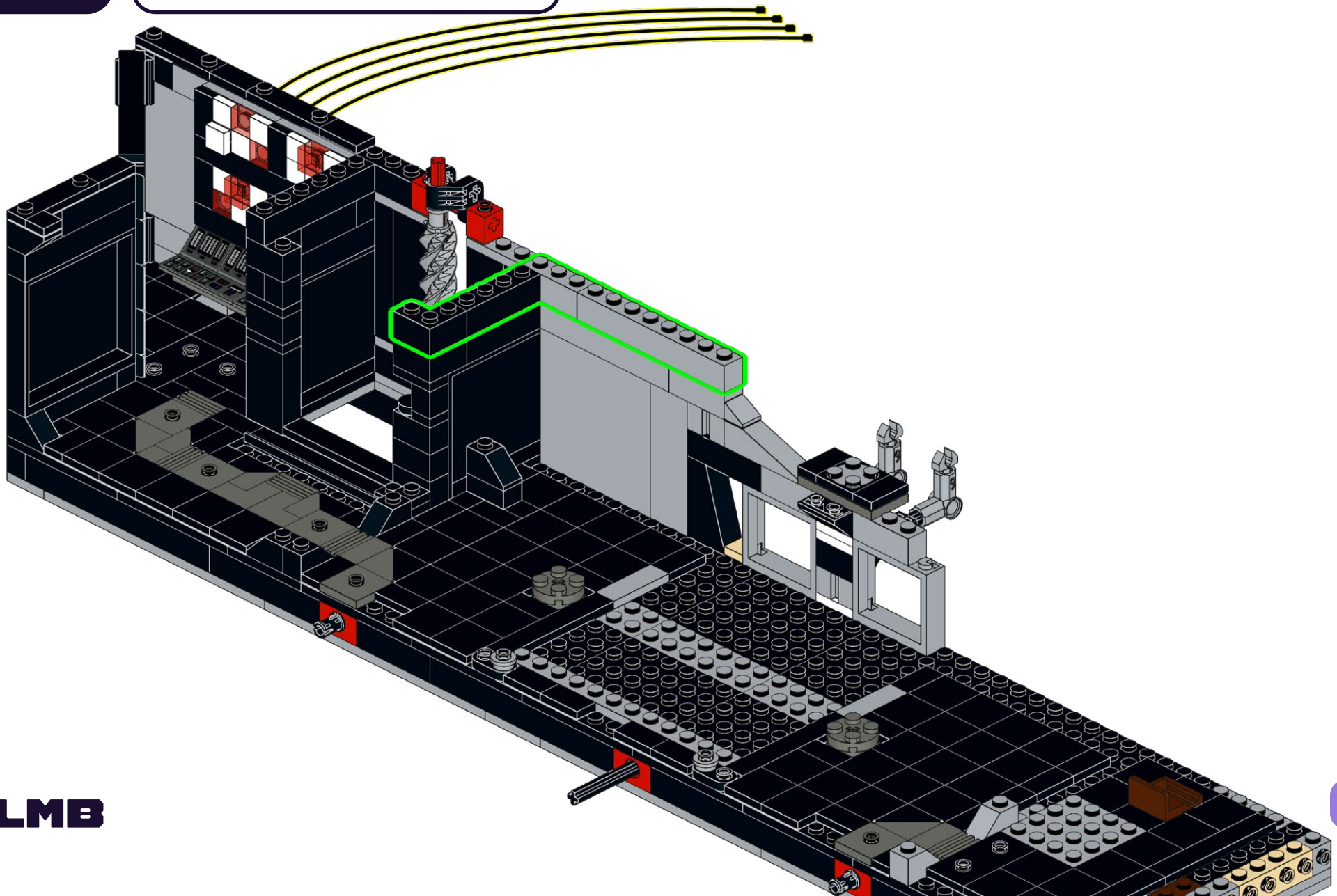

236

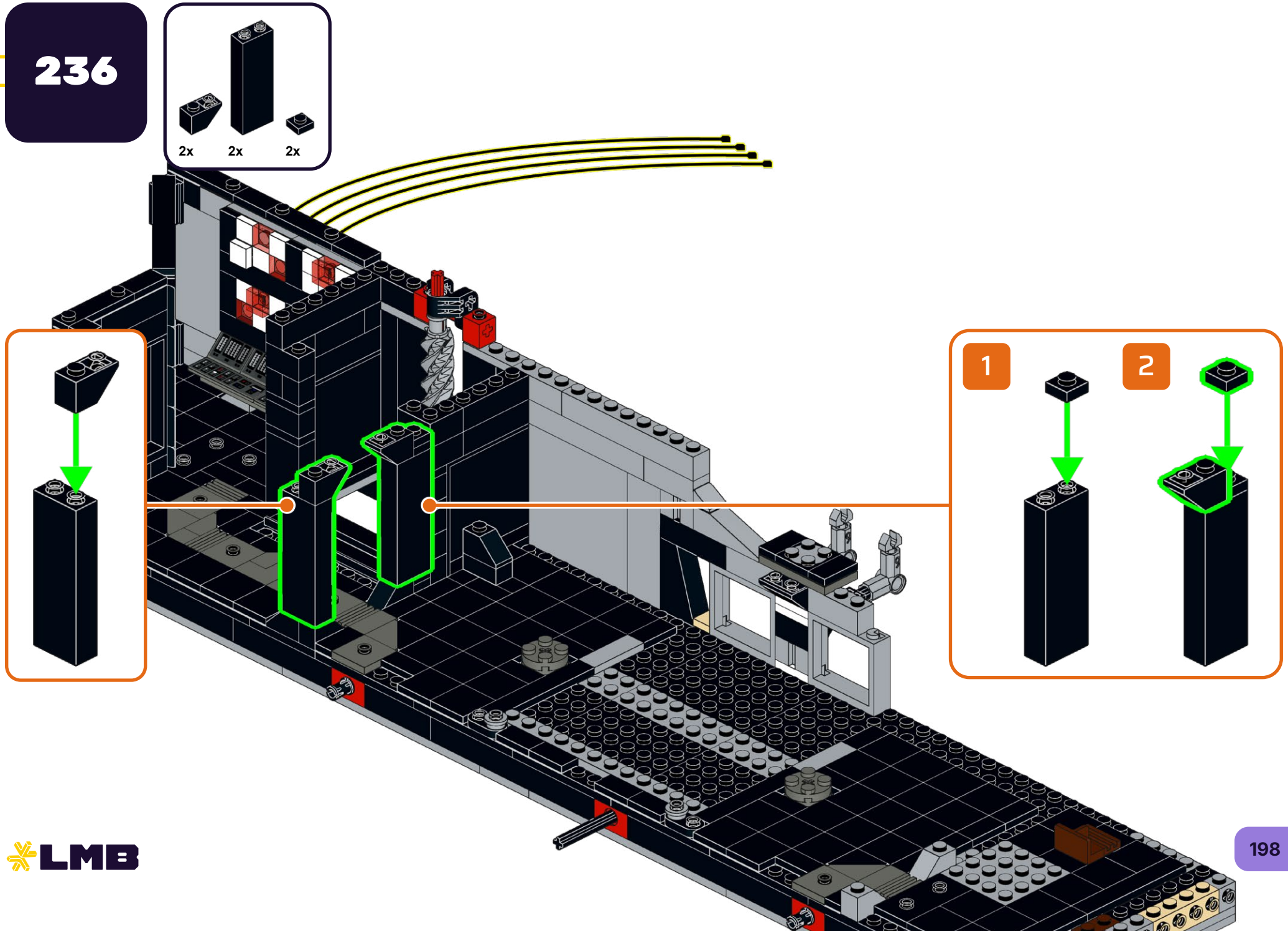

237

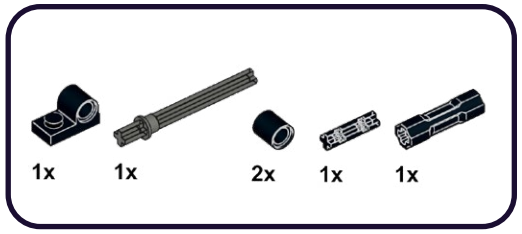

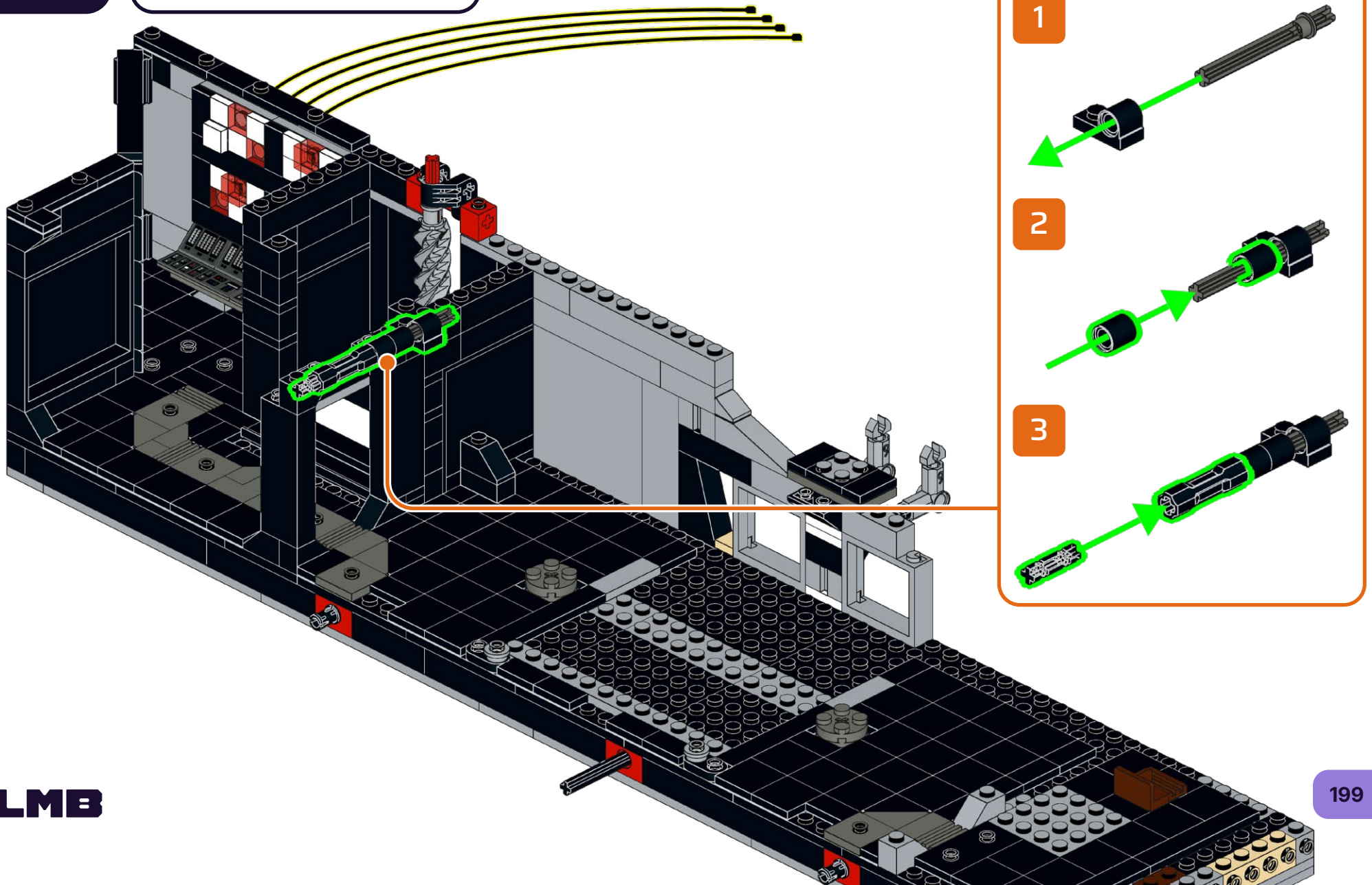

238

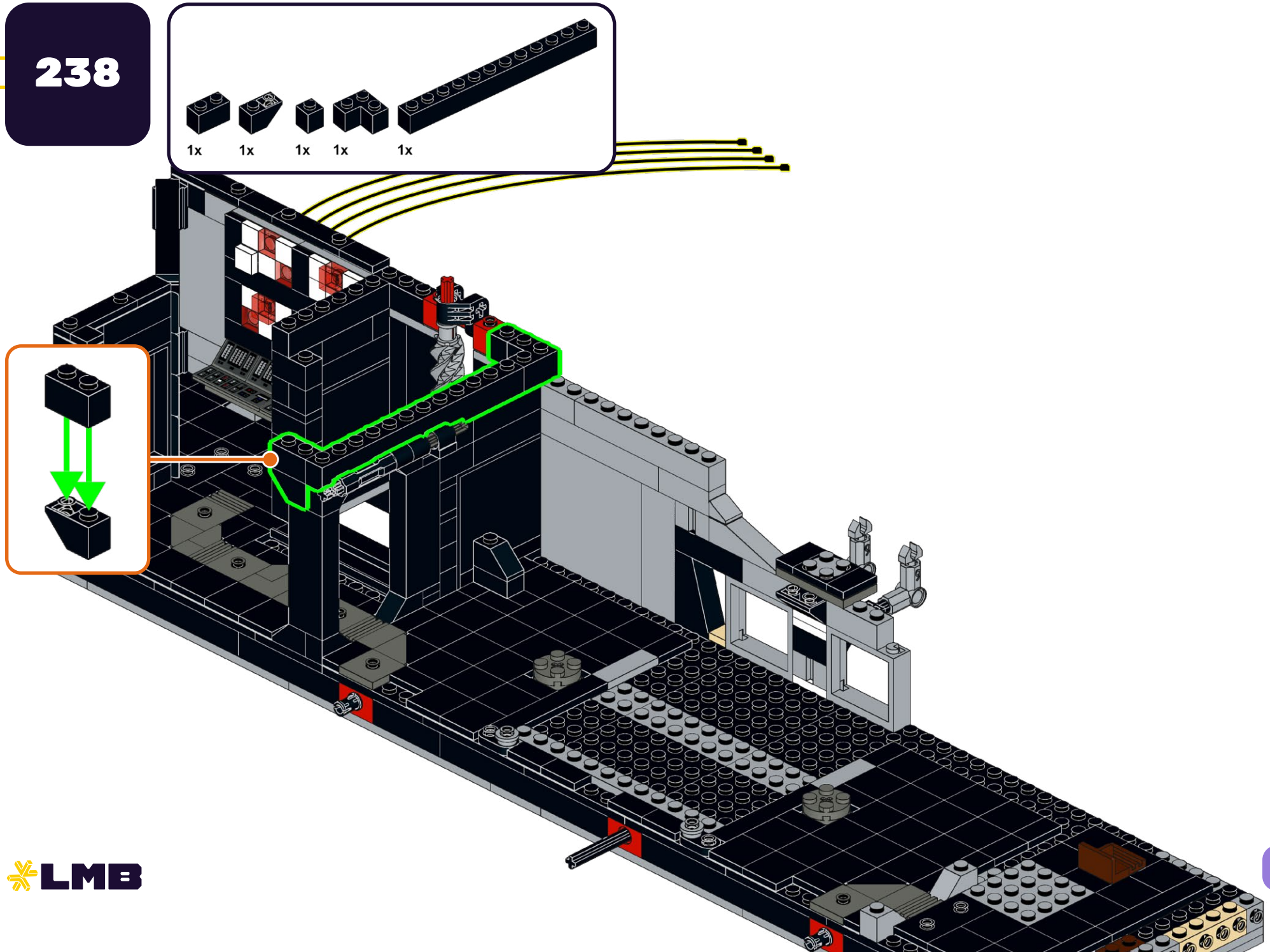

239

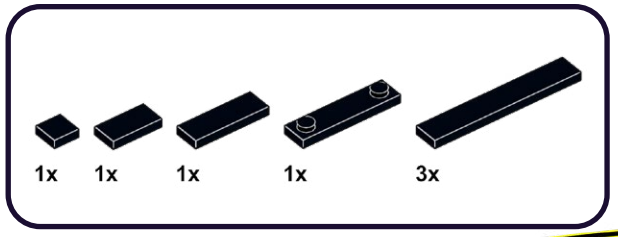

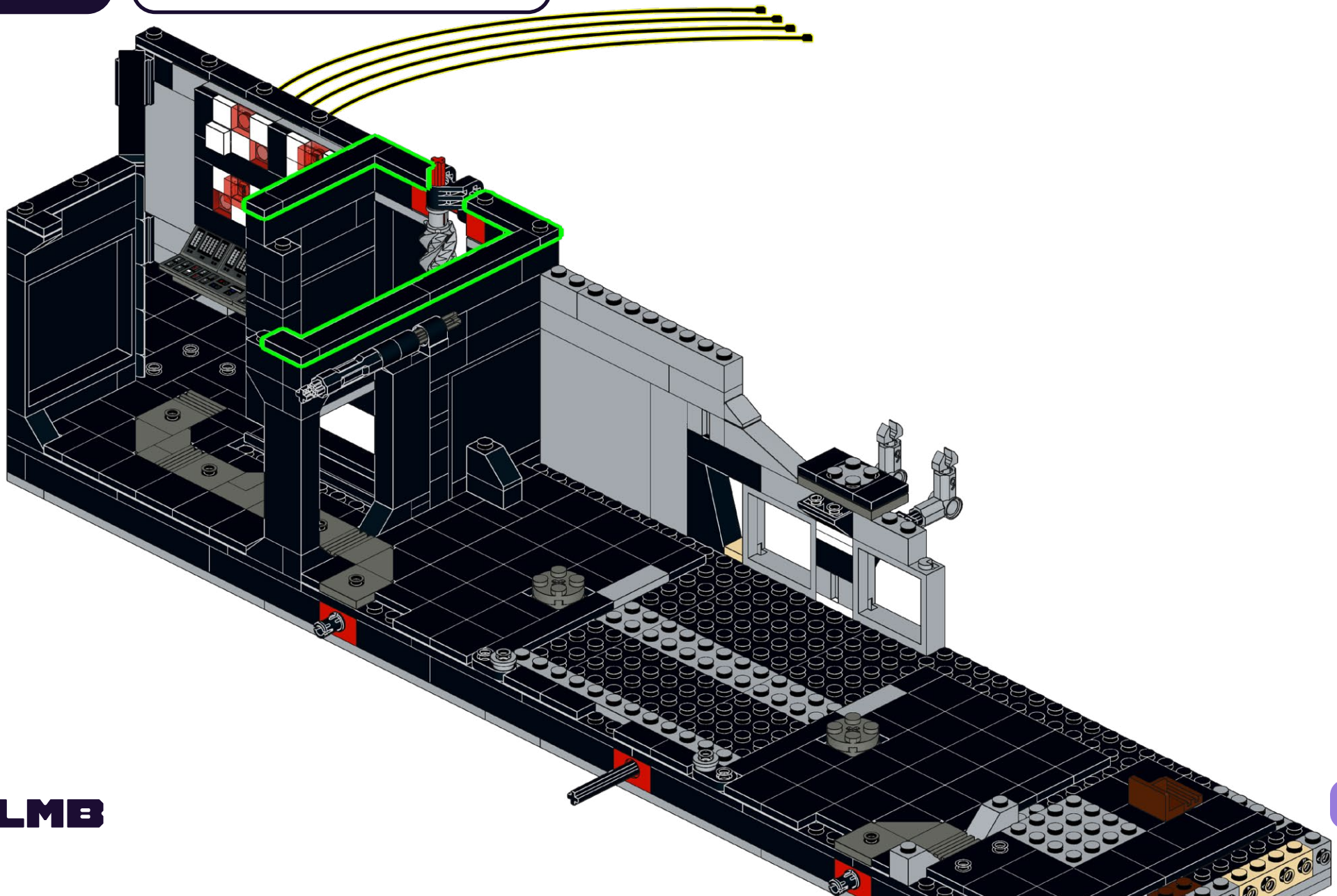

240

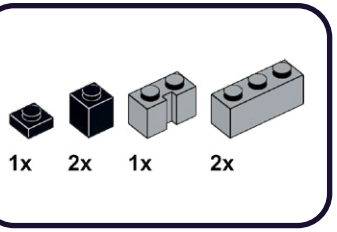

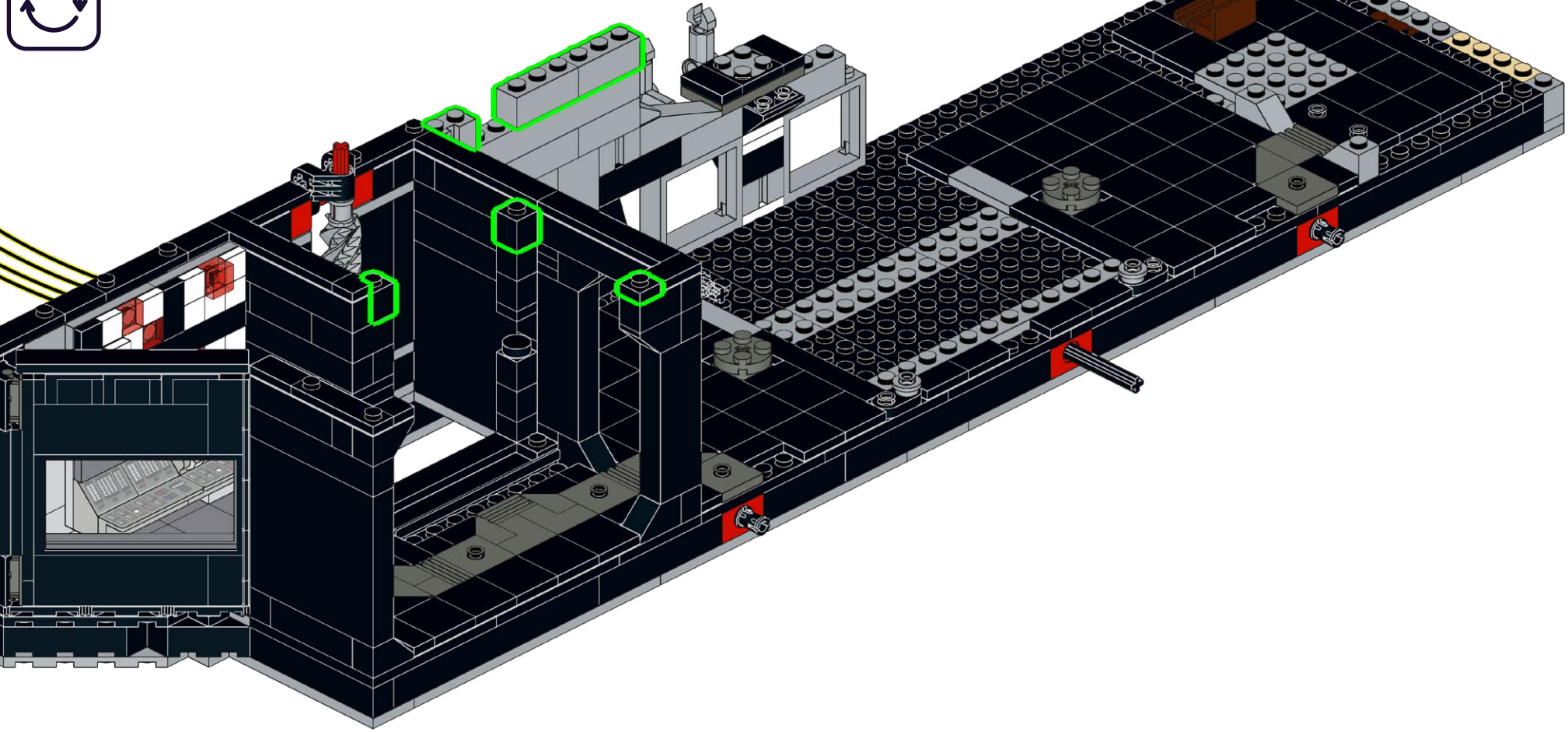

241

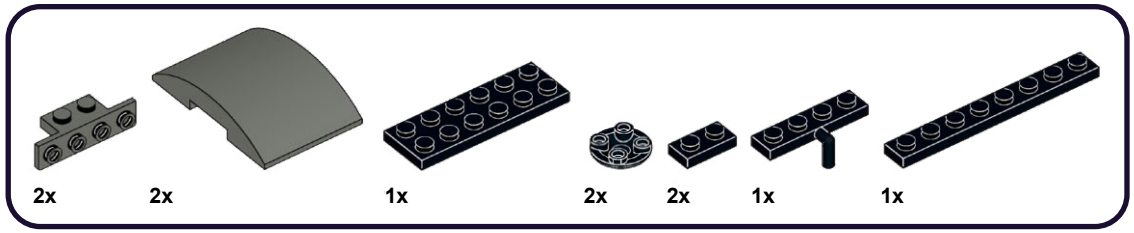

1

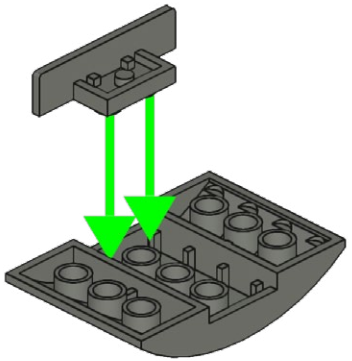

2

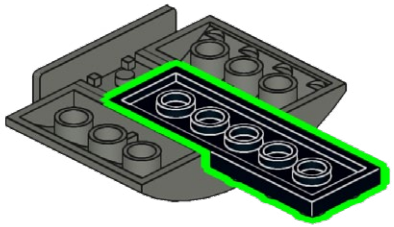

3

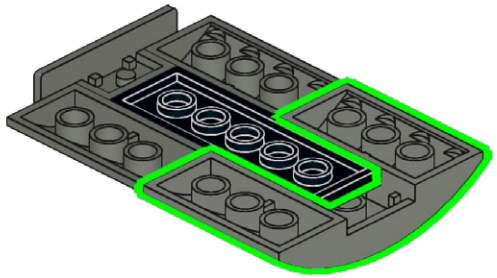

4

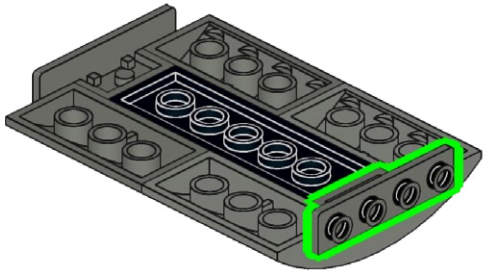

5

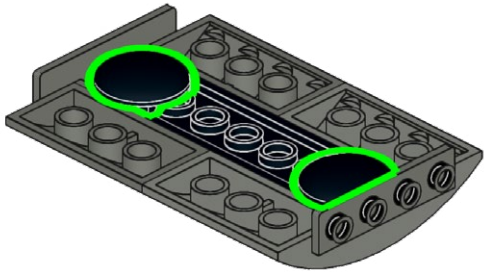

6

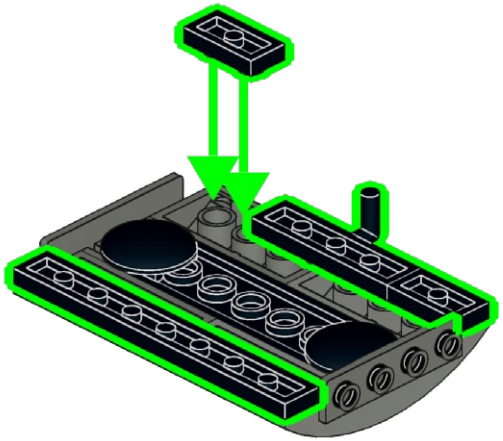

242

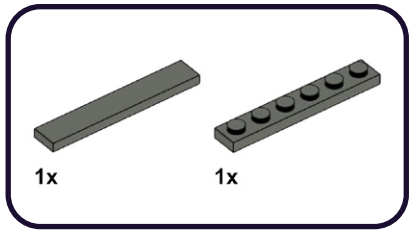

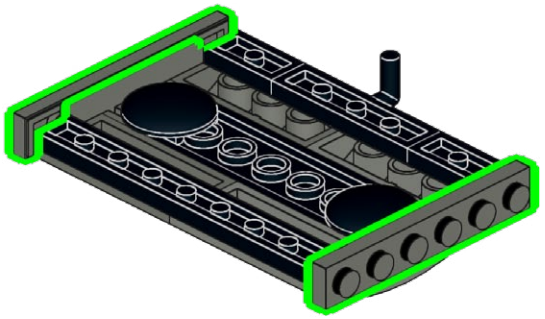

243

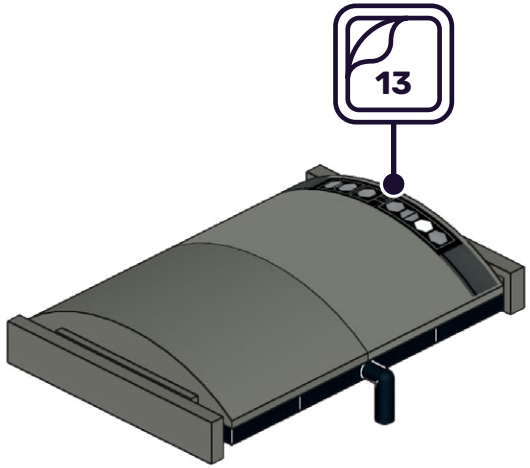

244

1x

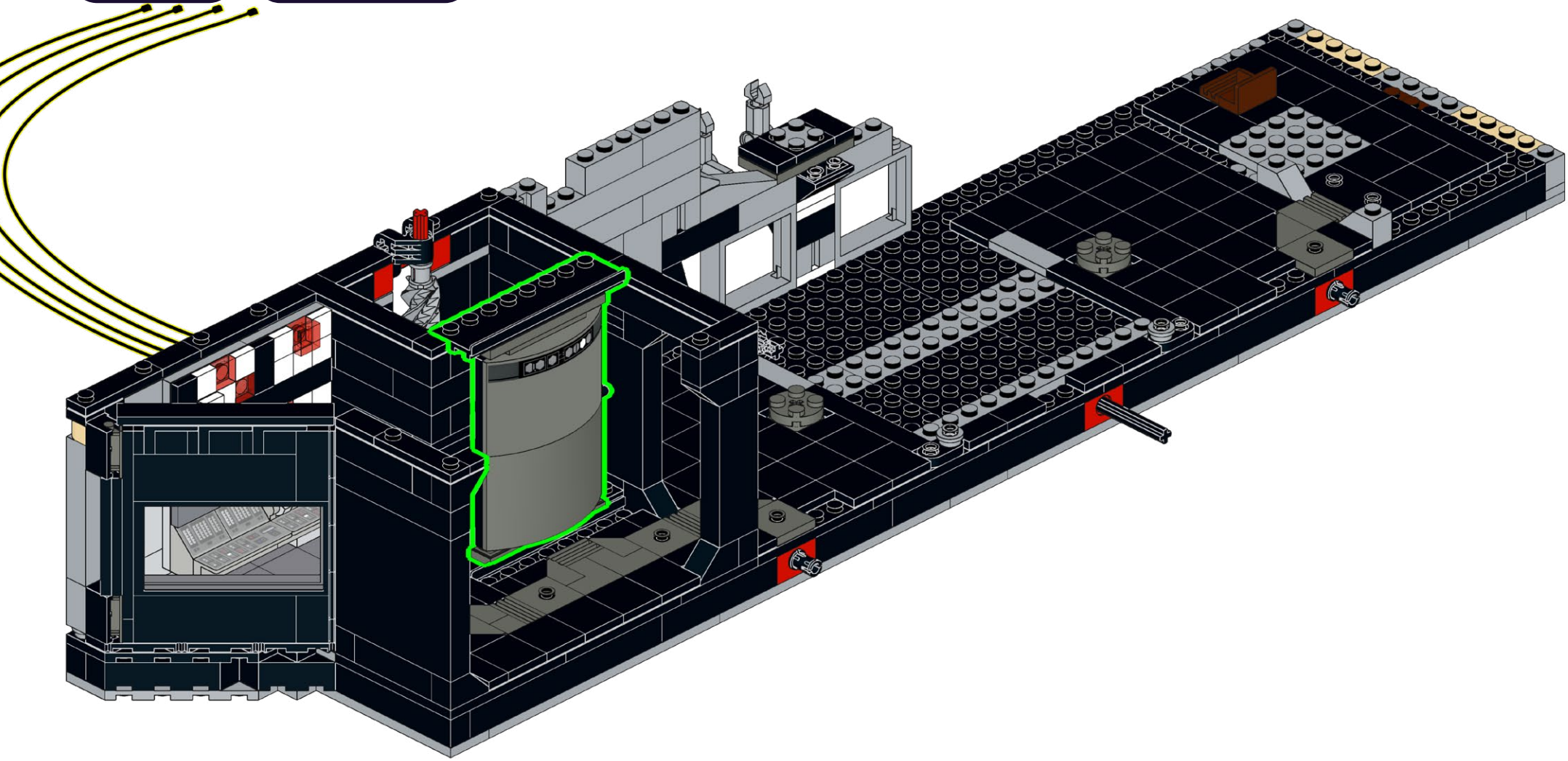

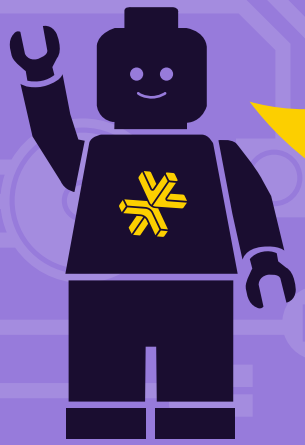

HOLD UP!

You might notice some bags aren't in order, as well as left over pieces, but that's ok! We're changing the way you build LEGO!

ATTENDEZ!

Vous remarquerez peut-être que certains sacs, ainsi que certaines pièces, ne sont pas dans le bon ordre. Mais pas de panique! Nous changeons simplement la façon avec laquelle vous construisez vos LEGO!

ASPETTA!

Potresti notare che alcuni sacchetti non sono in ordine, così come i pezzi avanzati, ma va bene così! Stiamo cambiando il modo in cui costruisci i LEGO!

HALT!

Sie werden möglicherweise bemerken, dass einige tüten durcheinander sind und teile übrig bleiben, aber das ist in Ordnung! Wir ändern die art und weise, wie Sie LEGO bauen!

¡ESPERA!

Es posible que notes que algunas bolsas están fuera de servicio, así como piezas sobrantes, ¡pero está bien! ¡Estamos cambiando la forma en que construyes LEGO!

暂停！

你可能会注意到一些袋子顺序错乱，以及一些剩余的部件，但没关系！我们正在改变你搭建乐高的方式！

Open LEGO® Bags 65 & 75

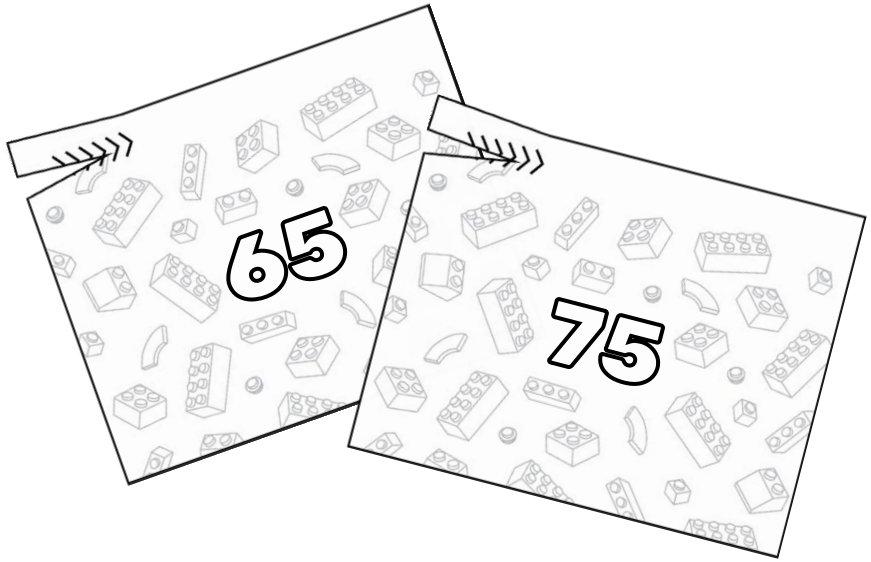

Open LMB Bag 07

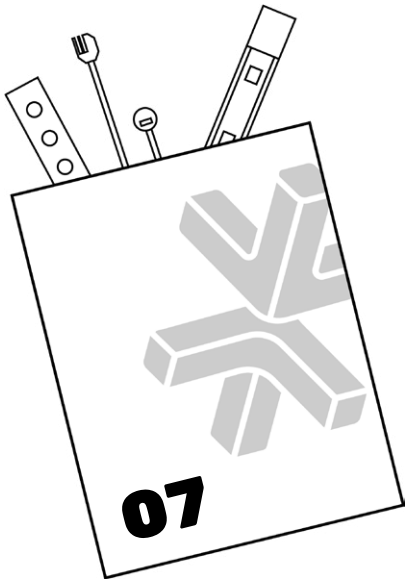

245

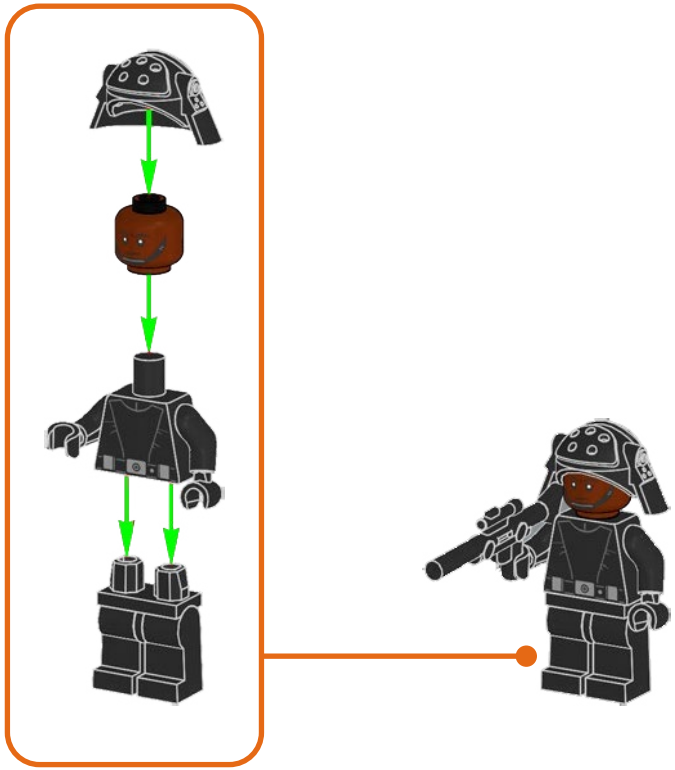

246

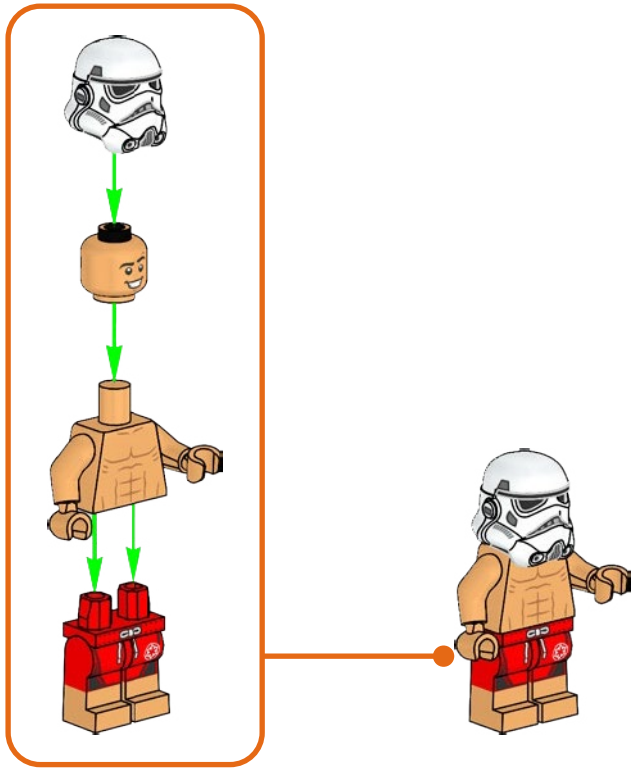

247

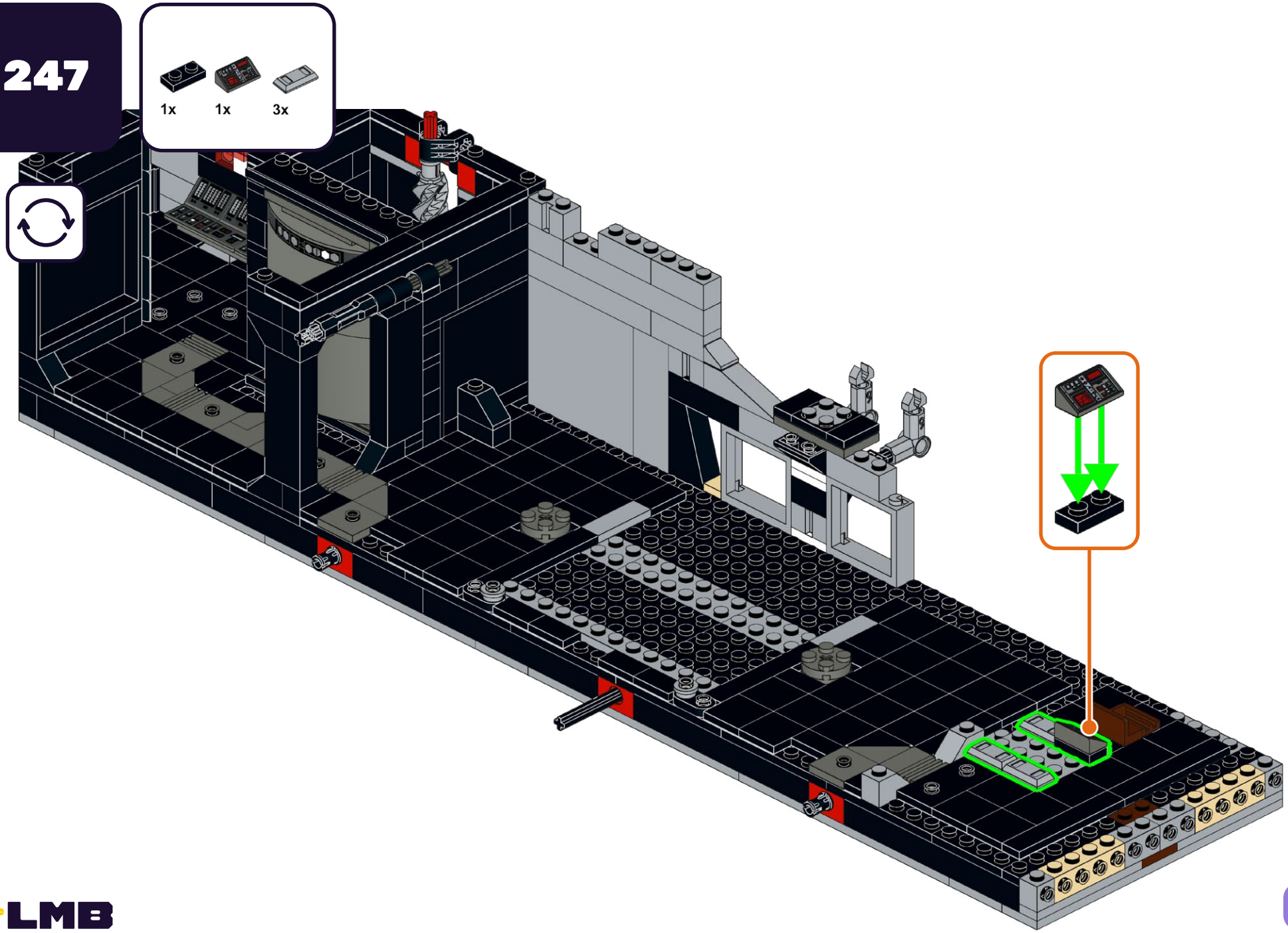

248

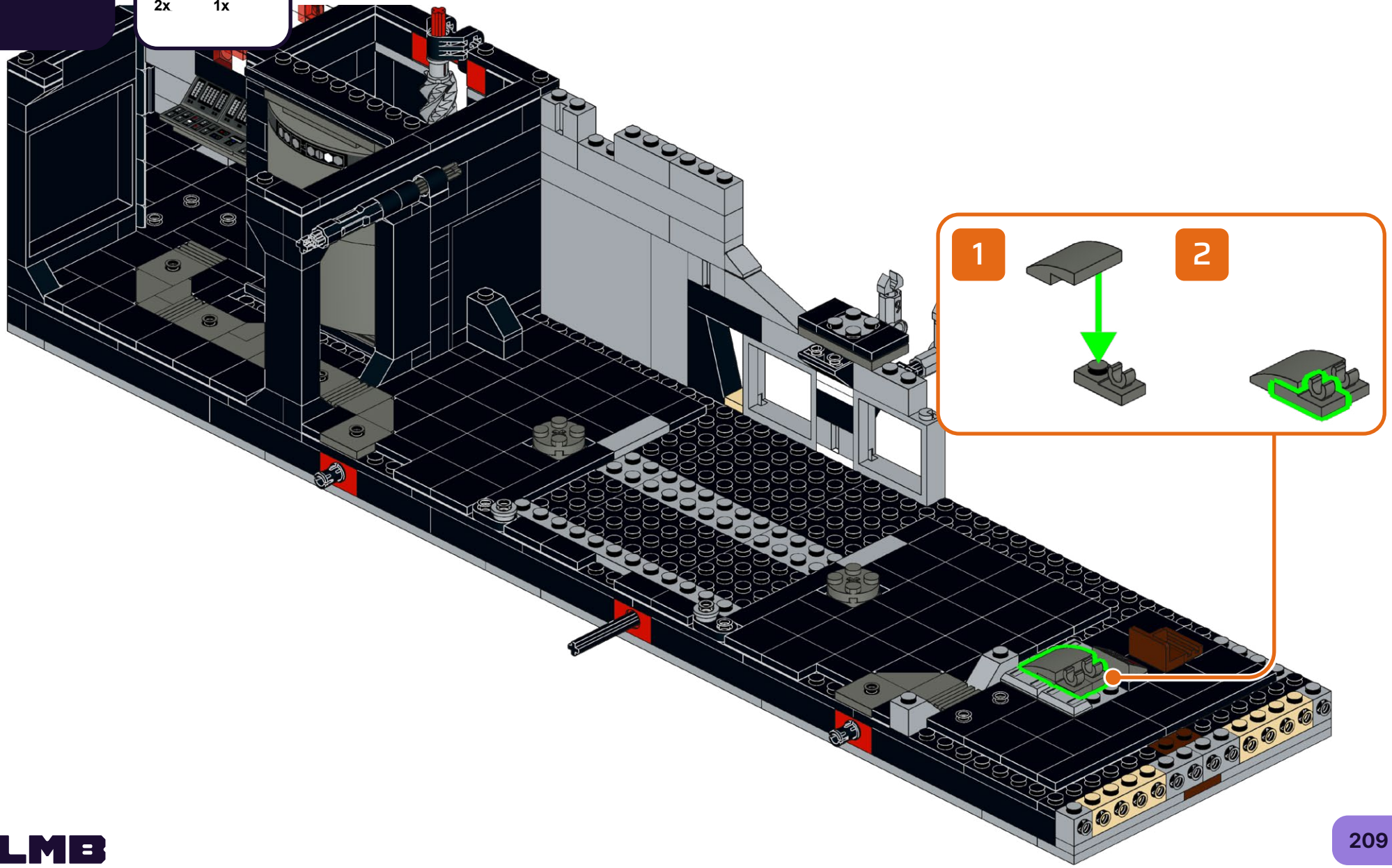

249

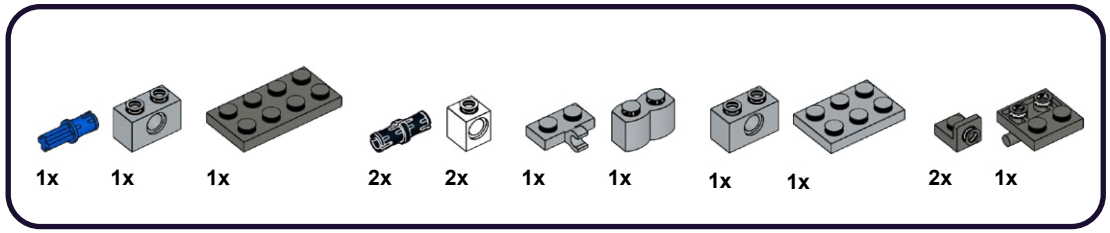

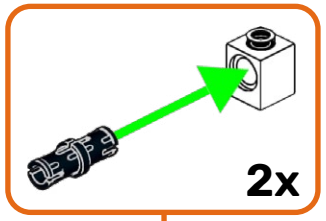

1

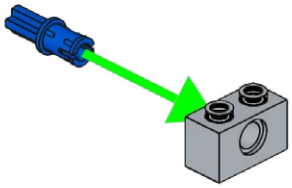

2

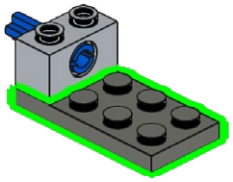

3

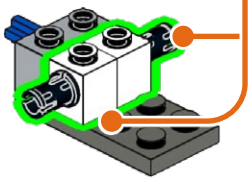

4

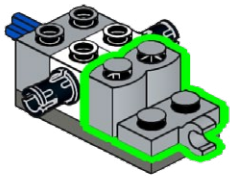

5

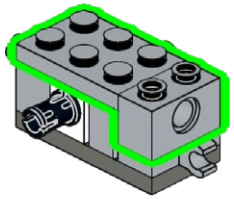

6

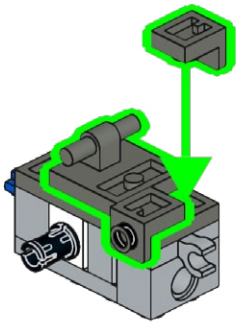

250

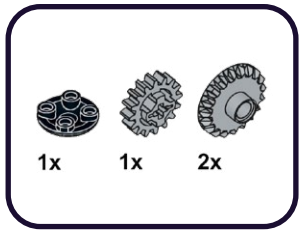

1

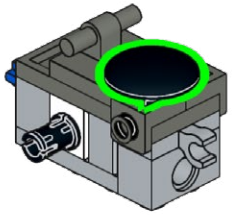

2

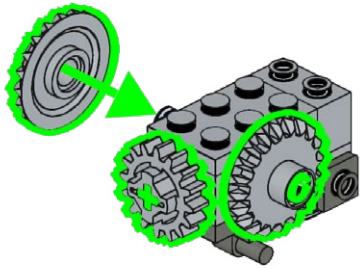

251

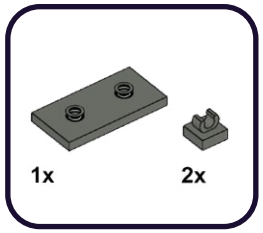

1

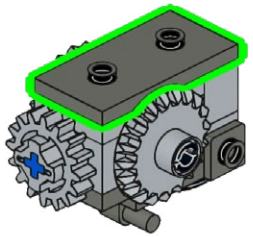

2

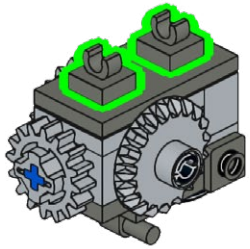

252

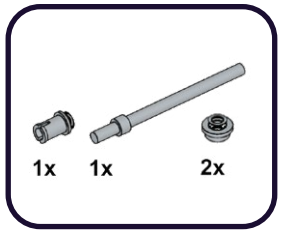

1

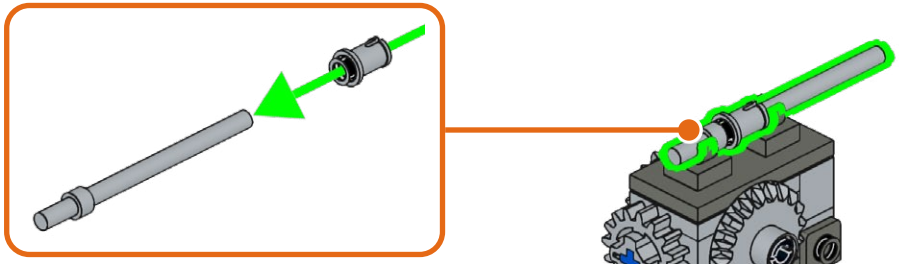

2

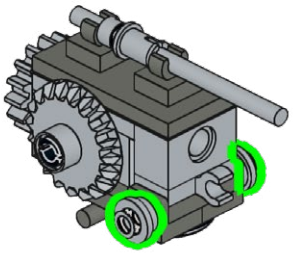

253

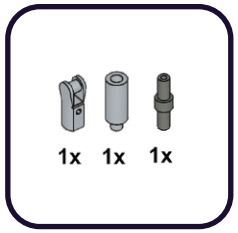

1

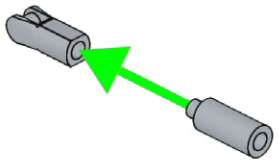

2

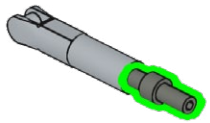

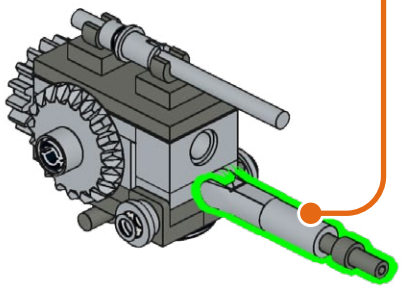

254

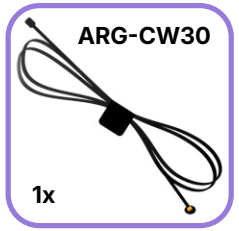

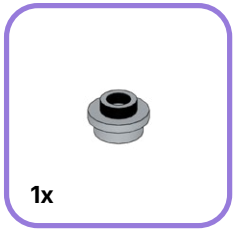

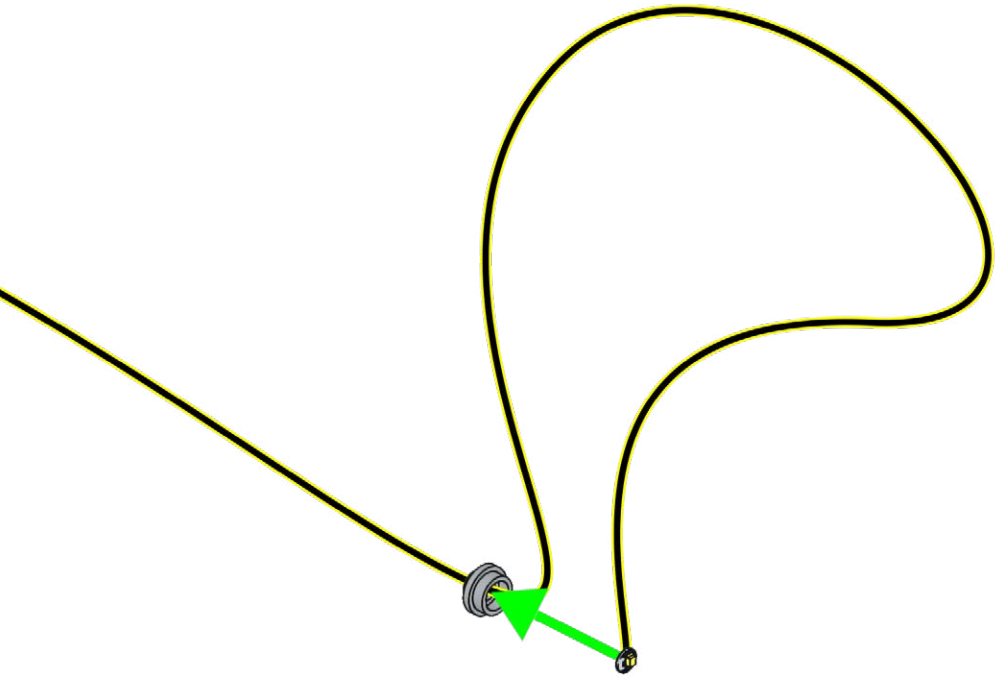

255

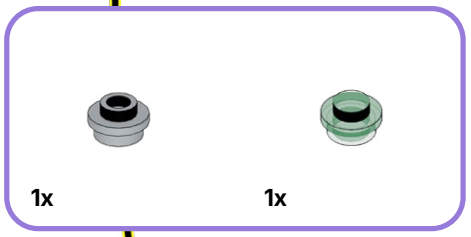

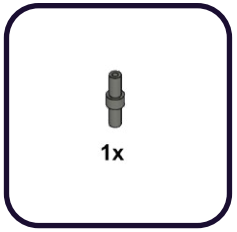

1

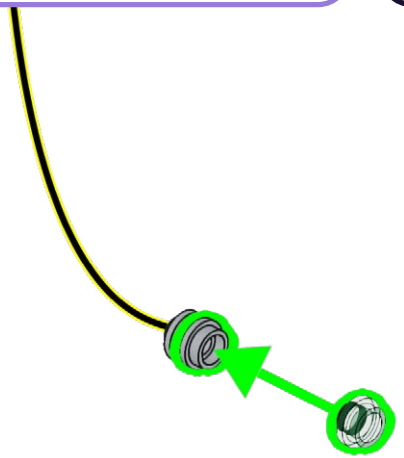

2

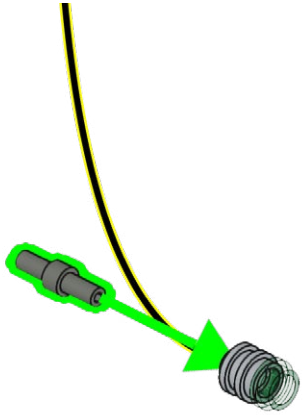

256

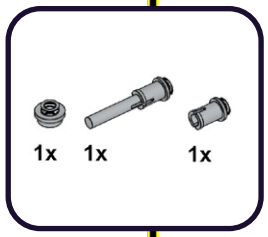

1

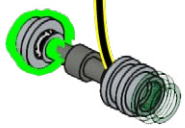

2

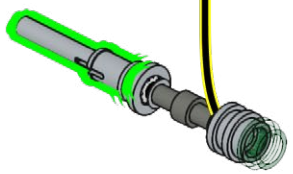

3

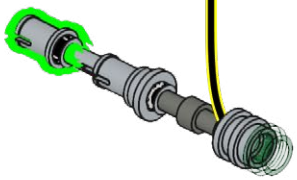

257

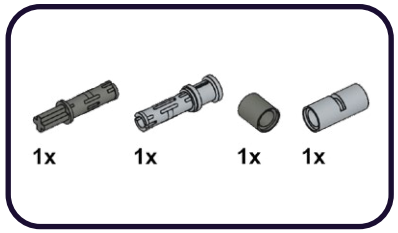

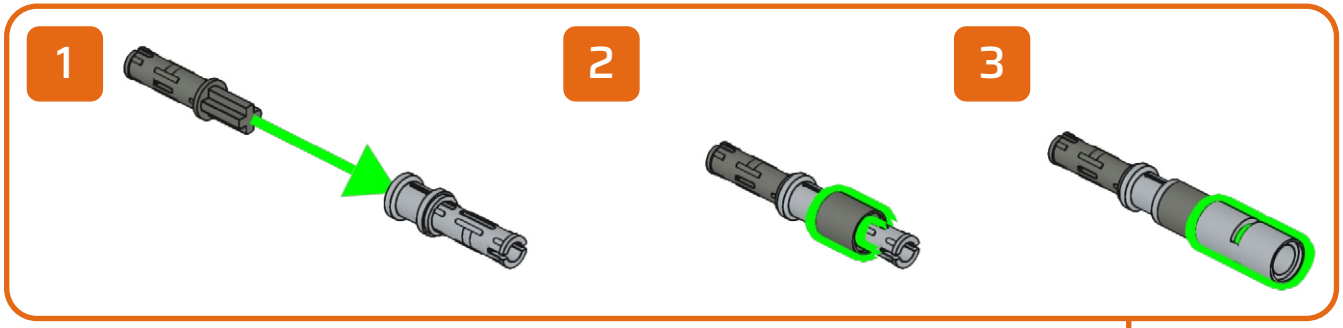

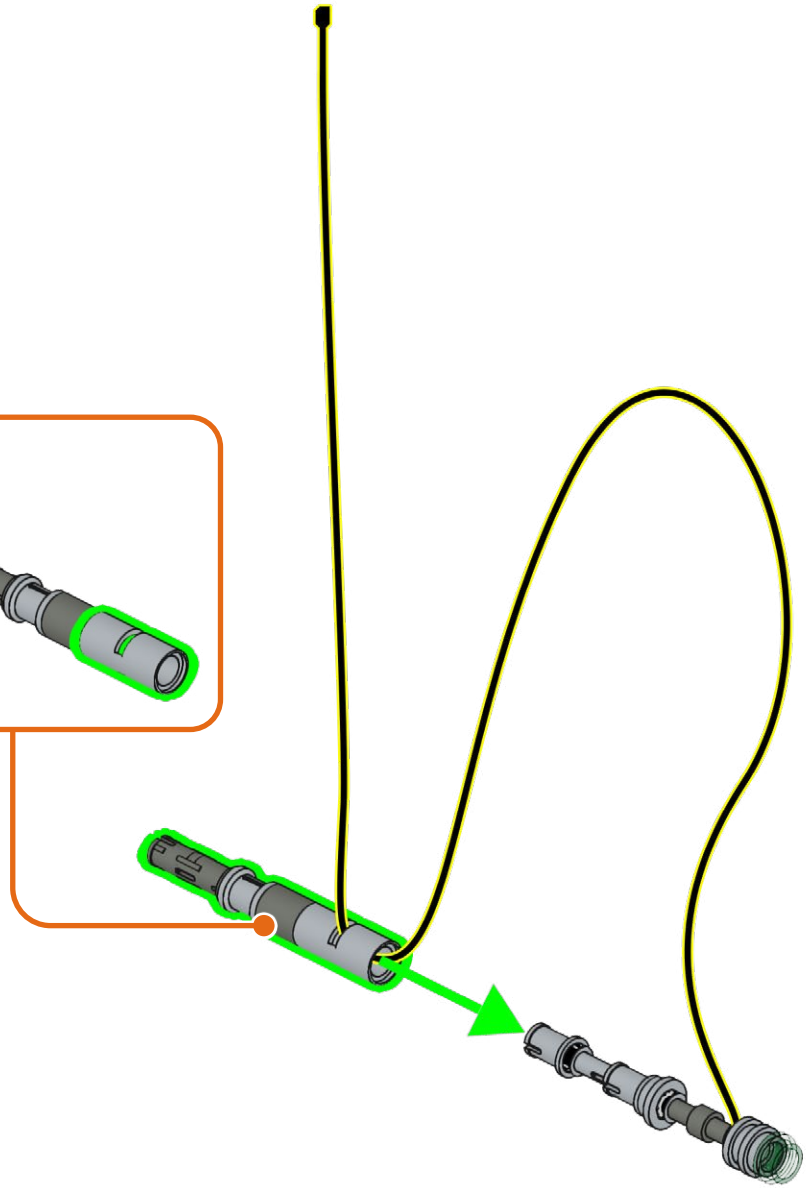

258

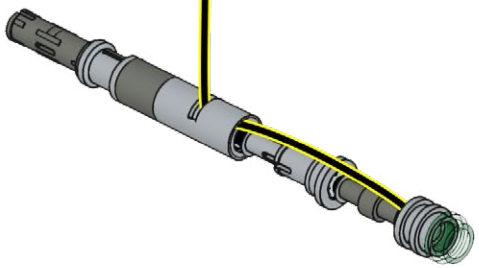

259

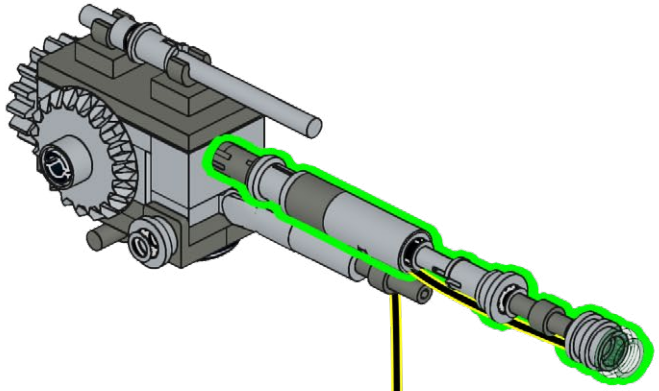

260

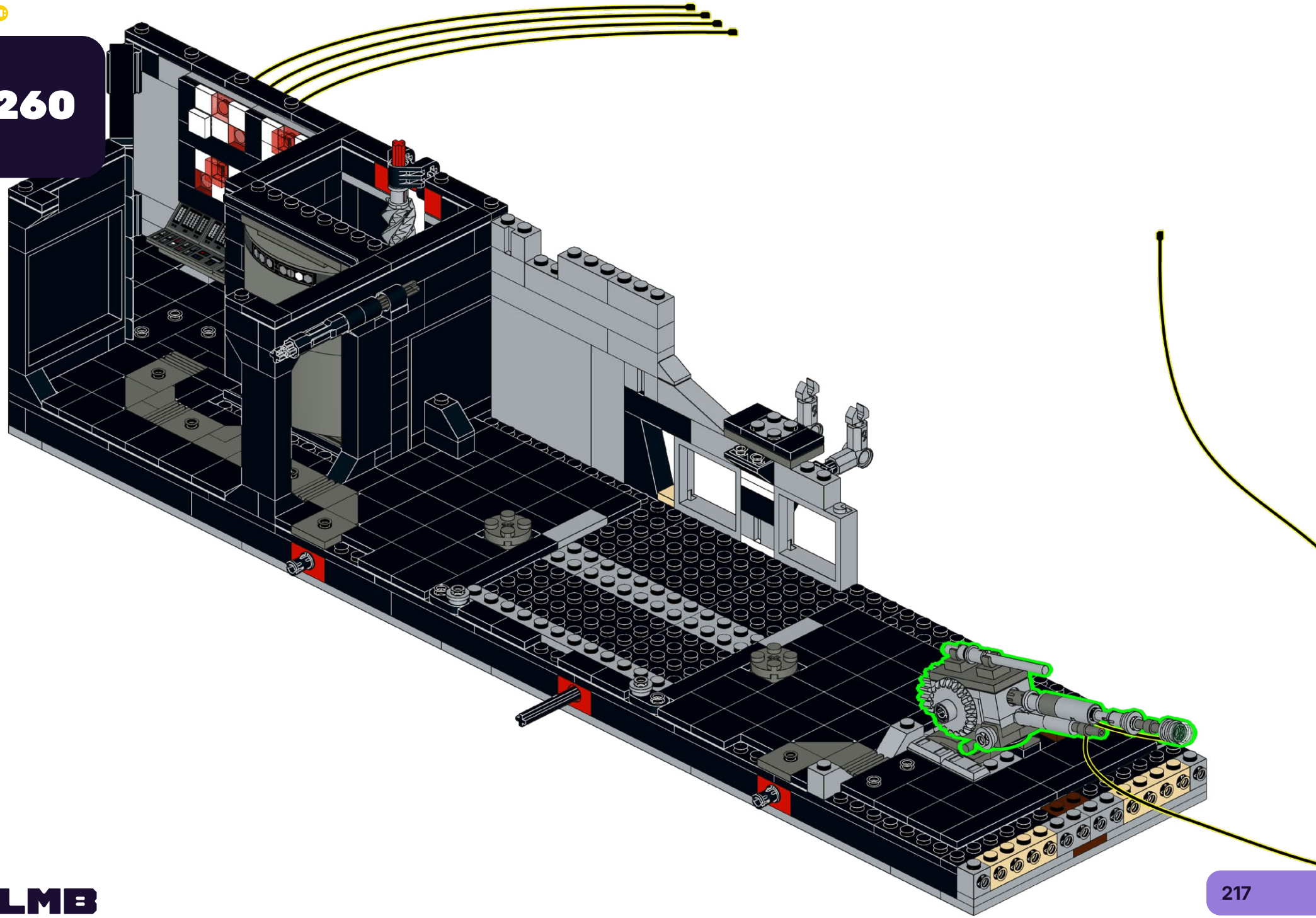

261

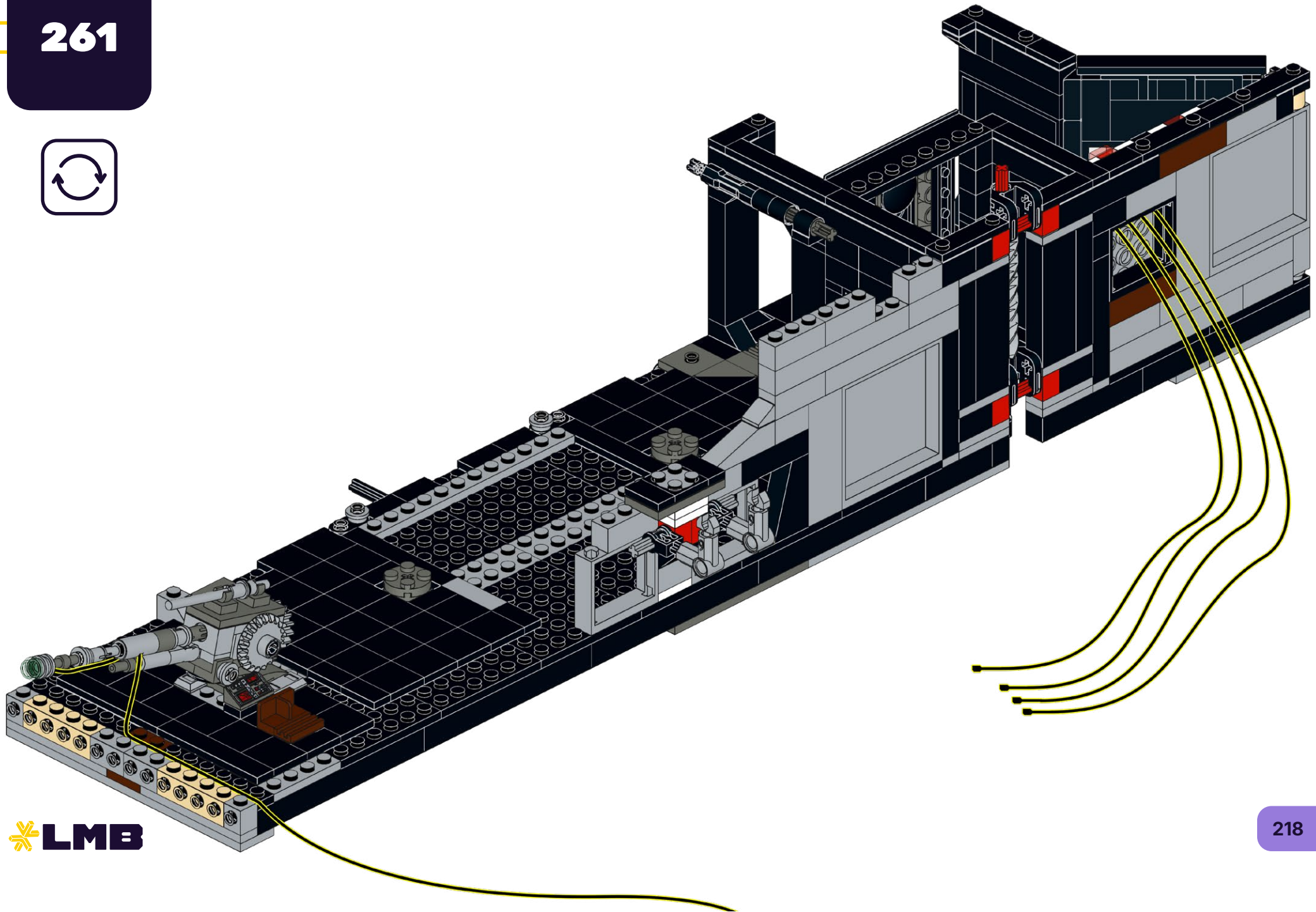

262

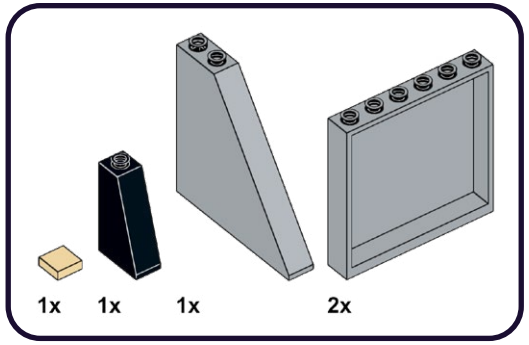

263

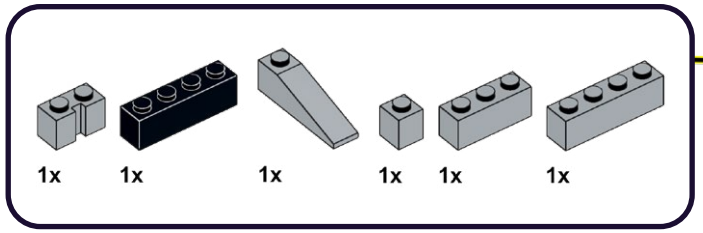

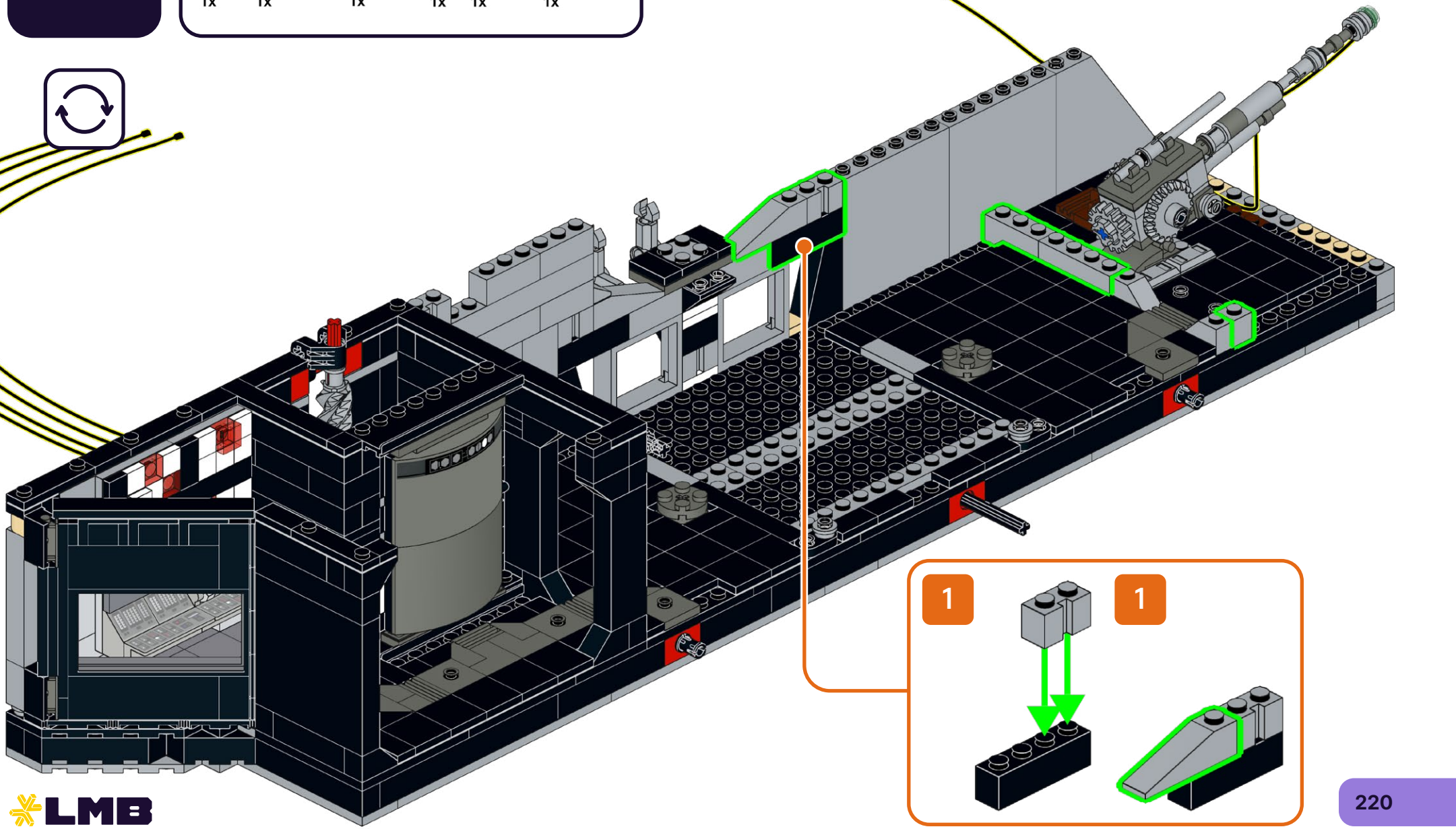

264

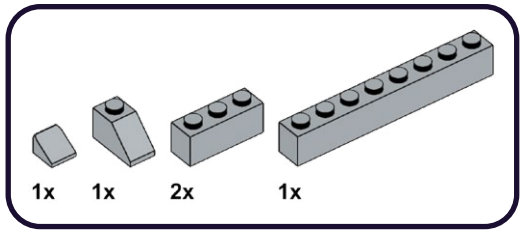

265

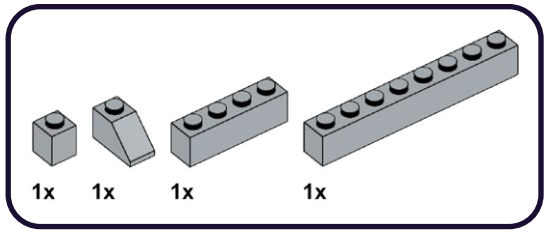

266

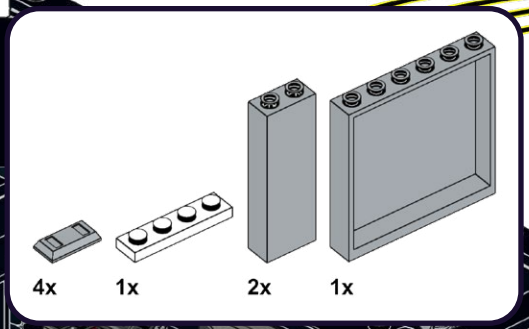

267

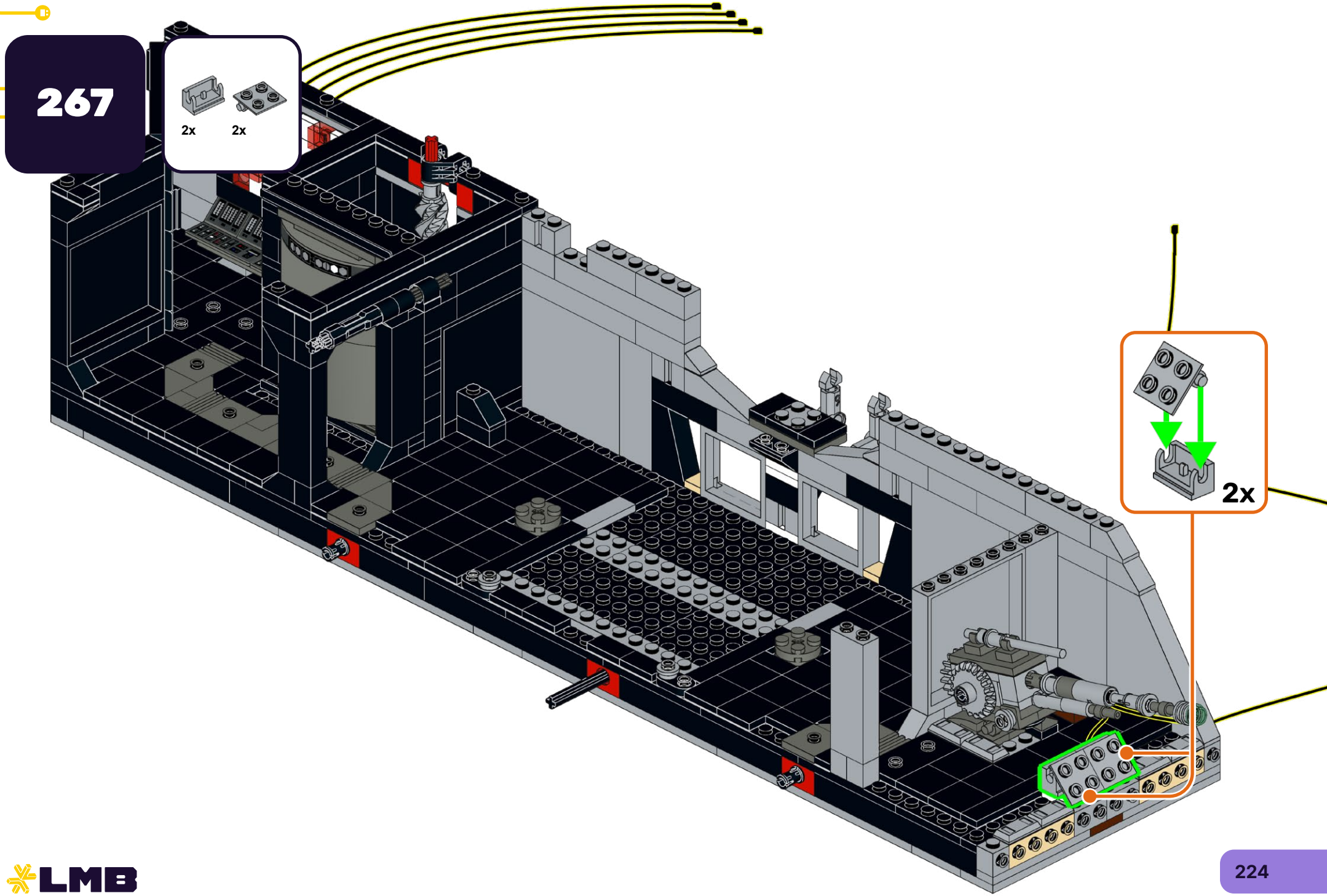

268

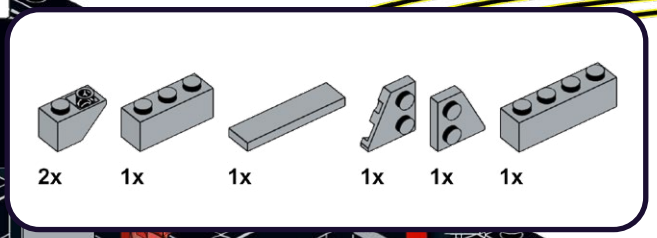

269

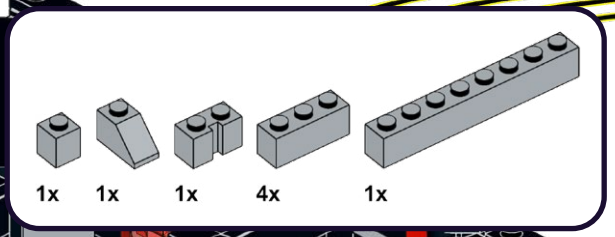

270

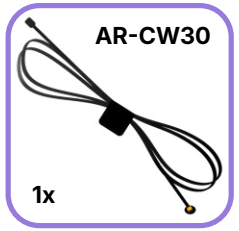

271

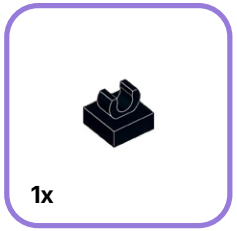

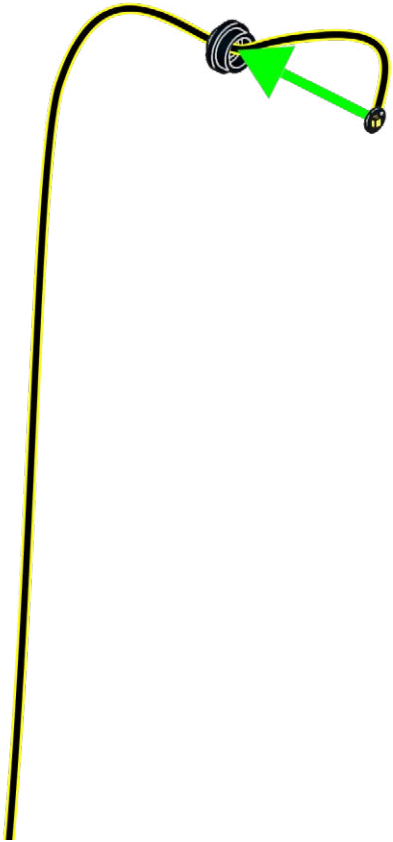

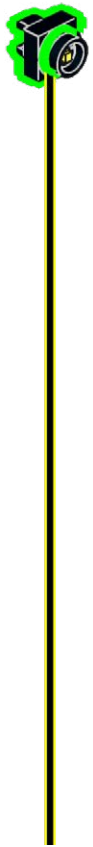

272

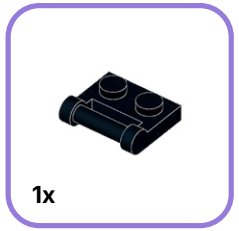

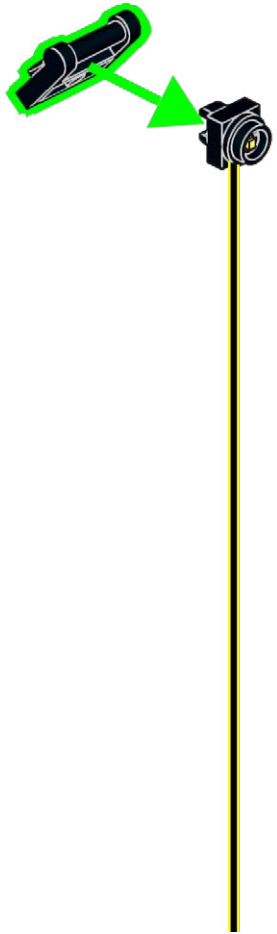

273

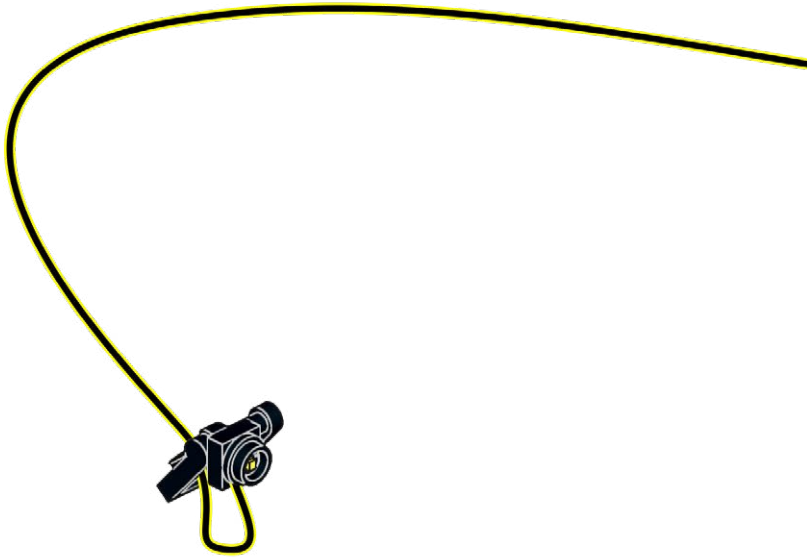

274

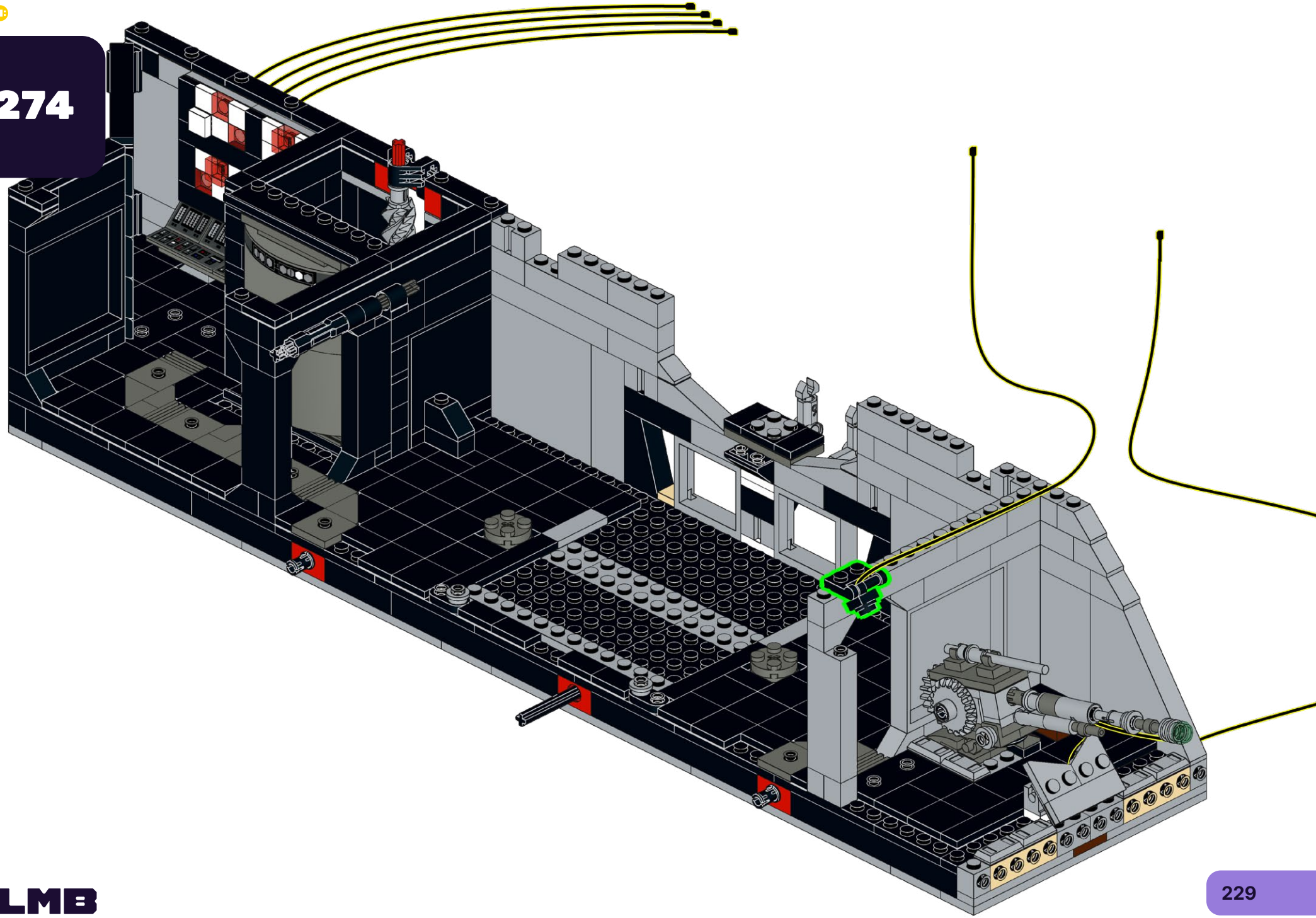

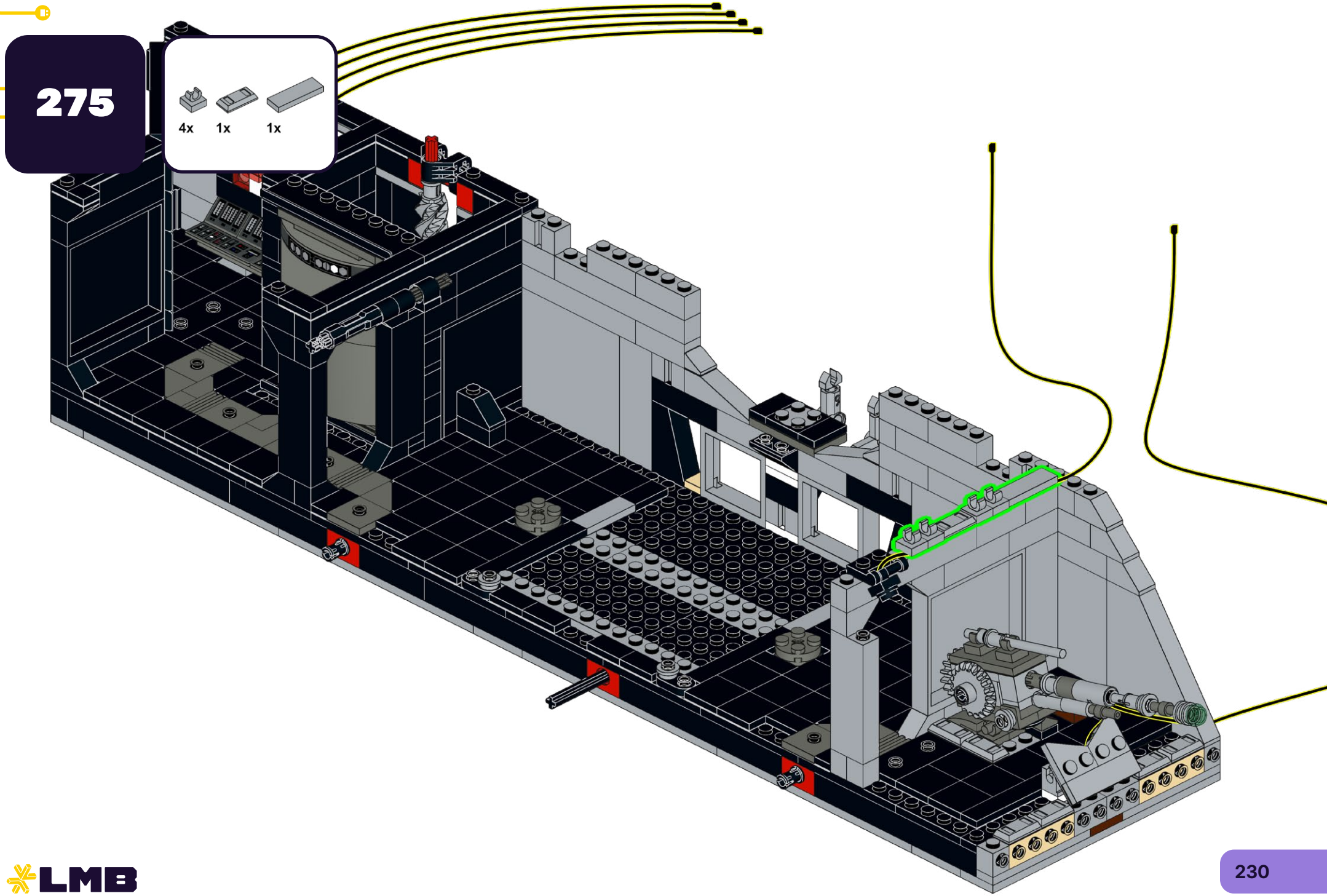
275
4x
1x
1x

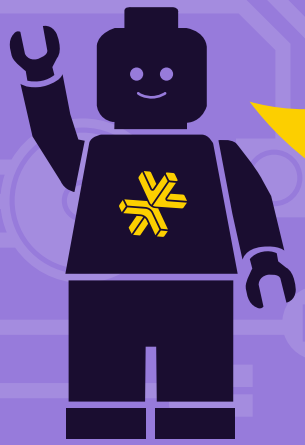

HOLD UP!

You might notice some bags aren't in order, as well as left over pieces, but that's ok! We're changing the way you build LEGO!

ATTENDEZ!

Vous remarquerez peut-être que certains sacs, ainsi que certaines pièces, ne sont pas dans le bon ordre. Mais pas de panique! Nous changeons simplement la façon avec laquelle vous construisez vos LEGO!

ASPETTA!

Potresti notare che alcuni sacchetti non sono in ordine, così come i pezzi avanzati, ma va bene così! Stiamo cambiando il modo in cui costruisci i LEGO!

HALT!

Sie werden möglicherweise bemerken, dass einige tüten durcheinander sind und teile übrig bleiben, aber das ist in Ordnung! Wir ändern die art und weise, wie Sie LEGO bauen!

¡ESPERA!

Es posible que notes que algunas bolsas están fuera de servicio, así como piezas sobrantes, ¡pero está bien! ¡Estamos cambiando la forma en que construyes LEGO!

暂停！

你可能会注意到一些袋子顺序错乱，以及一些剩余的部件，但没关系！我们正在改变你搭建乐高的方式！

Open LEGO® Bags 66 & 67

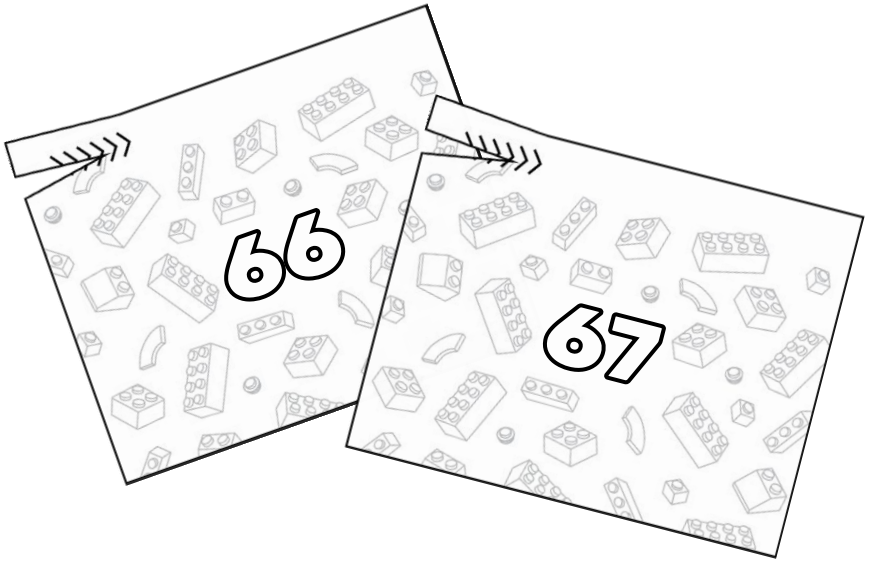

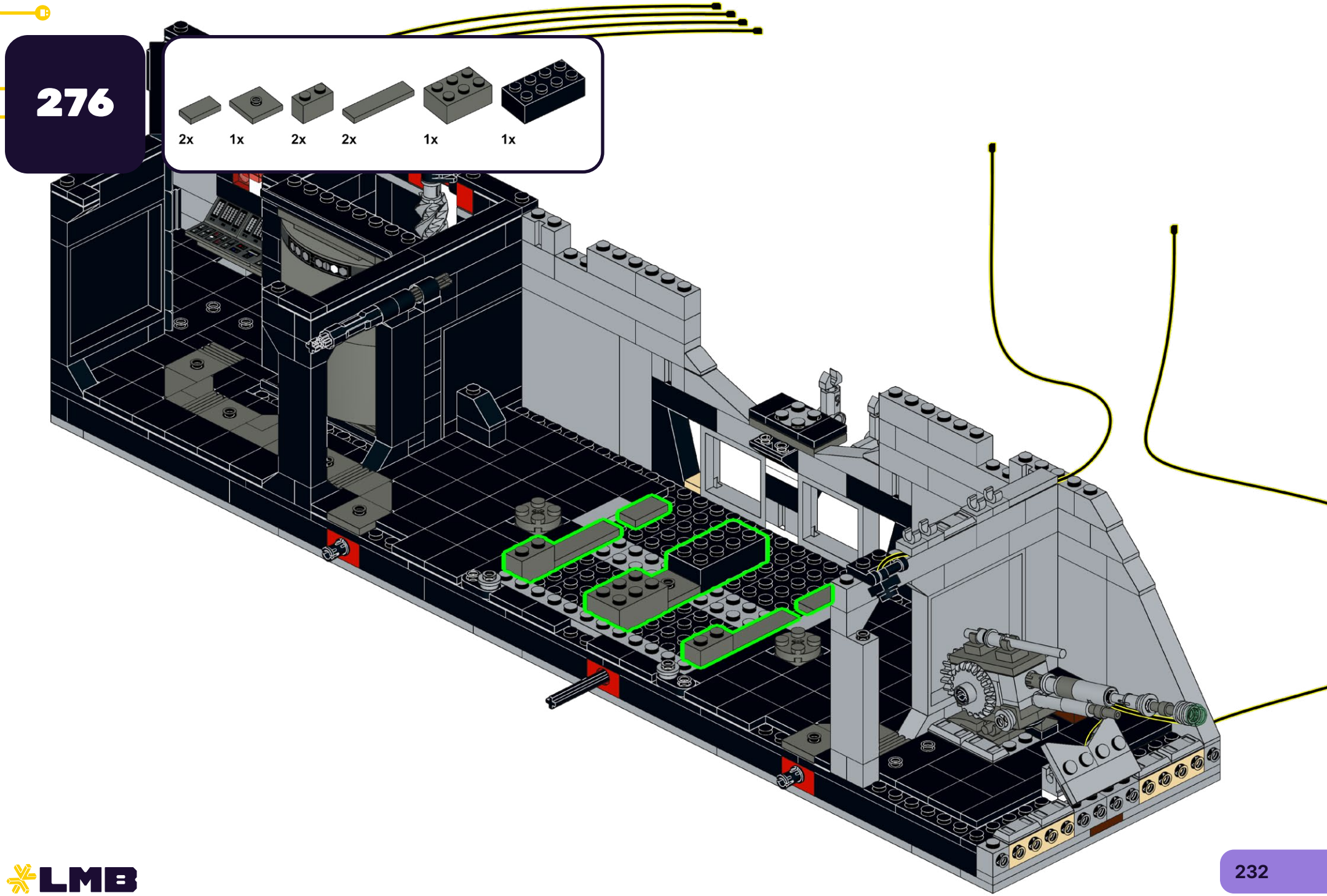
276
2x
1x
2x
2x
1x
1x

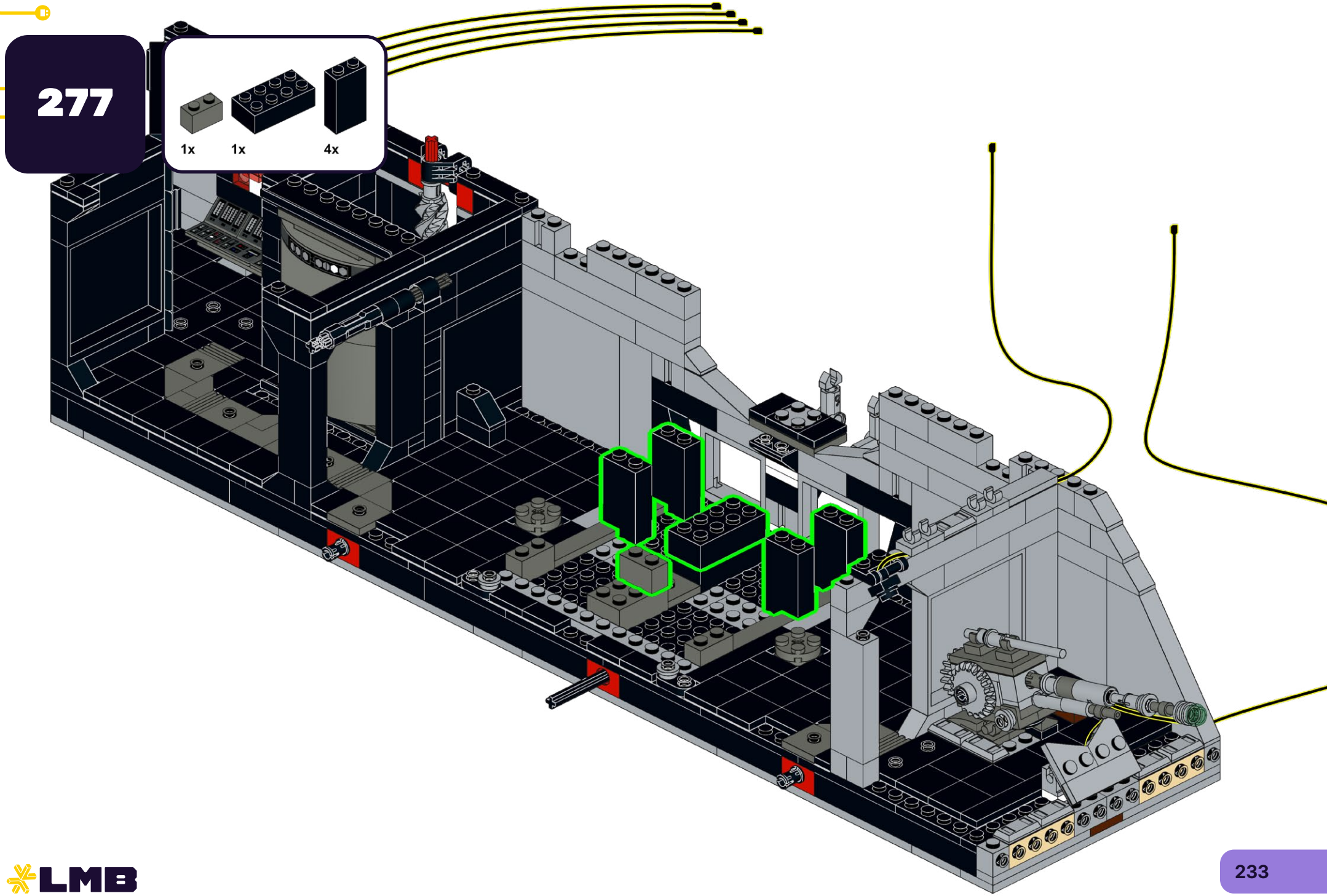
277
1x
1x
4x

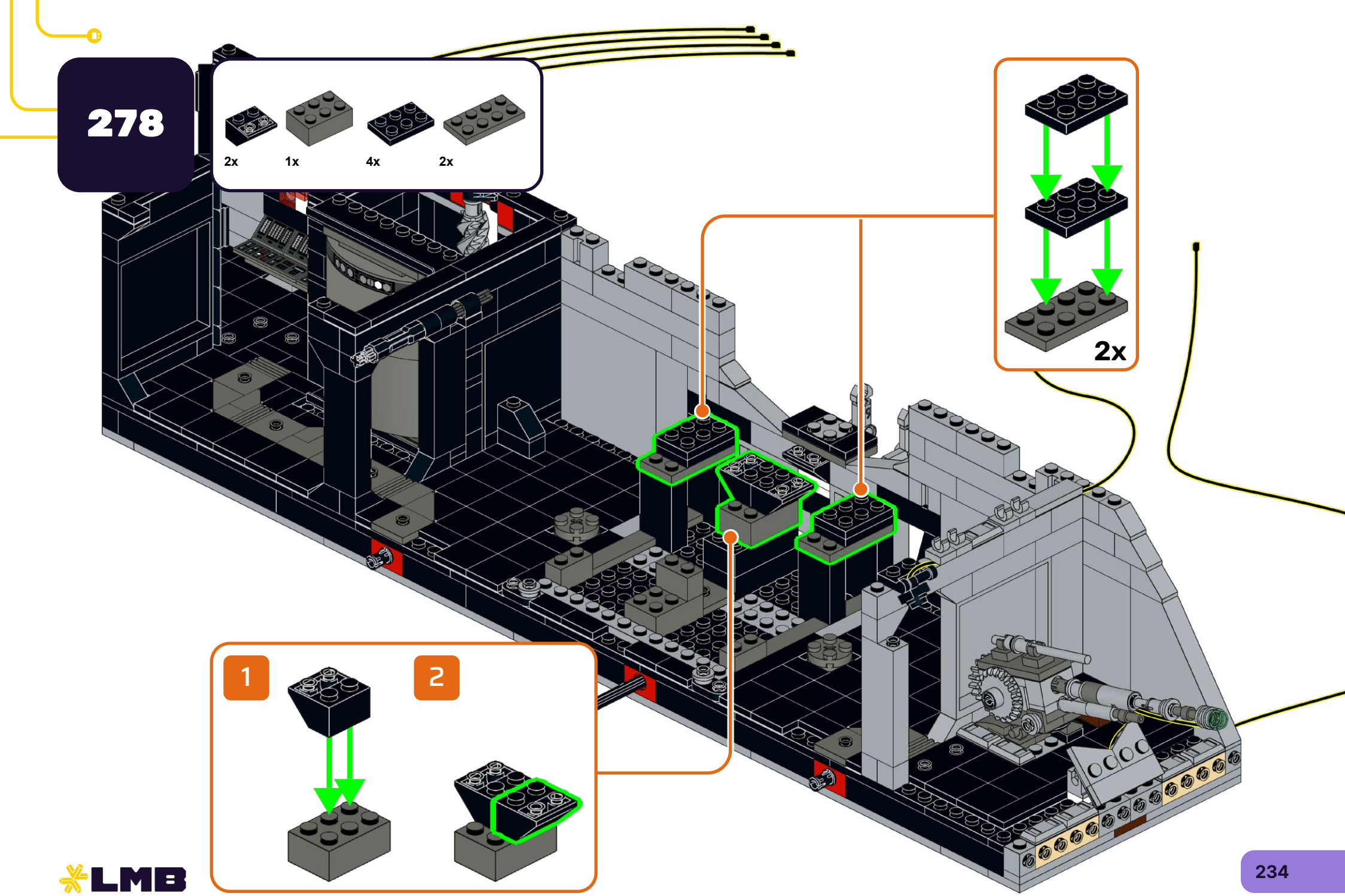
278
2x
1x
4x
2x
2x
1
2

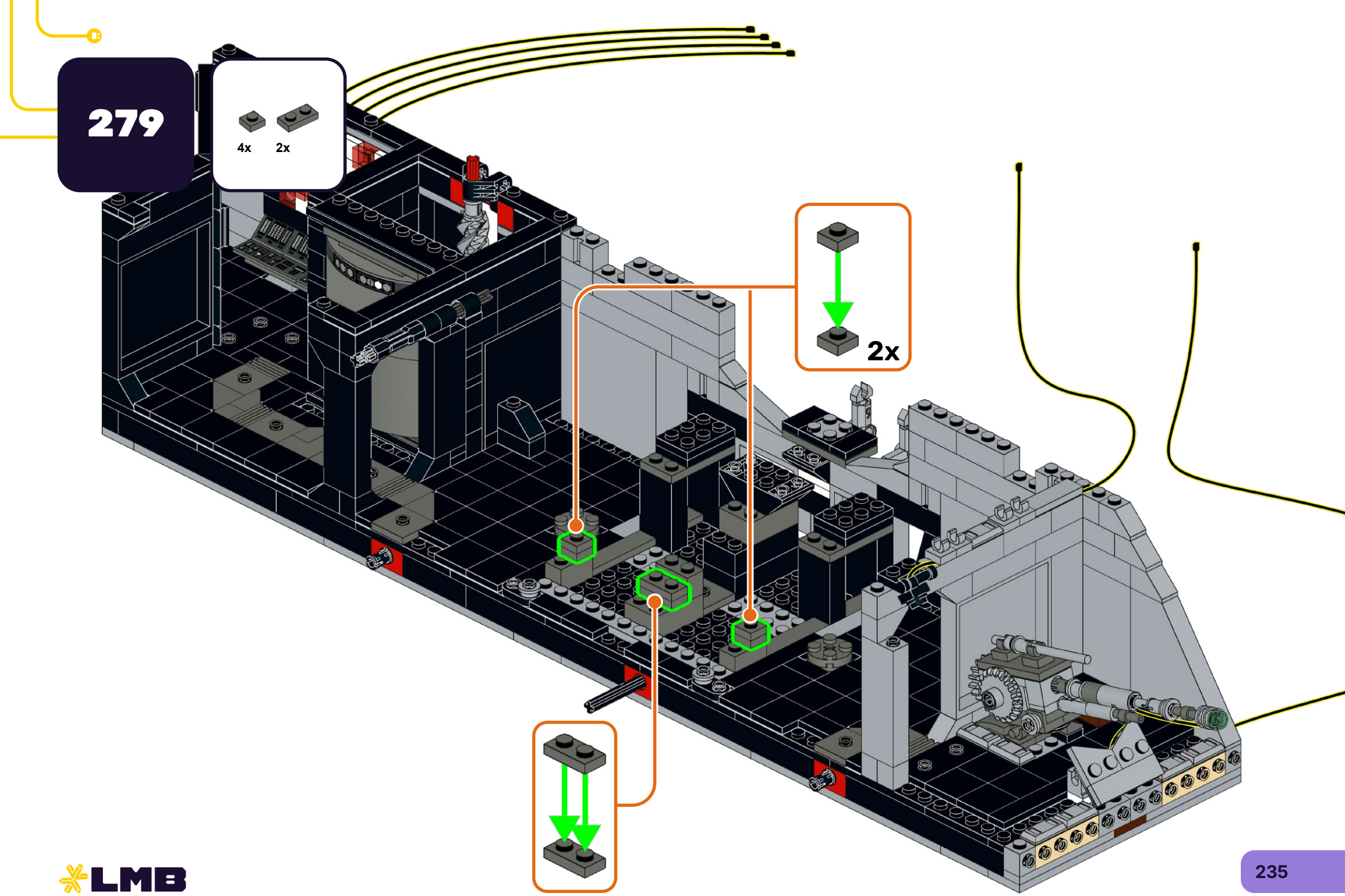
279
4x
2x
2x

280

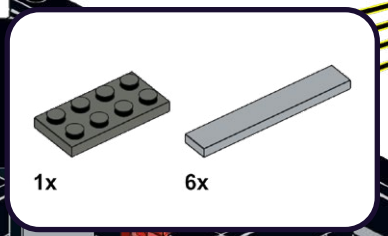

281

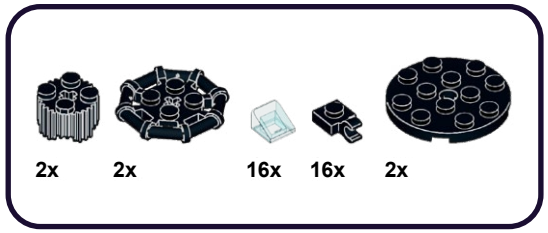

1

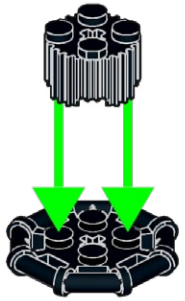

2

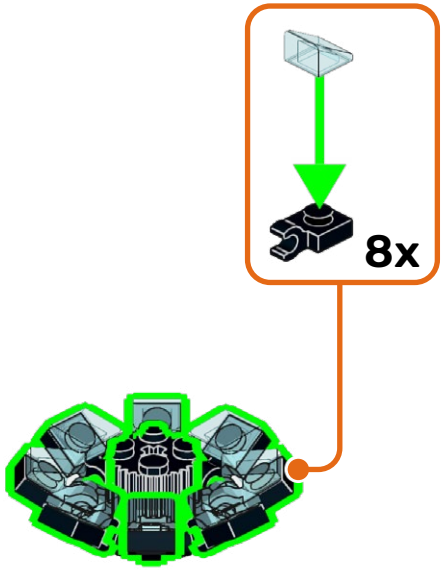

3

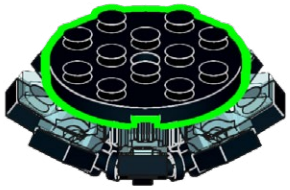

2x

282

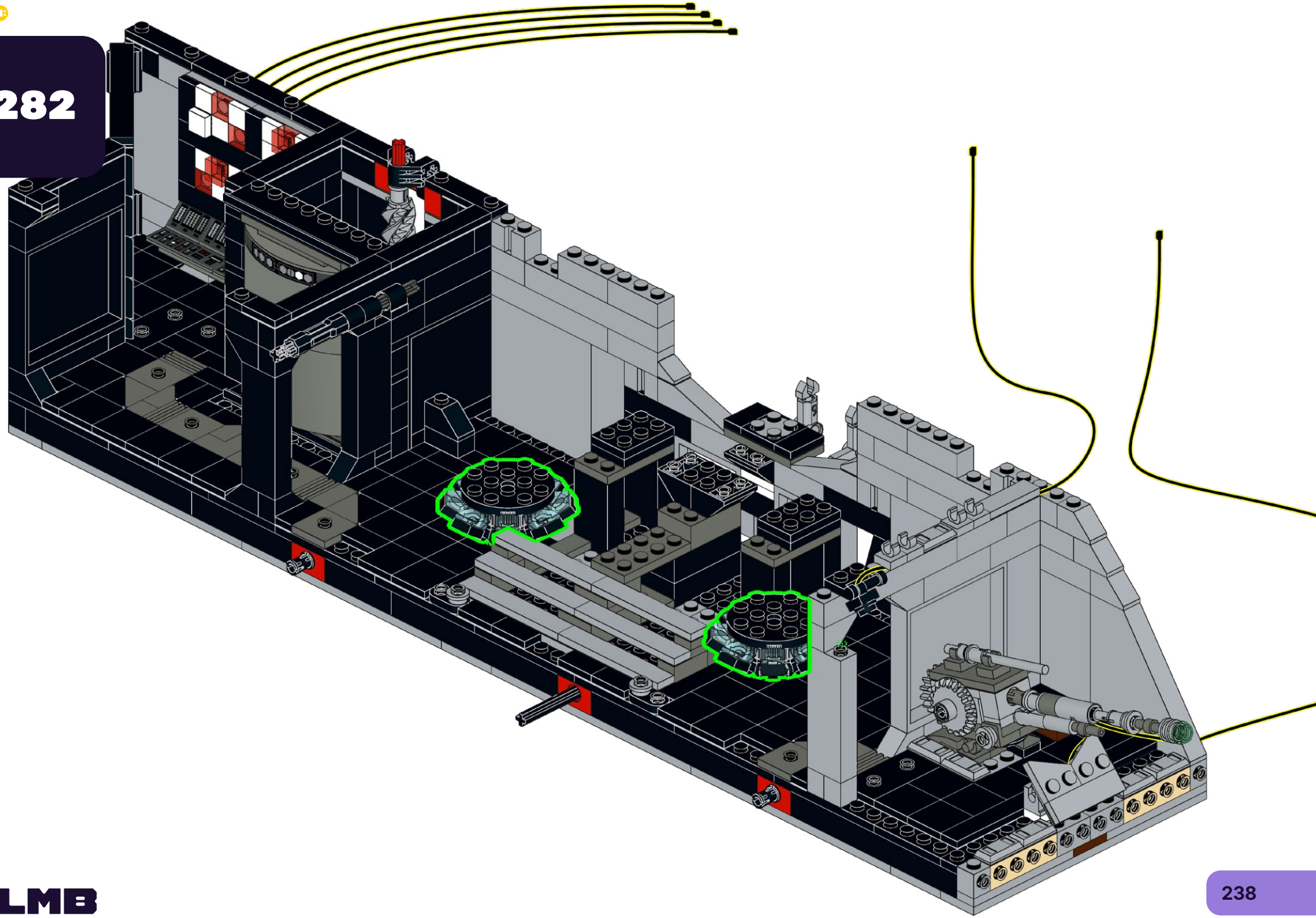

283

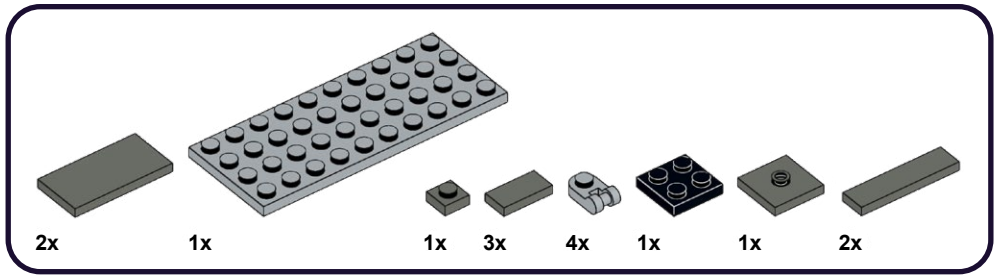

1

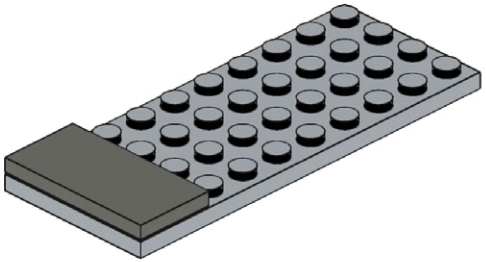

2

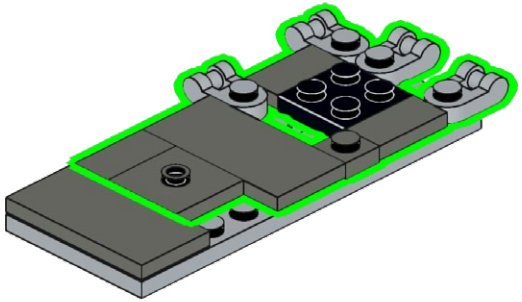

3

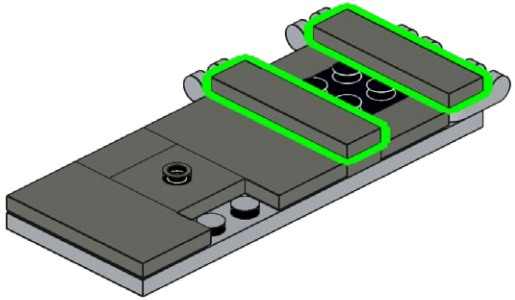

284

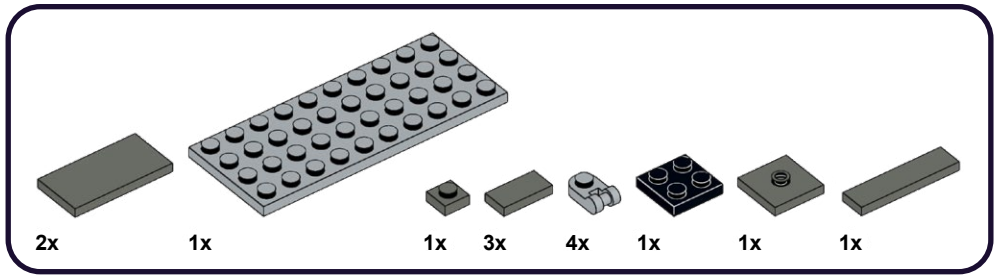

1

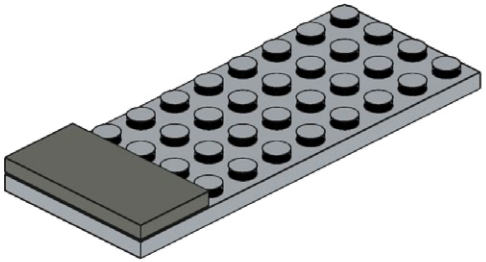

2

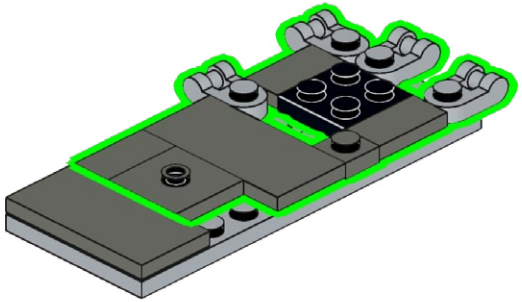

3

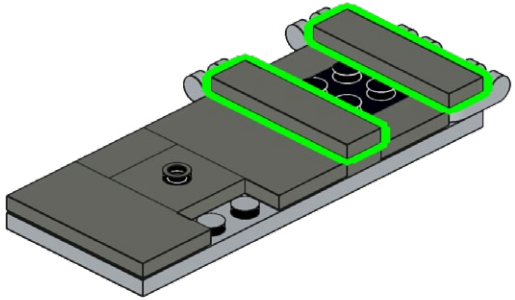

285

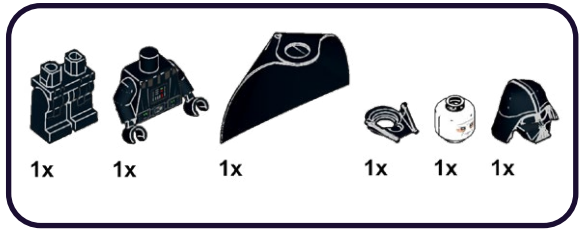

1

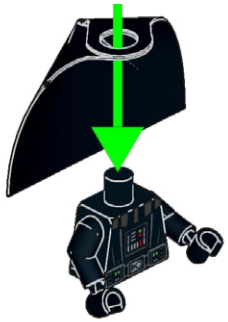

2

3

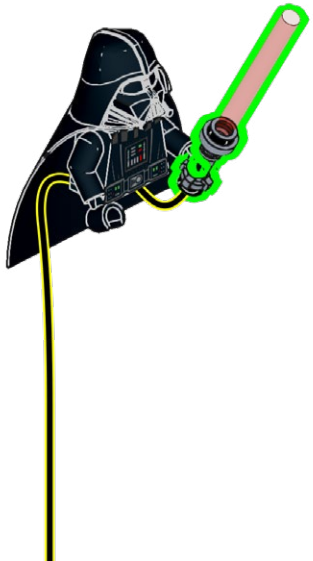

4

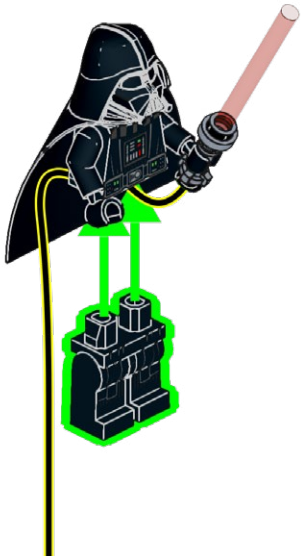

5

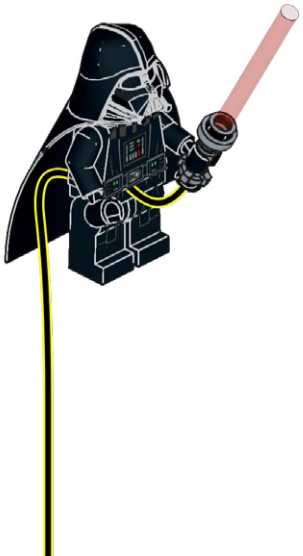

286

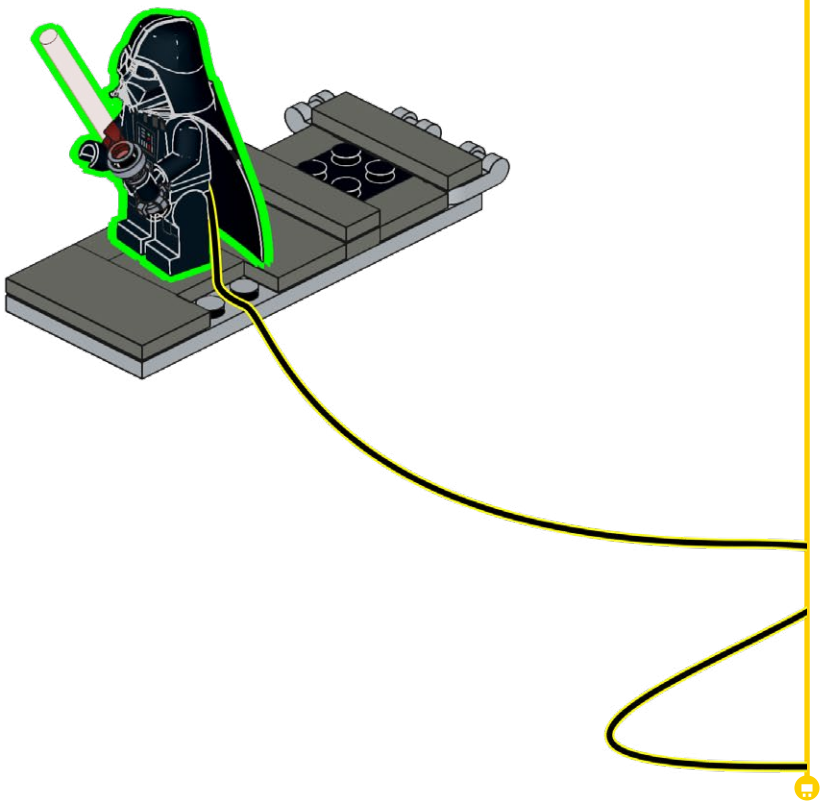

287

1x

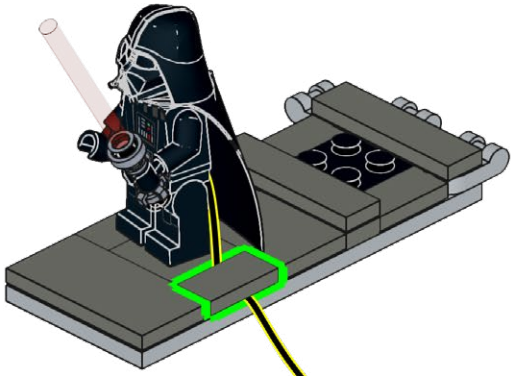

288

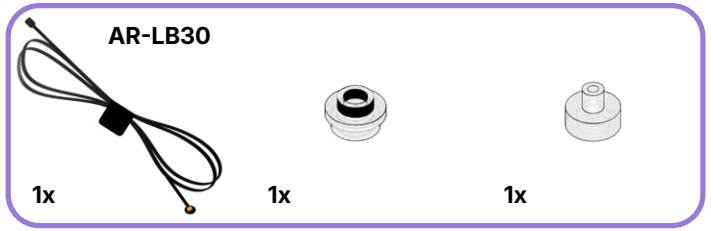

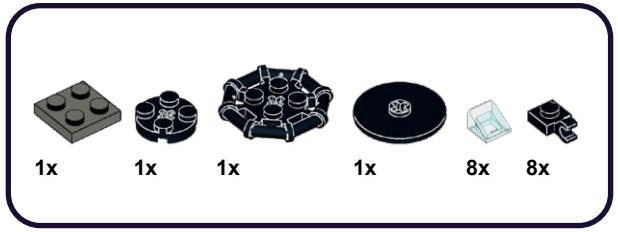

1

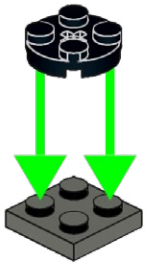

2

3

4

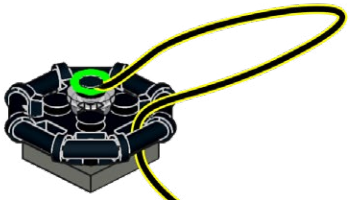

5

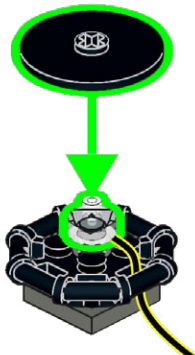

6

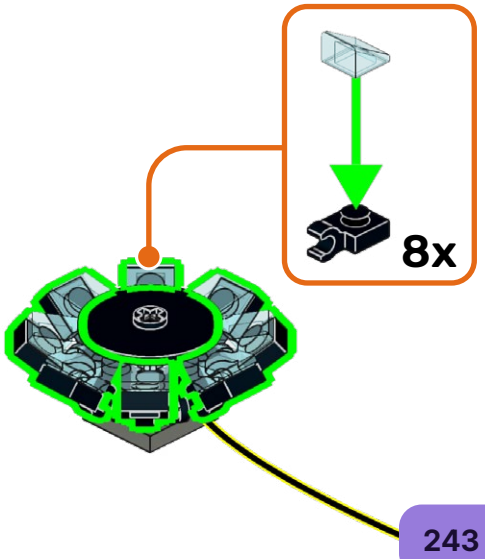

289

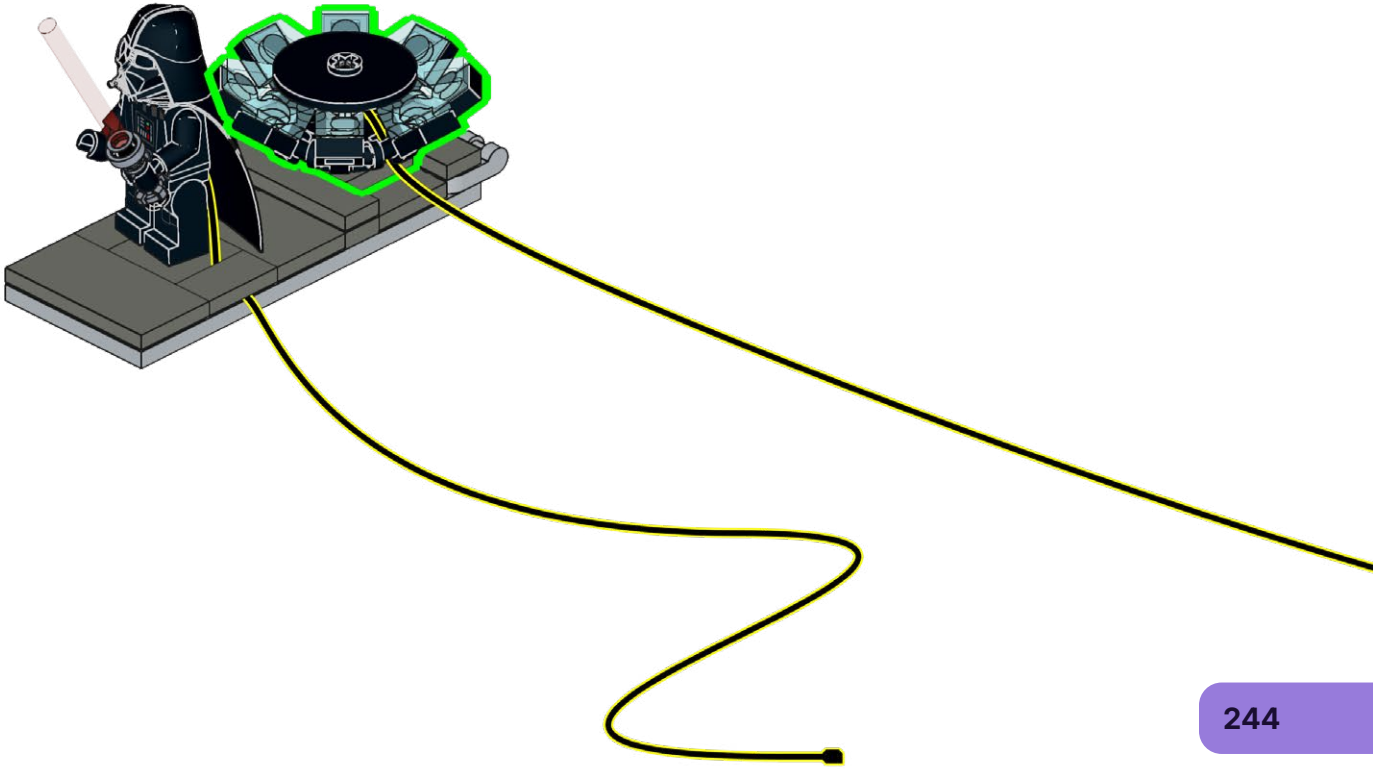

290

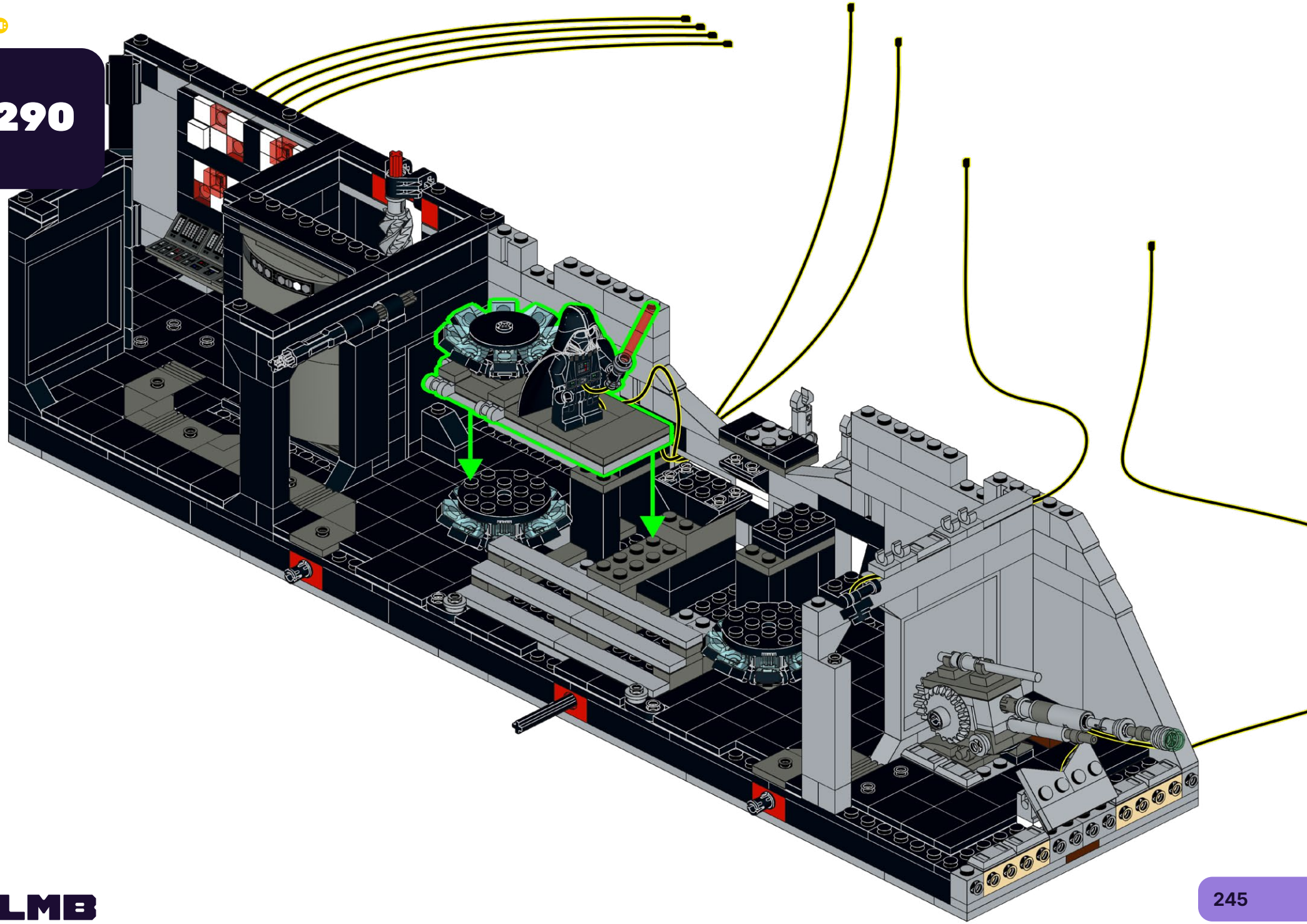

291

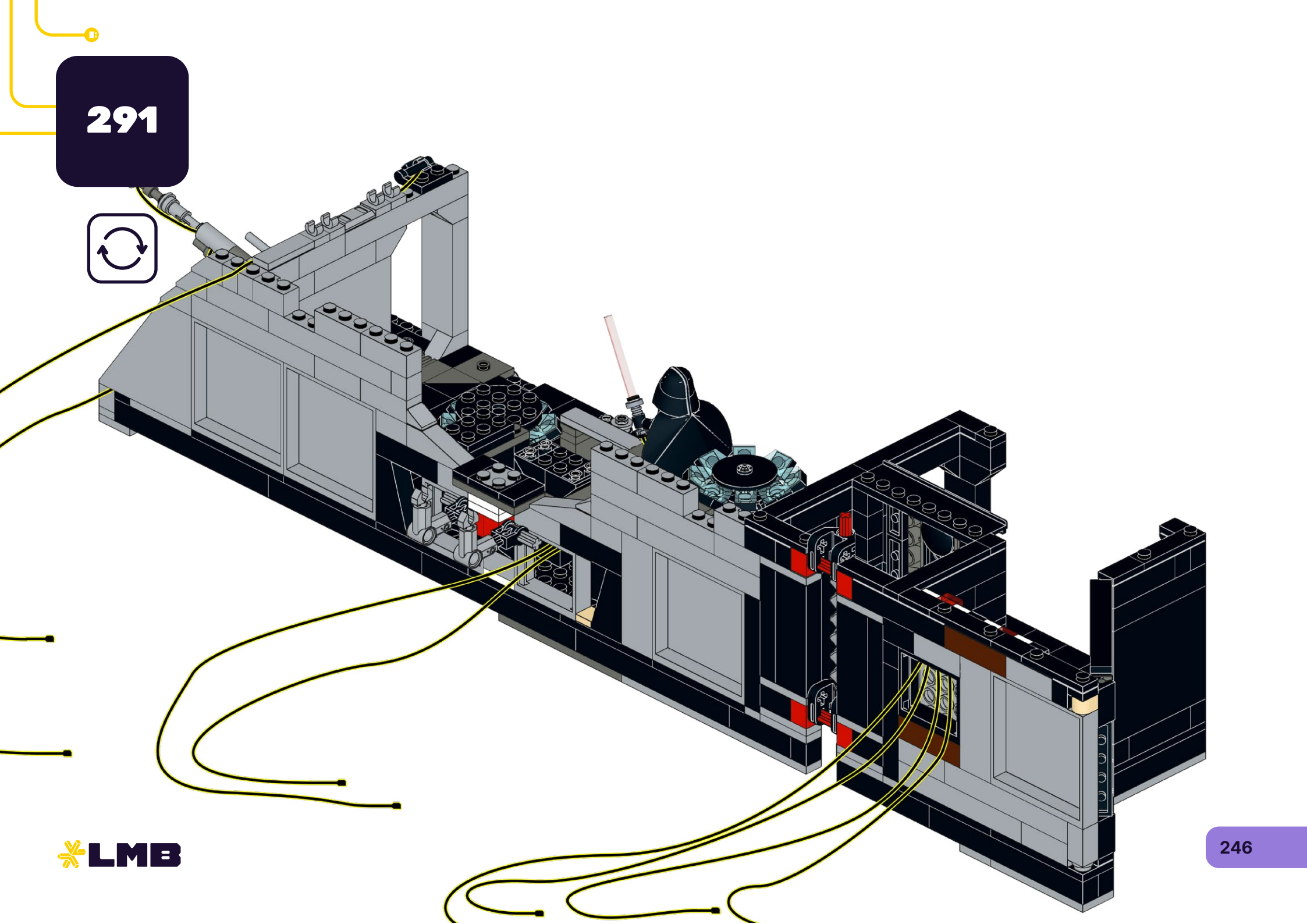

292

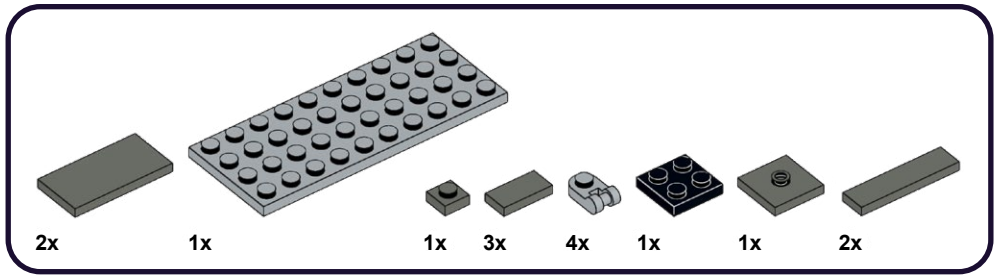

1

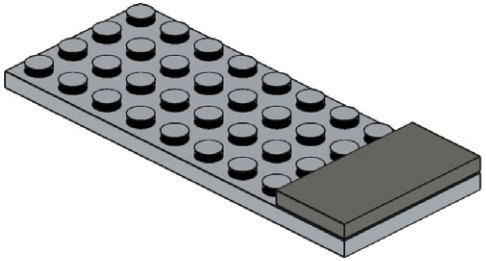

2

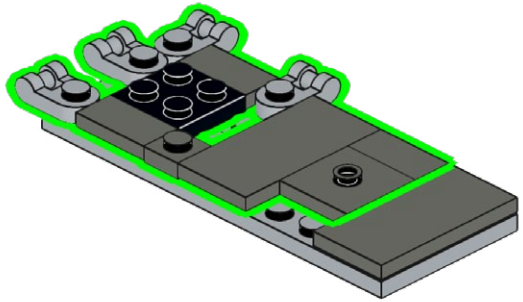

3

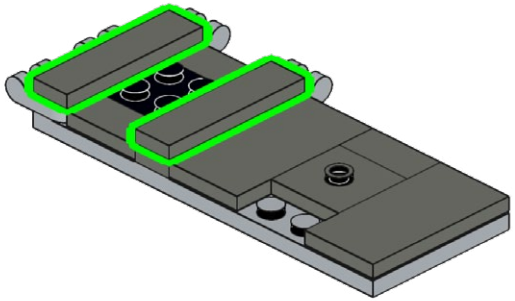

293

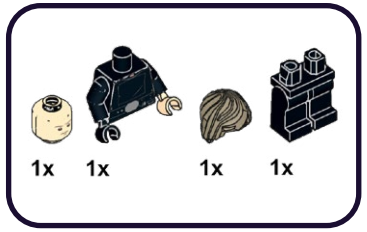

1

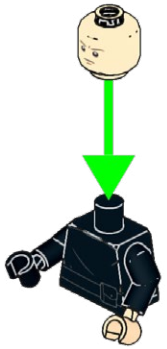

2

3

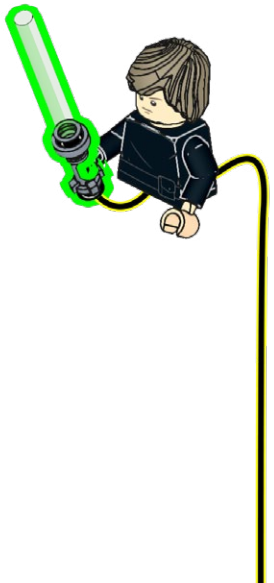

4

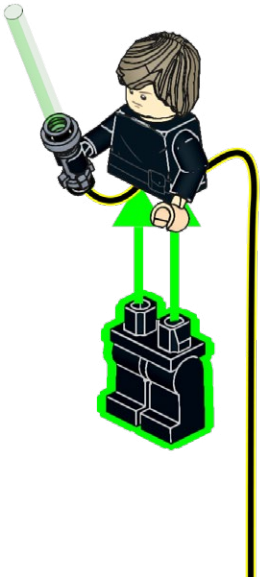

5

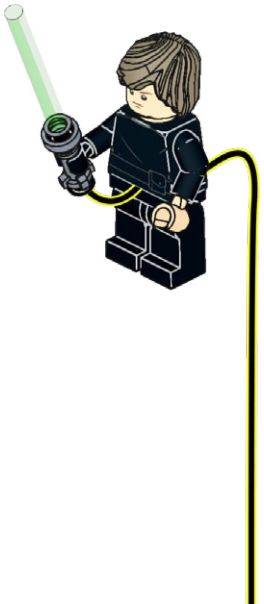

294

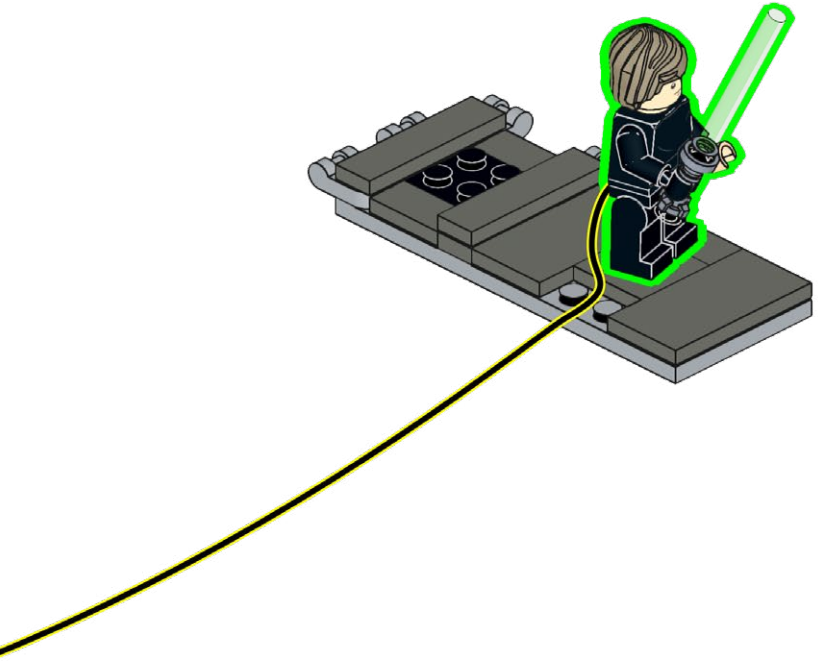

295

1x

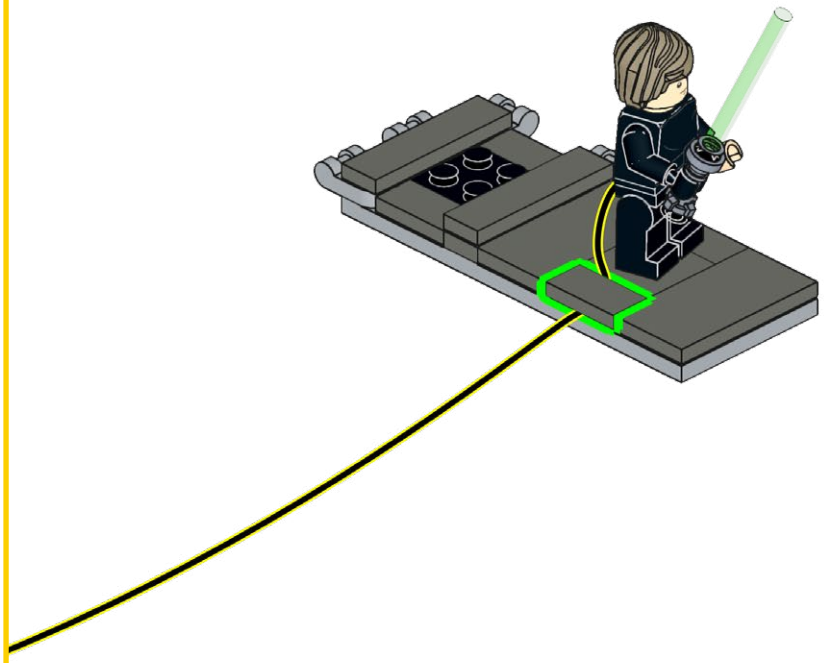

296

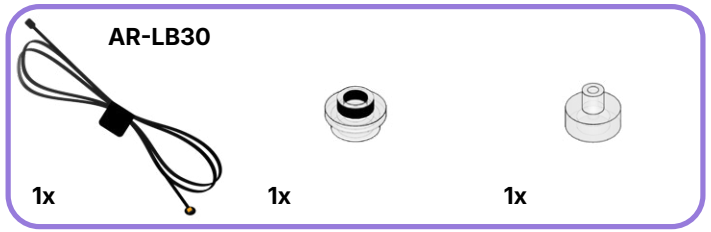

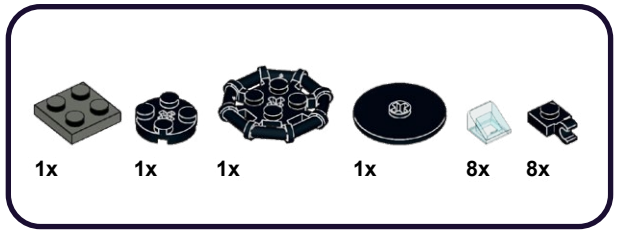

1

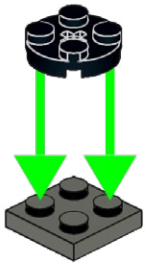

2

3

4

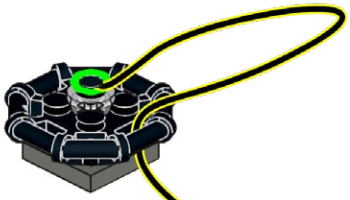

5

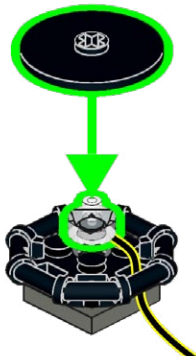

6

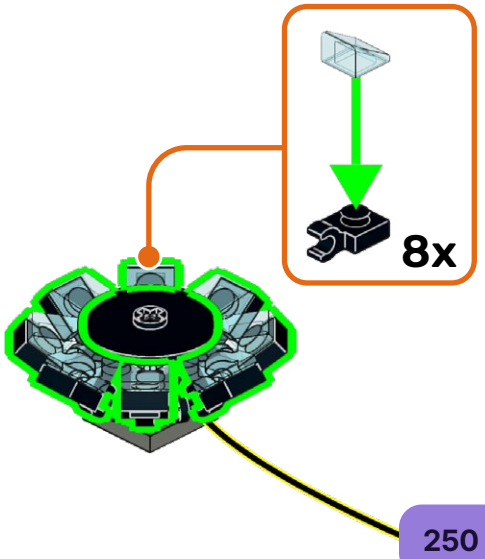

297

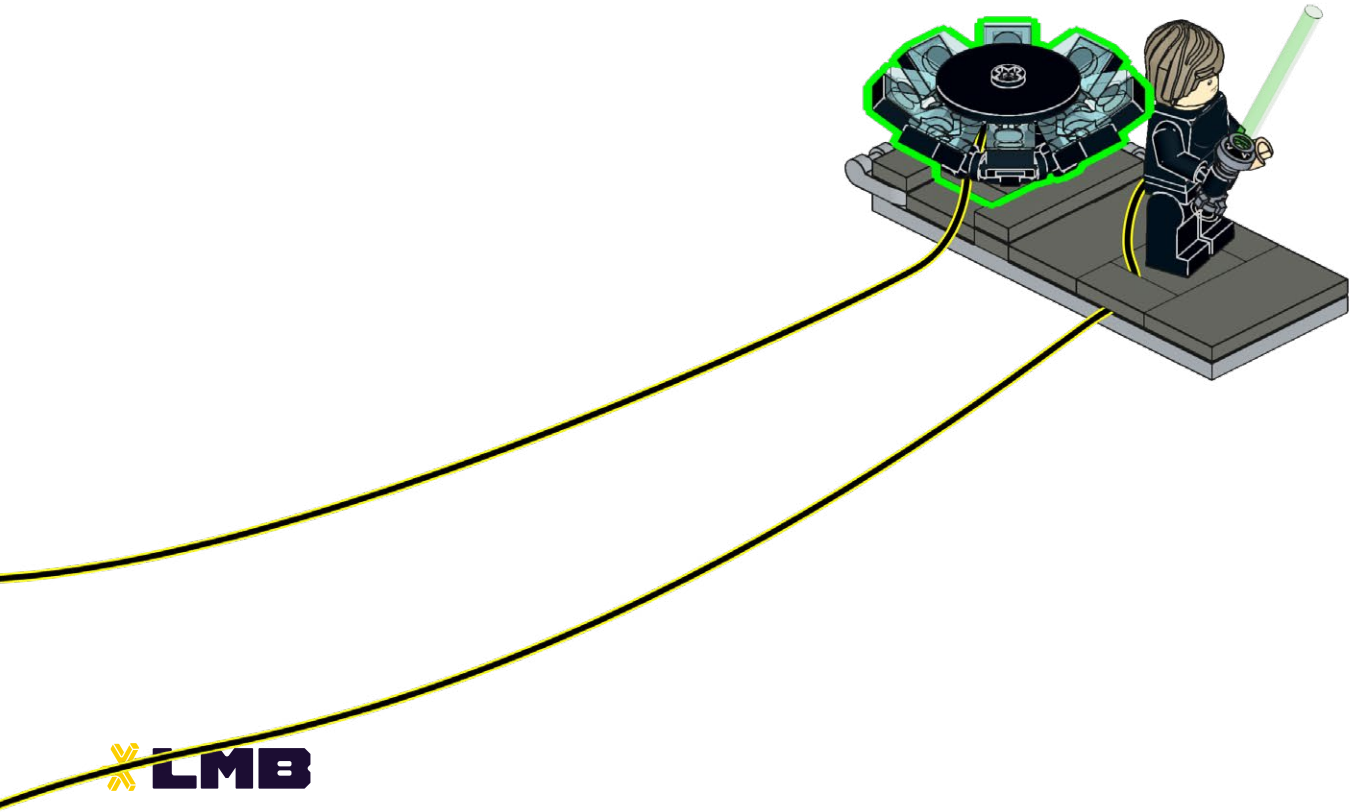

298

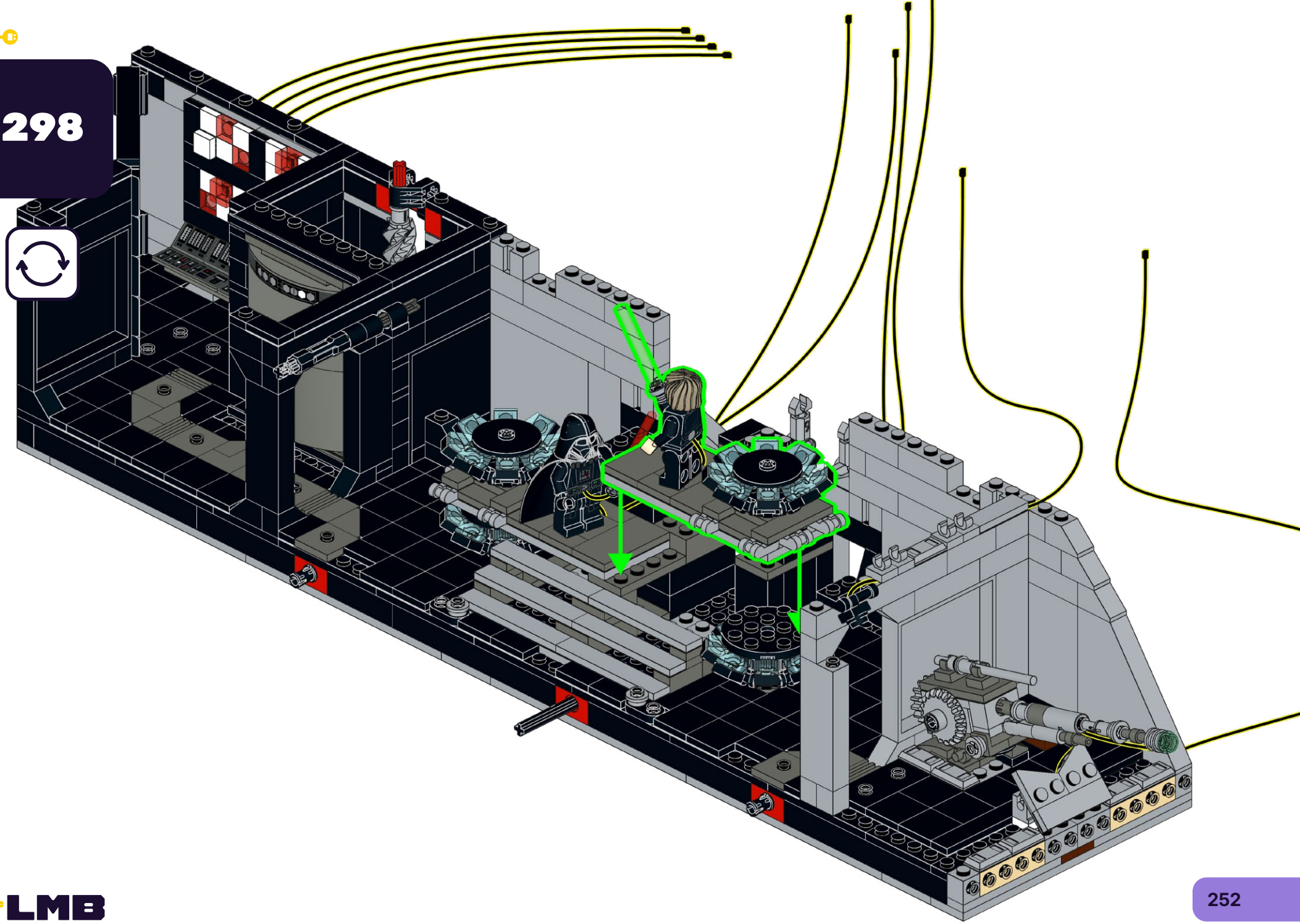

299

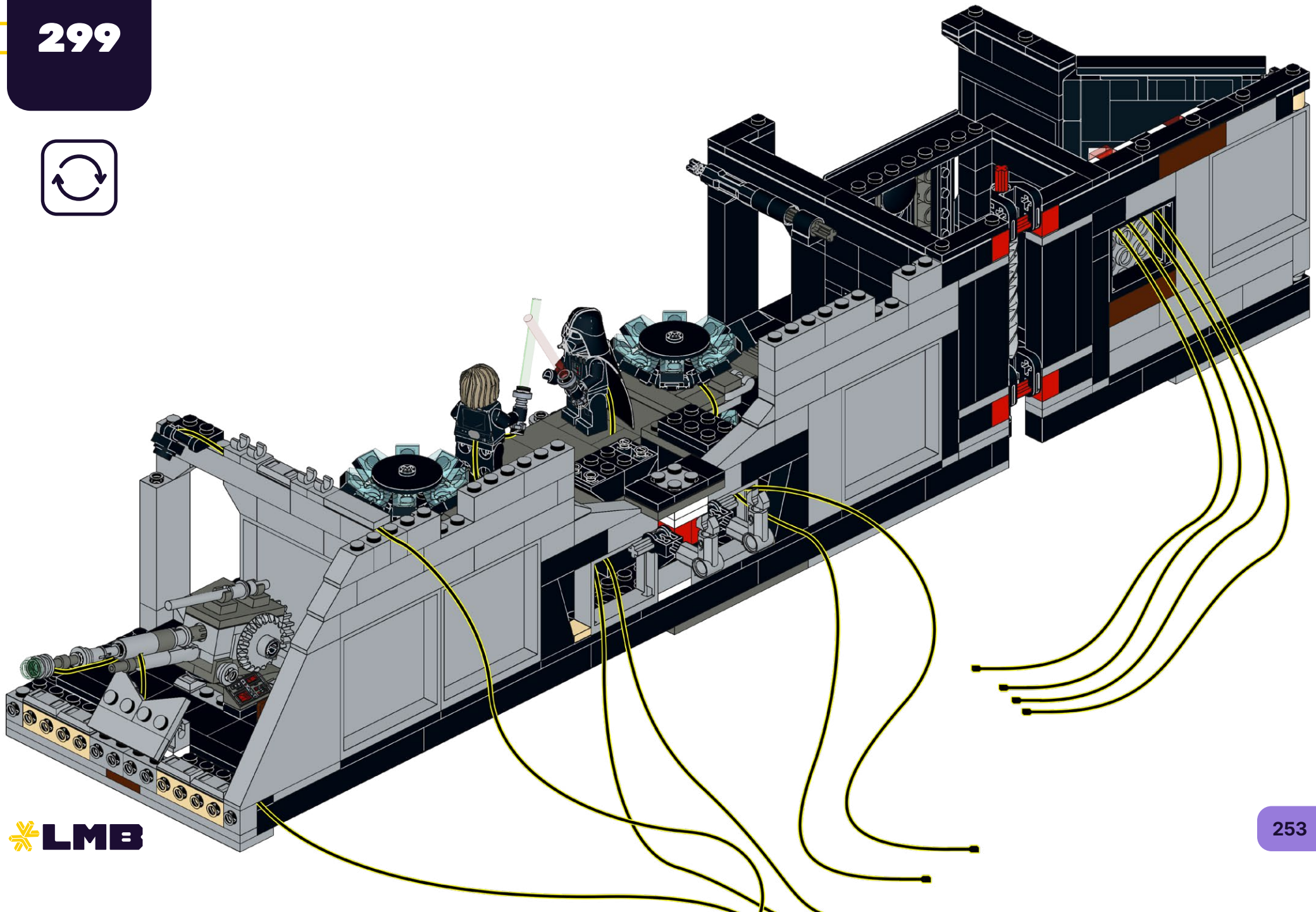

300

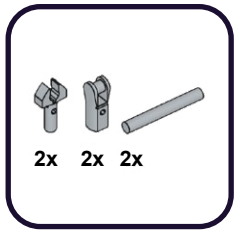

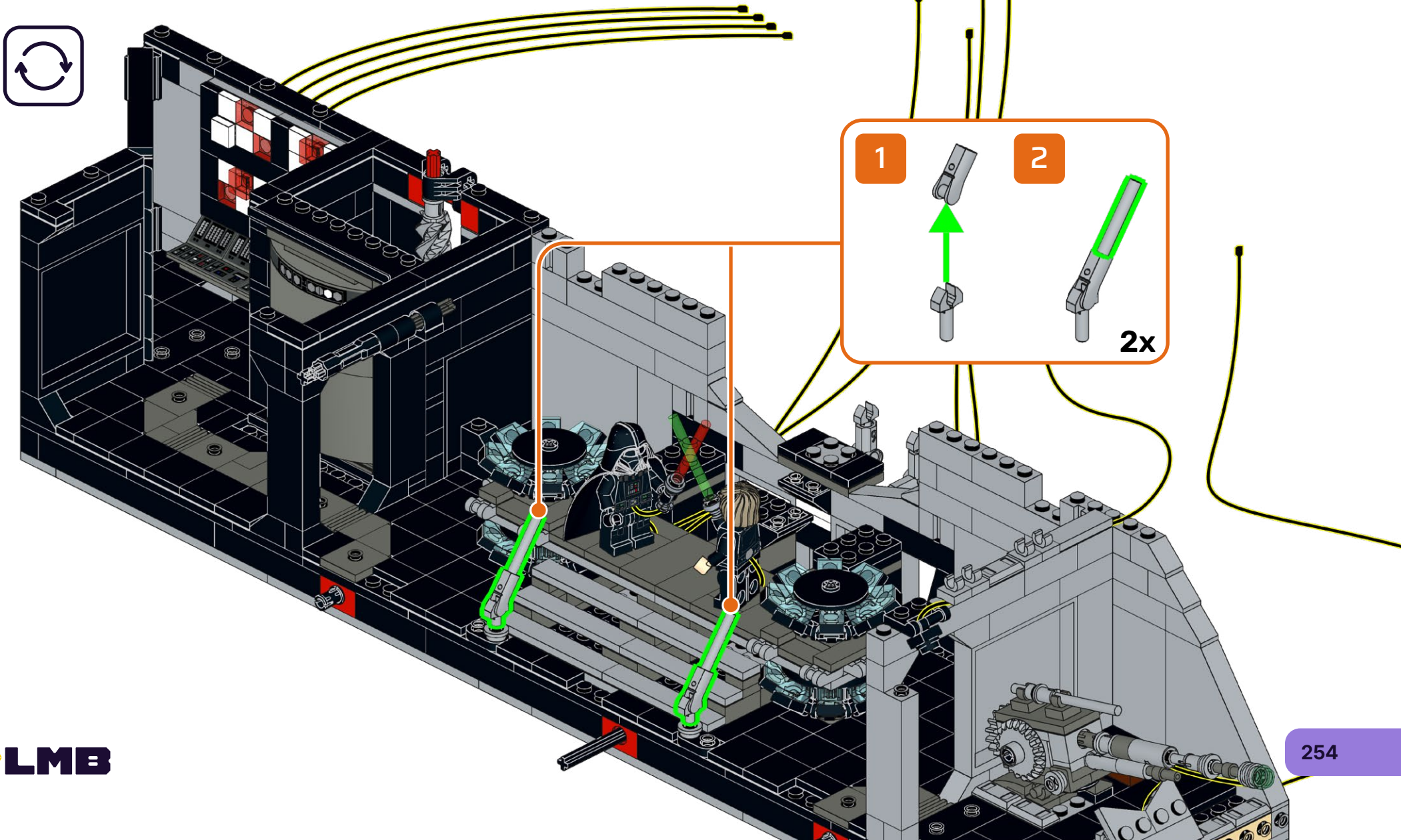

301

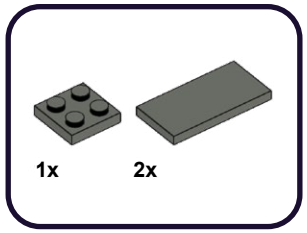

1

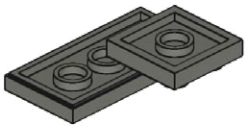

2

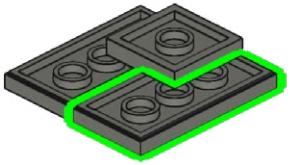

302

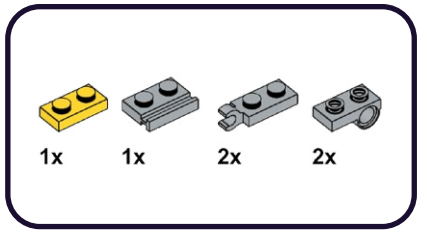

1

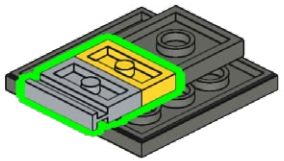

2

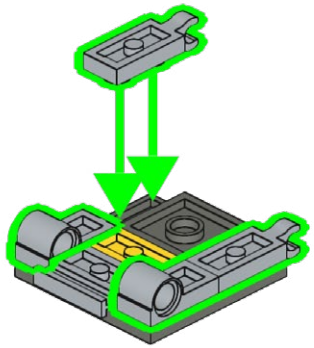

303

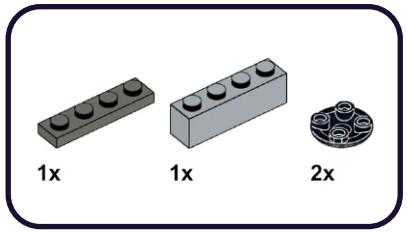

1

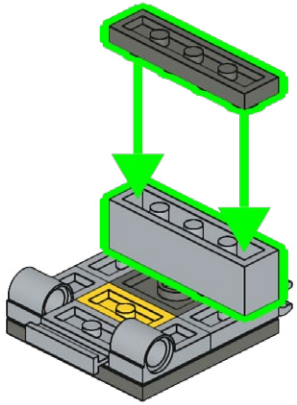

2

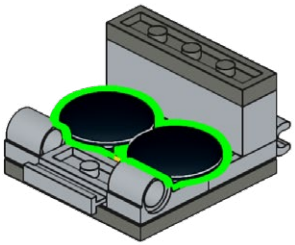

304

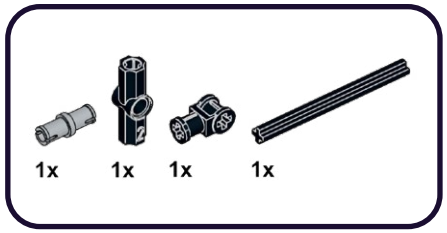

1

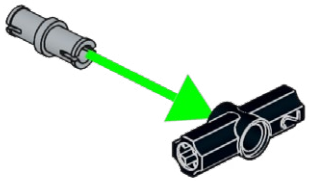

2

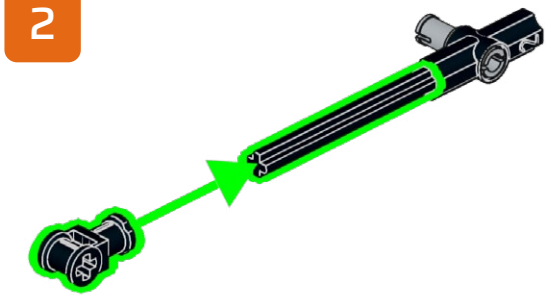

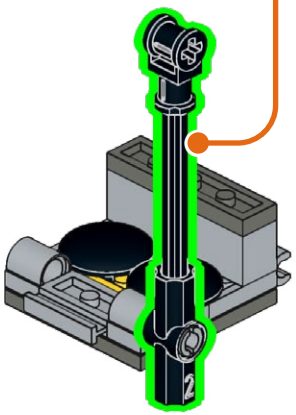

305

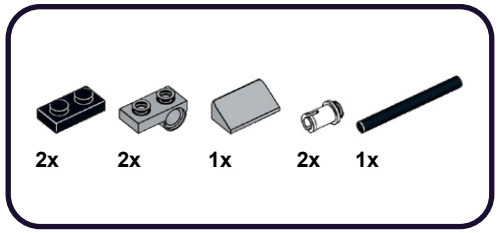

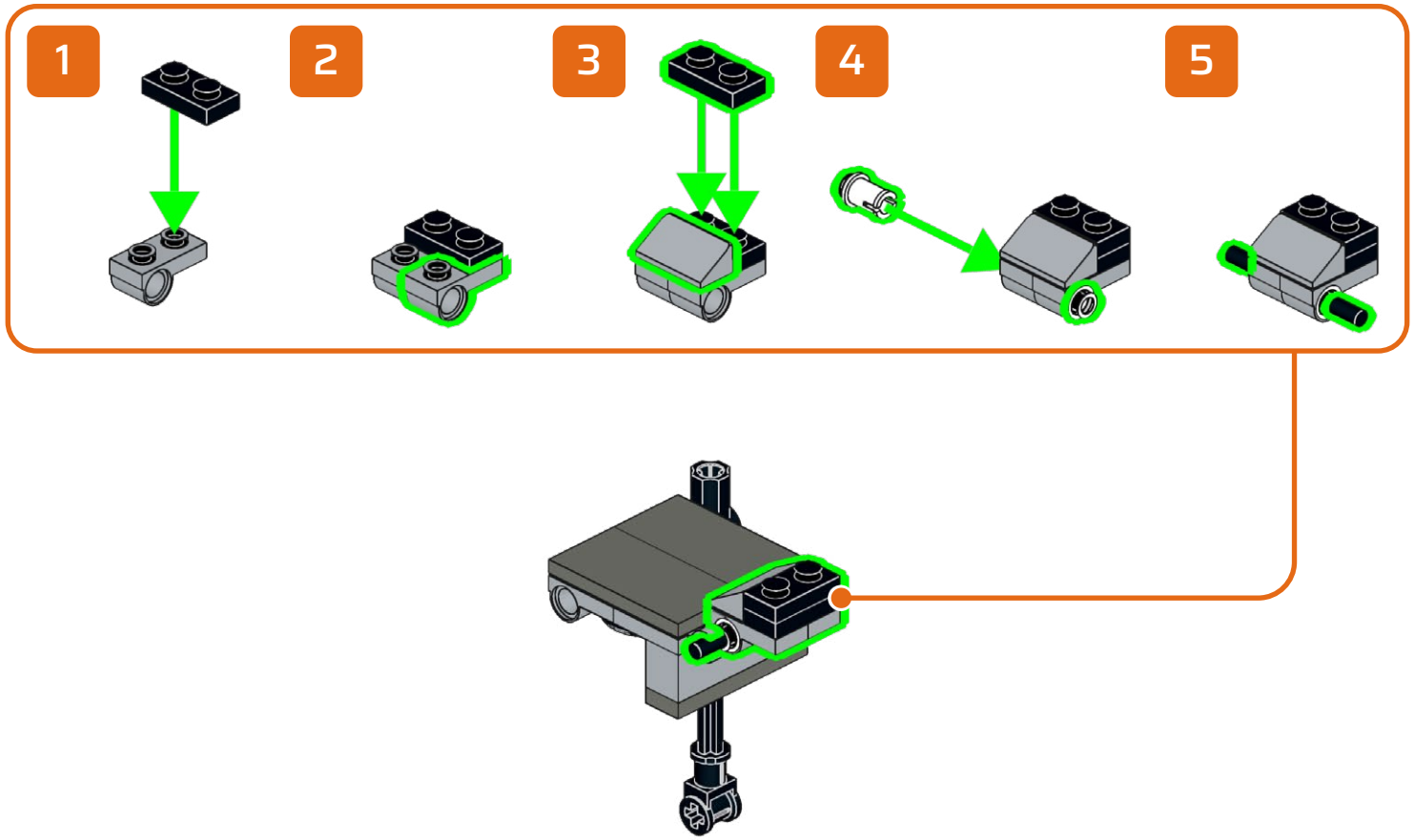

306

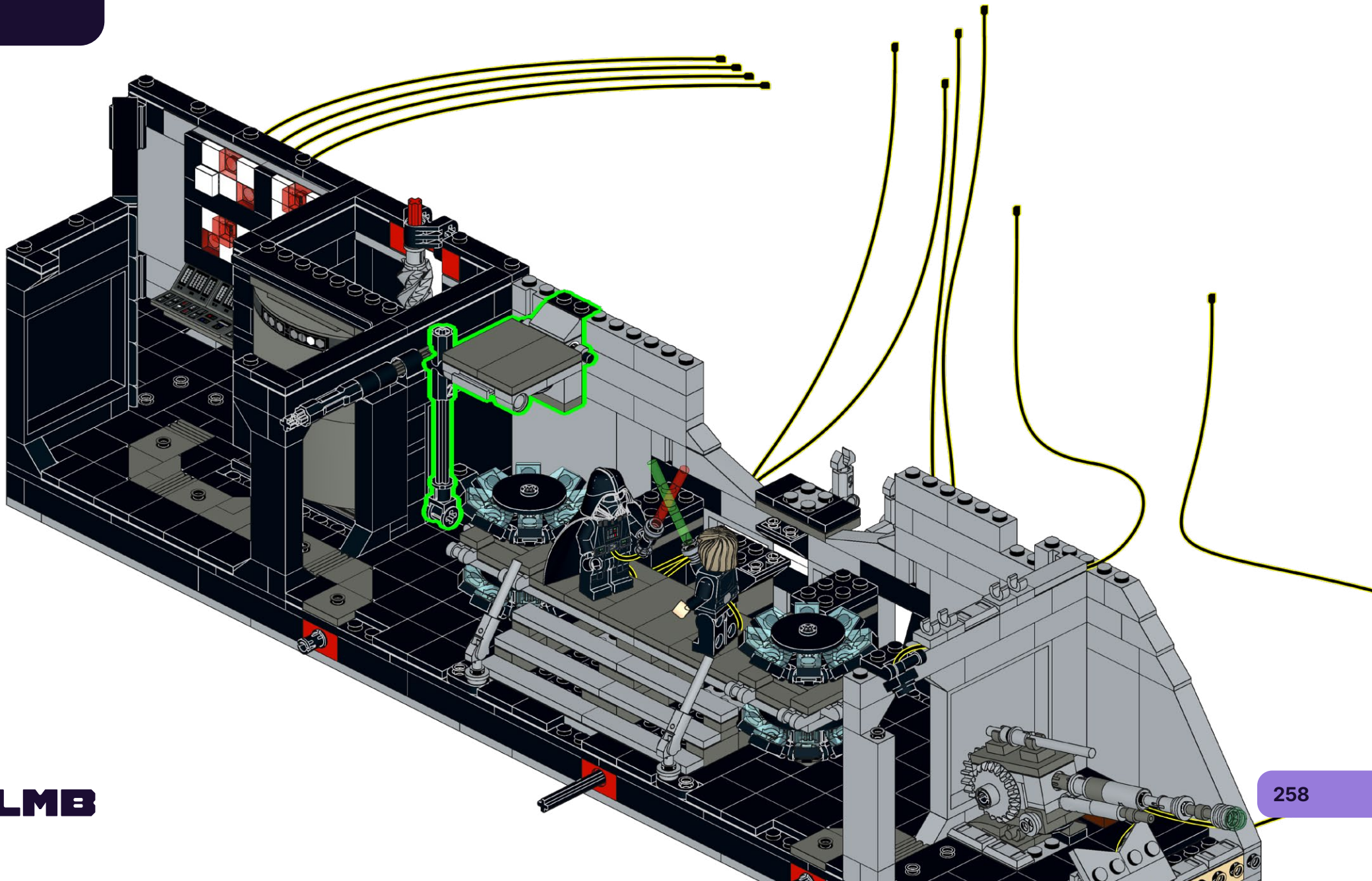

LMB

307

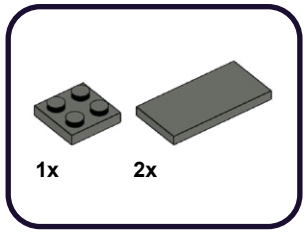

1

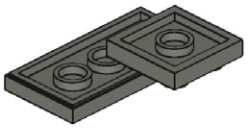

2

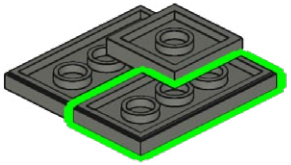

308

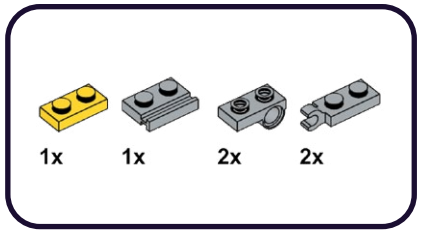

1

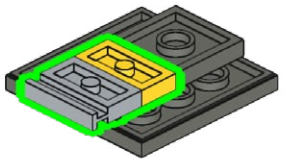

2

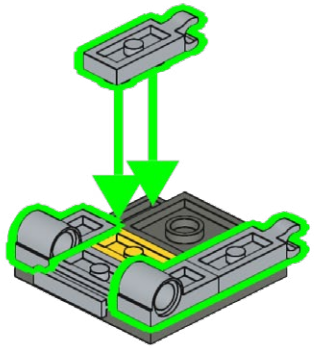

309

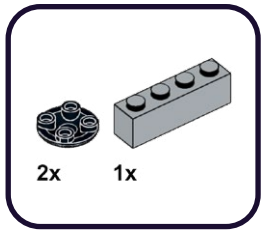

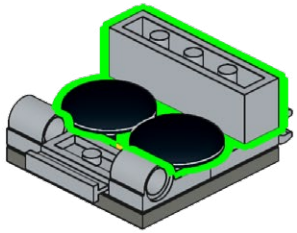

310

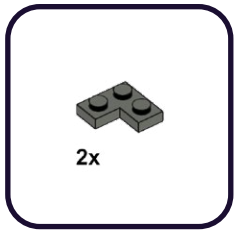

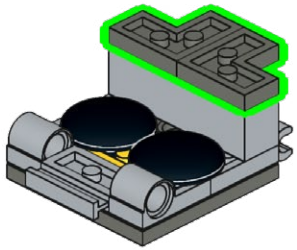

311

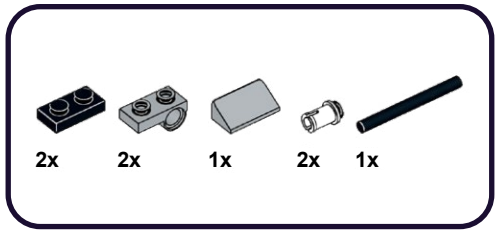

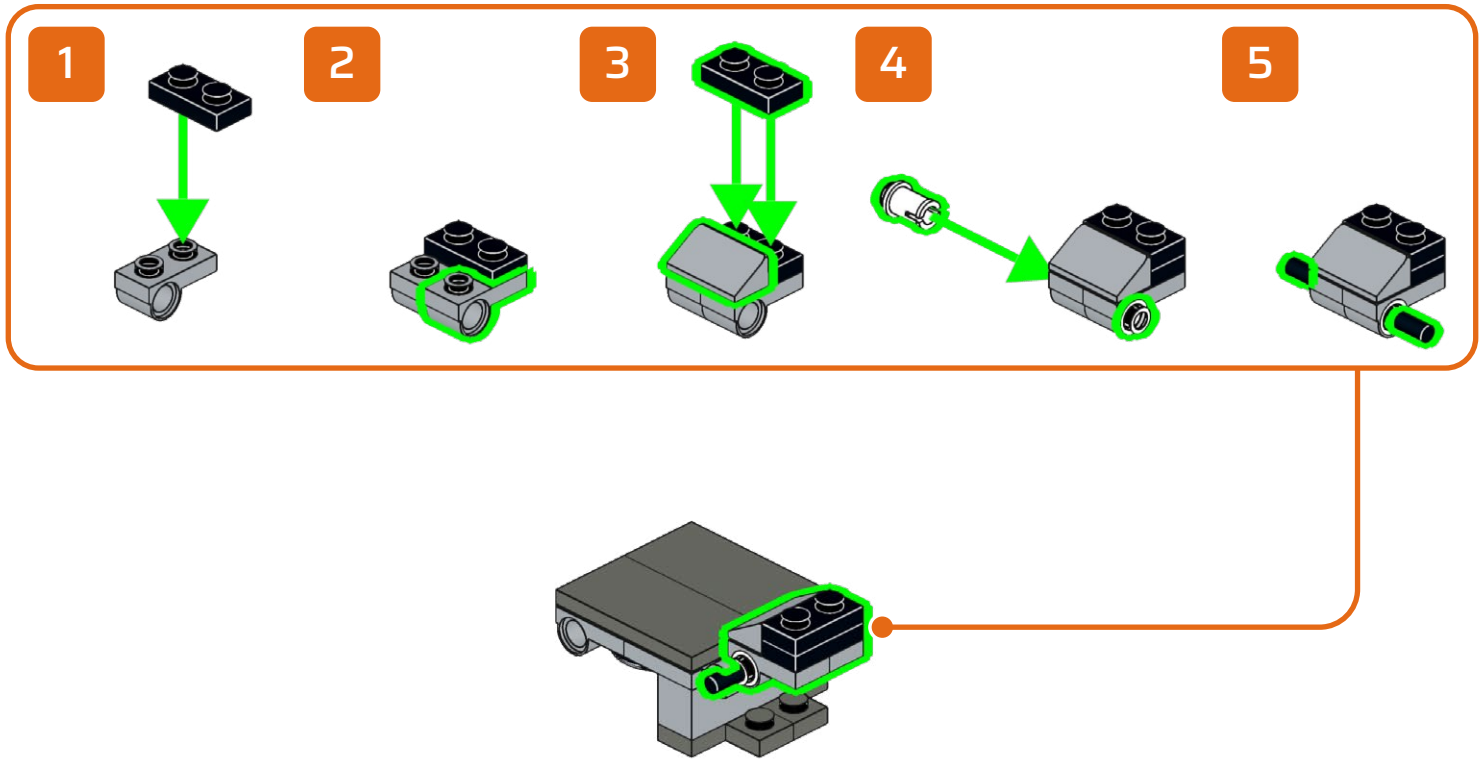

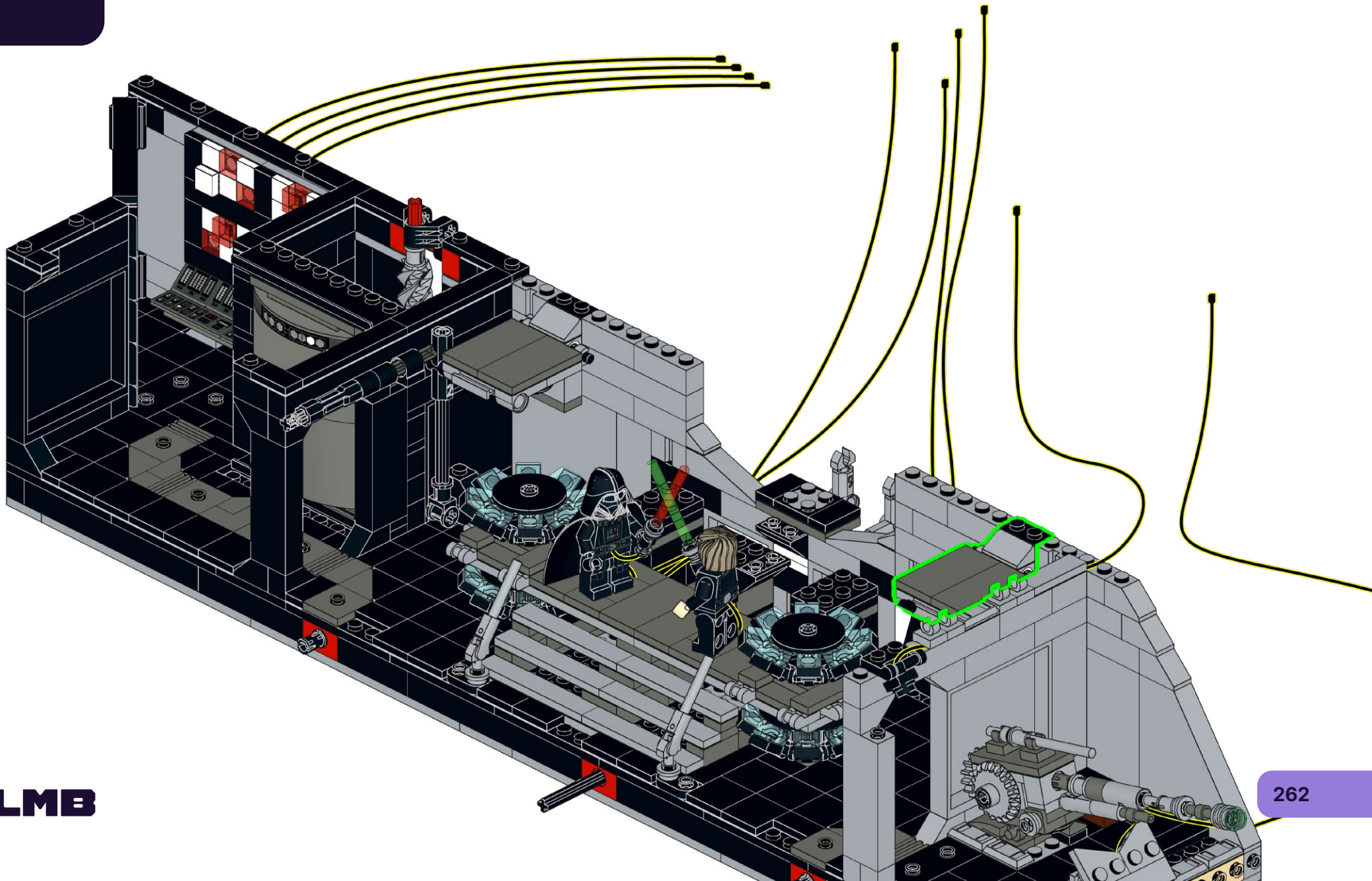

313

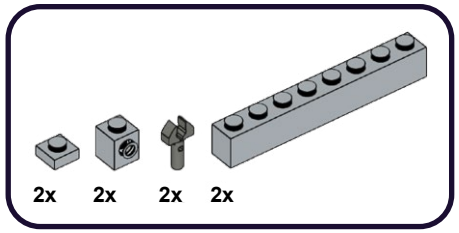

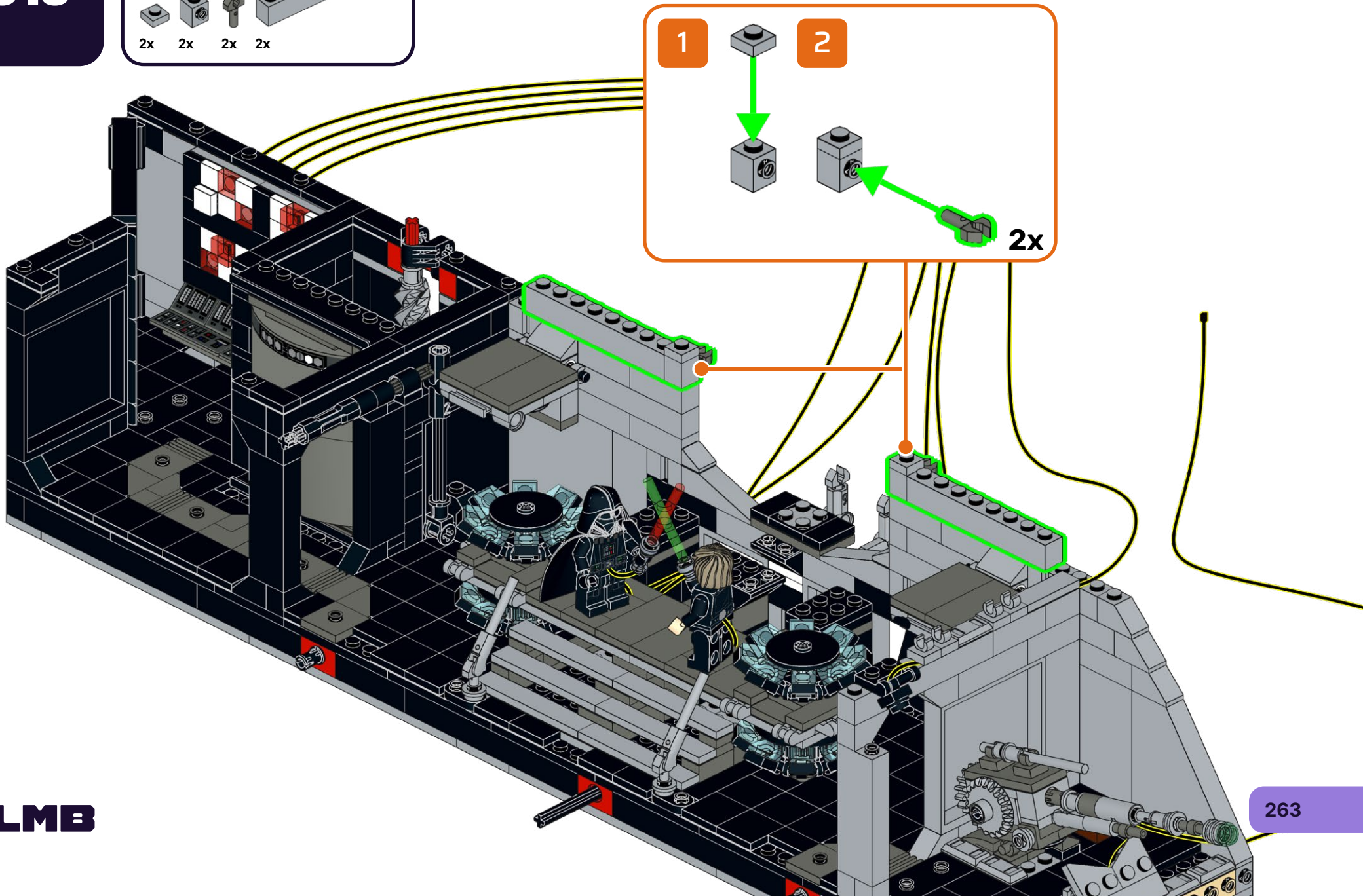

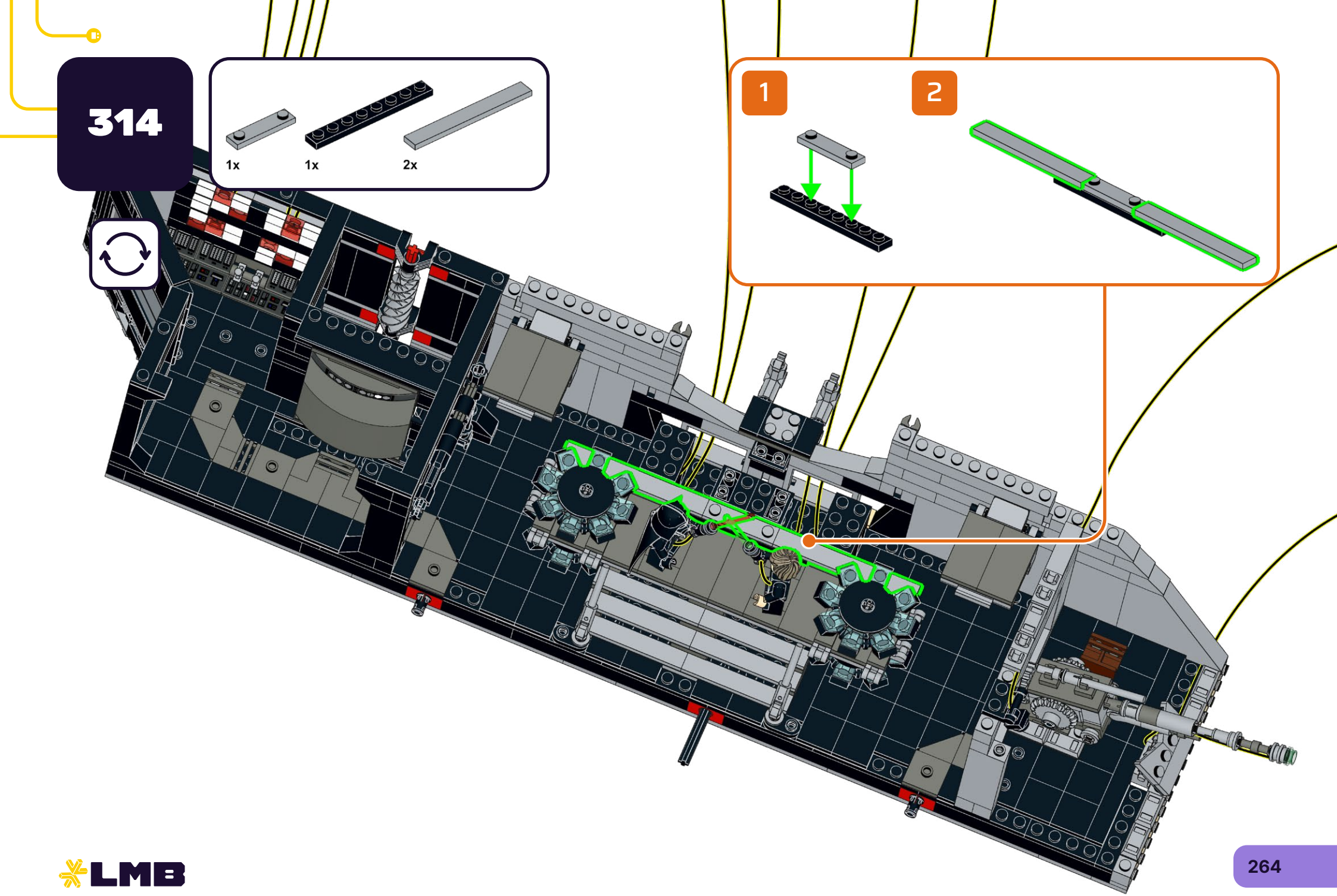
314
1x
1x
2x
1
2

315

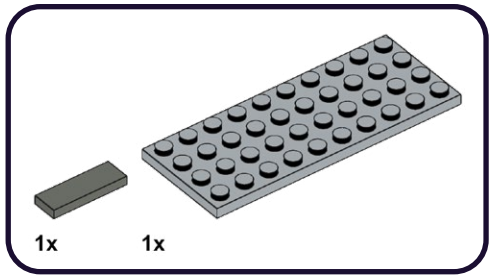

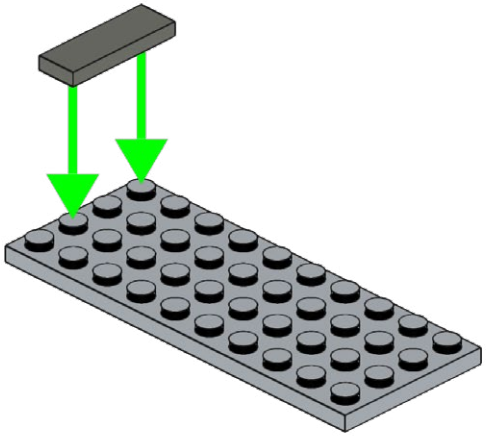

316

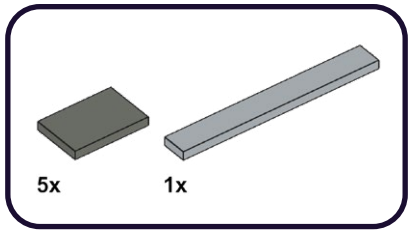

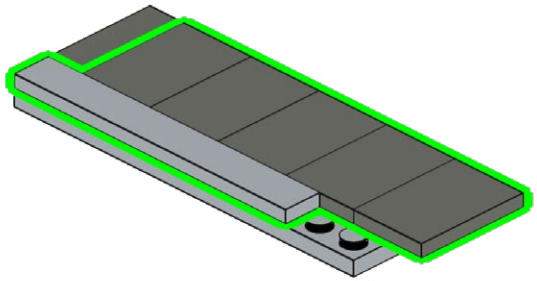

317

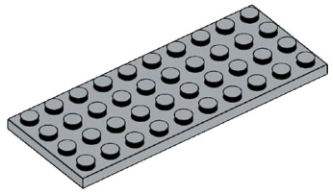

1x

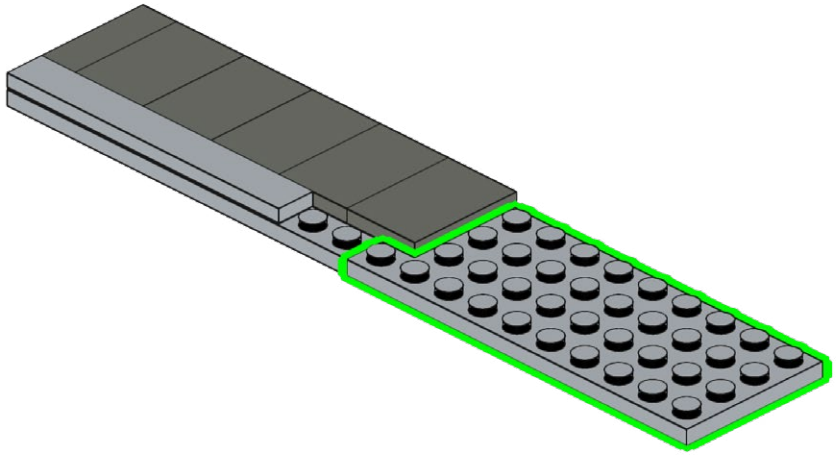

318

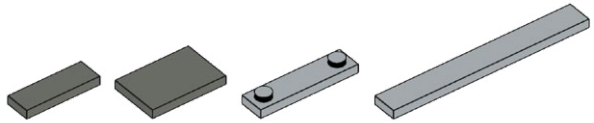

1x 4x 1x 1x

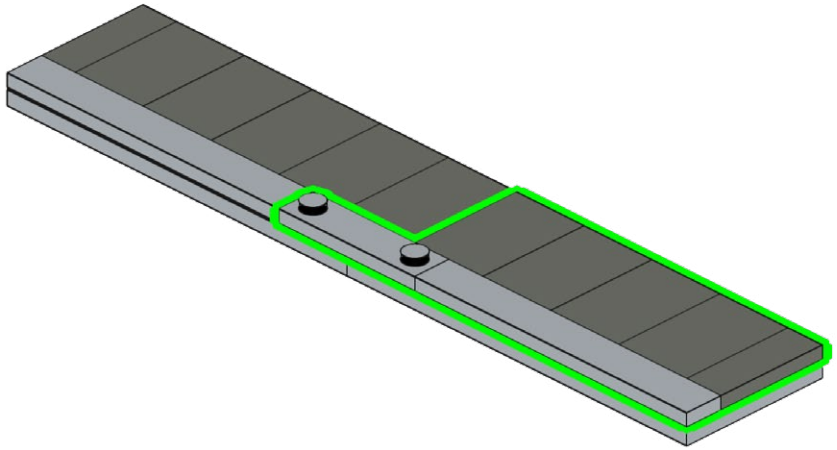

319

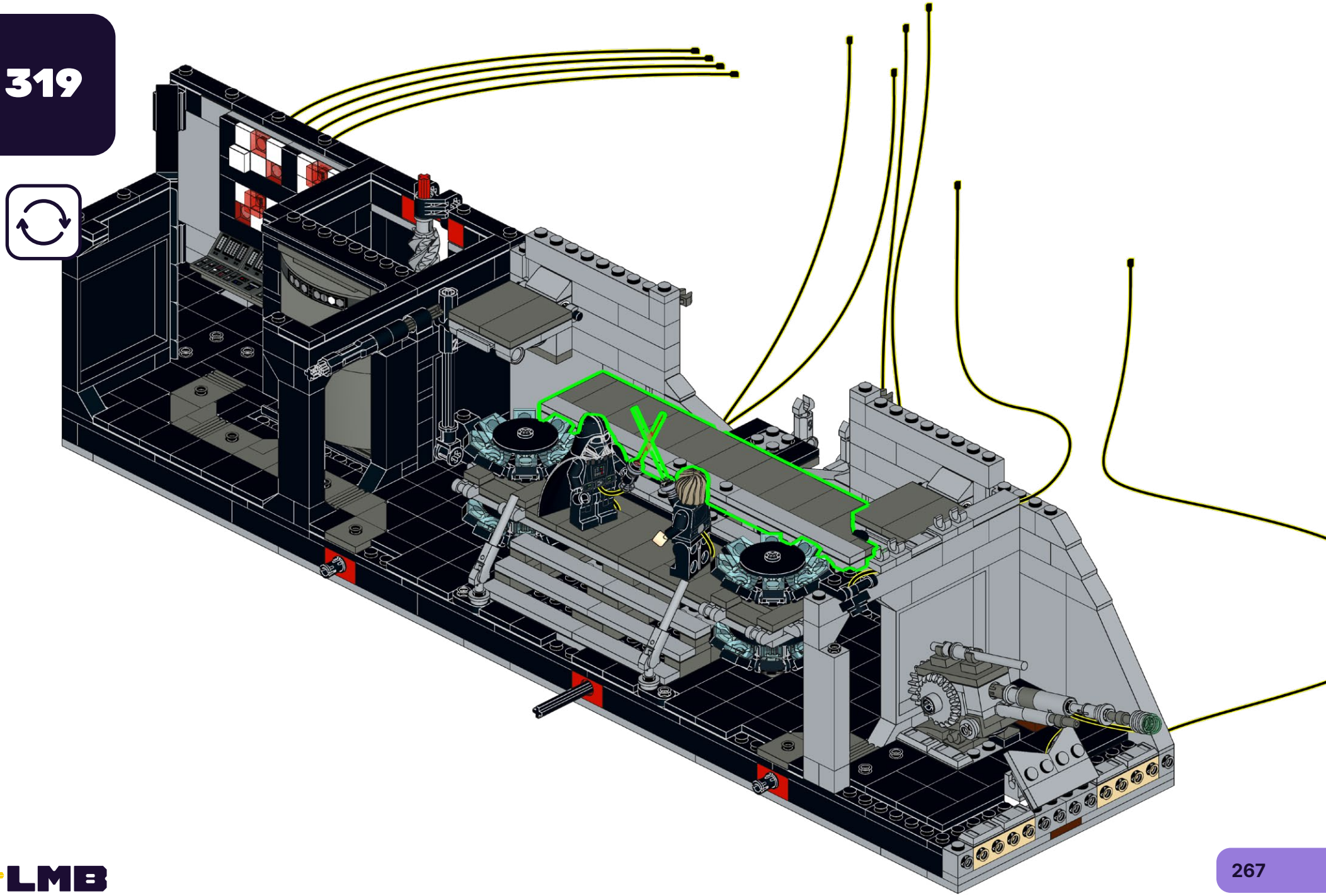

320

8x

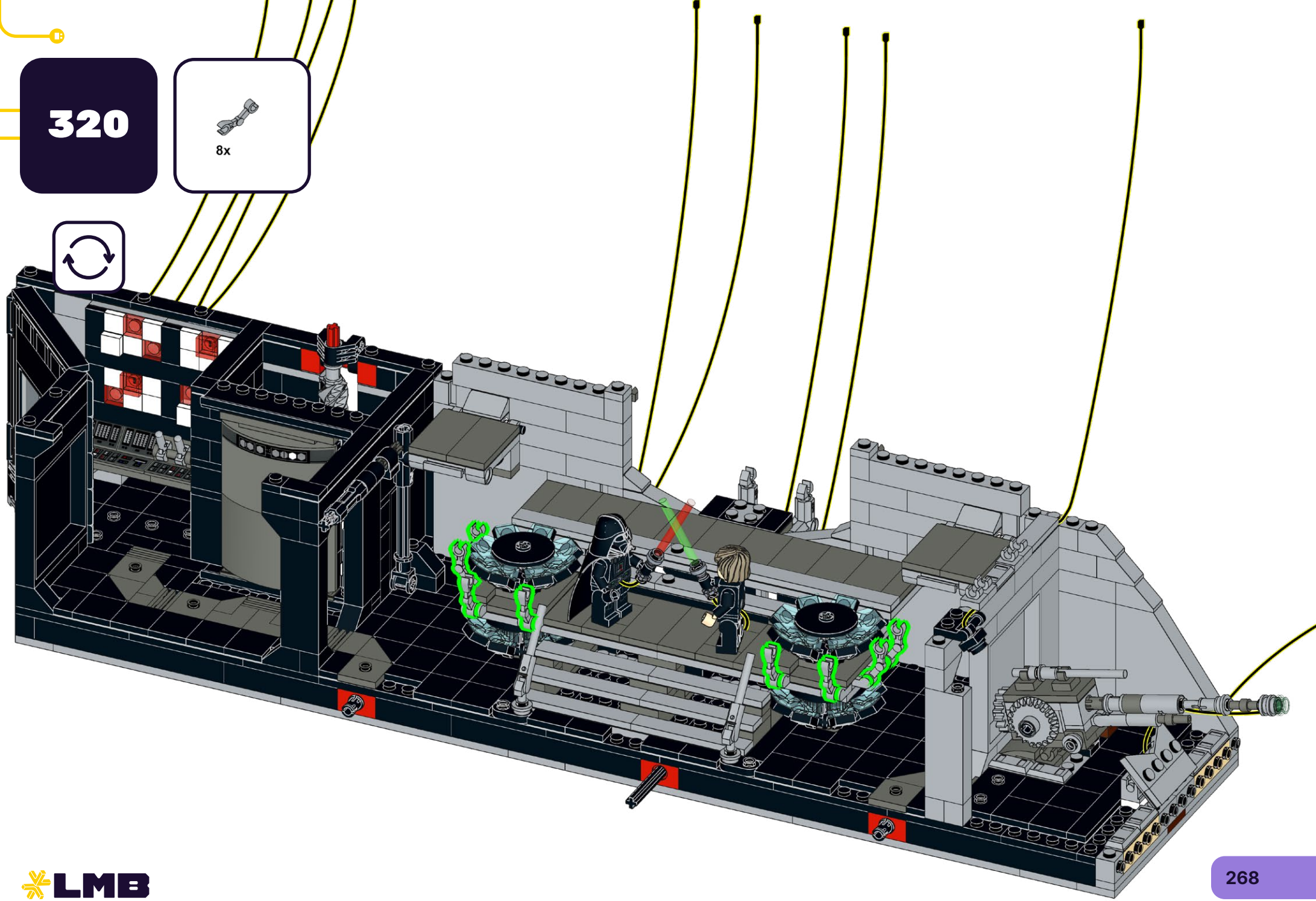

321

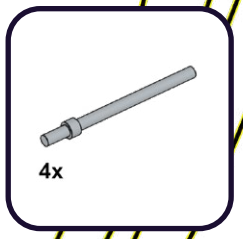

322

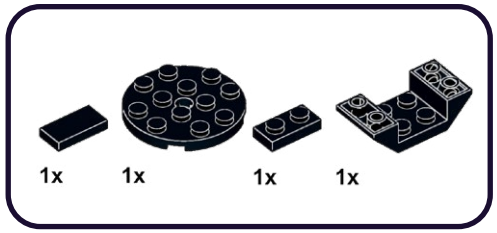

1

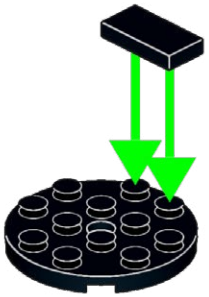

2

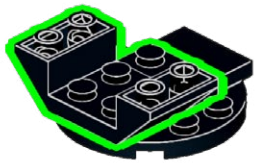

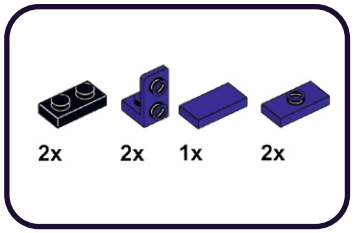

1

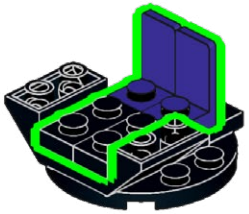

2

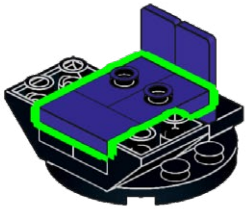

323

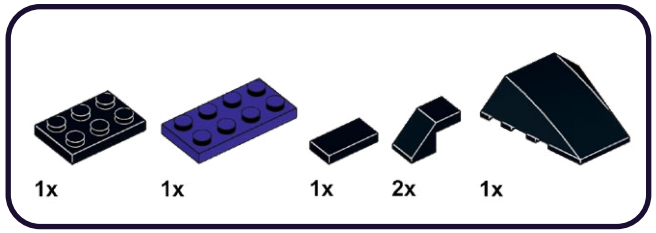

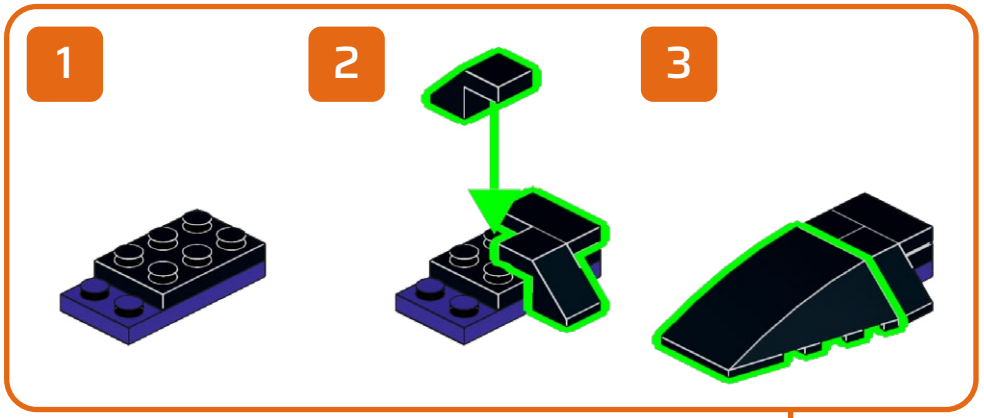

324

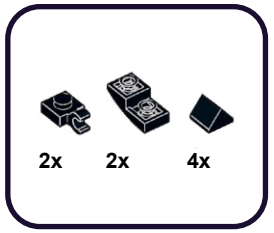

1

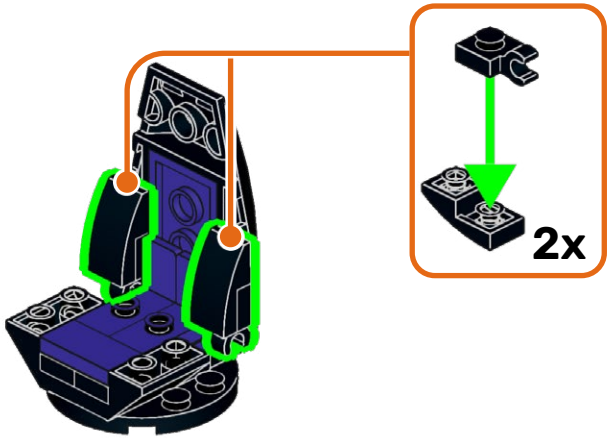

2

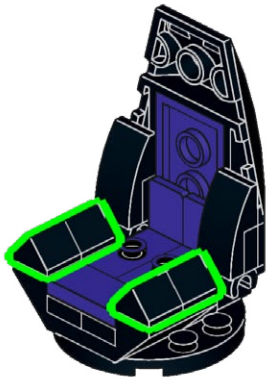

325

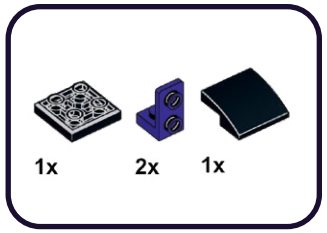

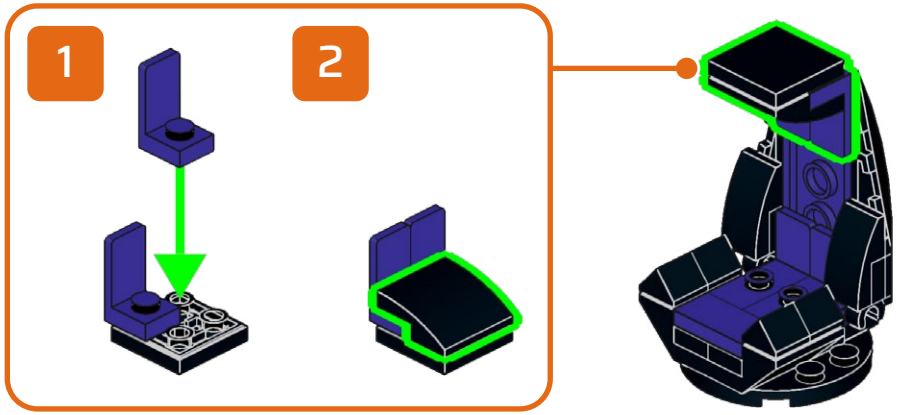

326

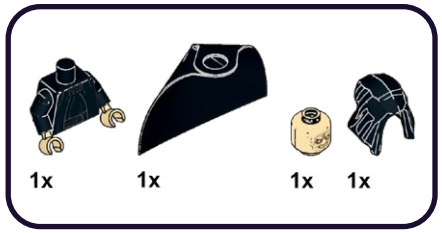

1

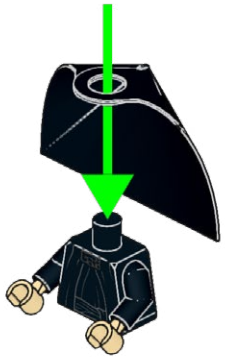

2

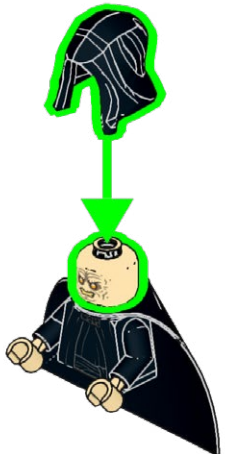

327

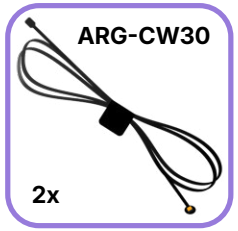

1

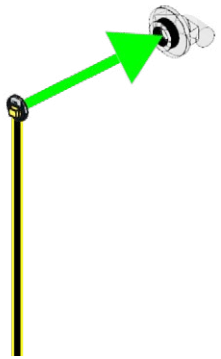

2

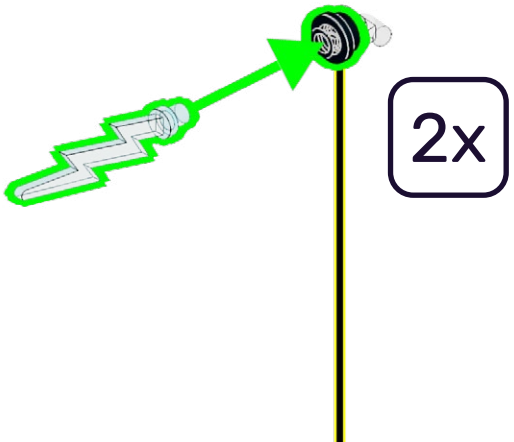

328

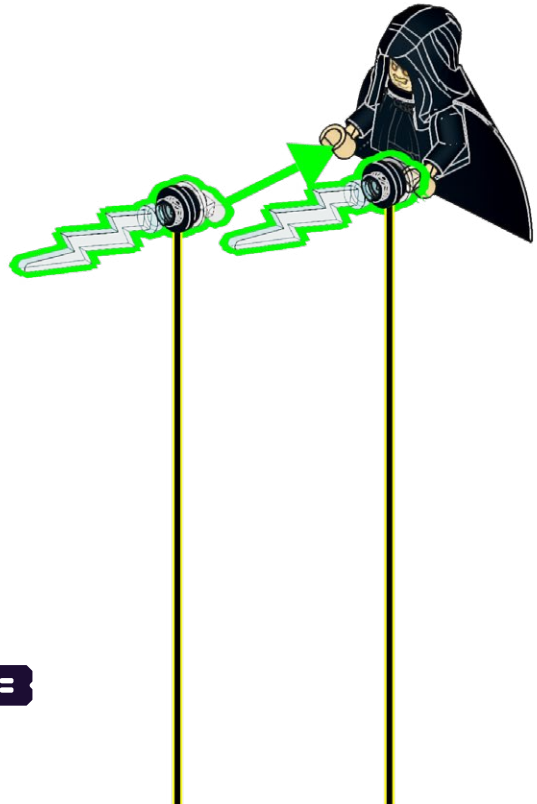

329

1x

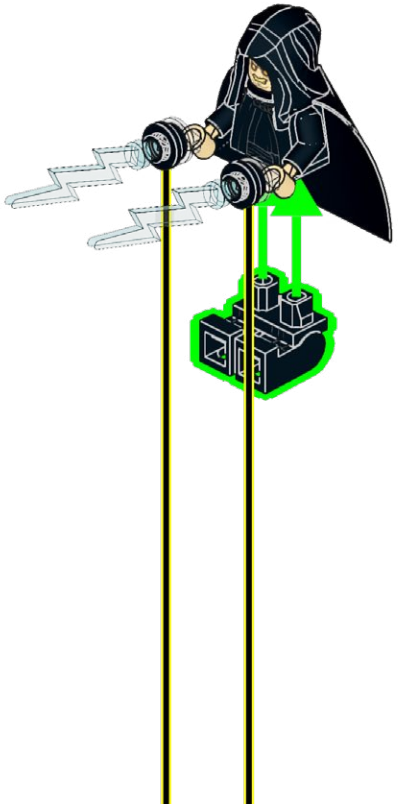

330

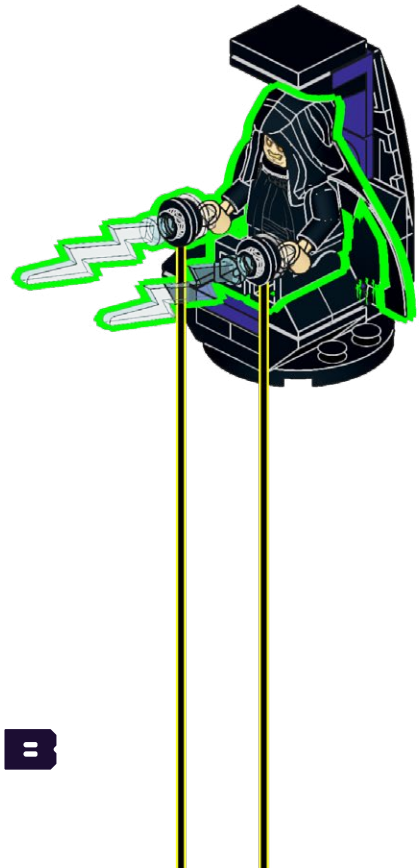

331

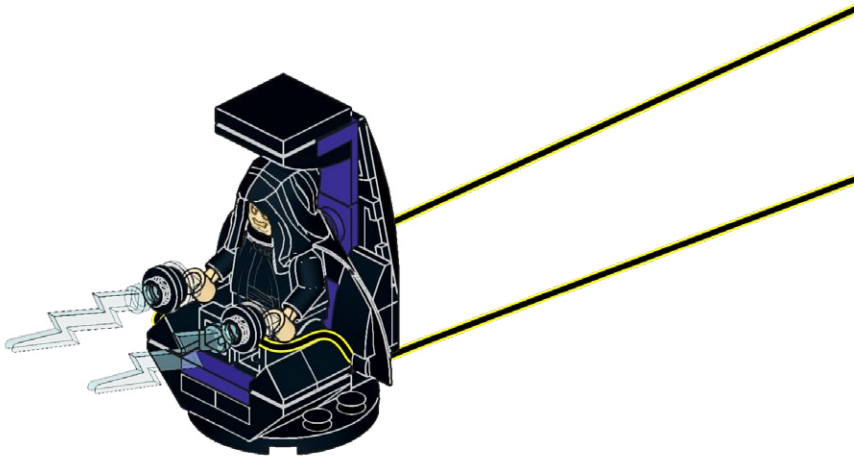

332

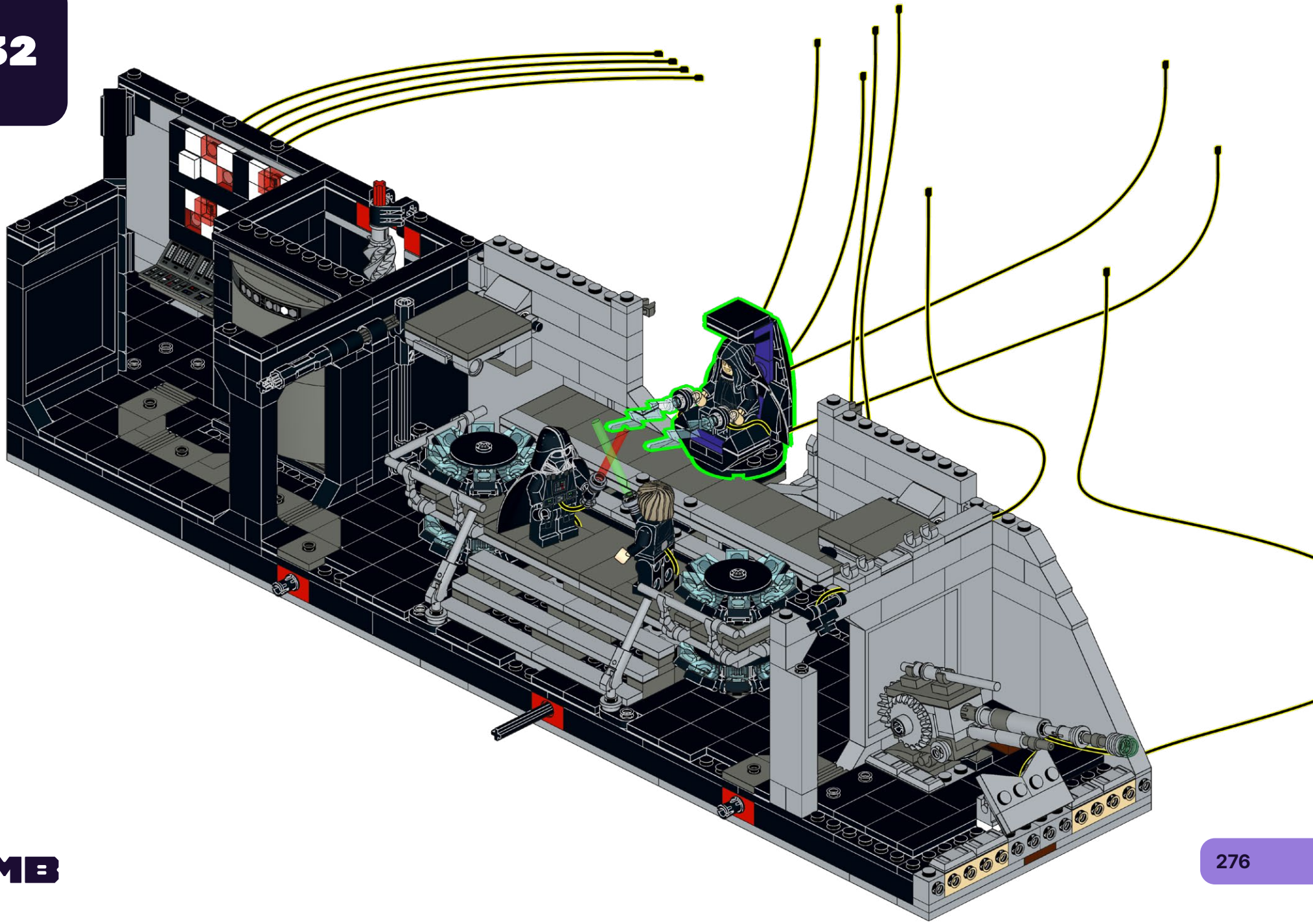

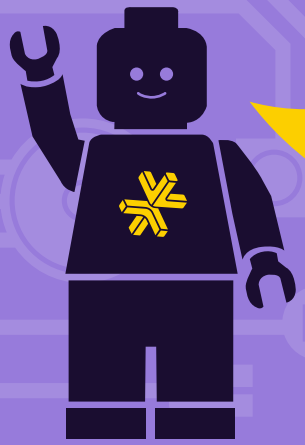

HOLD UP!

You might notice some bags aren't in order, as well as left over pieces, but that's ok! We're changing the way you build LEGO!

ATTENDEZ!

Vous remarquerez peut-être que certains sacs, ainsi que certaines pièces, ne sont pas dans le bon ordre. Mais pas de panique! Nous changeons simplement la façon avec laquelle vous construisez vos LEGO!

ASPETTA!

Potresti notare che alcuni sacchetti non sono in ordine, così come i pezzi avanzati, ma va bene così! Stiamo cambiando il modo in cui costruisci i LEGO!

HALT!

Sie werden möglicherweise bemerken, dass einige tüten durcheinander sind und teile übrig bleiben, aber das ist in Ordnung! Wir ändern die art und weise, wie Sie LEGO bauen!

¡ESPERA!

Es posible que notes que algunas bolsas están fuera de servicio, así como piezas sobrantes, ¡pero está bien! ¡Estamos cambiando la forma en que construyes LEGO!

暂停!

你可能会注意到一些袋子顺序错乱，以及一些剩余的部件，但没关系！我们正在改变你搭建乐高的方式！

Open LEGO® Bag 68

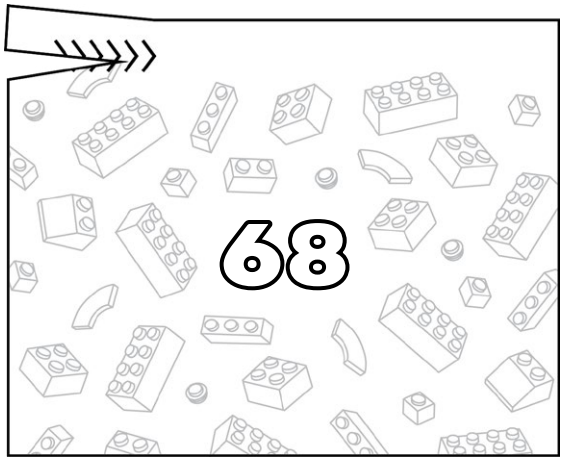

333

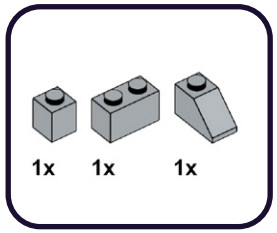

334

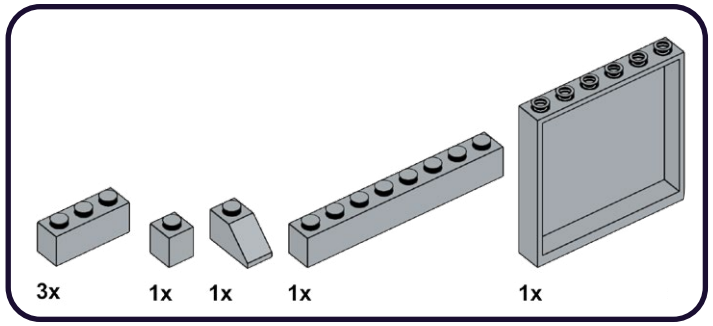

335

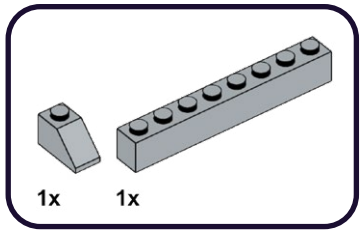

336

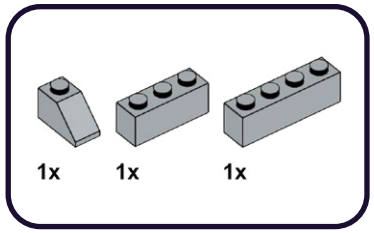

337

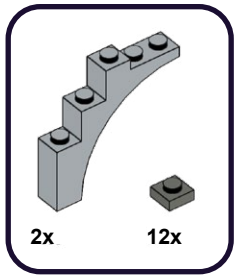

1

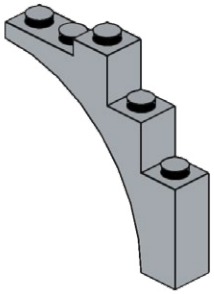

2

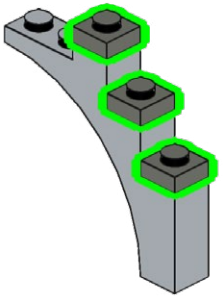

3

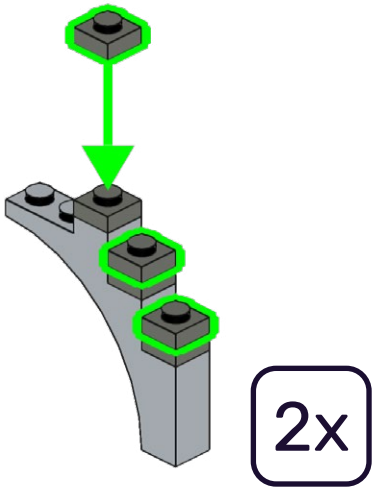

338

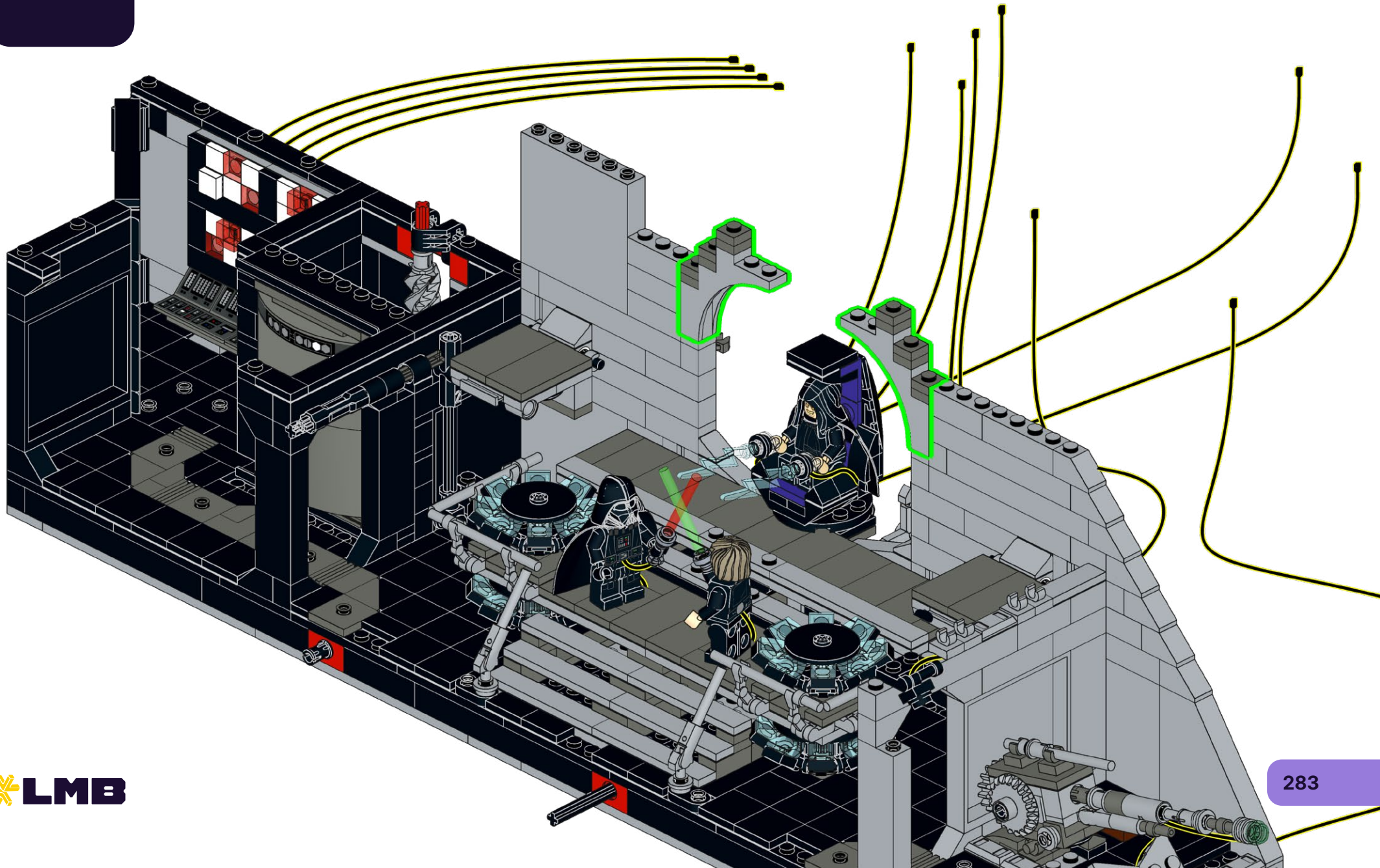

LMB

339

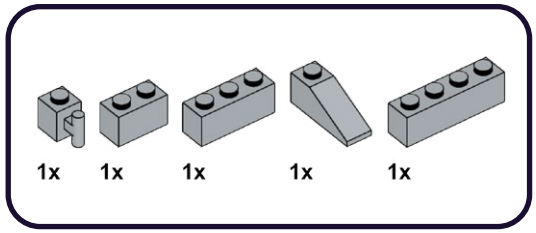

340

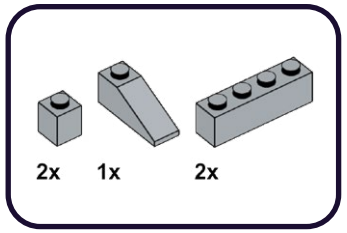

341

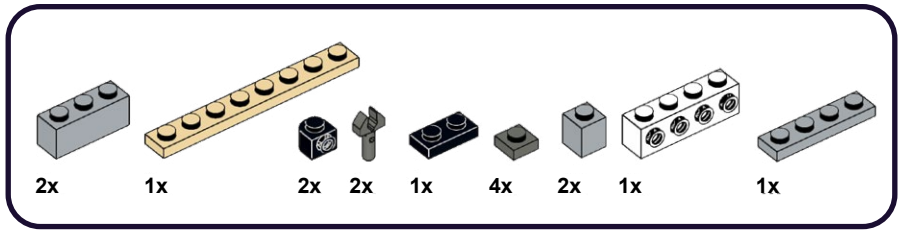

1

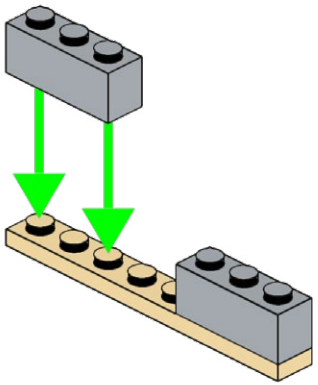

2

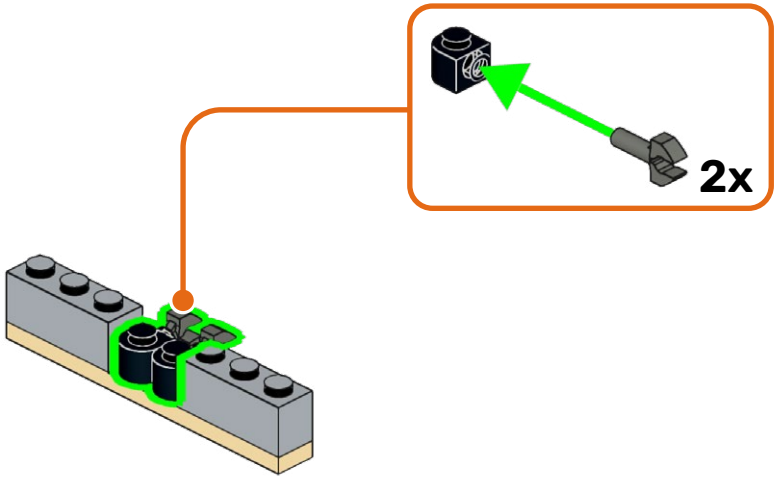

3

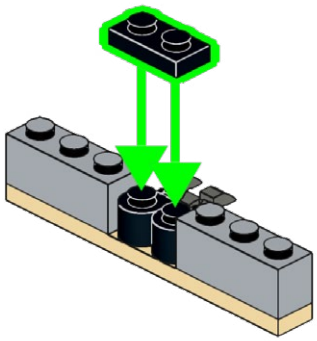

4

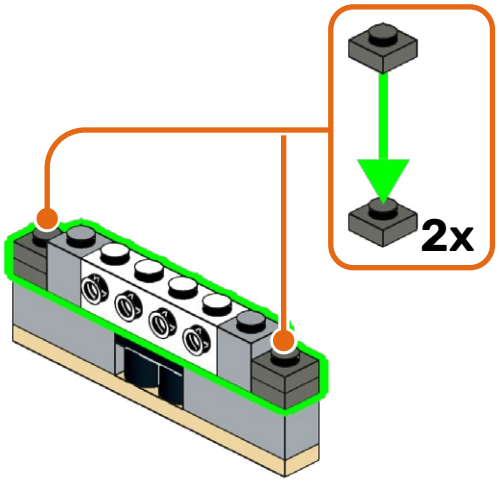

5

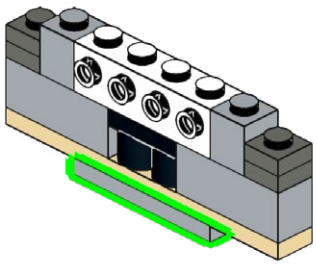

342

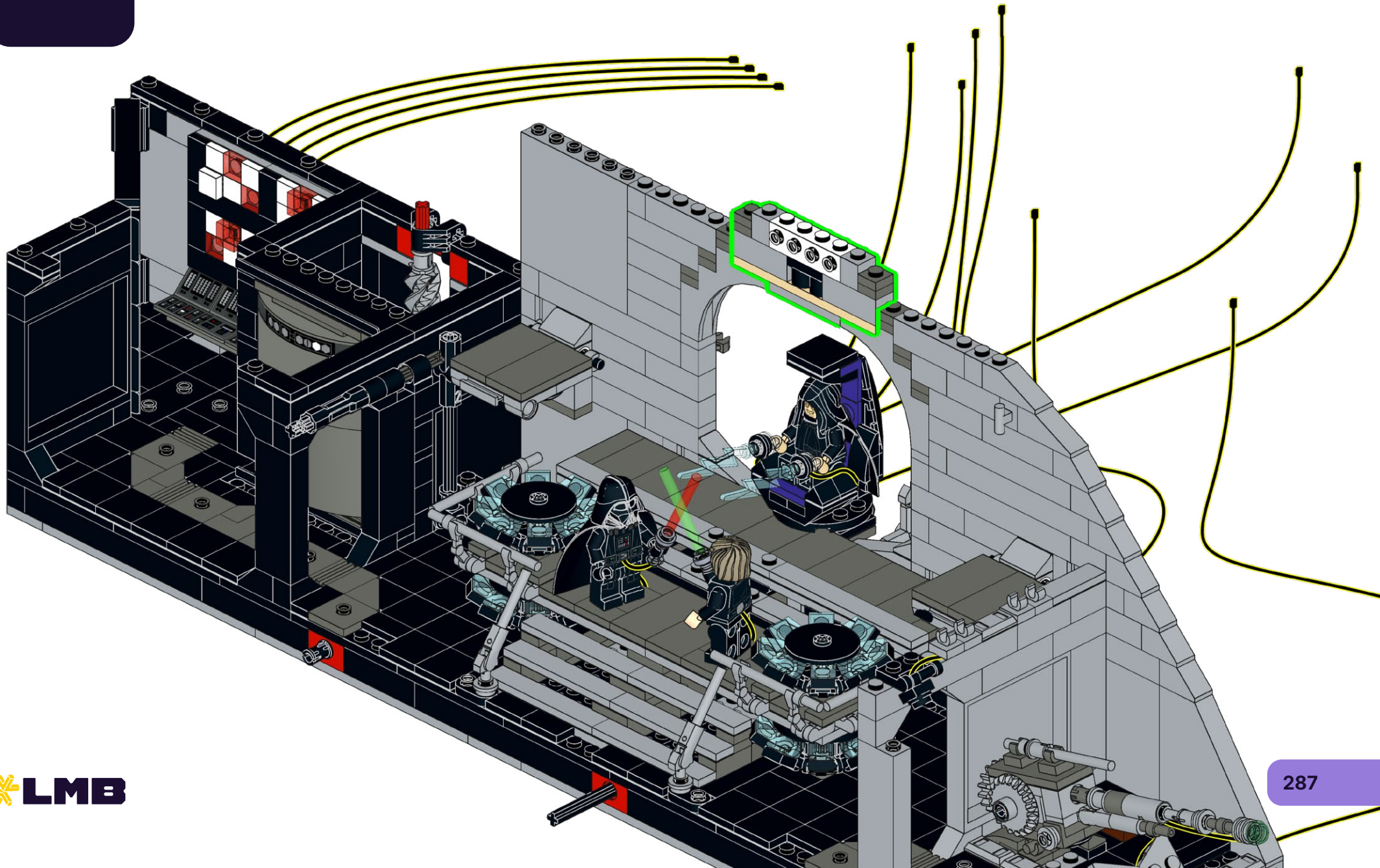

LMB

343

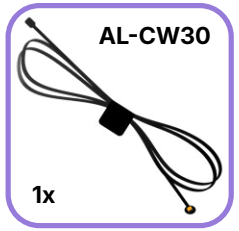

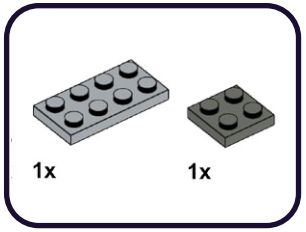

1

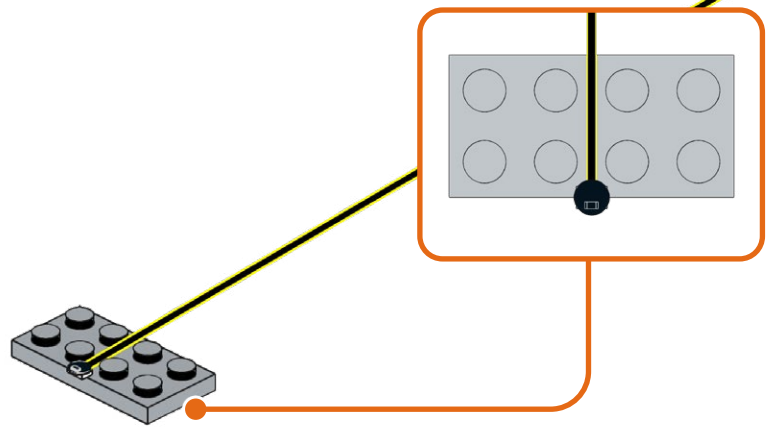

2

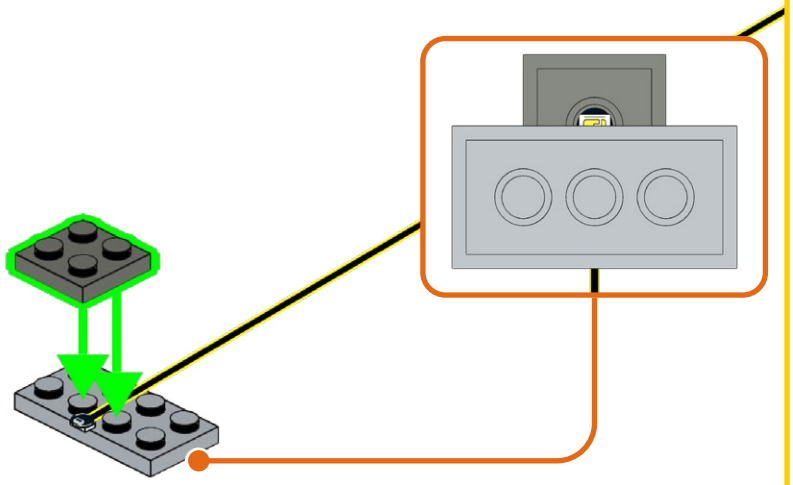

344

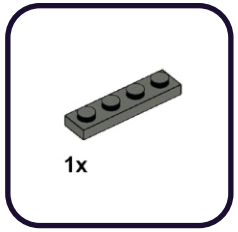

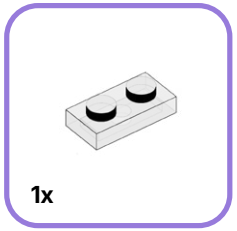

1

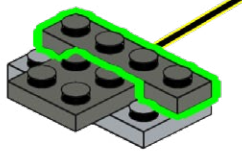

2

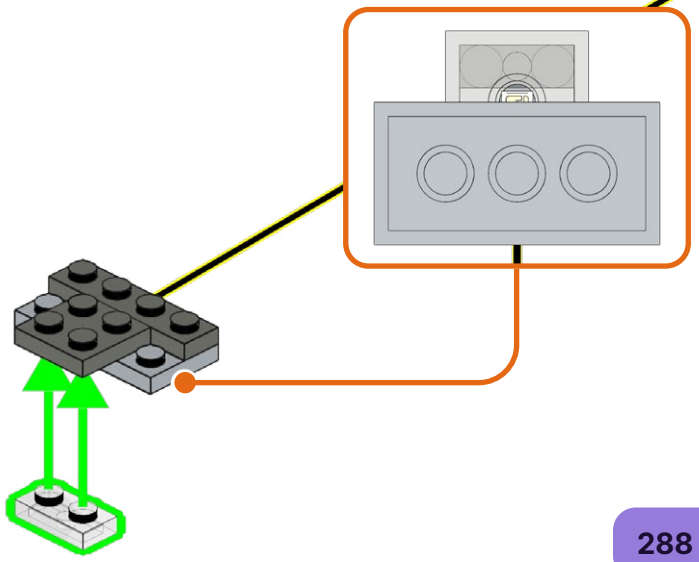

345

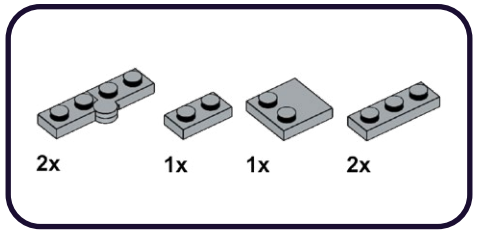

1

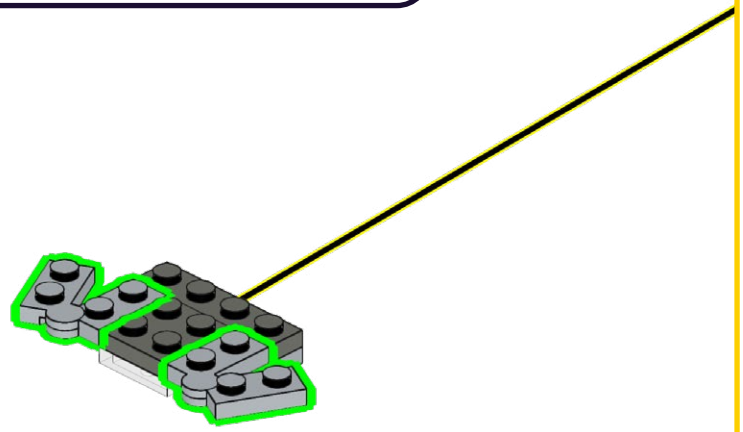

2

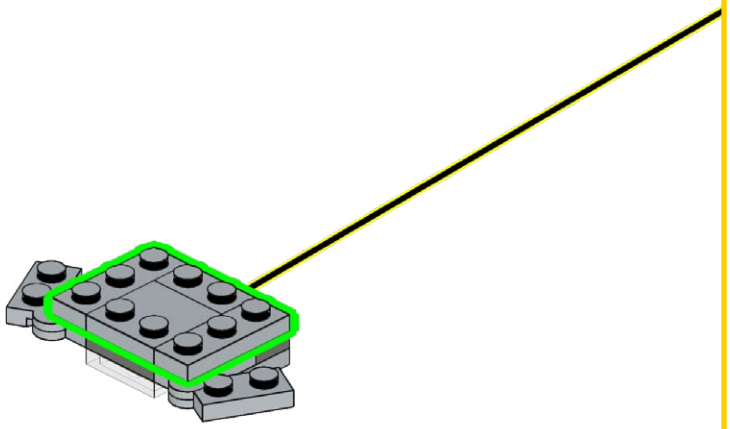

346

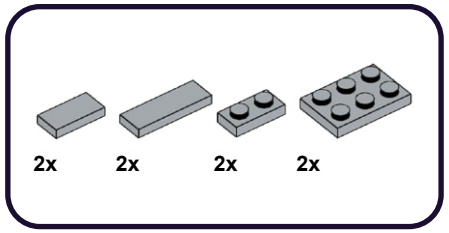

1

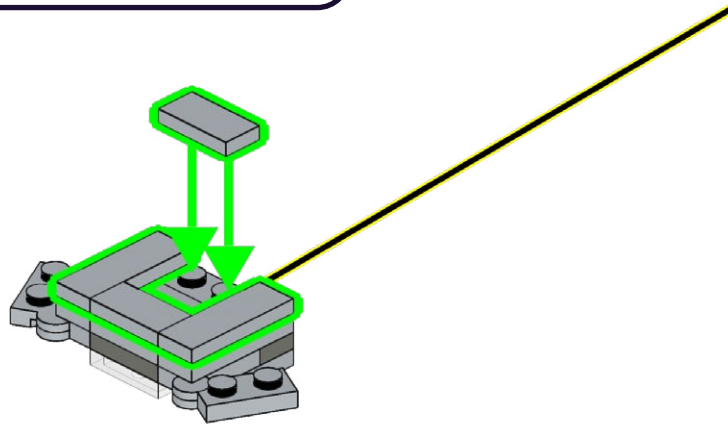

2

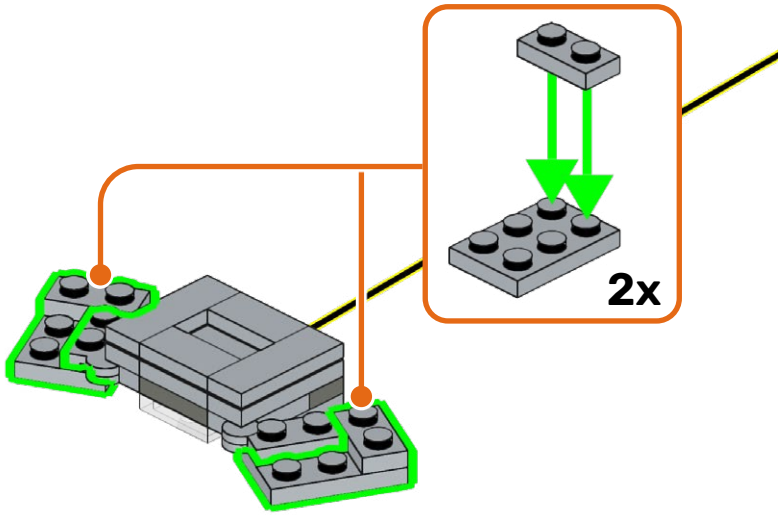

347

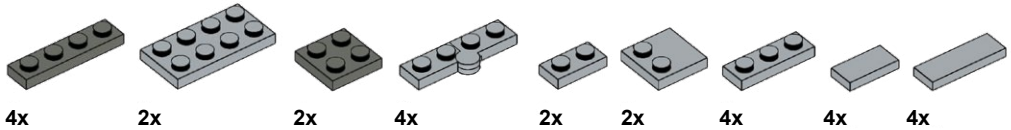

1

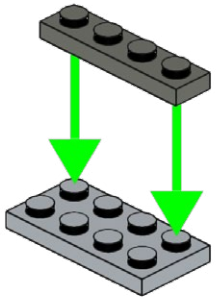

2

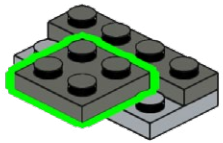

3

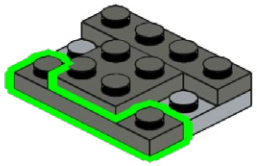

4

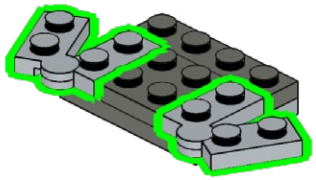

5

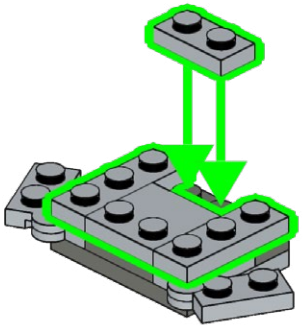

6

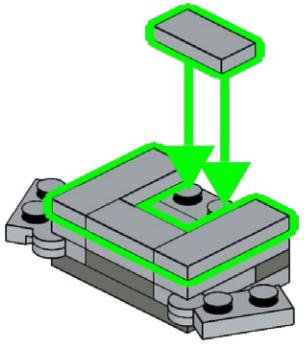

2x

348

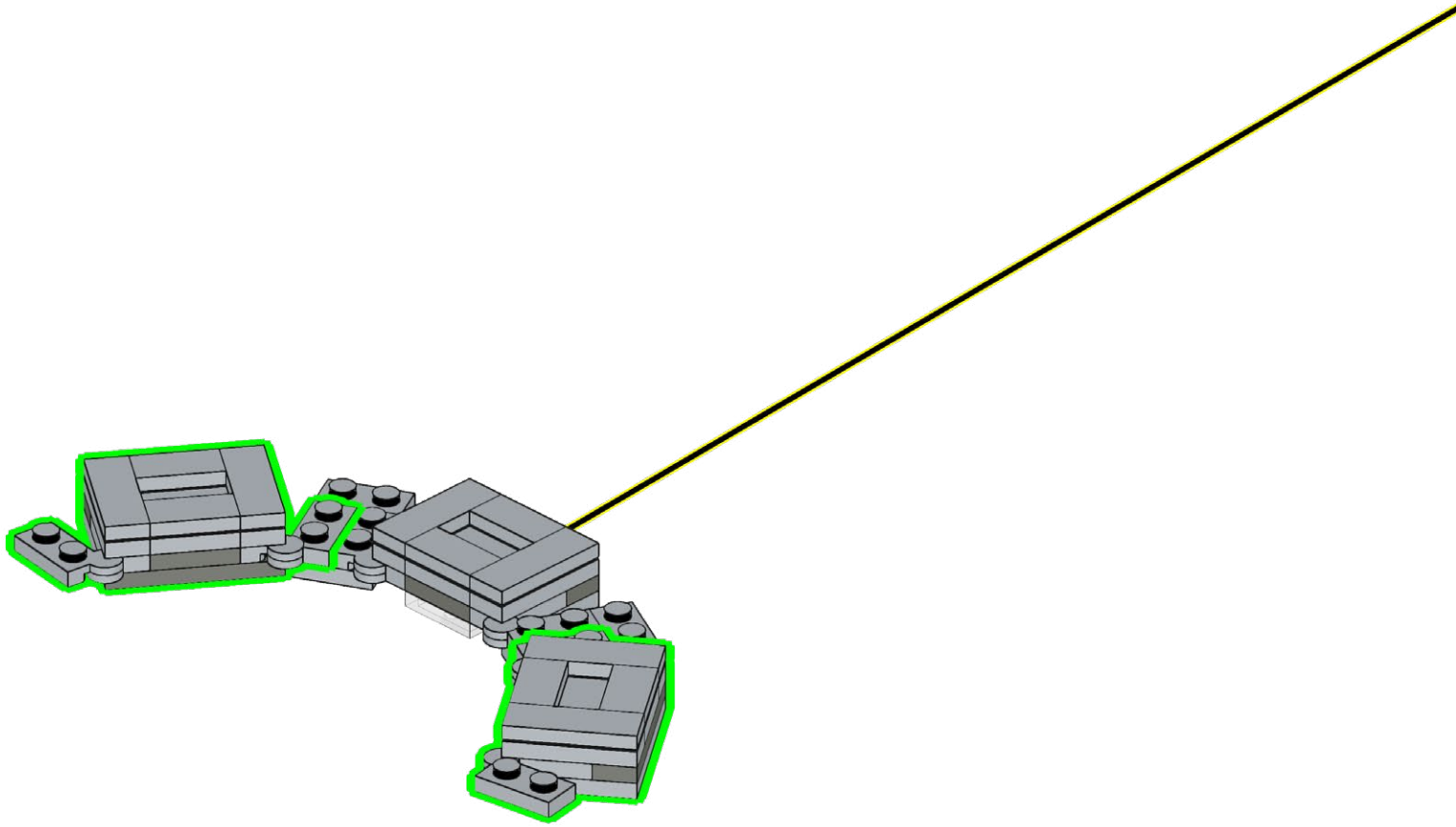

349

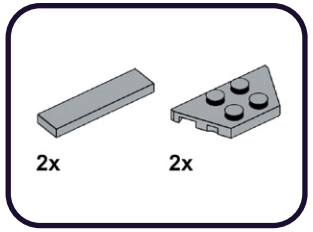

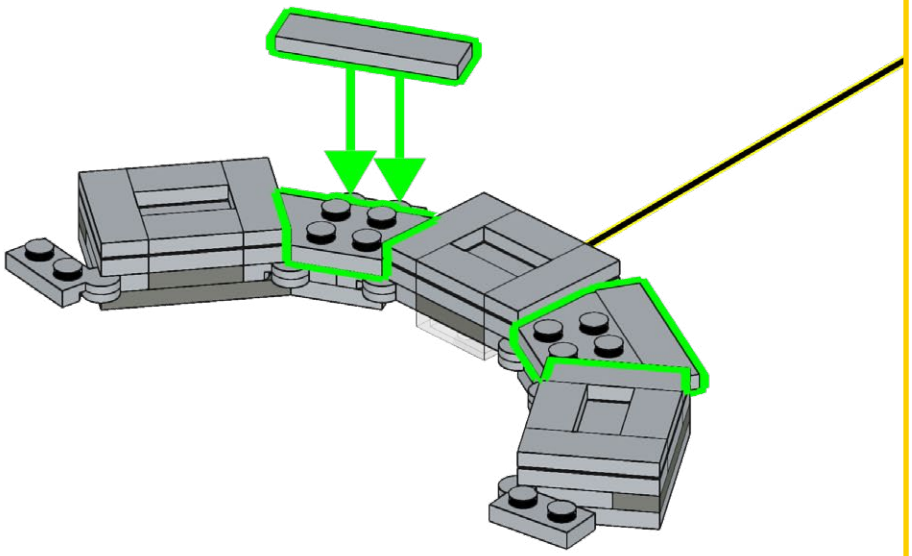

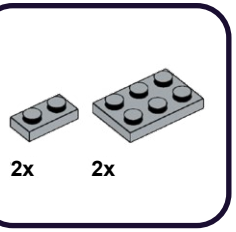

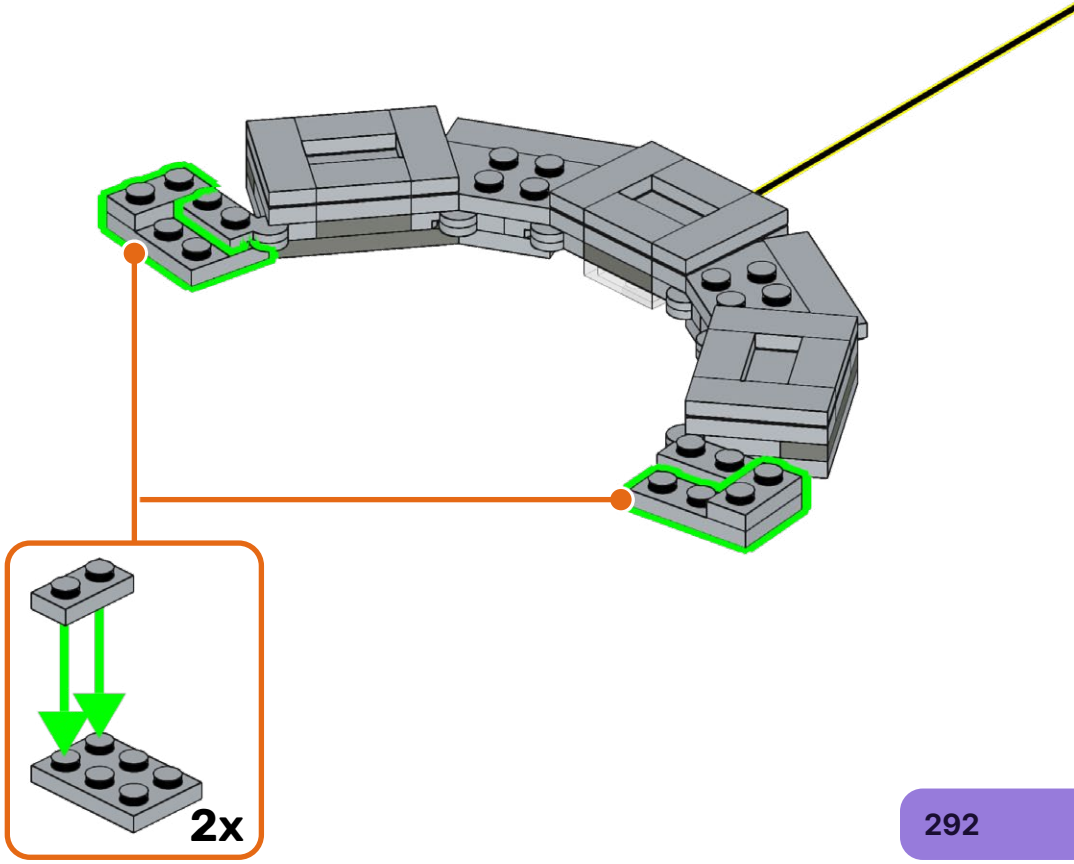

350

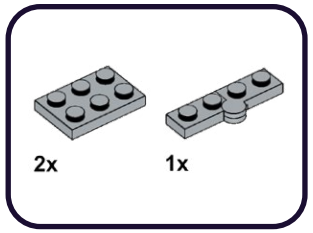

1

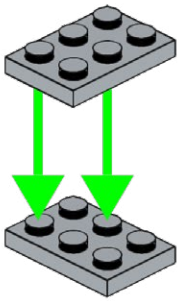

2

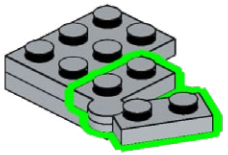

351

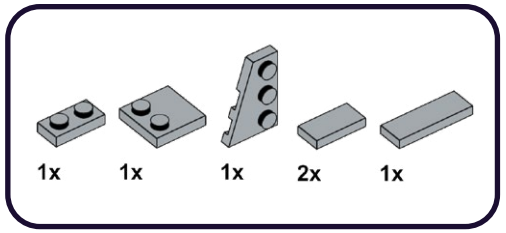

1

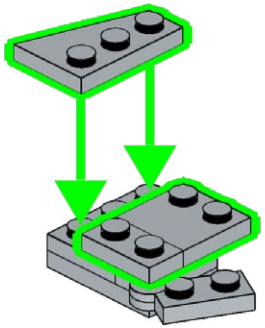

2

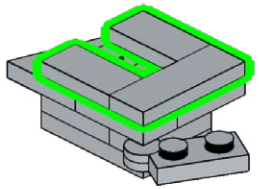

352

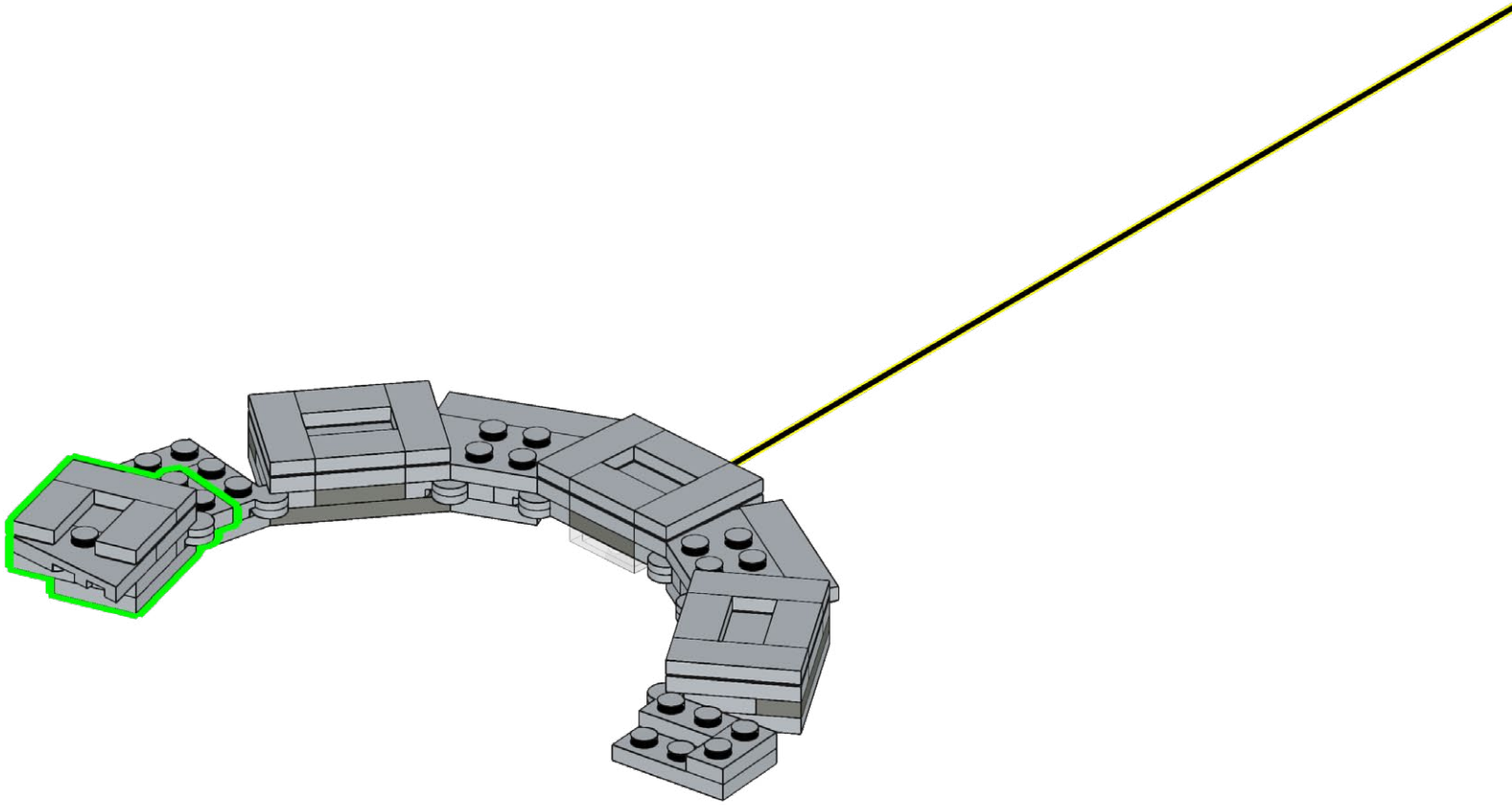

353

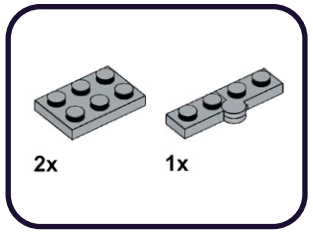

1

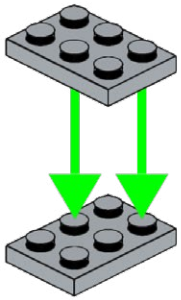

2

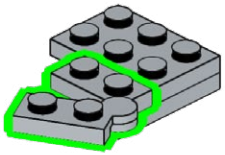

354

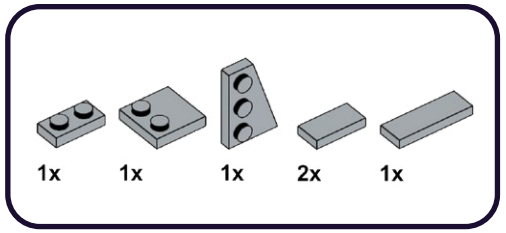

1

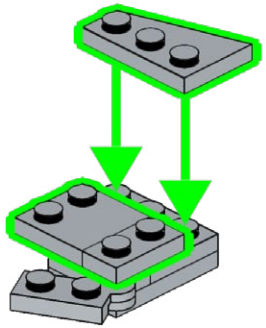

2

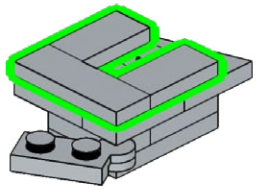

355

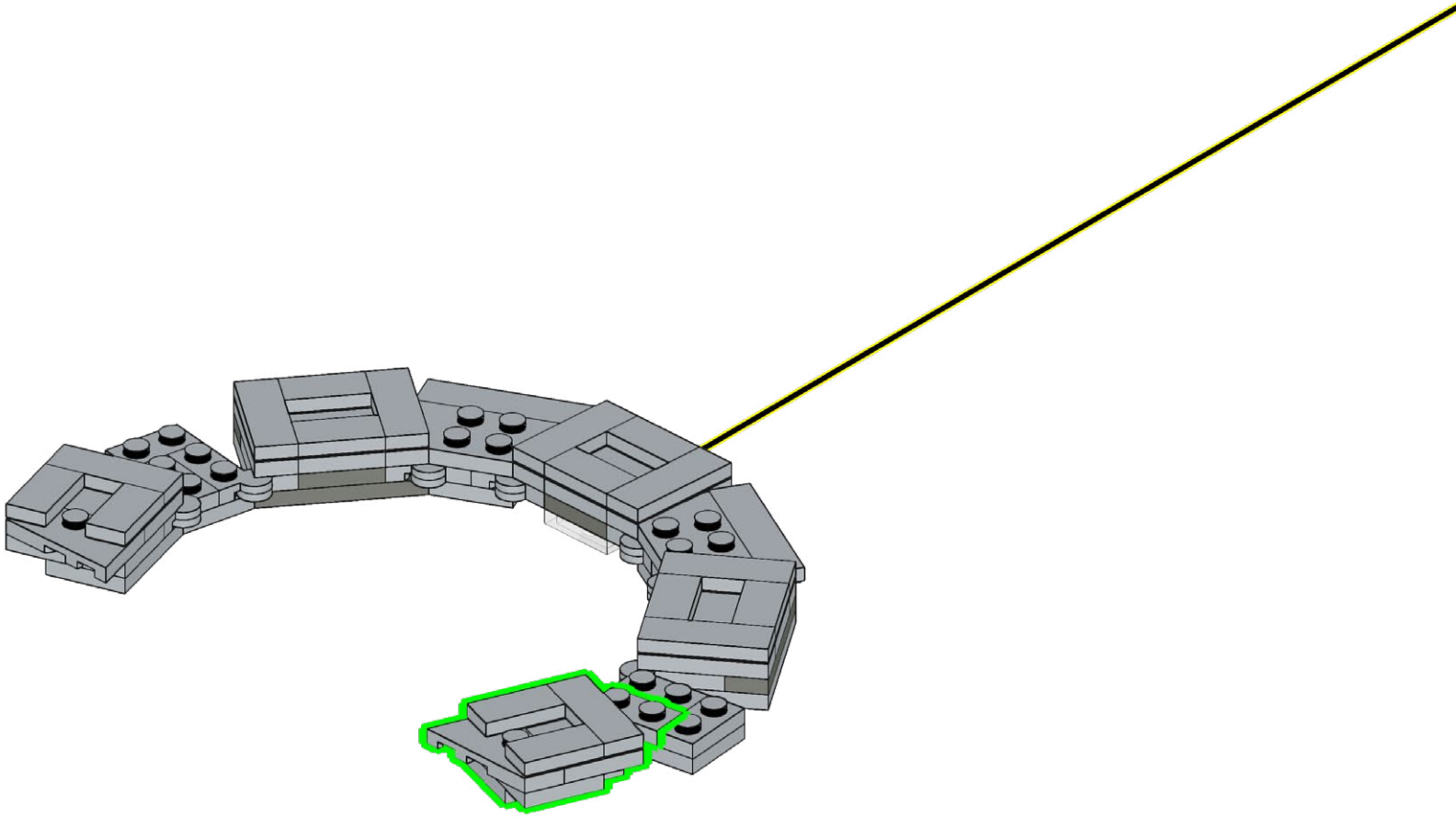

356

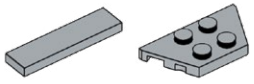

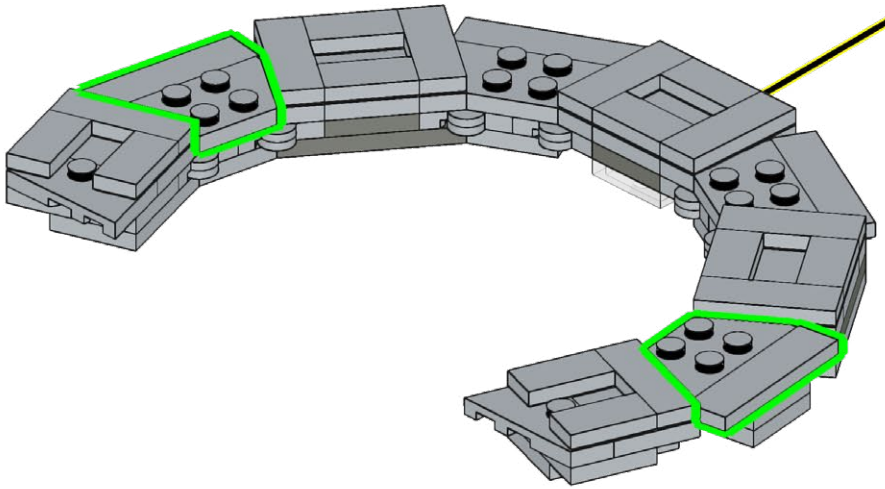

357

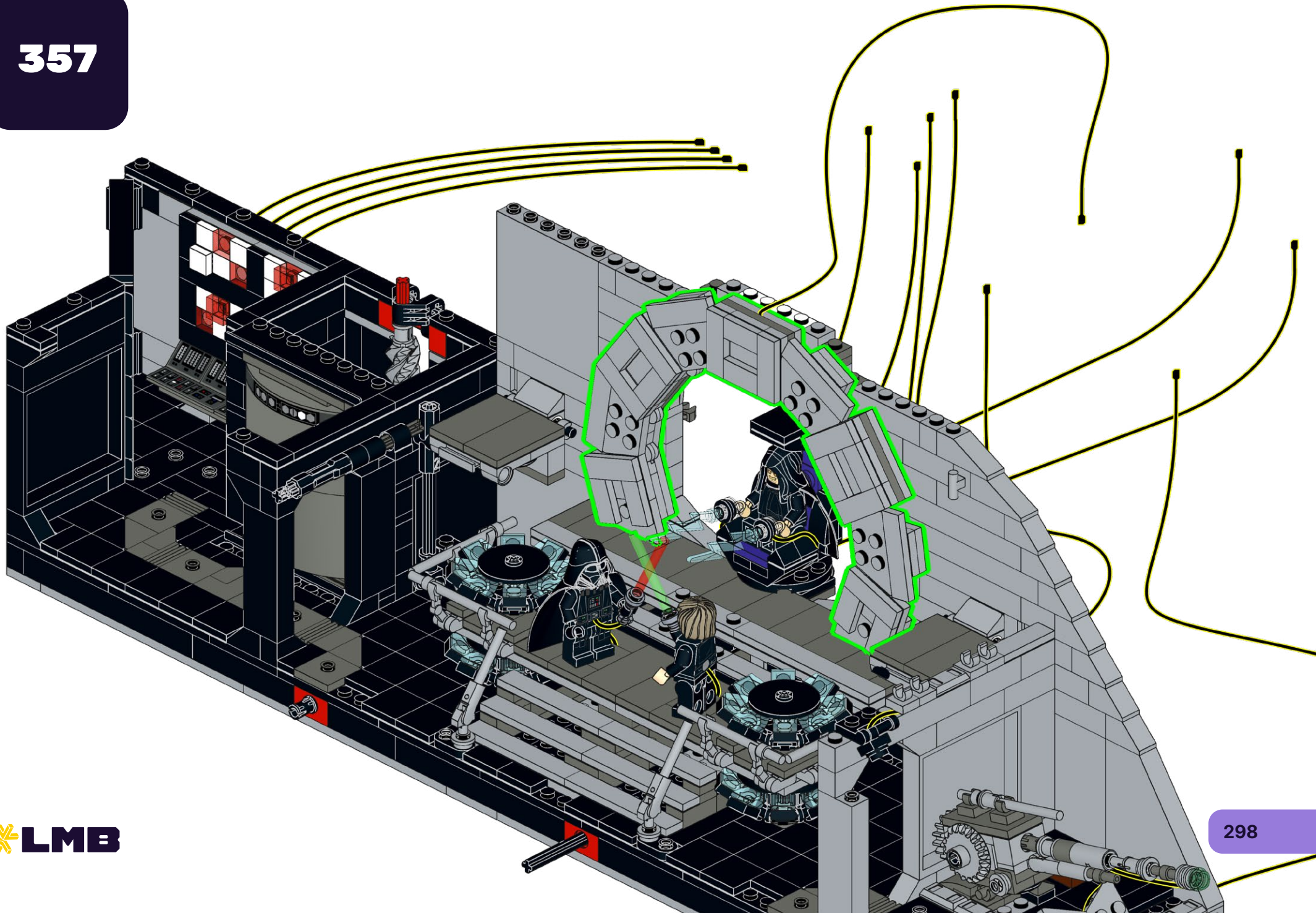

LMB

358

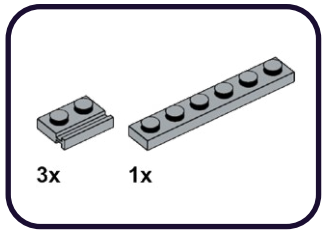

359

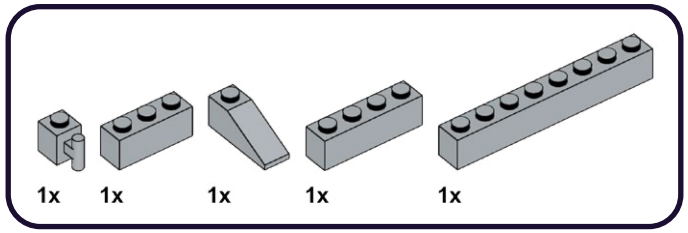

360

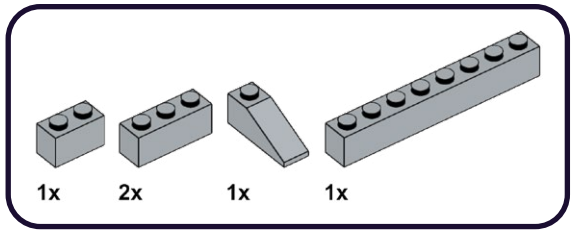

361

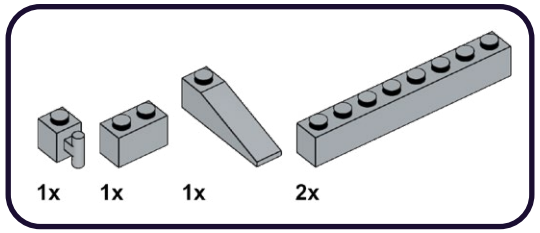

362

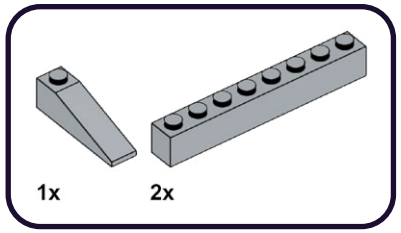

LMB

363

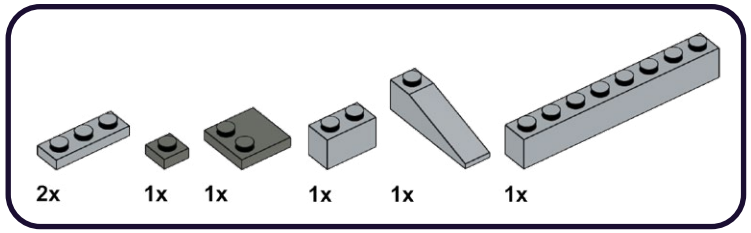

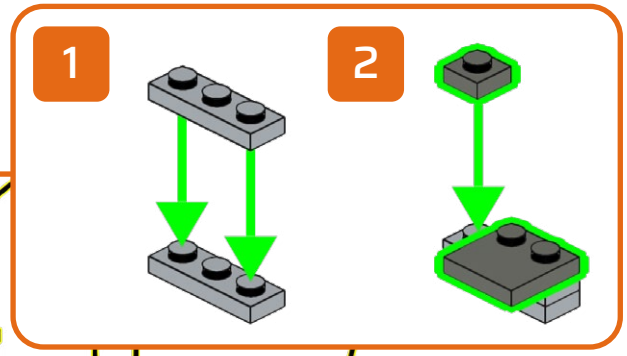

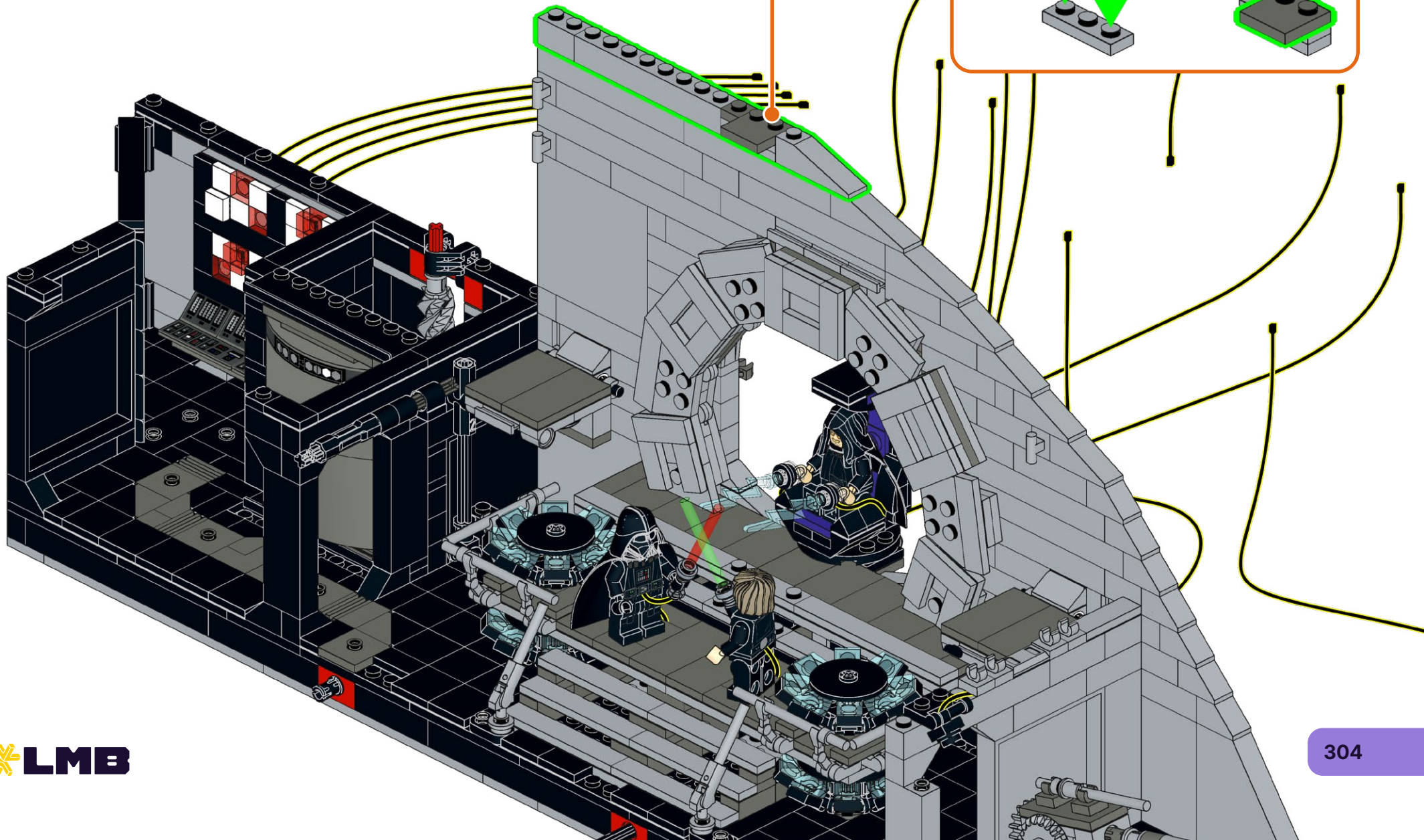

364

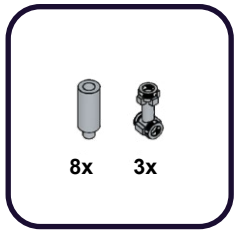

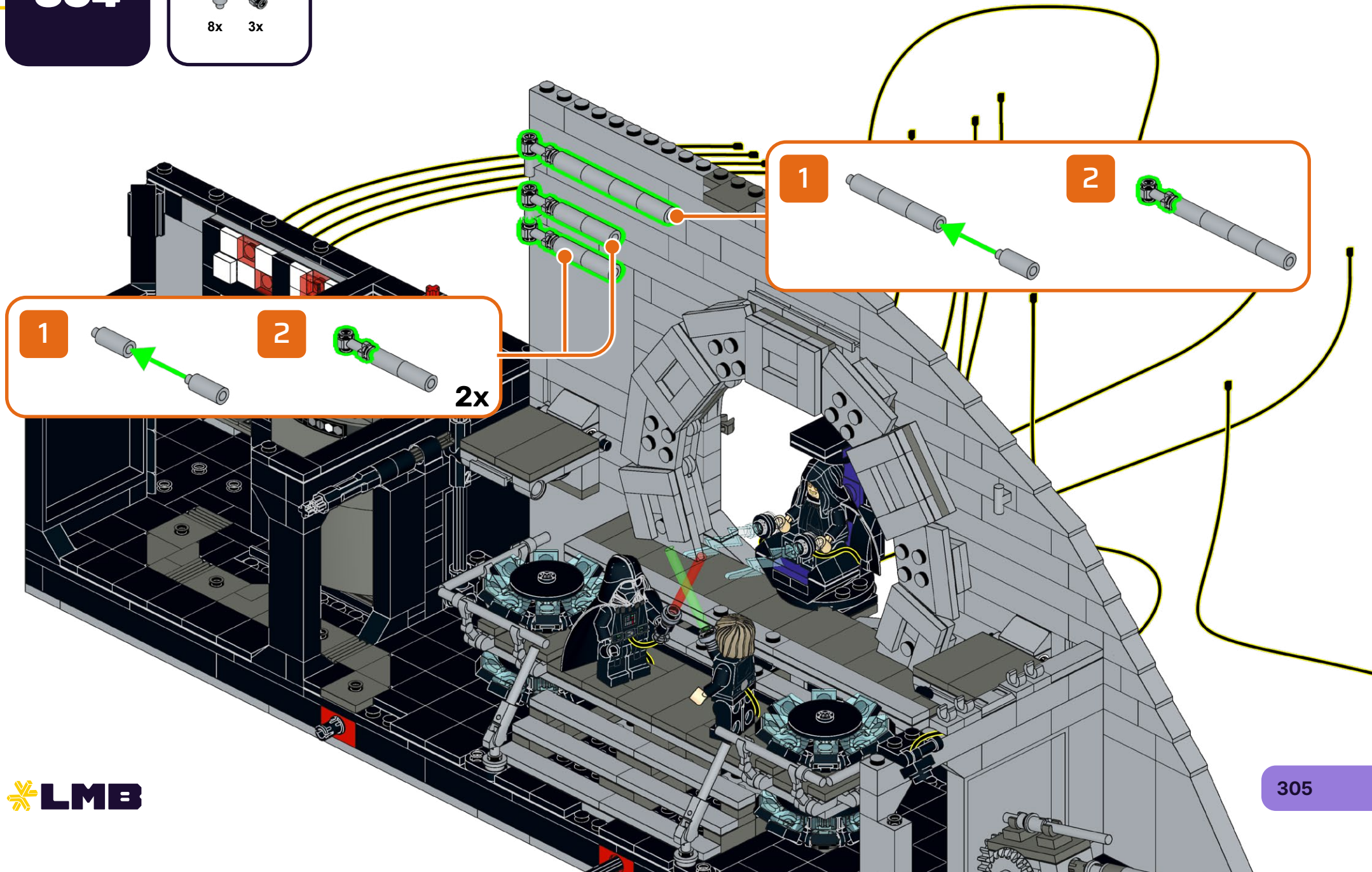

365

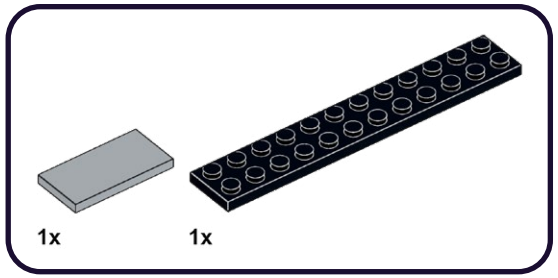

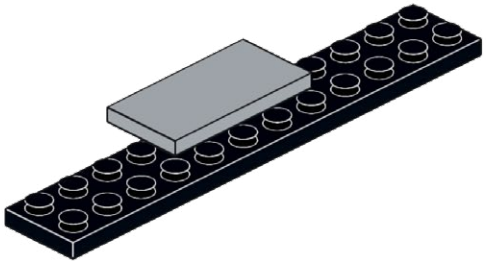

366

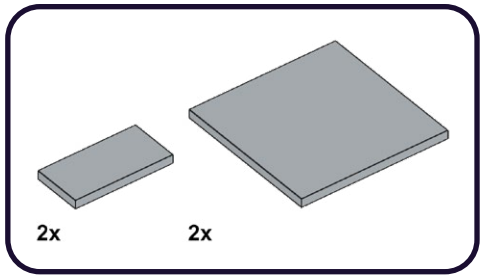

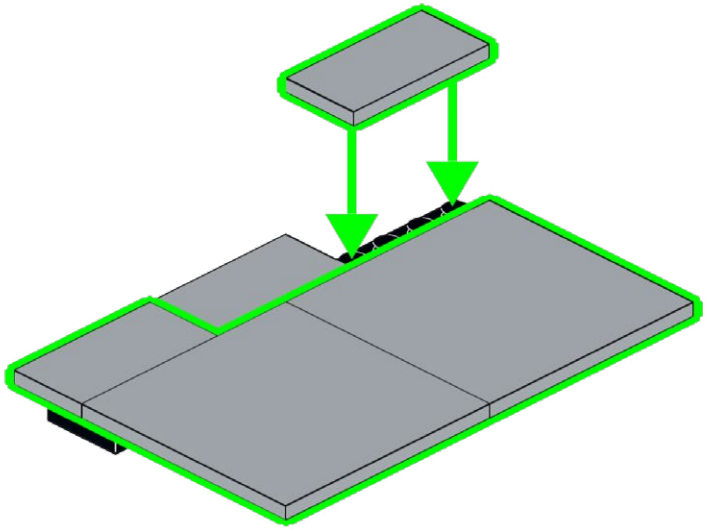

367

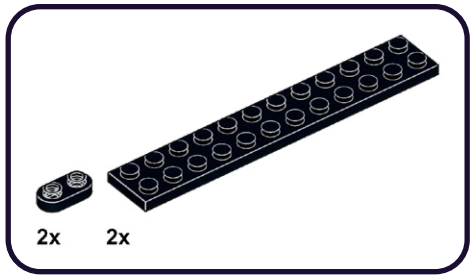

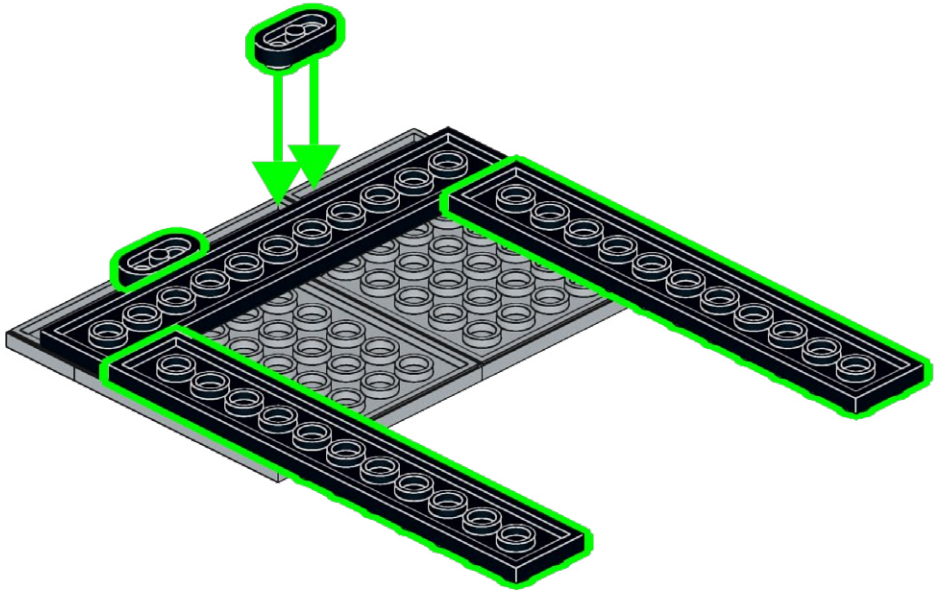

368

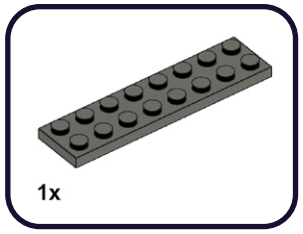

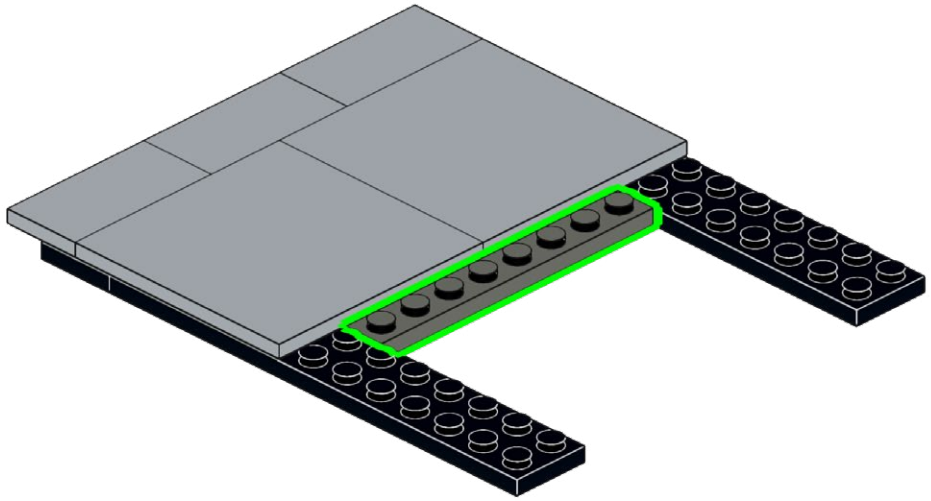

369

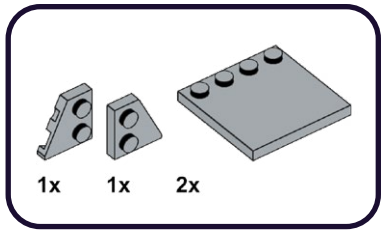

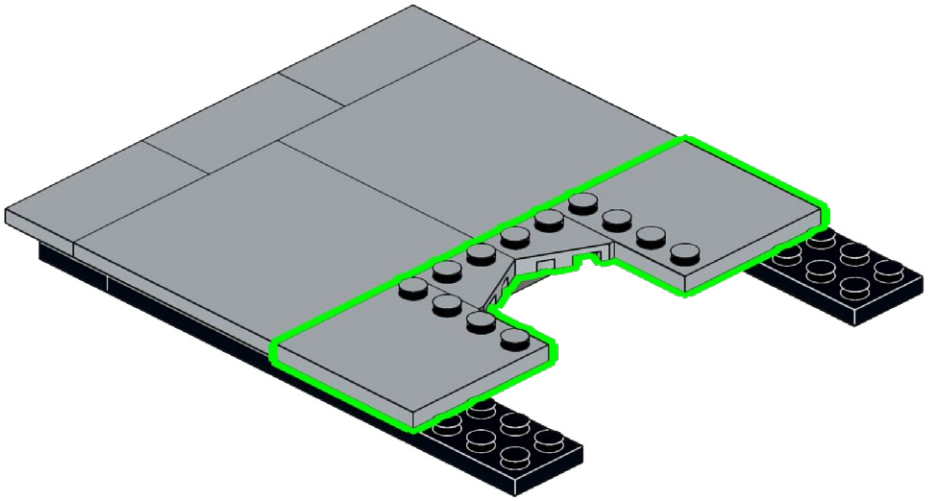

370

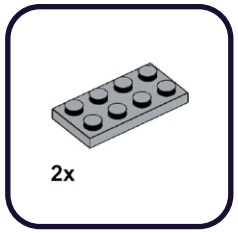

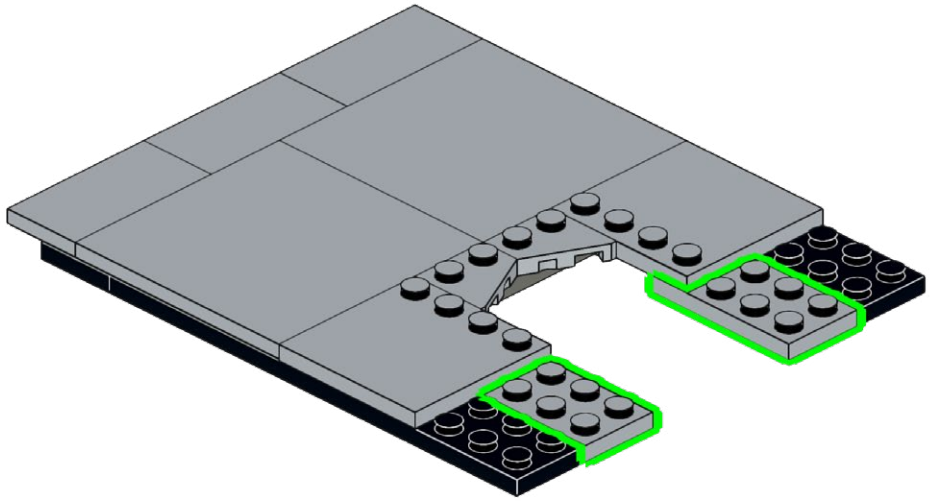

371

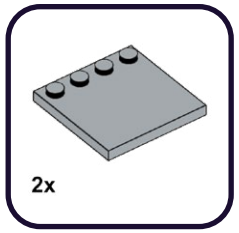

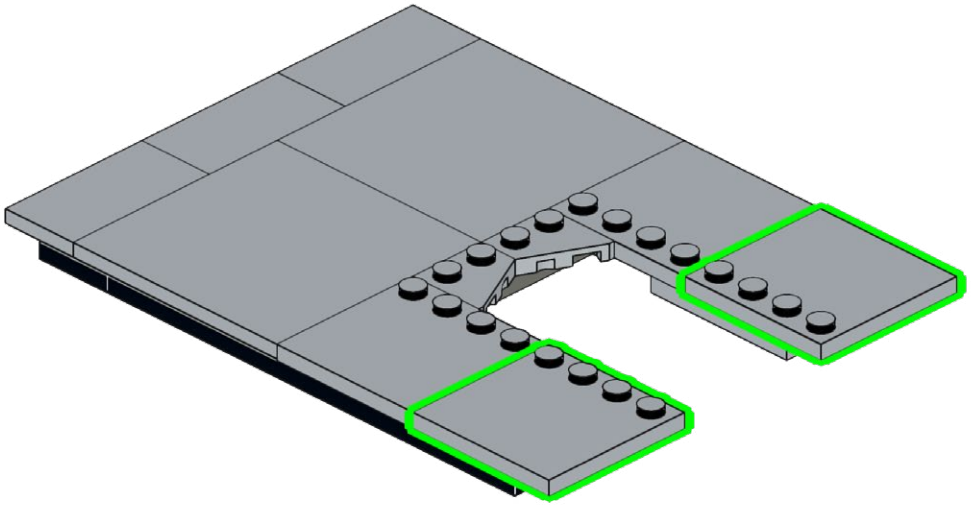

372

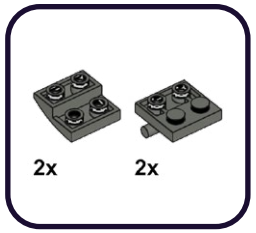

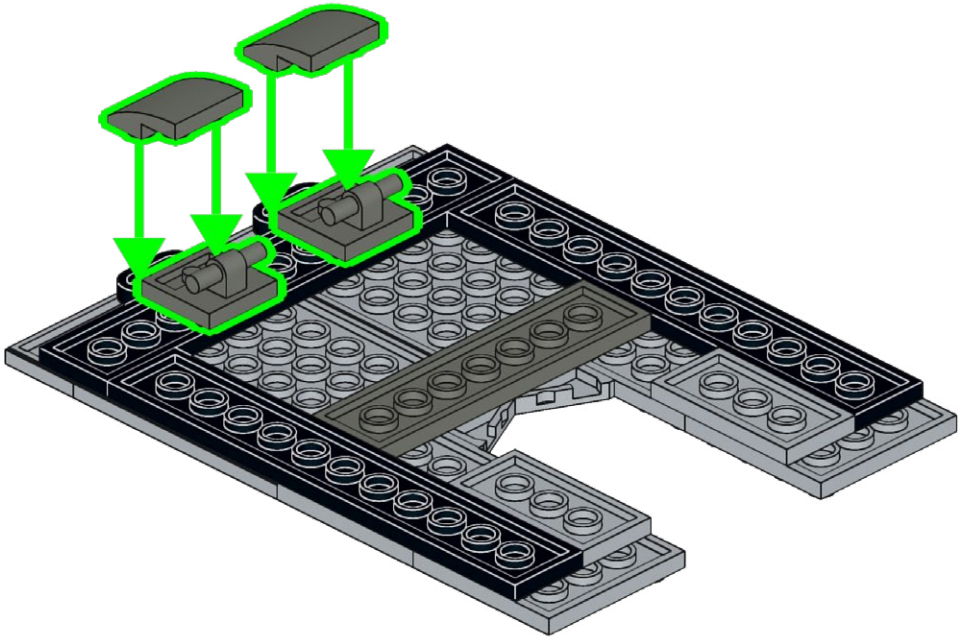

373

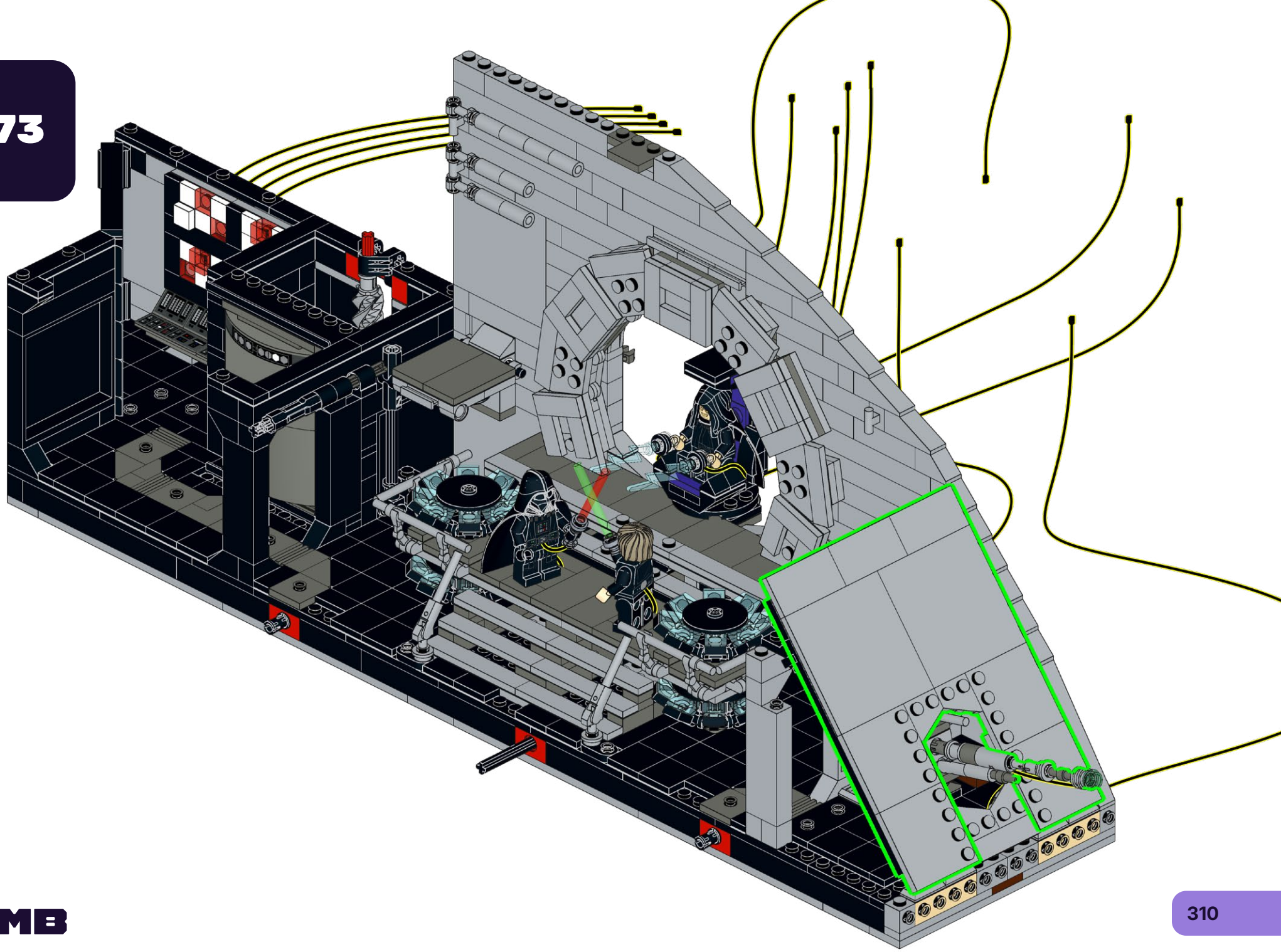

374

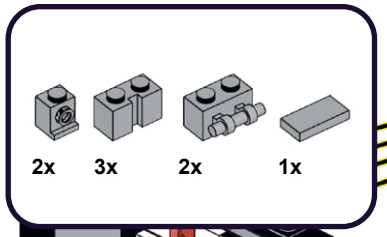

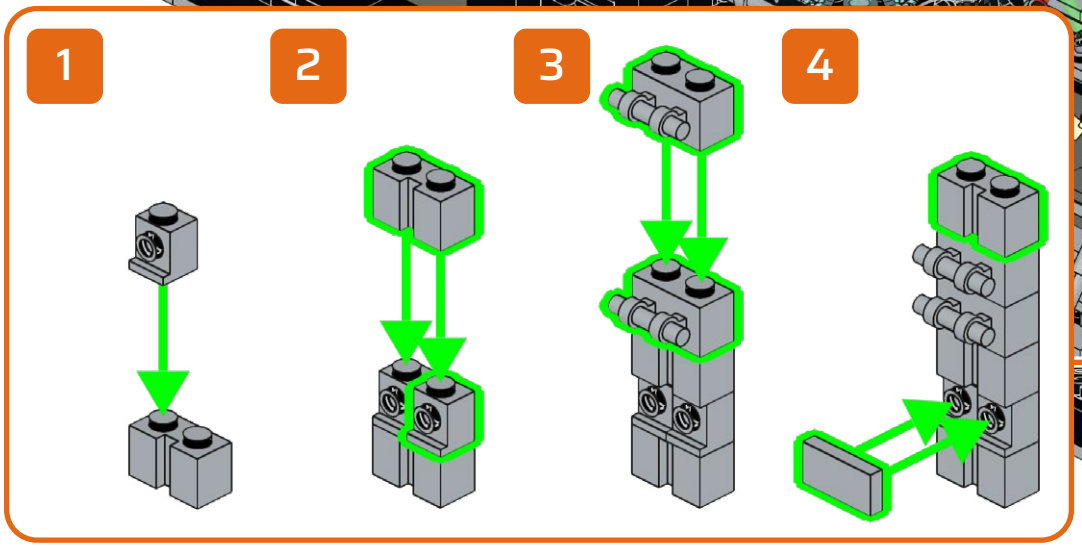

375

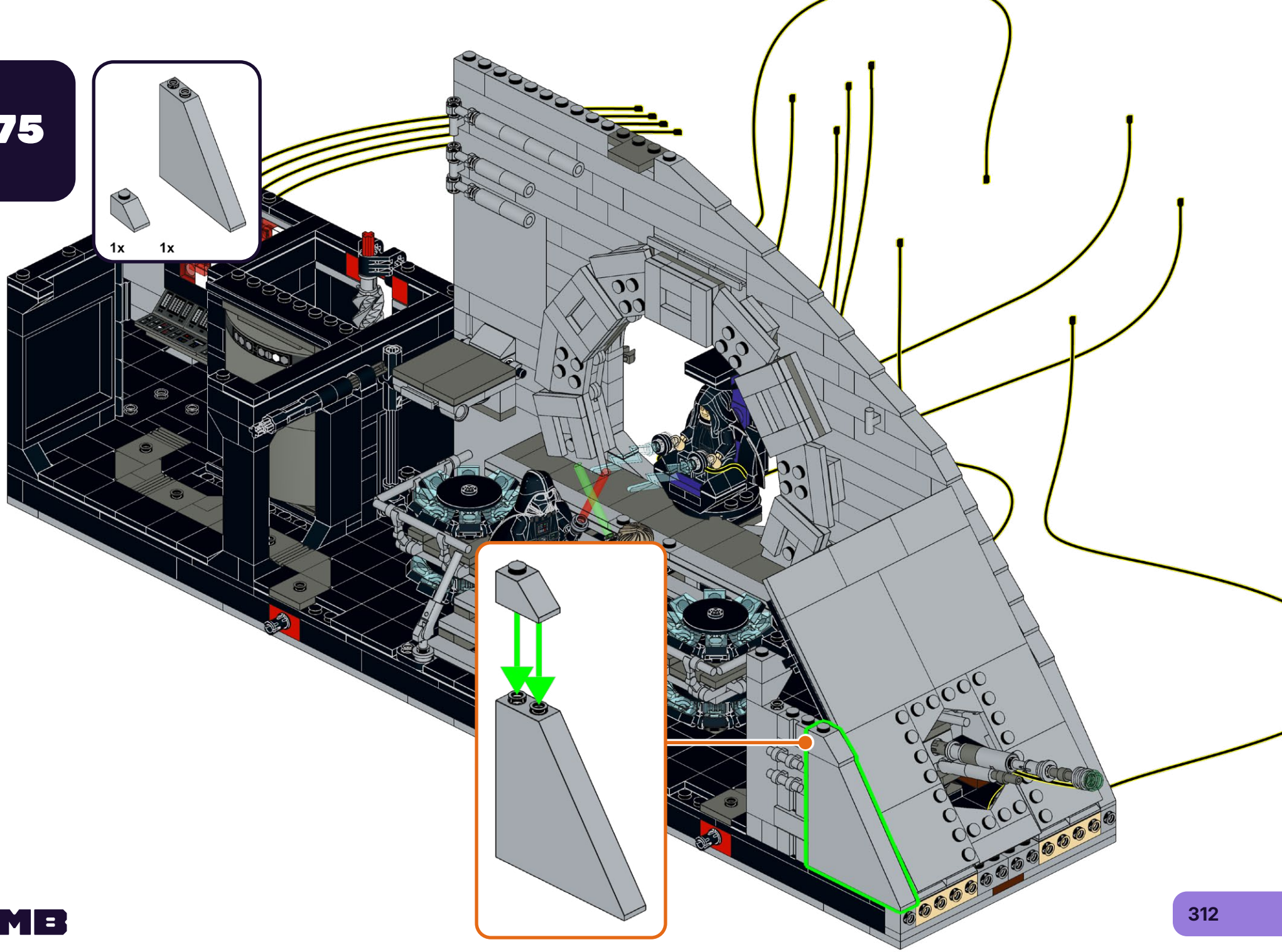

376

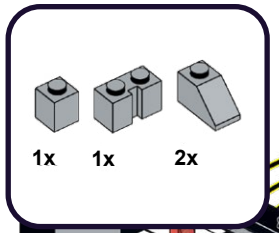

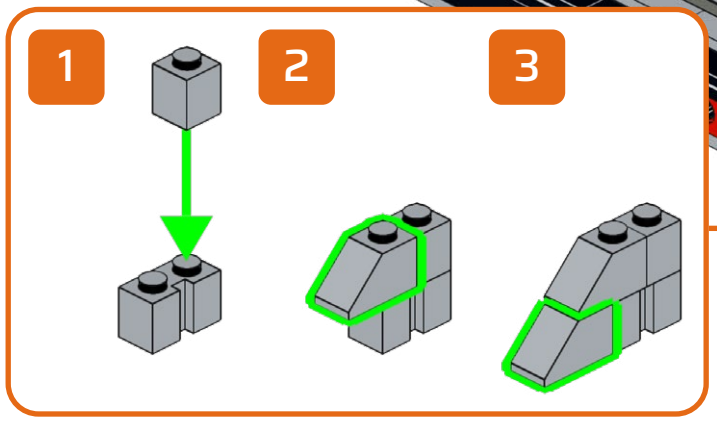

377

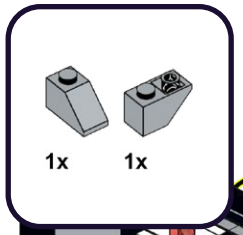

378

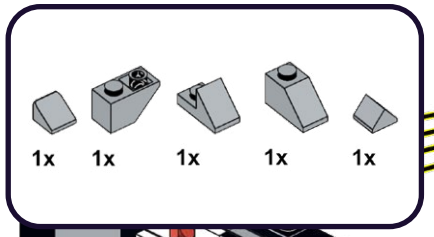

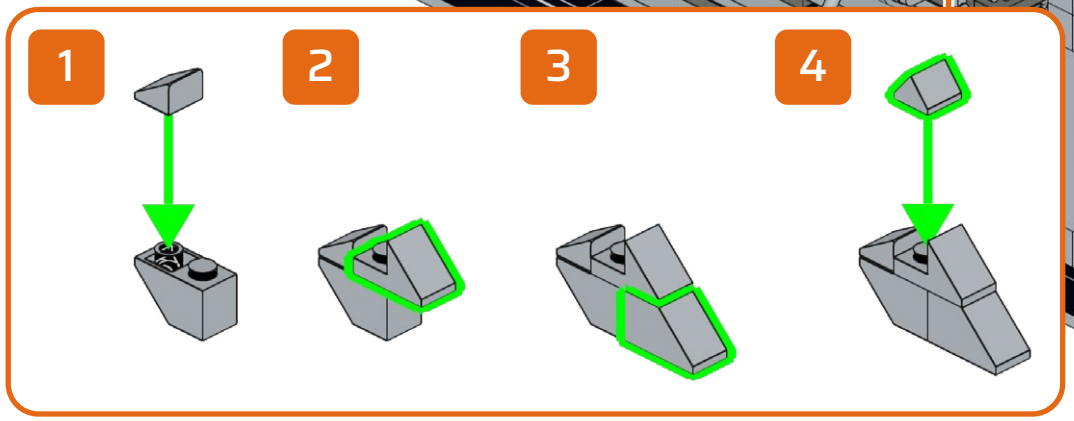

379

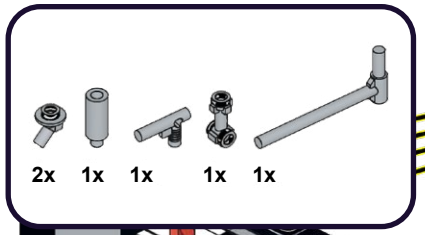

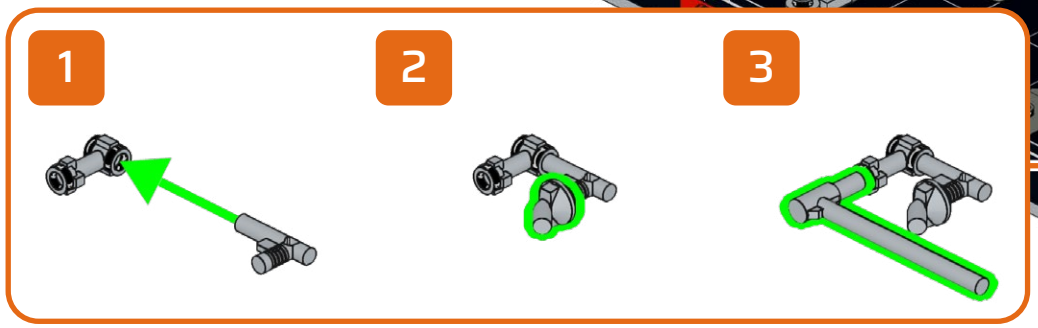

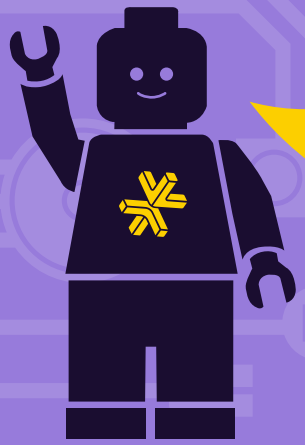

HOLD UP!

You might notice some bags aren't in order, as well as left over pieces, but that's ok! We're changing the way you build LEGO!

ATTENDEZ!

Vous remarquerez peut-être que certains sacs, ainsi que certaines pièces, ne sont pas dans le bon ordre. Mais pas de panique! Nous changeons simplement la façon avec laquelle vous construisez vos LEGO!

ASPETTA!

Potresti notare che alcuni sacchetti non sono in ordine, così come i pezzi avanzati, ma va bene così! Stiamo cambiando il modo in cui costruisci i LEGO!

HALT!

Sie werden möglicherweise bemerken, dass einige tüten durcheinander sind und teile übrig bleiben, aber das ist in Ordnung! Wir ändern die art und weise, wie Sie LEGO bauen!

¡ESPERA!

Es posible que notes que algunas bolsas están fuera de servicio, así como piezas sobrantes, ¡pero está bien! ¡Estamos cambiando la forma en que construyes LEGO!

暂停！

你可能会注意到一些袋子顺序错乱，以及一些剩余的部件，但没关系！我们正在改变你搭建乐高的方式！

Open LEGO® Bag 70

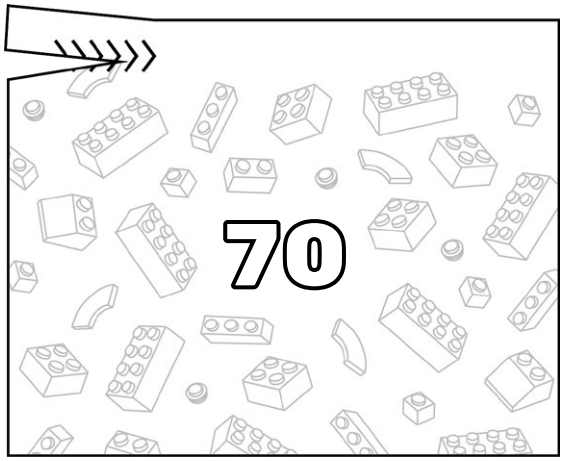

380

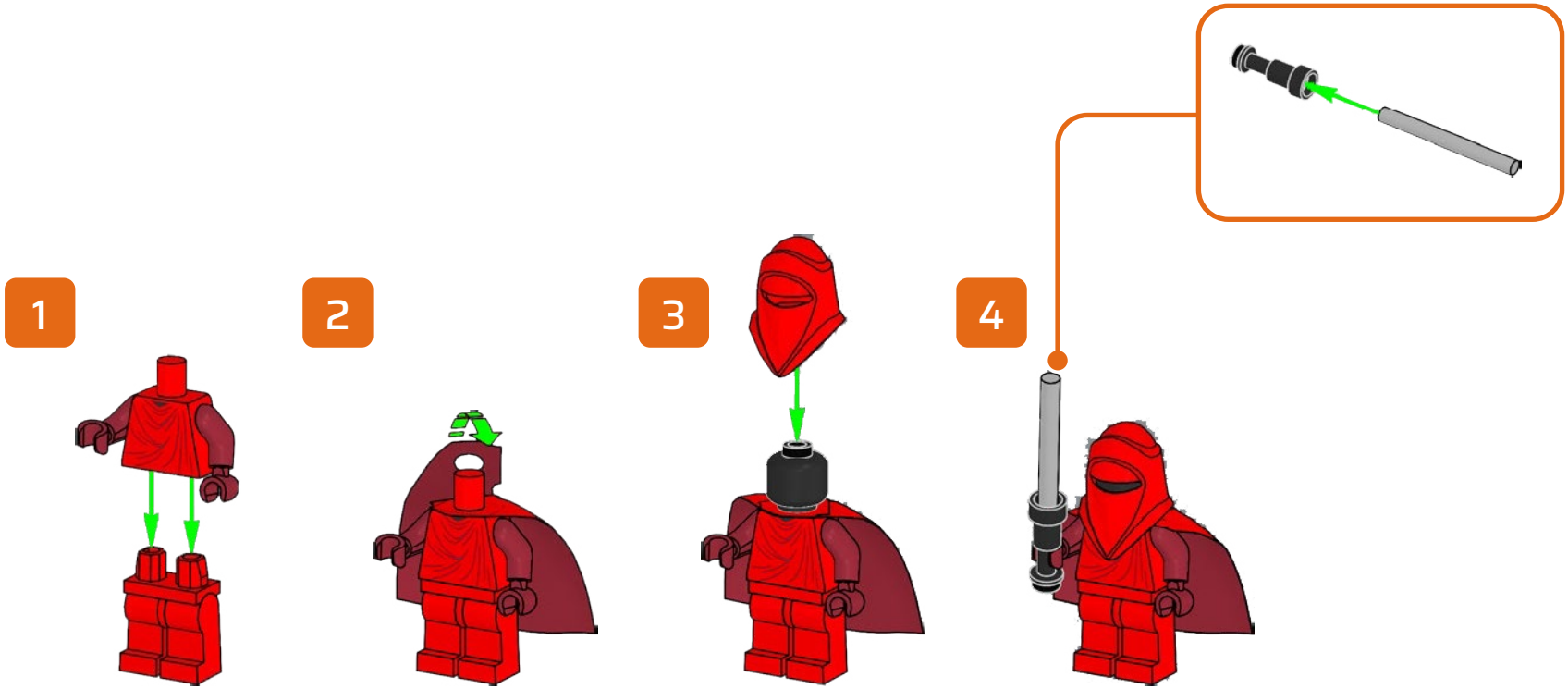

381

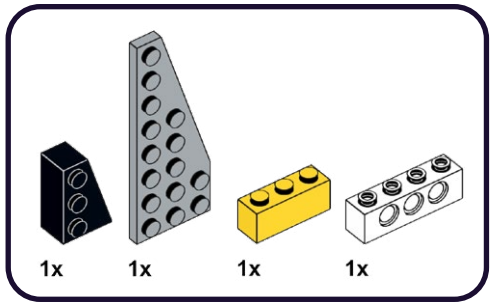

1

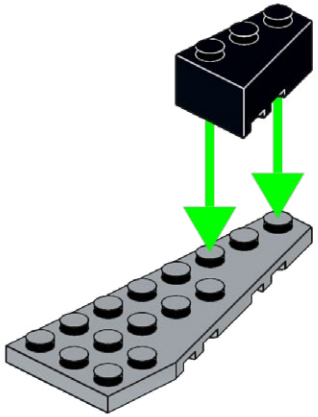

2

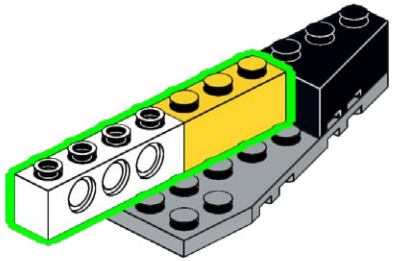

382

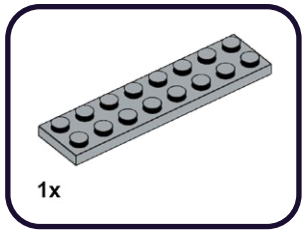

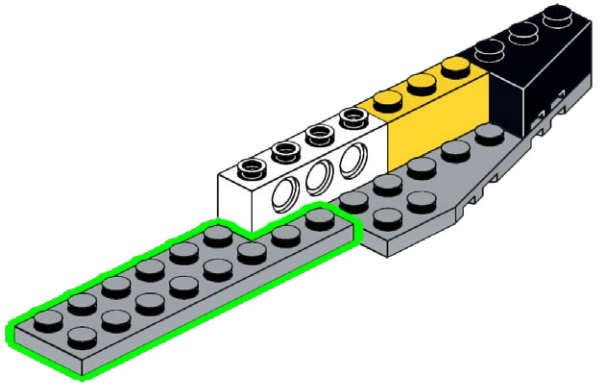

383

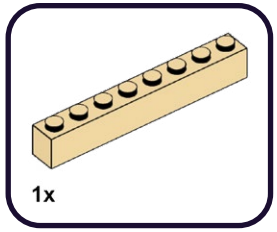

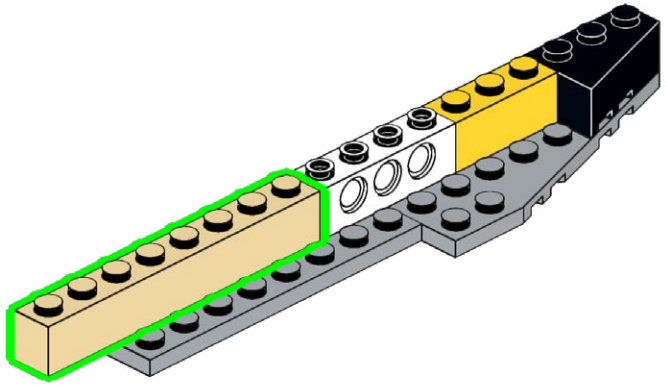

384

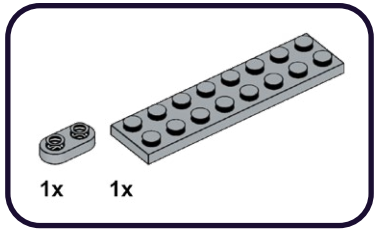

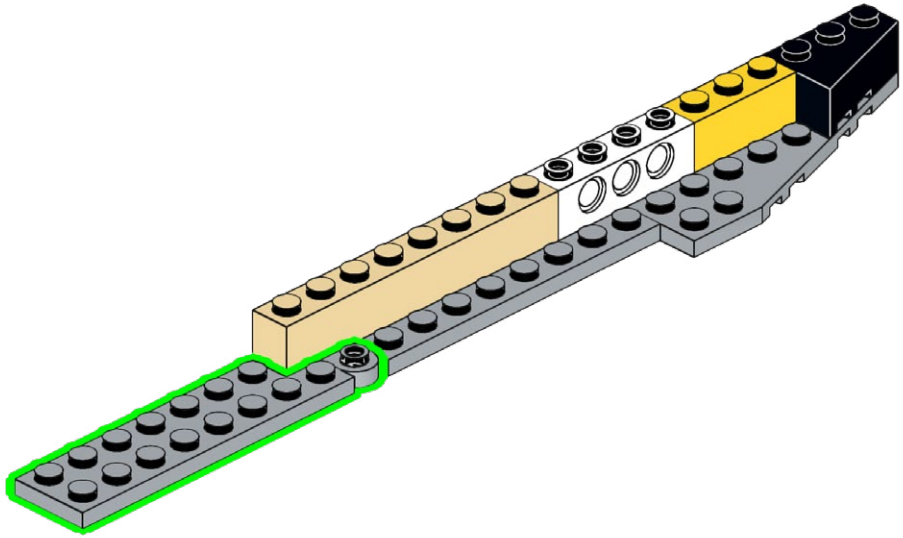

385

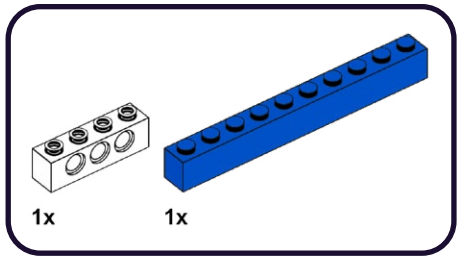

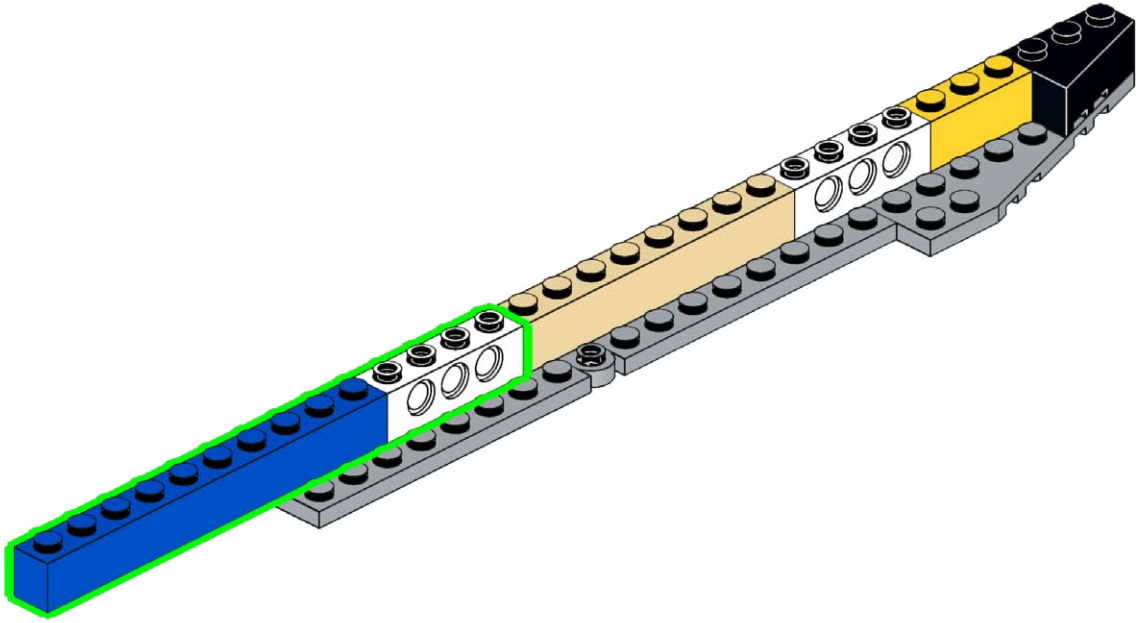

386

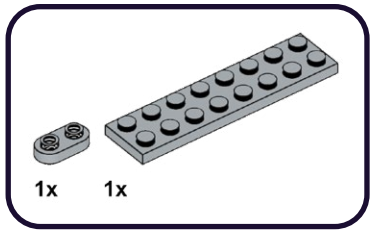

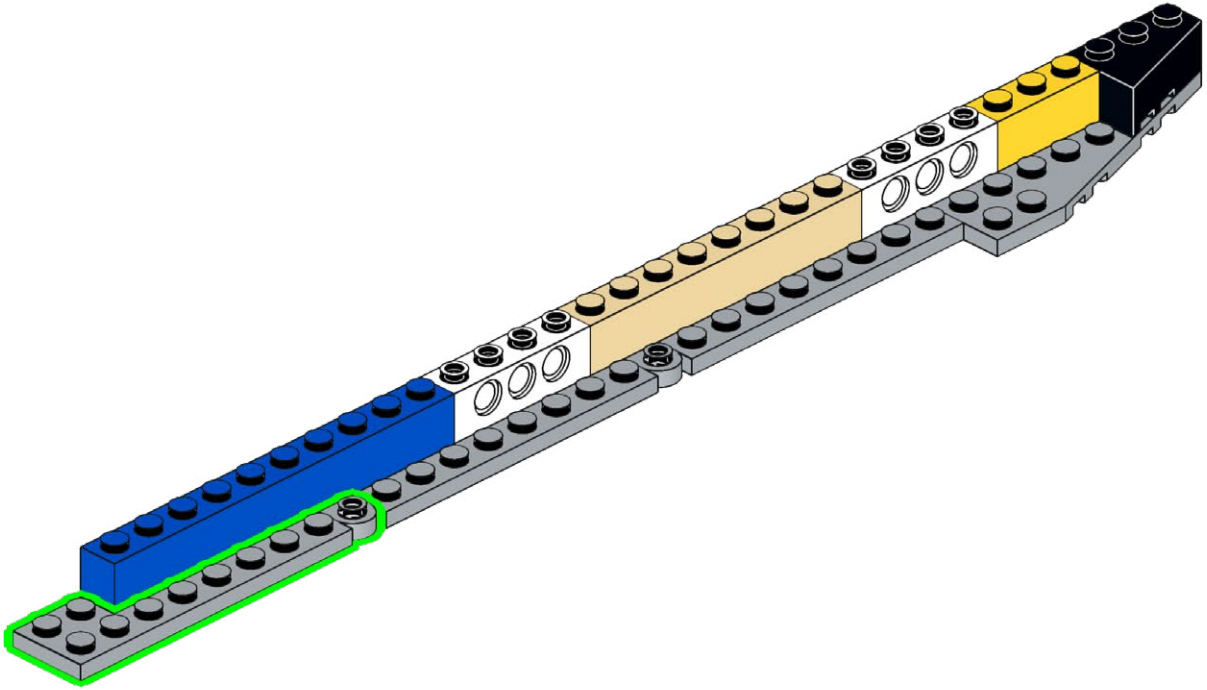

387

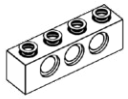

1x

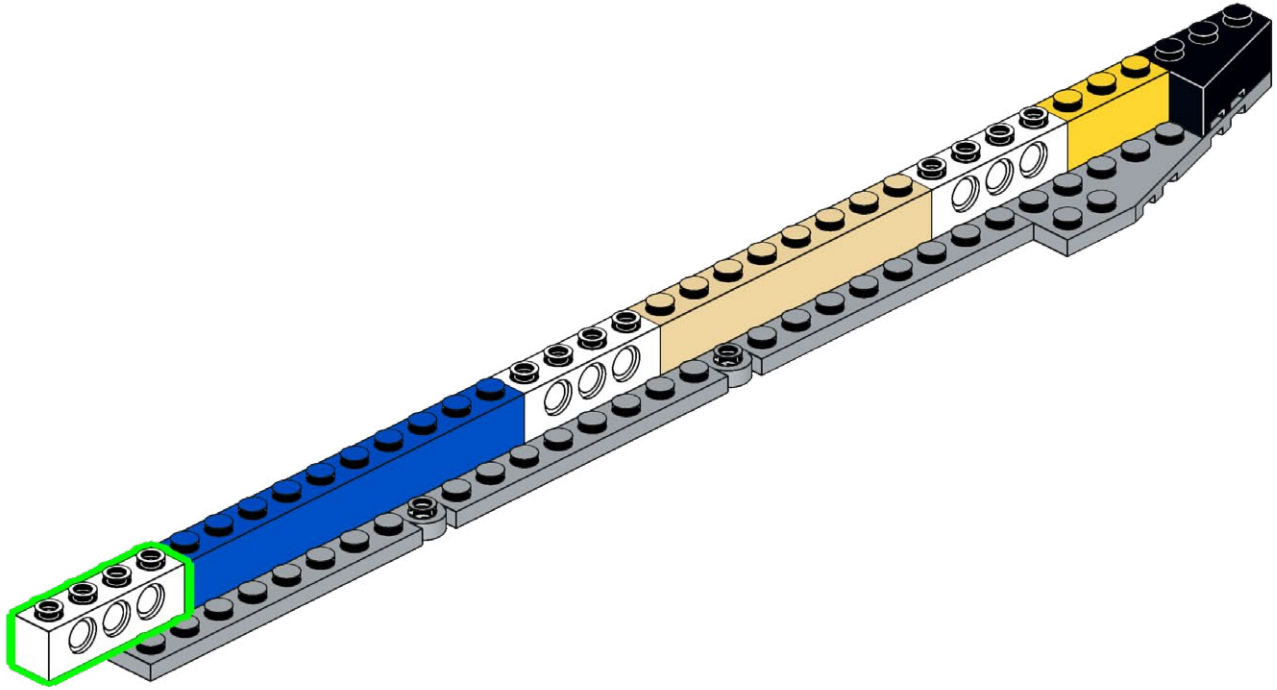

388

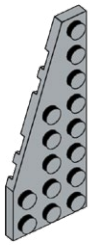

1x

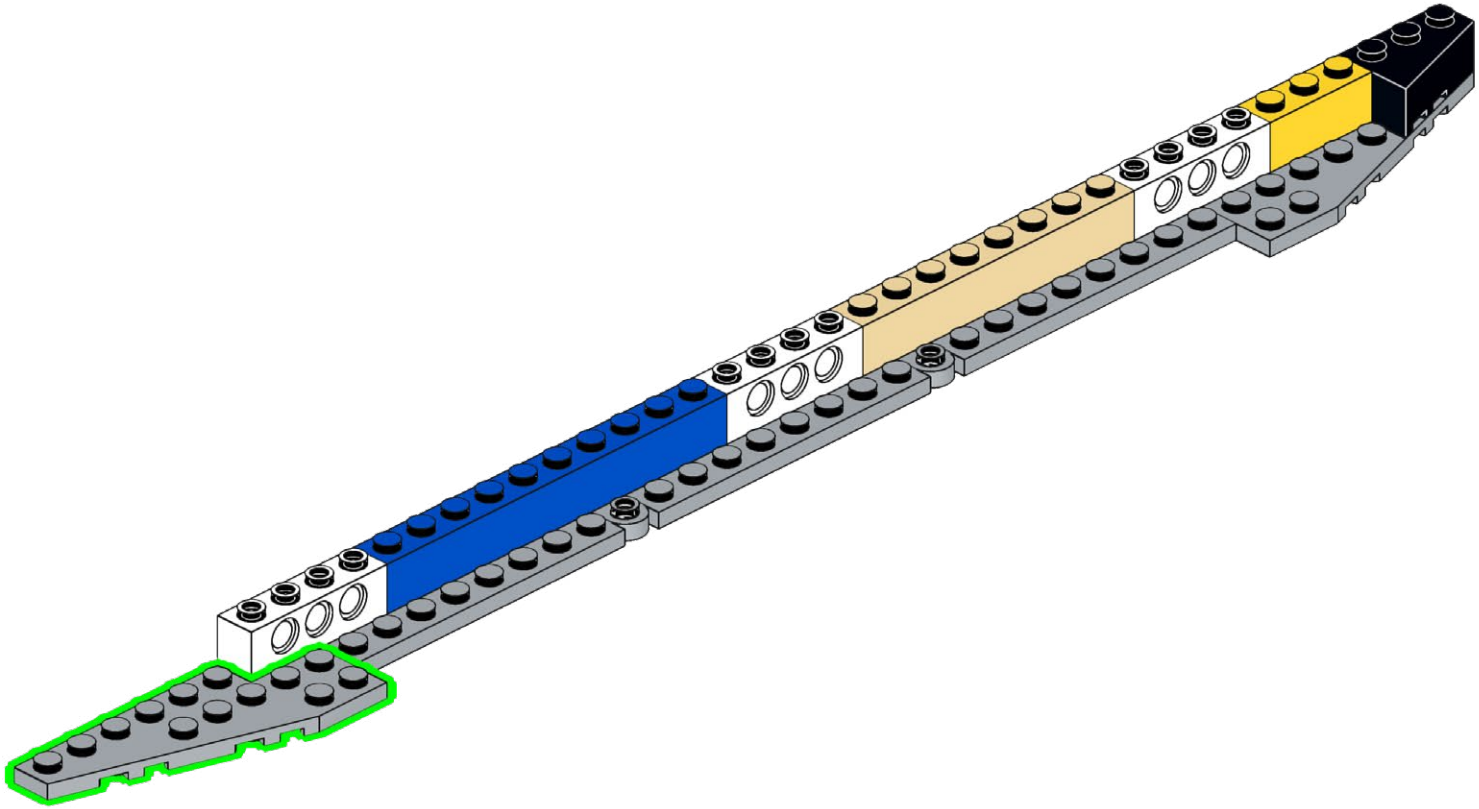

389

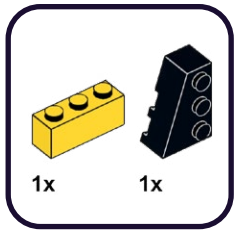

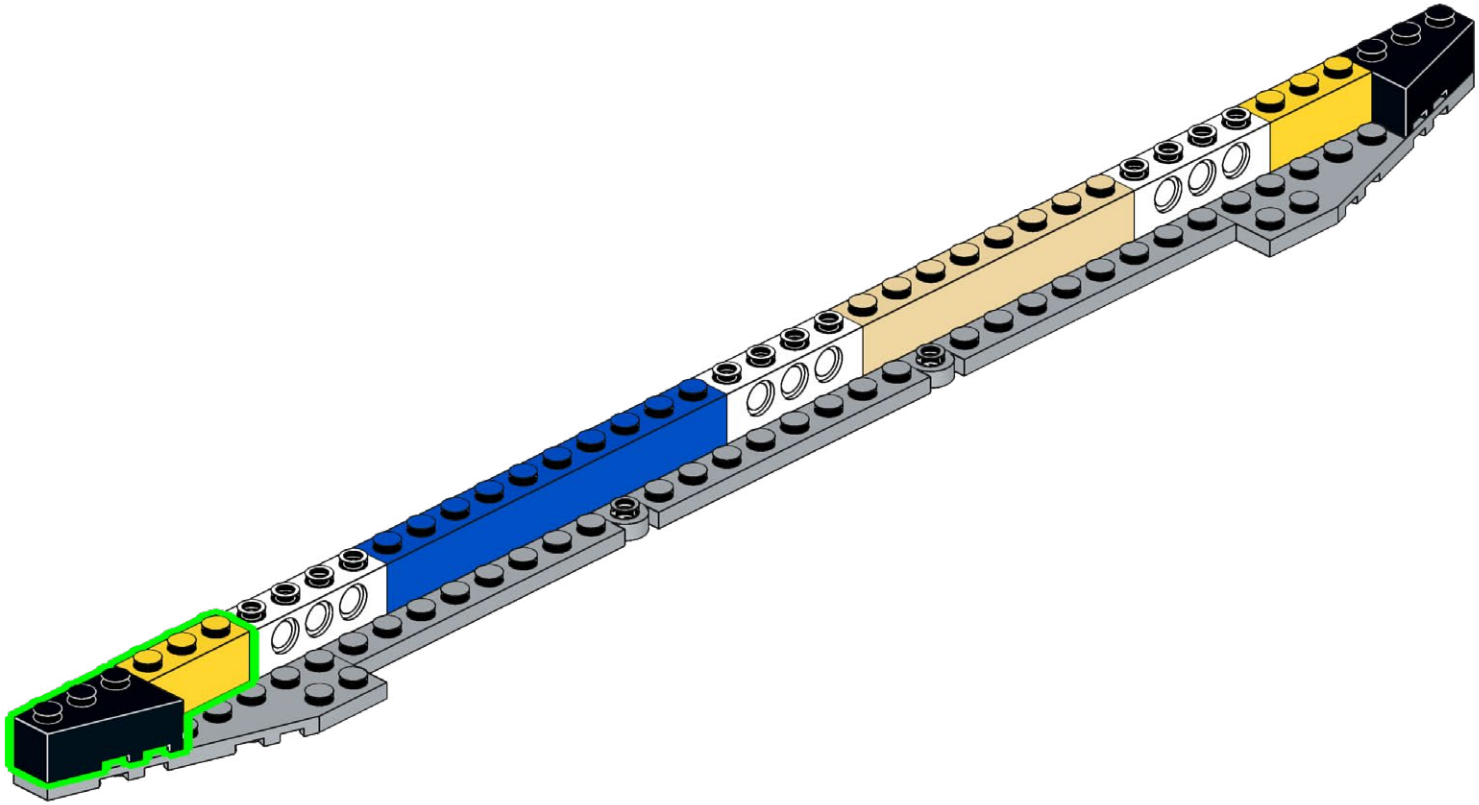

390

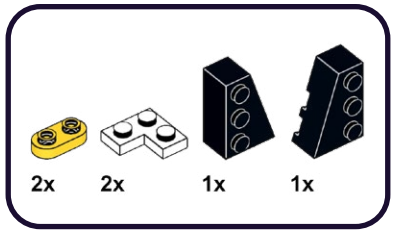

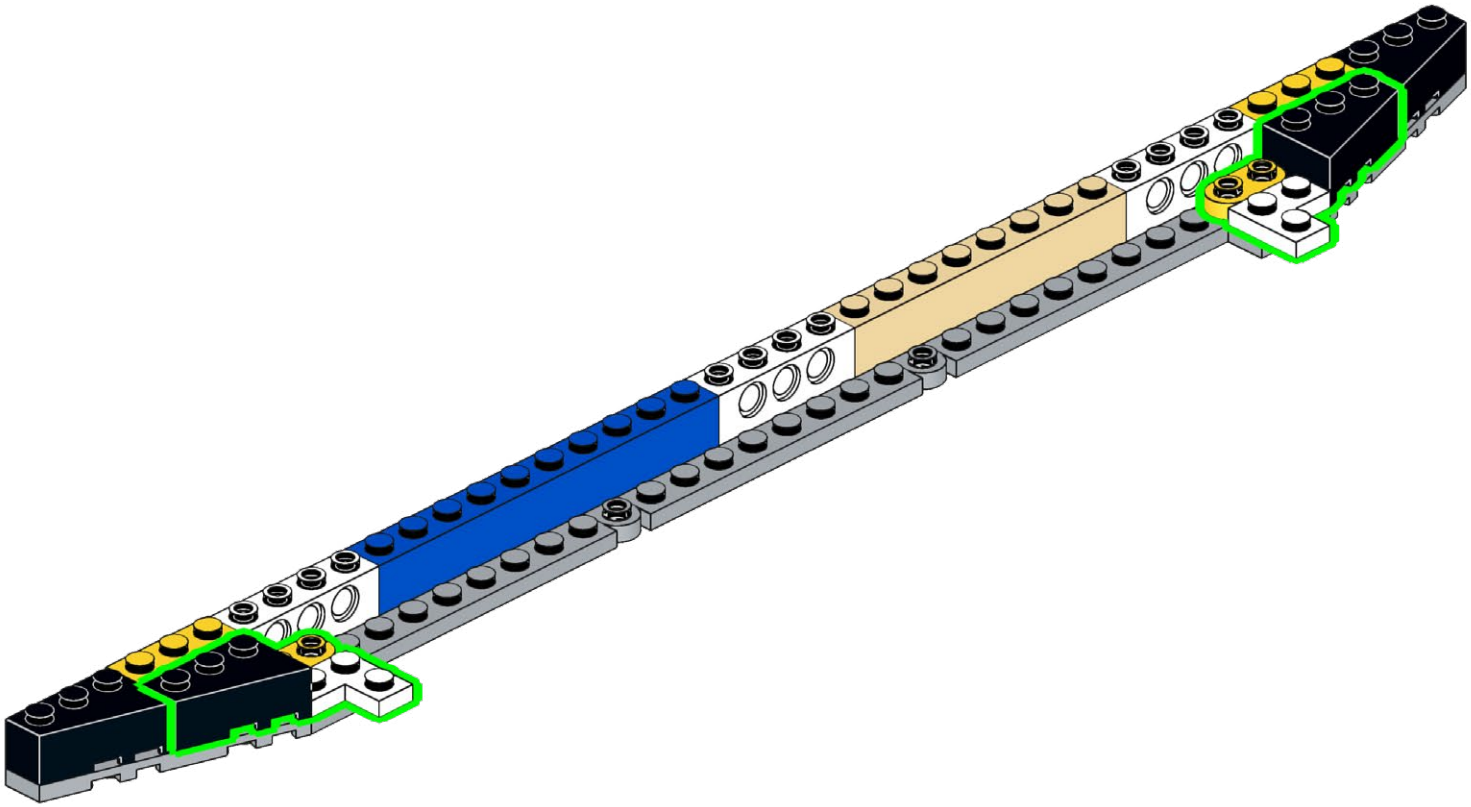

391

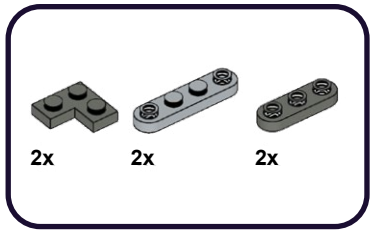

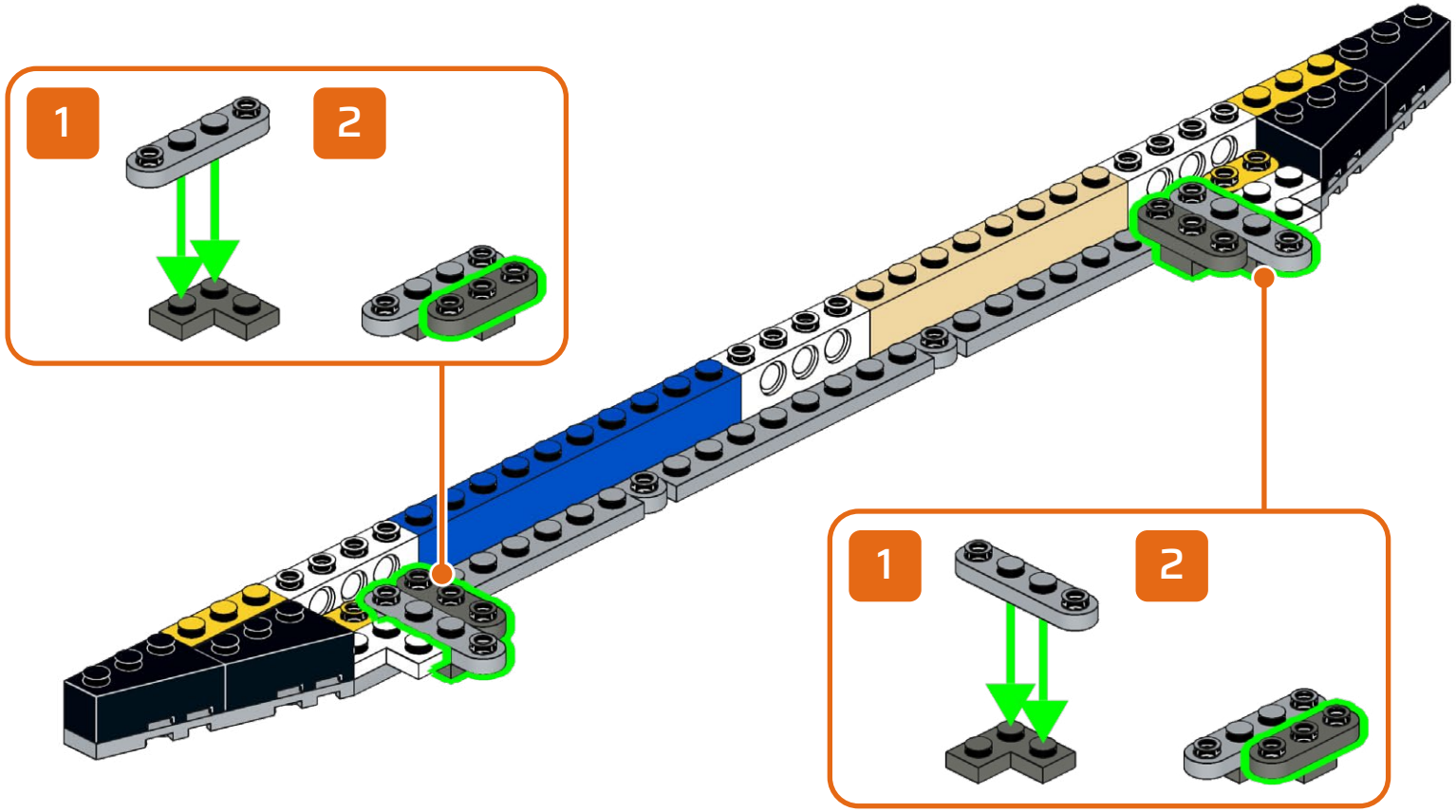

392

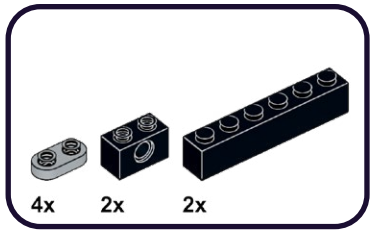

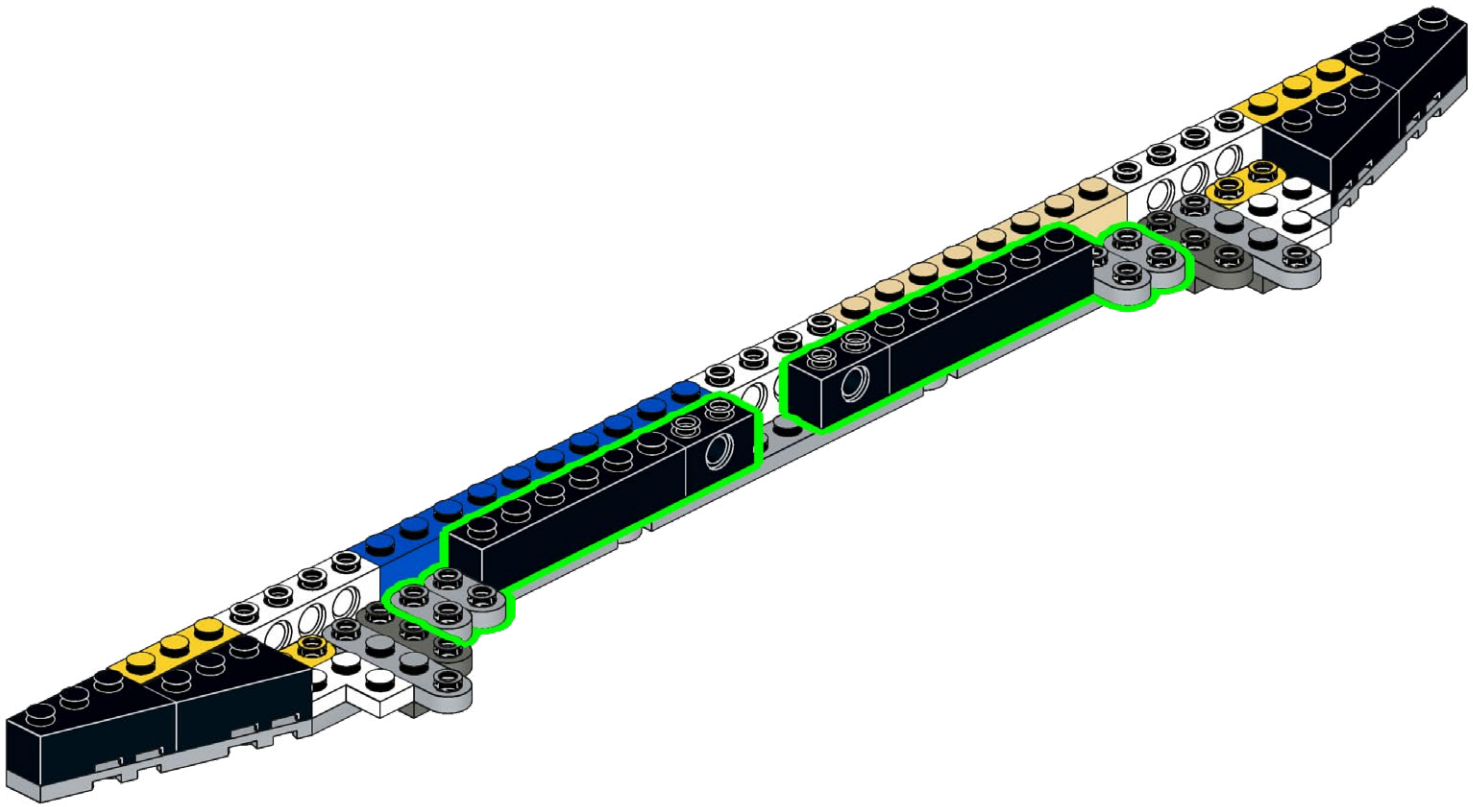

393

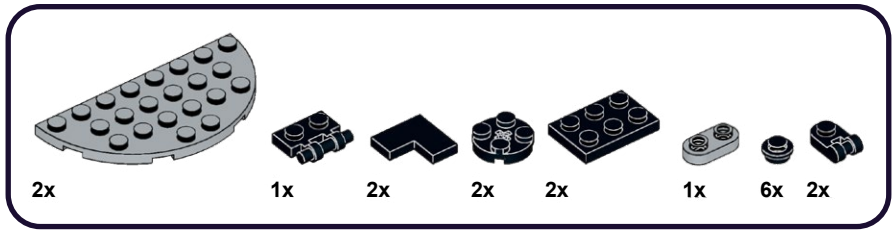

1

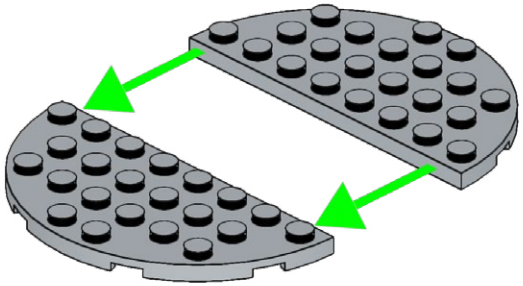

2

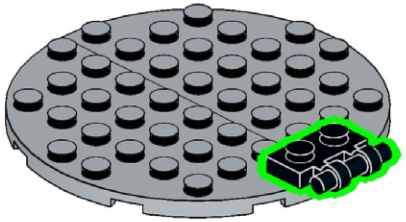

3

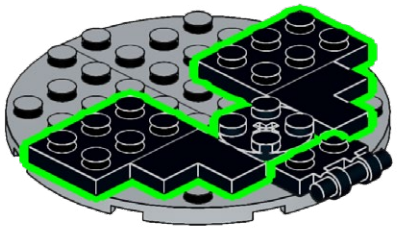

4

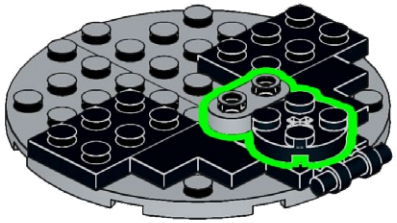

5

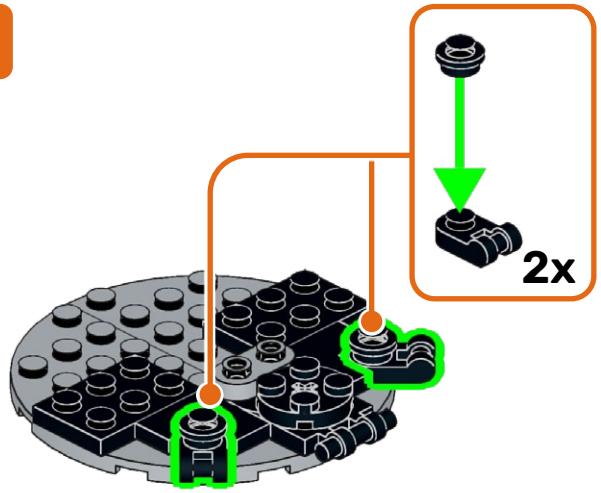

6

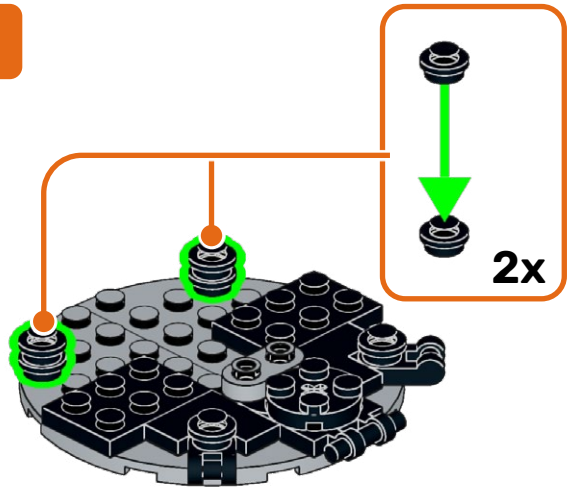

394

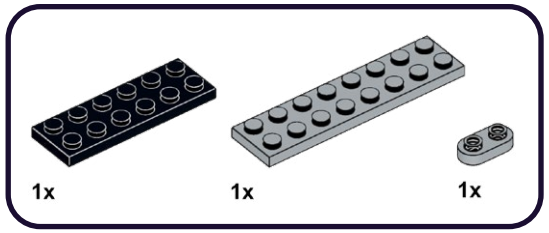

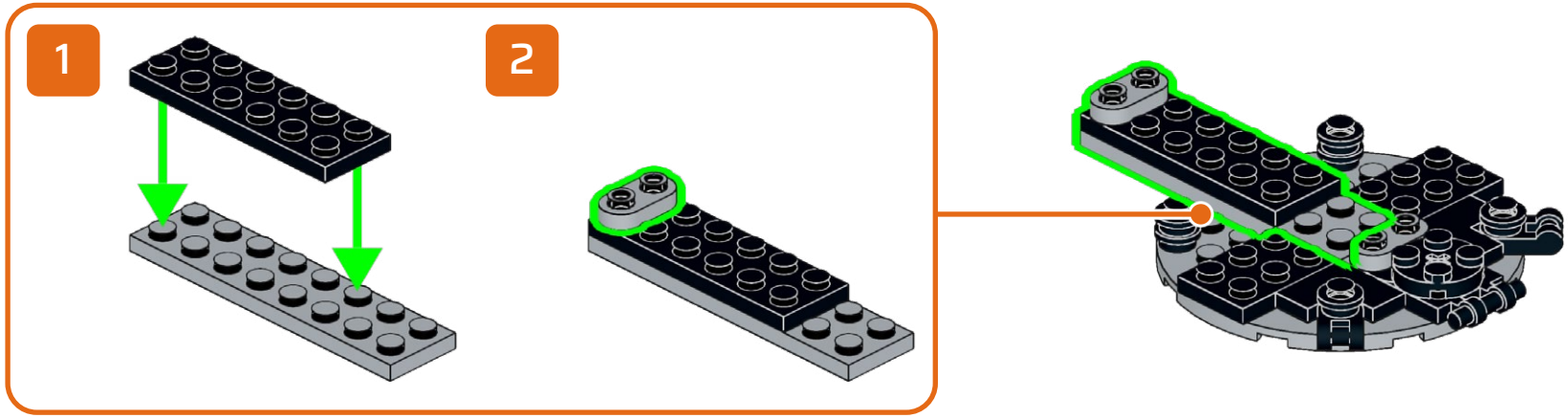

395

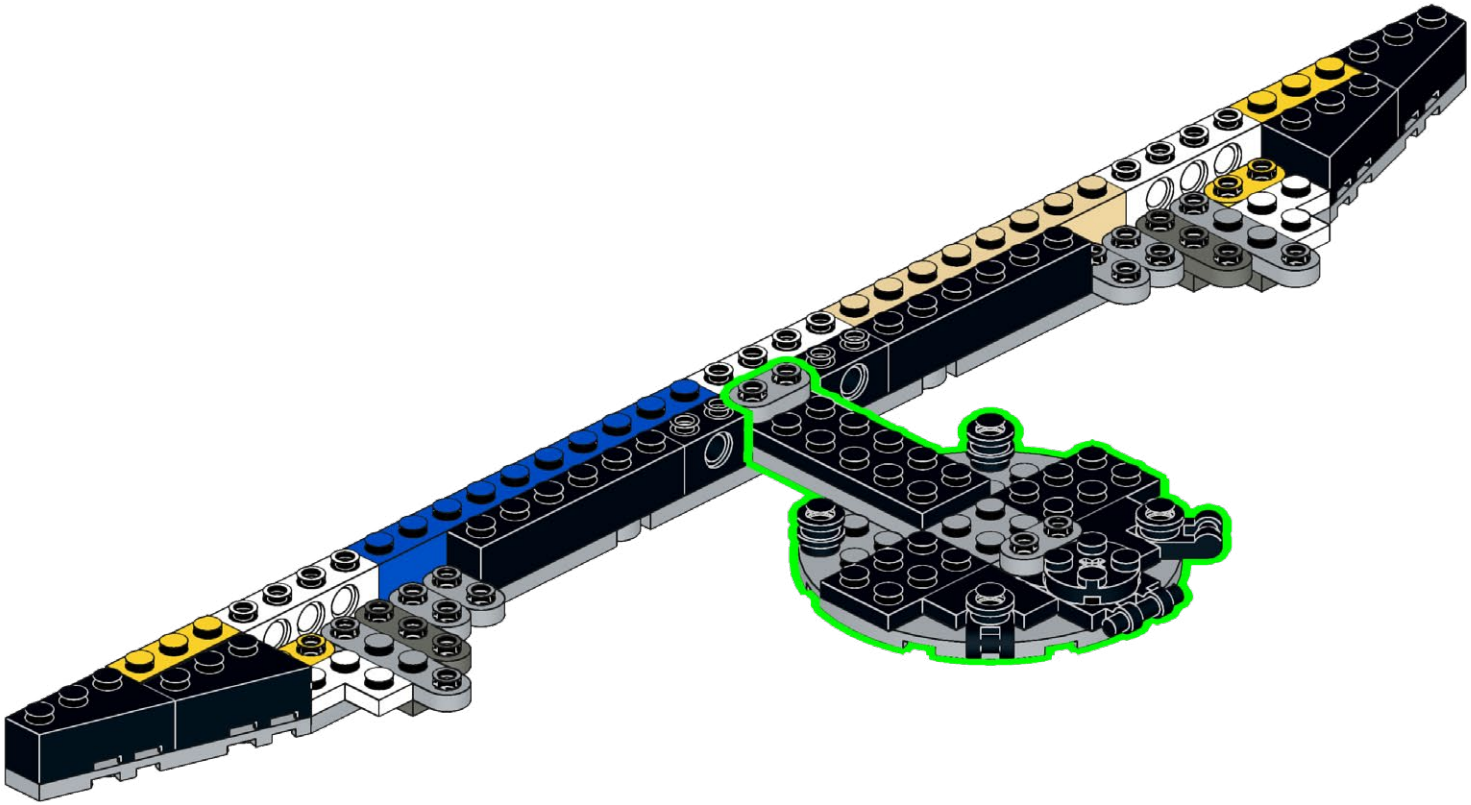

396

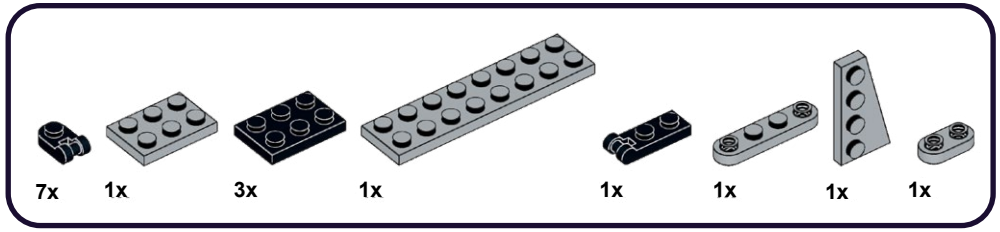

1

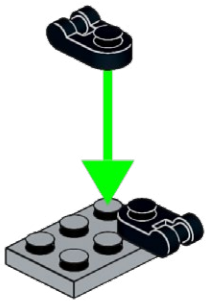

2

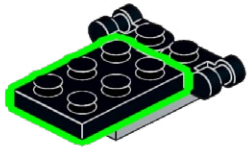

3

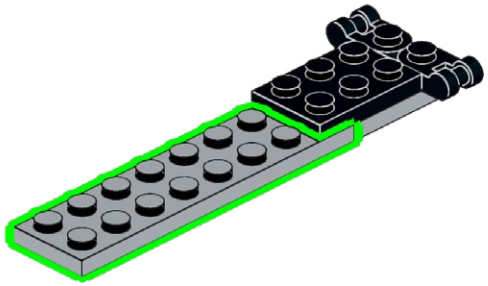

4

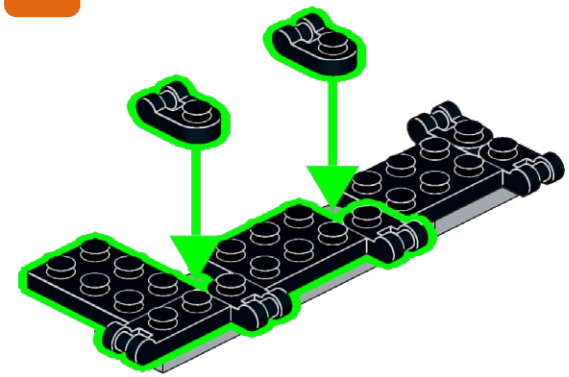

5

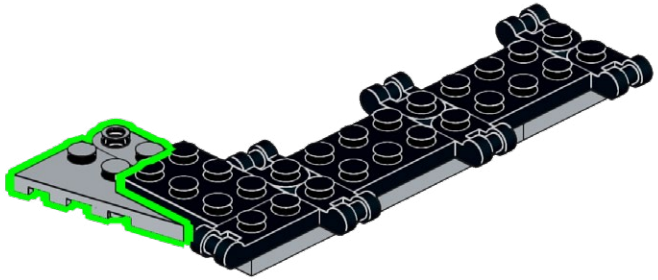

6

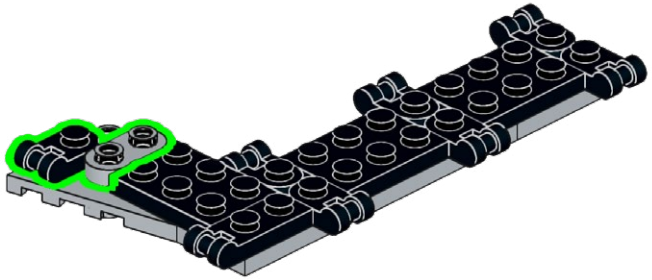

397

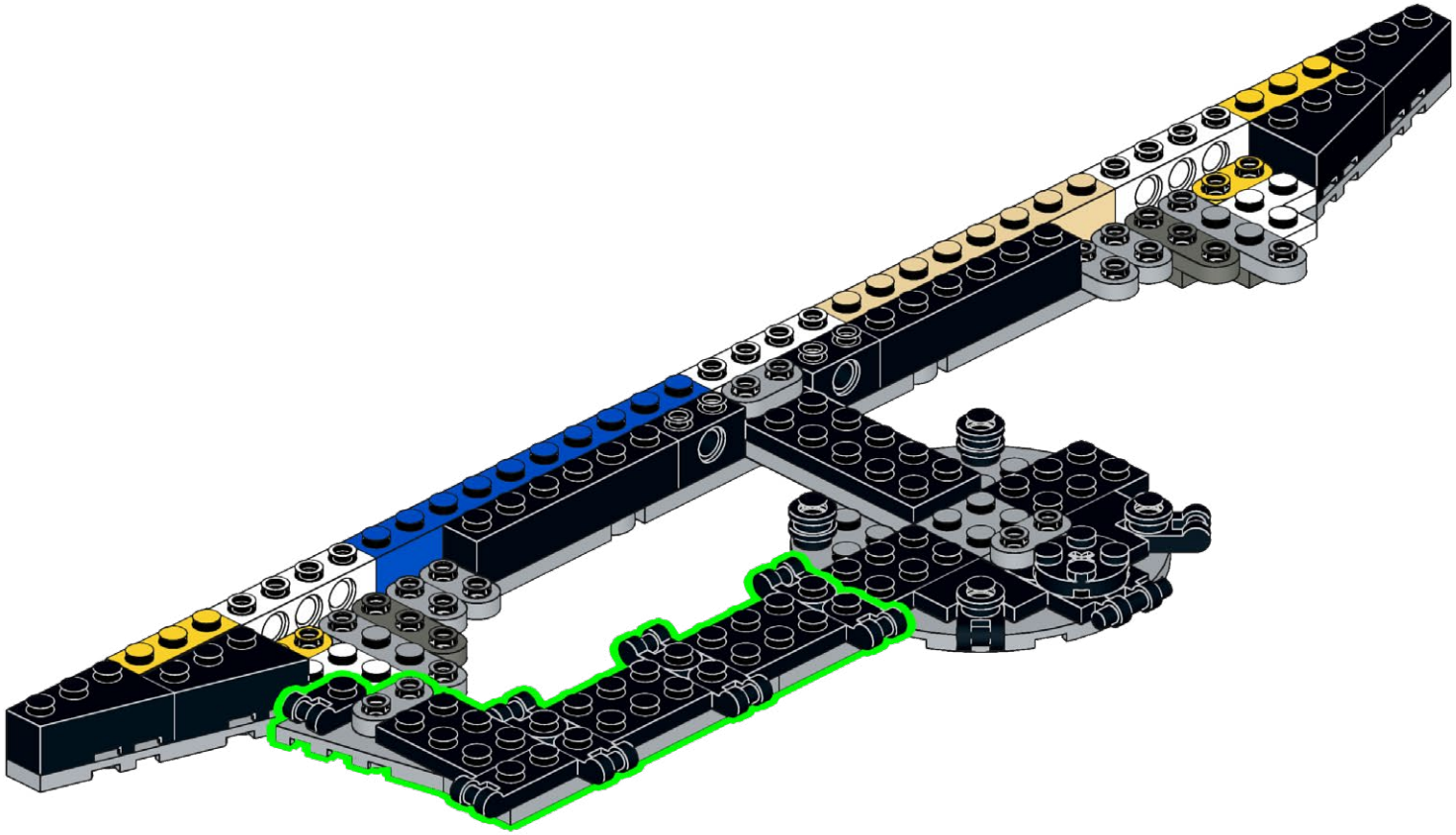

398

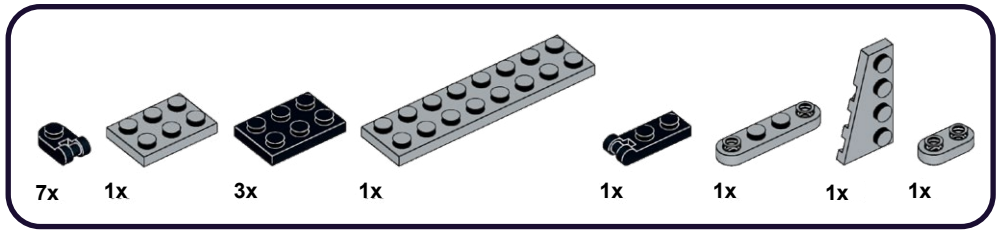

1

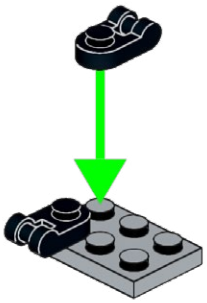

2

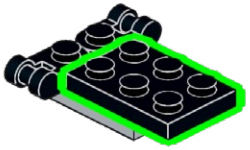

3

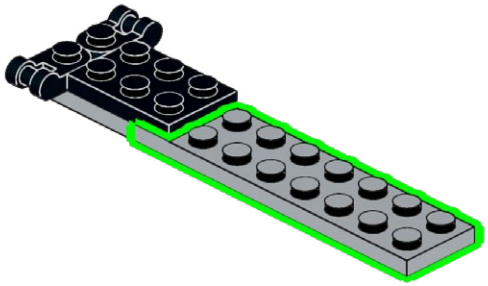

4

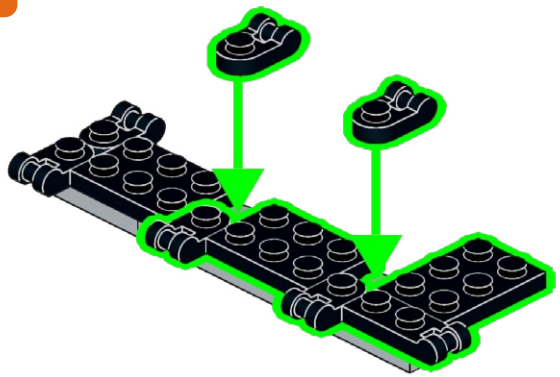

5

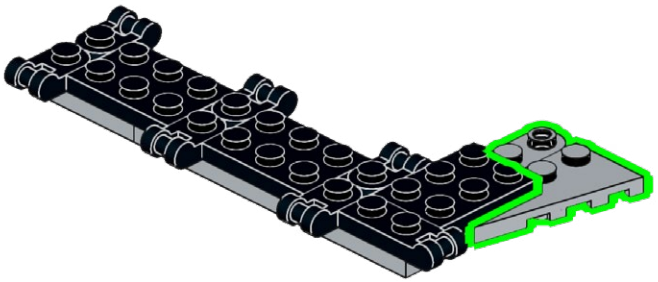

6

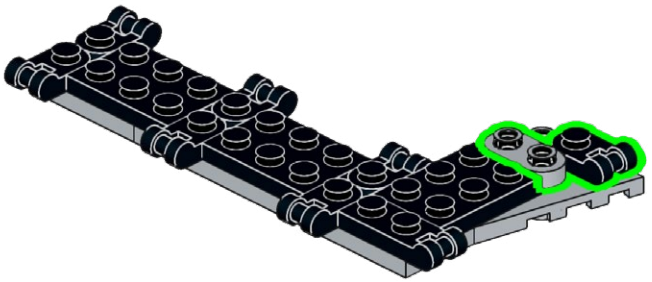

399

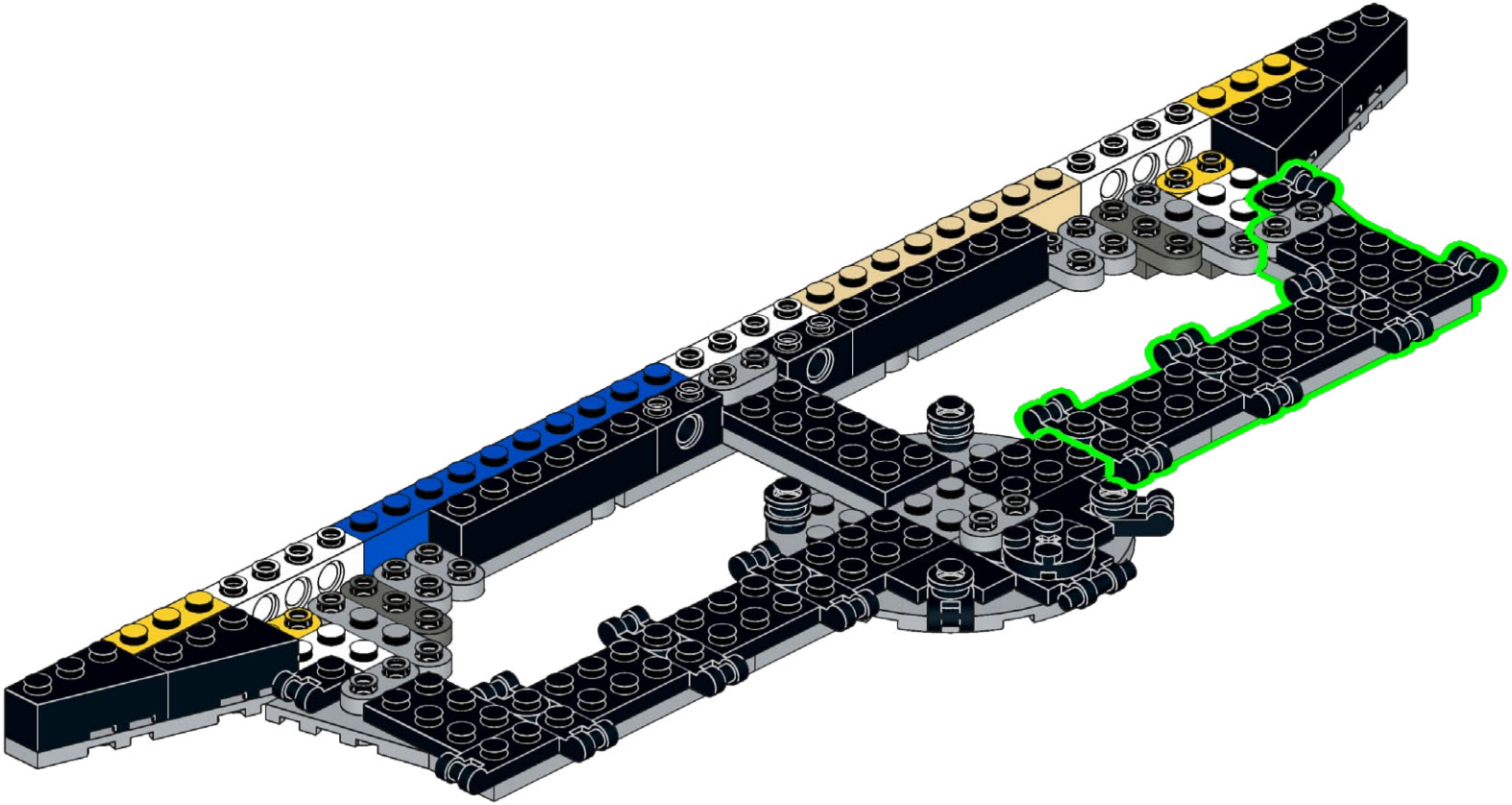

400

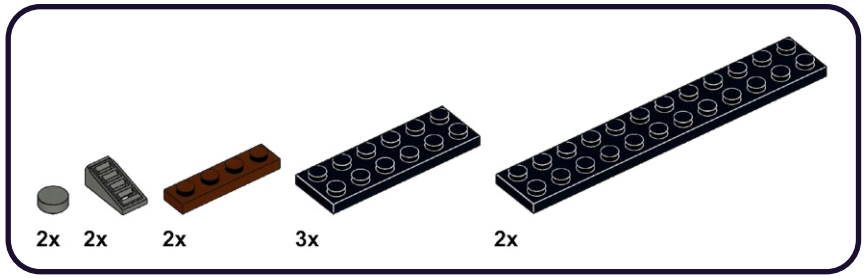

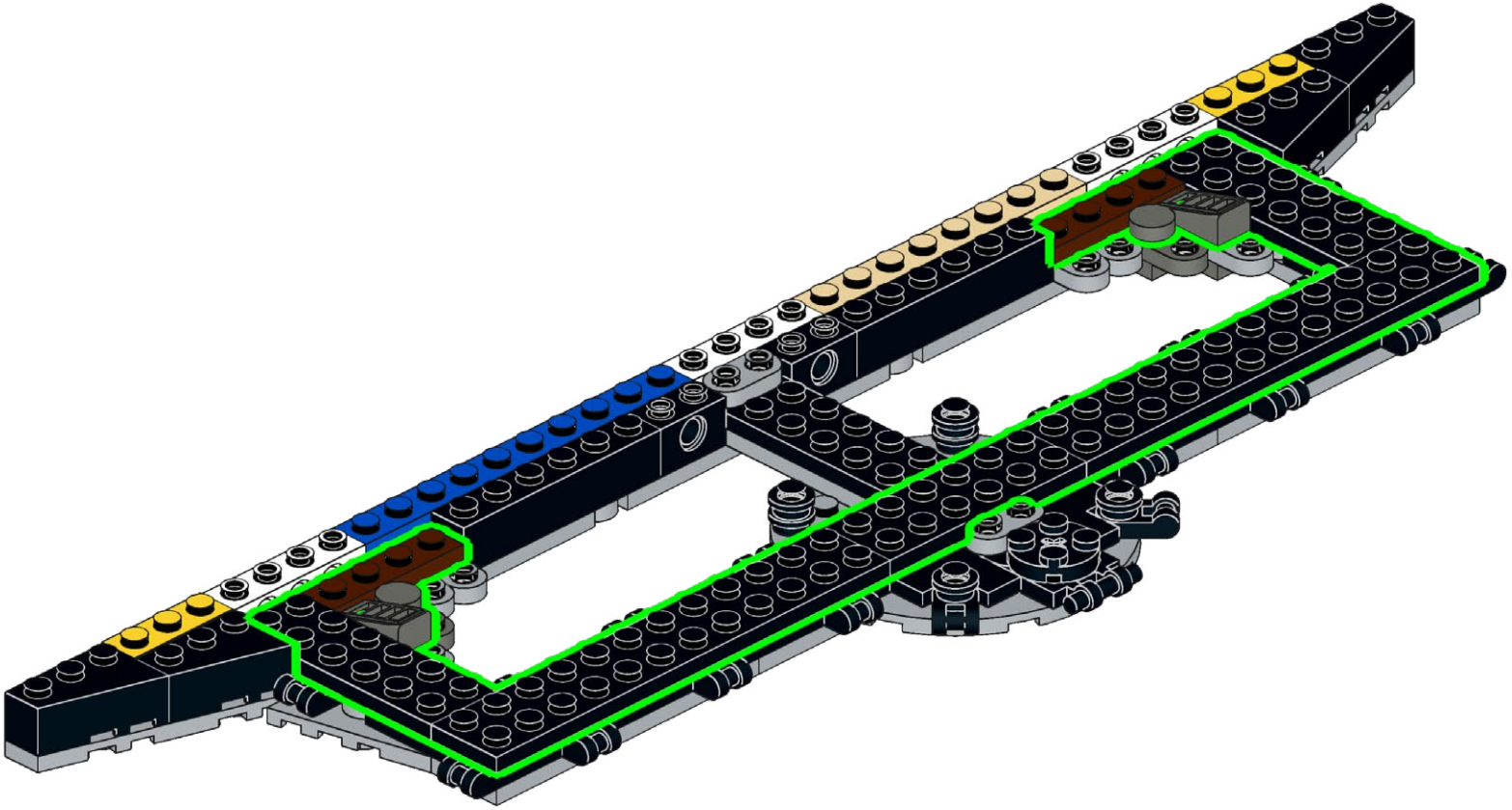

401

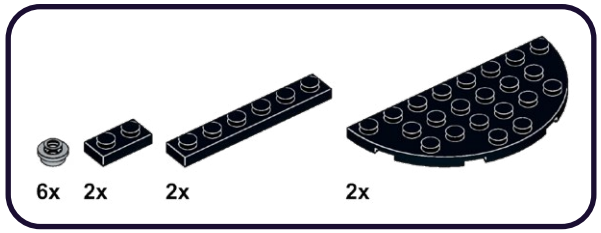

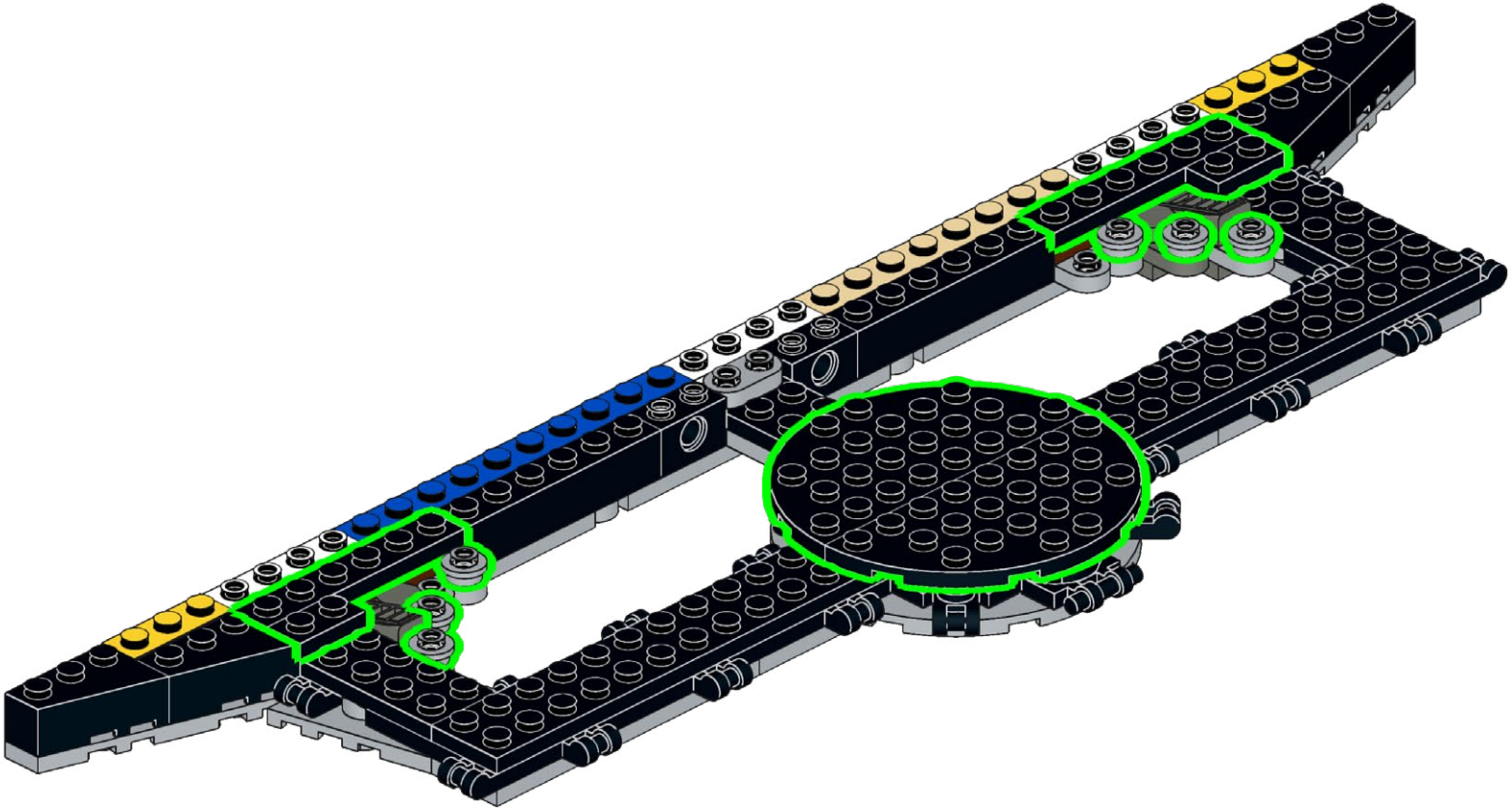

402

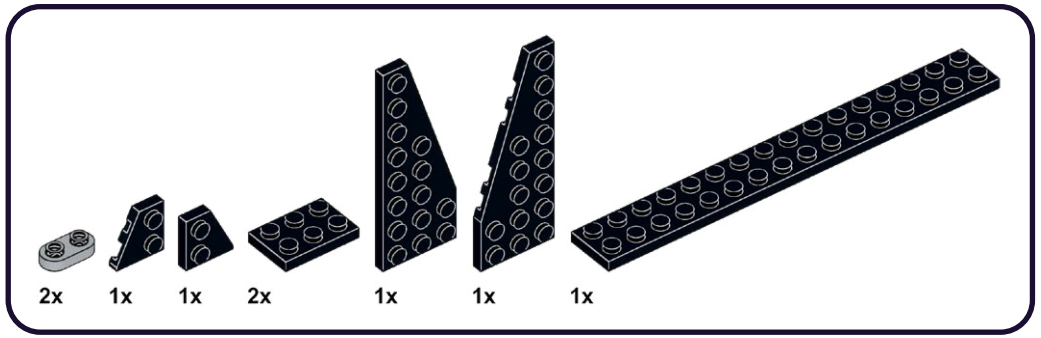

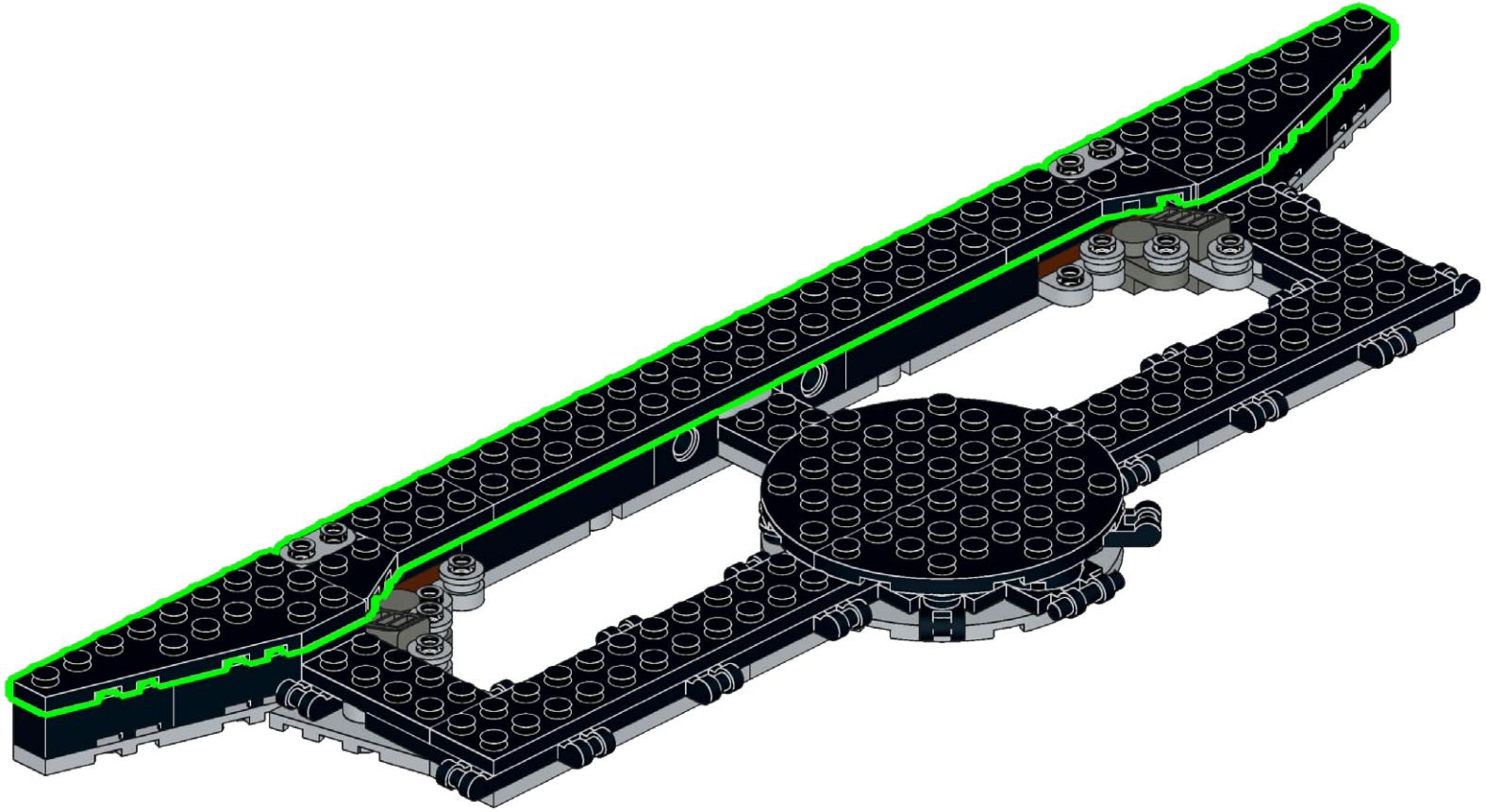

403

6x

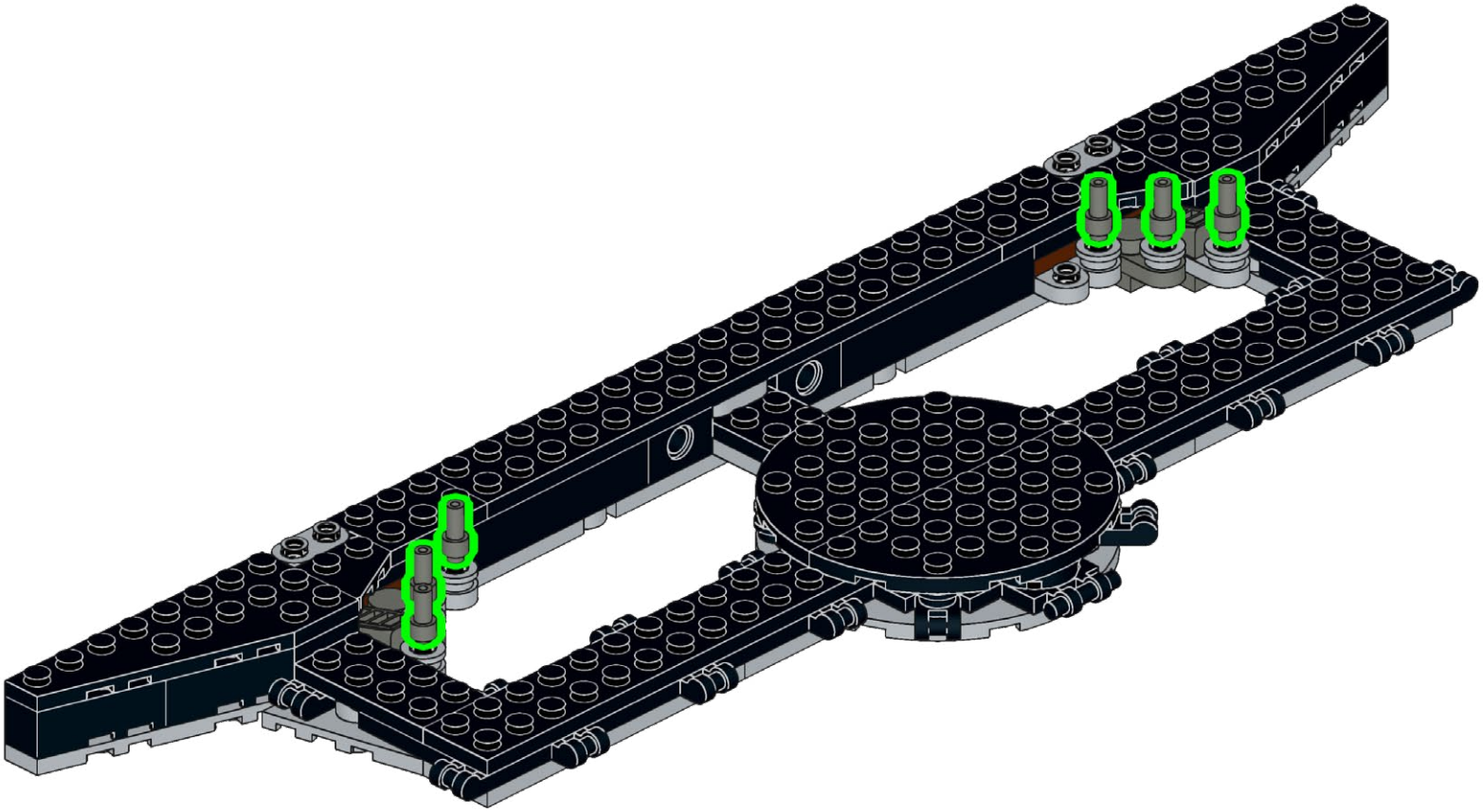

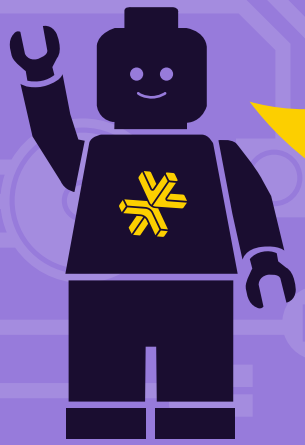

HOLD UP!

You might notice some bags aren't in order, as well as left over pieces, but that's ok! We're changing the way you build LEGO!

ATTENDEZ!

Vous remarquerez peut-être que certains sacs, ainsi que certaines pièces, ne sont pas dans le bon ordre. Mais pas de panique! Nous changeons simplement la façon avec laquelle vous construisez vos LEGO!

ASPETTA!

Potresti notare che alcuni sacchetti non sono in ordine, così come i pezzi avanzati, ma va bene così! Stiamo cambiando il modo in cui costruisci i LEGO!

HALT!

Sie werden möglicherweise bemerken, dass einige tüten durcheinander sind und teile übrig bleiben, aber das ist in Ordnung! Wir ändern die art und weise, wie Sie LEGO bauen!

¡ESPERA!

Es posible que notes que algunas bolsas están fuera de servicio, así como piezas sobrantes, ¡pero está bien! ¡Estamos cambiando la forma en que construyes LEGO!

暂停！

你可能会注意到一些袋子顺序错乱，以及一些剩余的部件，但没关系！我们正在改变你搭建乐高的方式！

Open LEGO® Bags 71 & 76

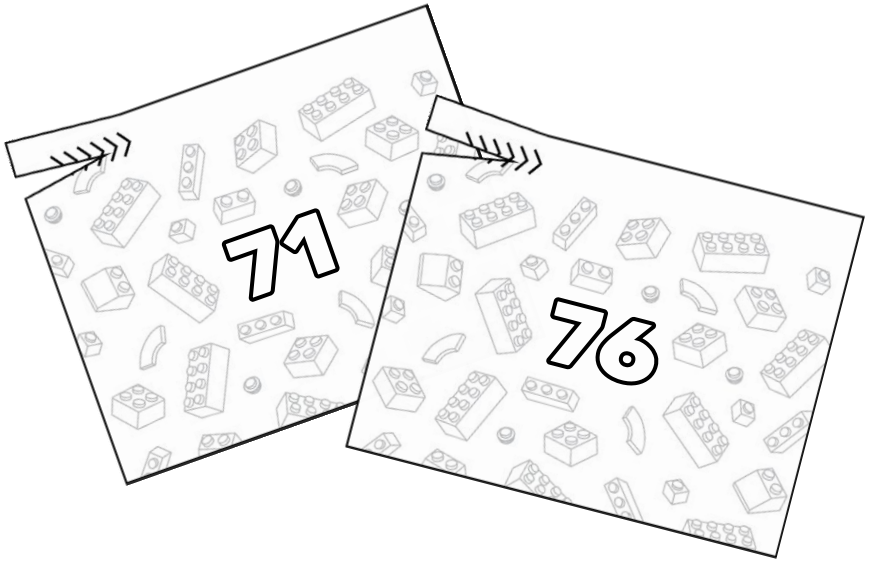

404

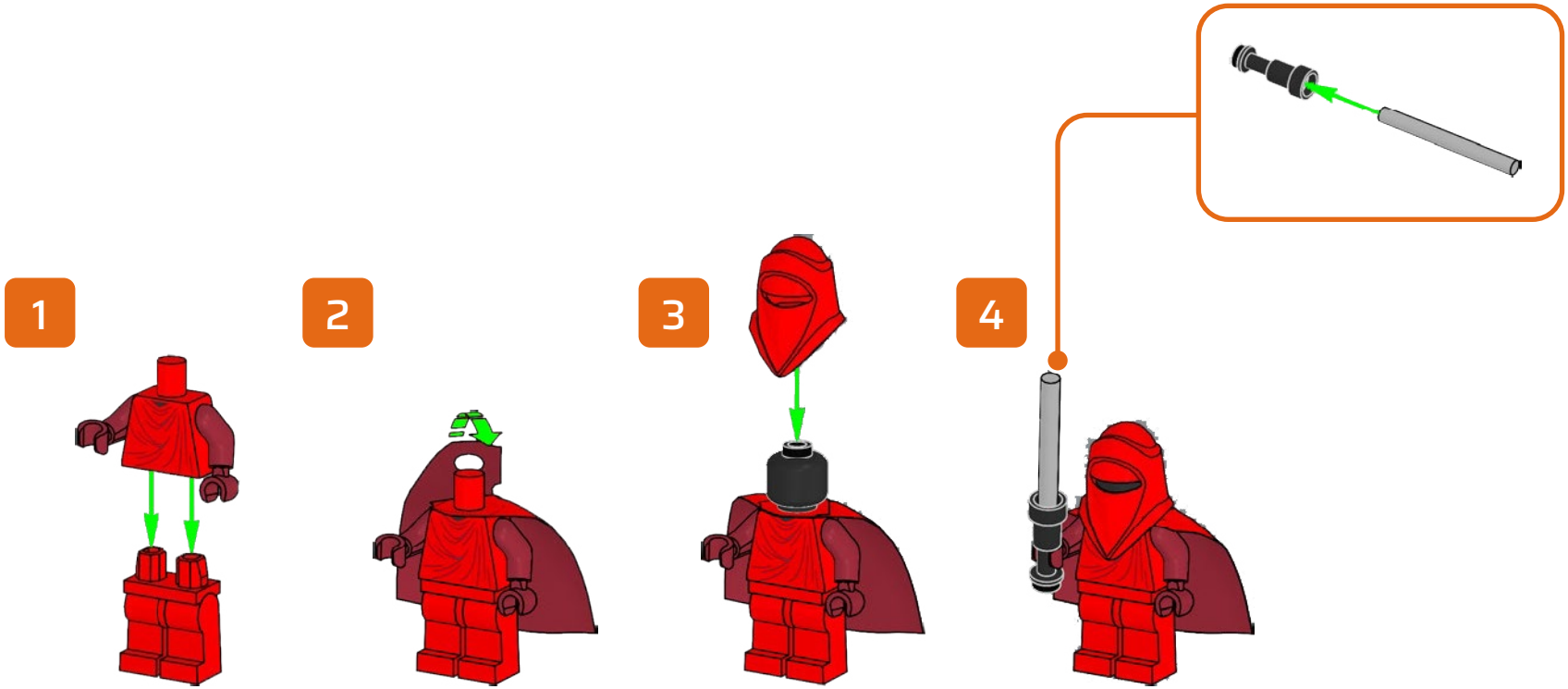

405

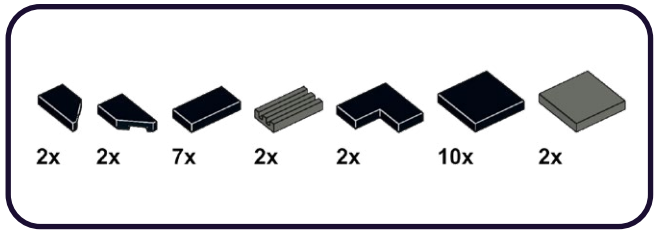

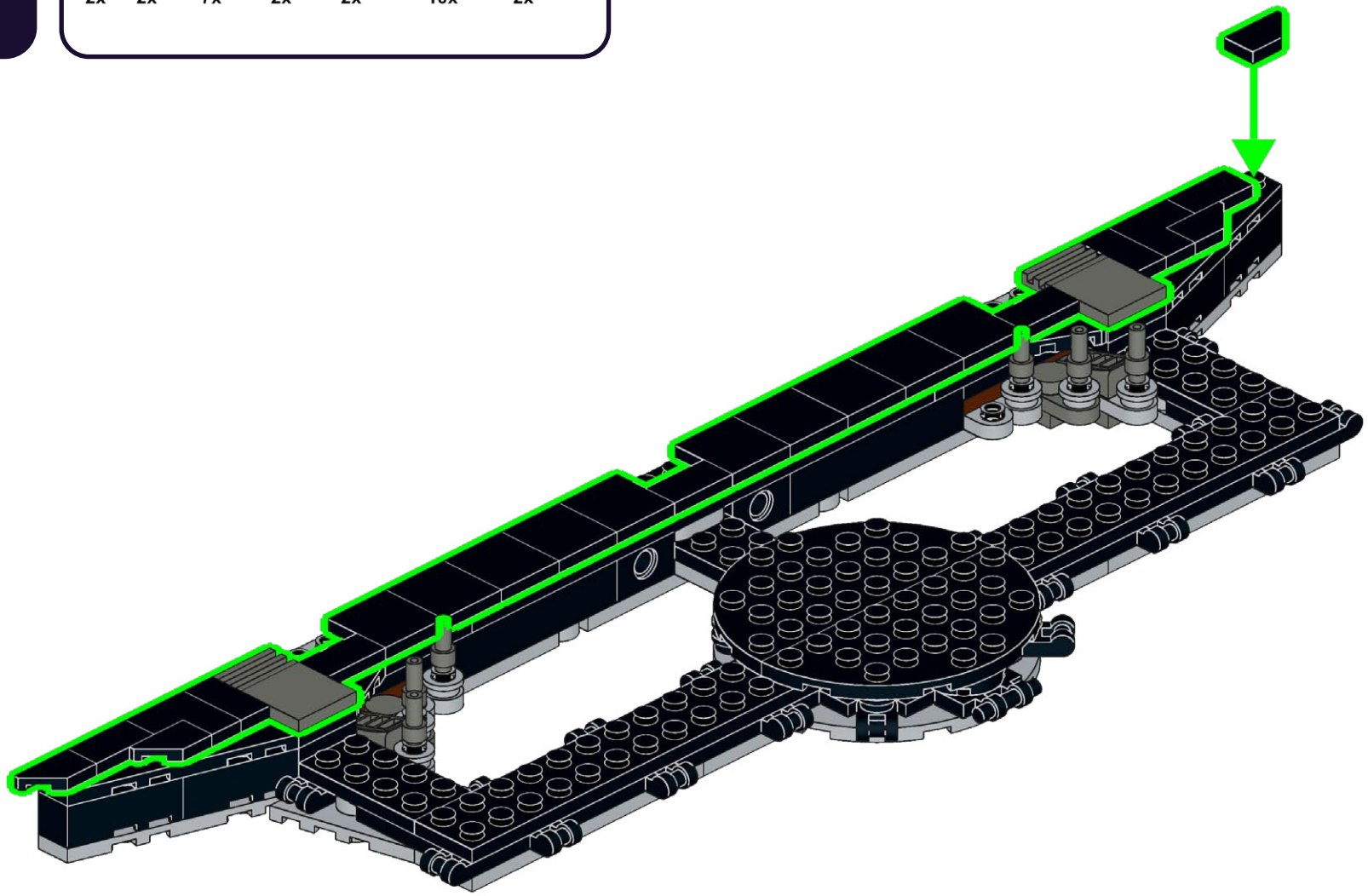

406

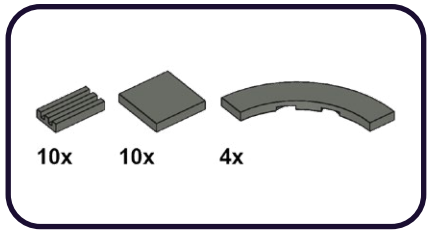

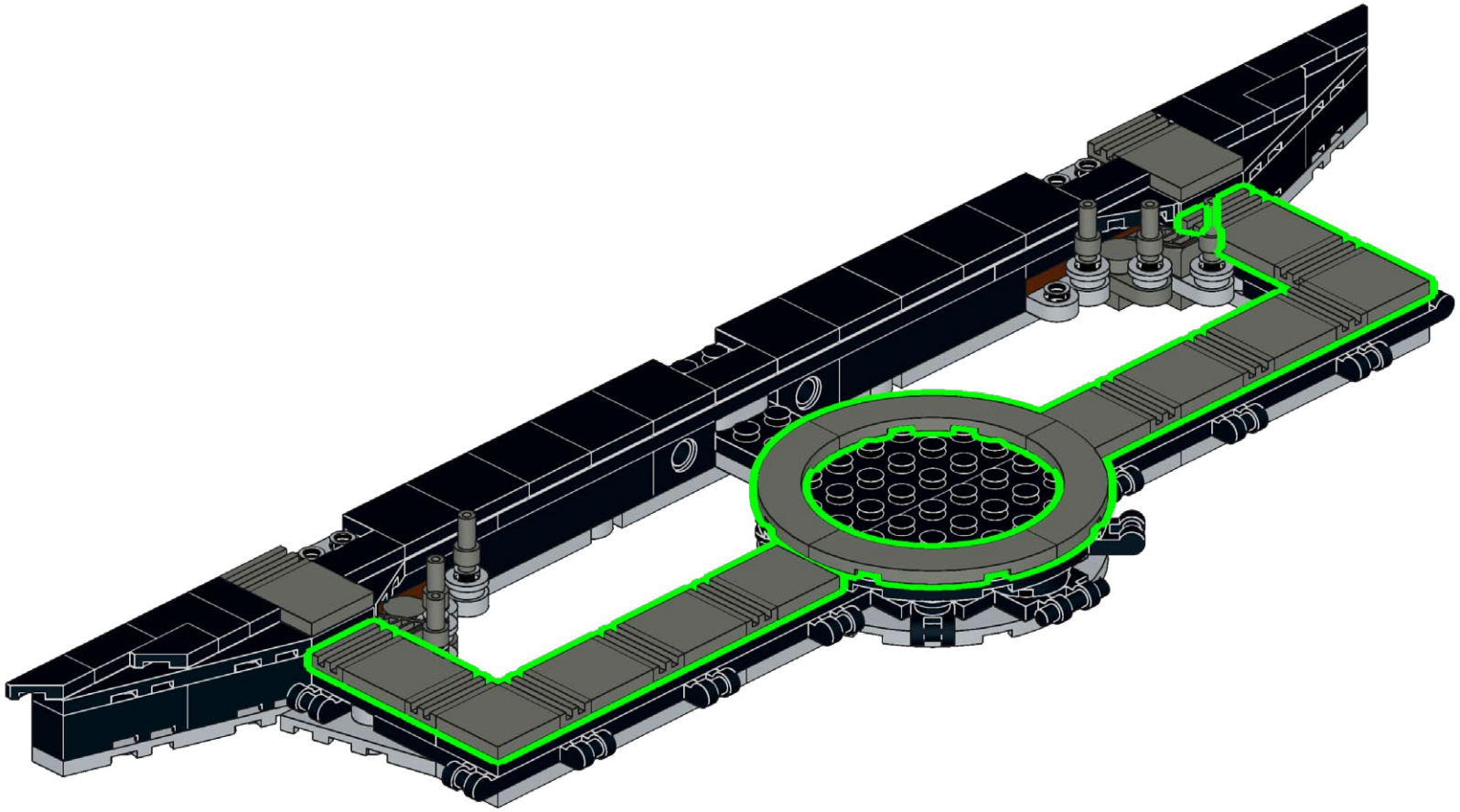

407

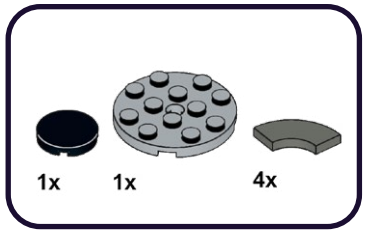

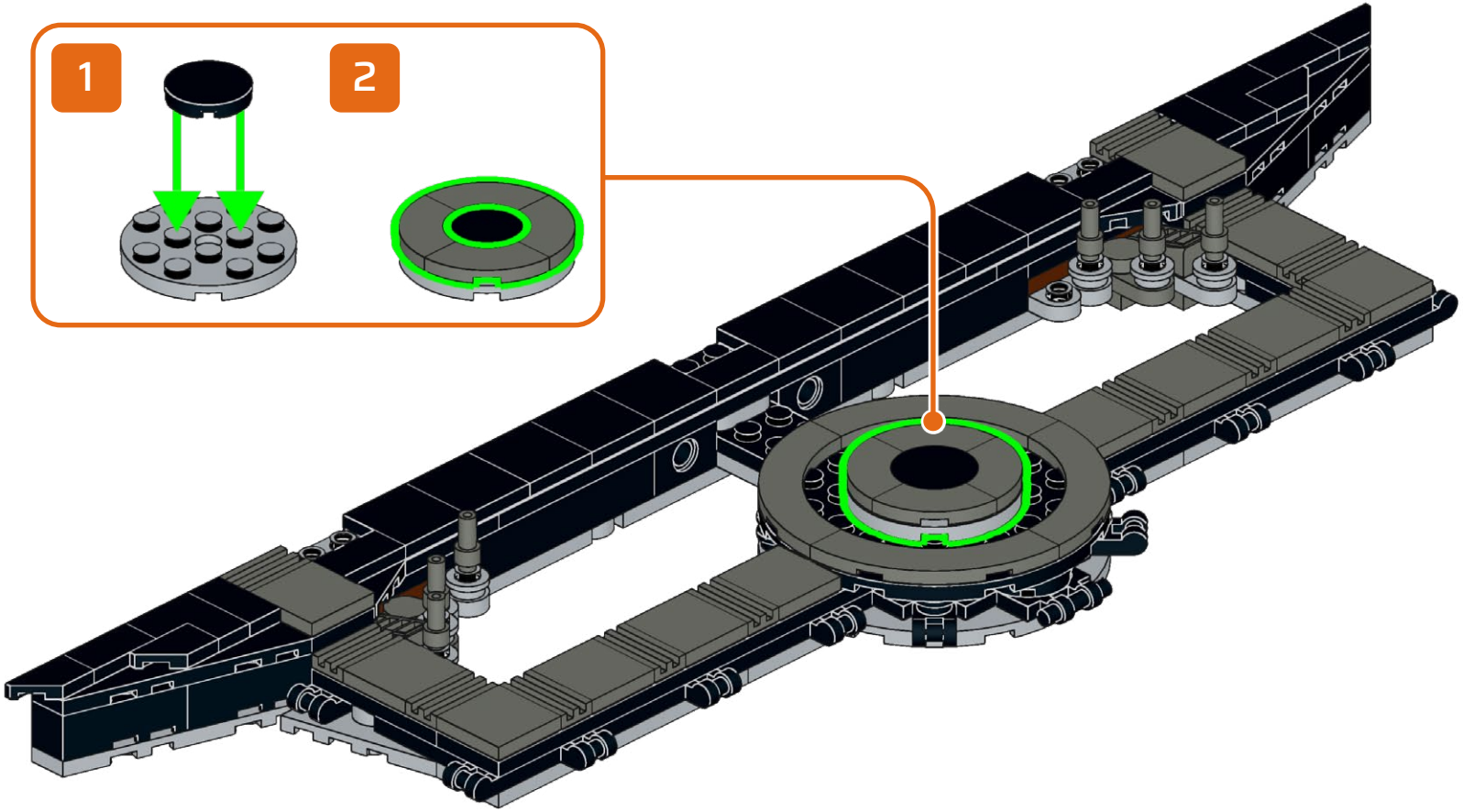

408

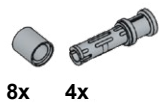

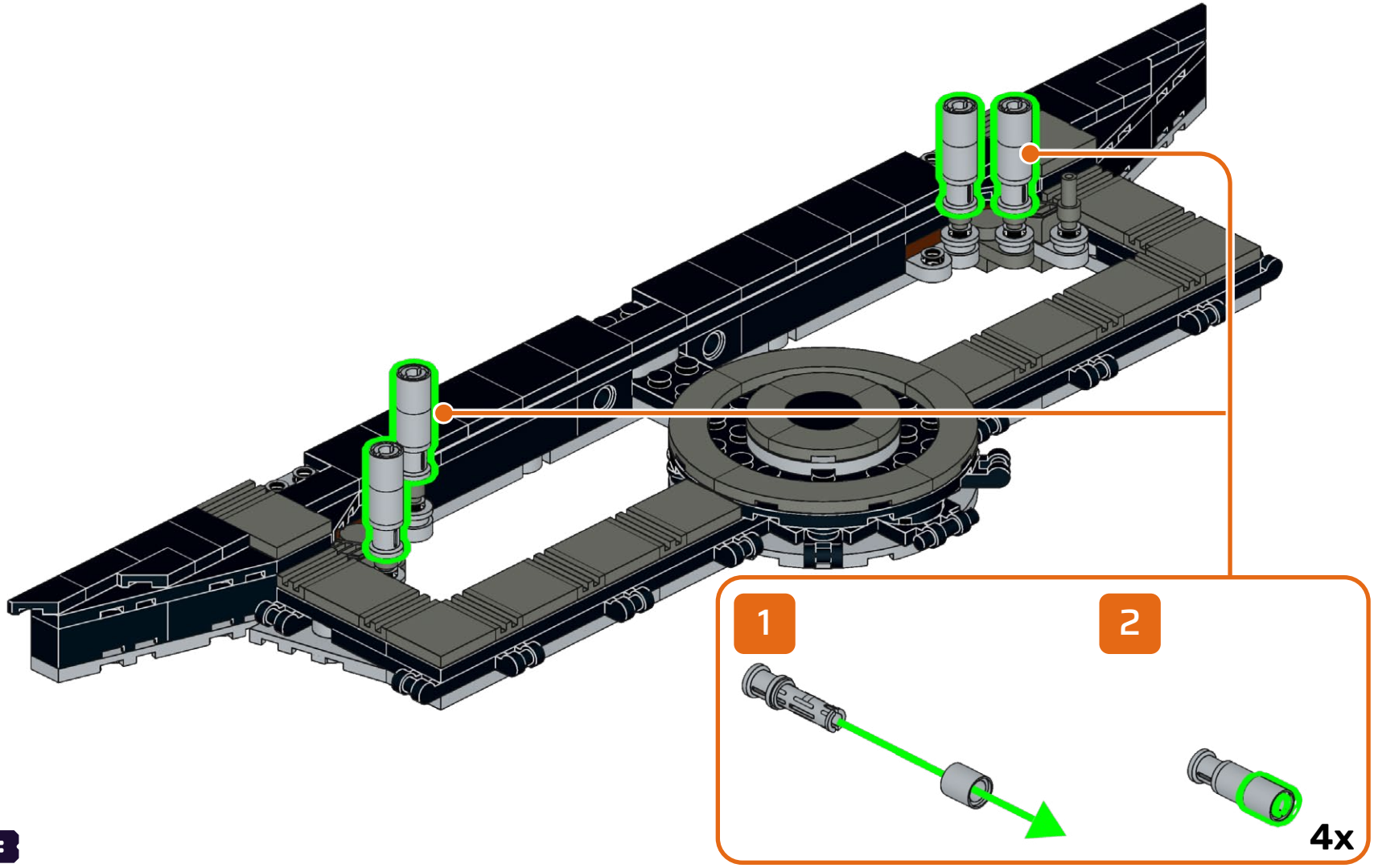

409

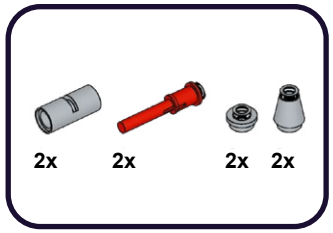

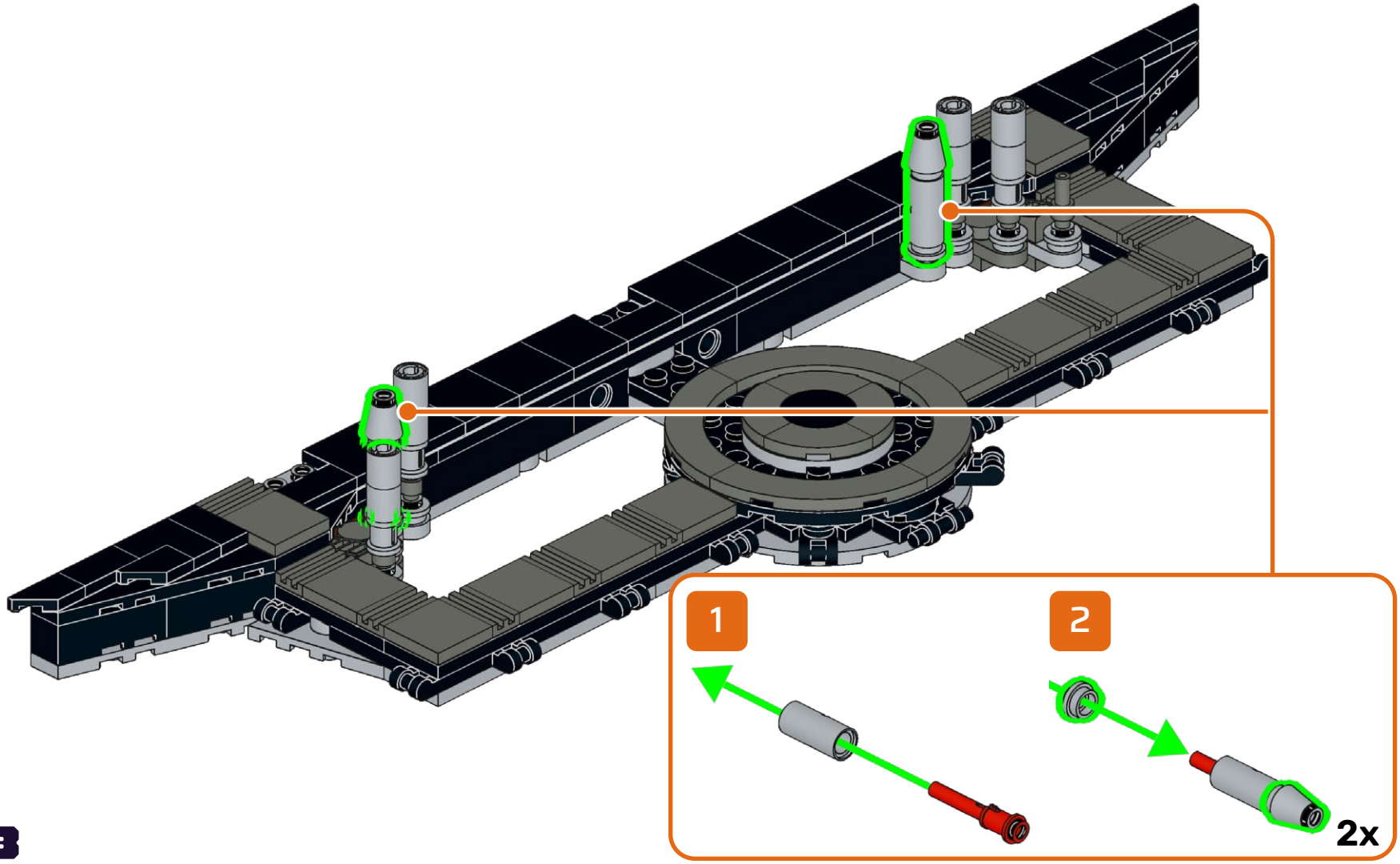

410

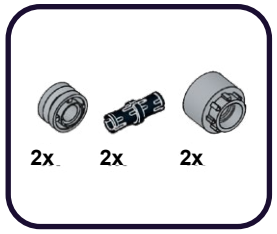

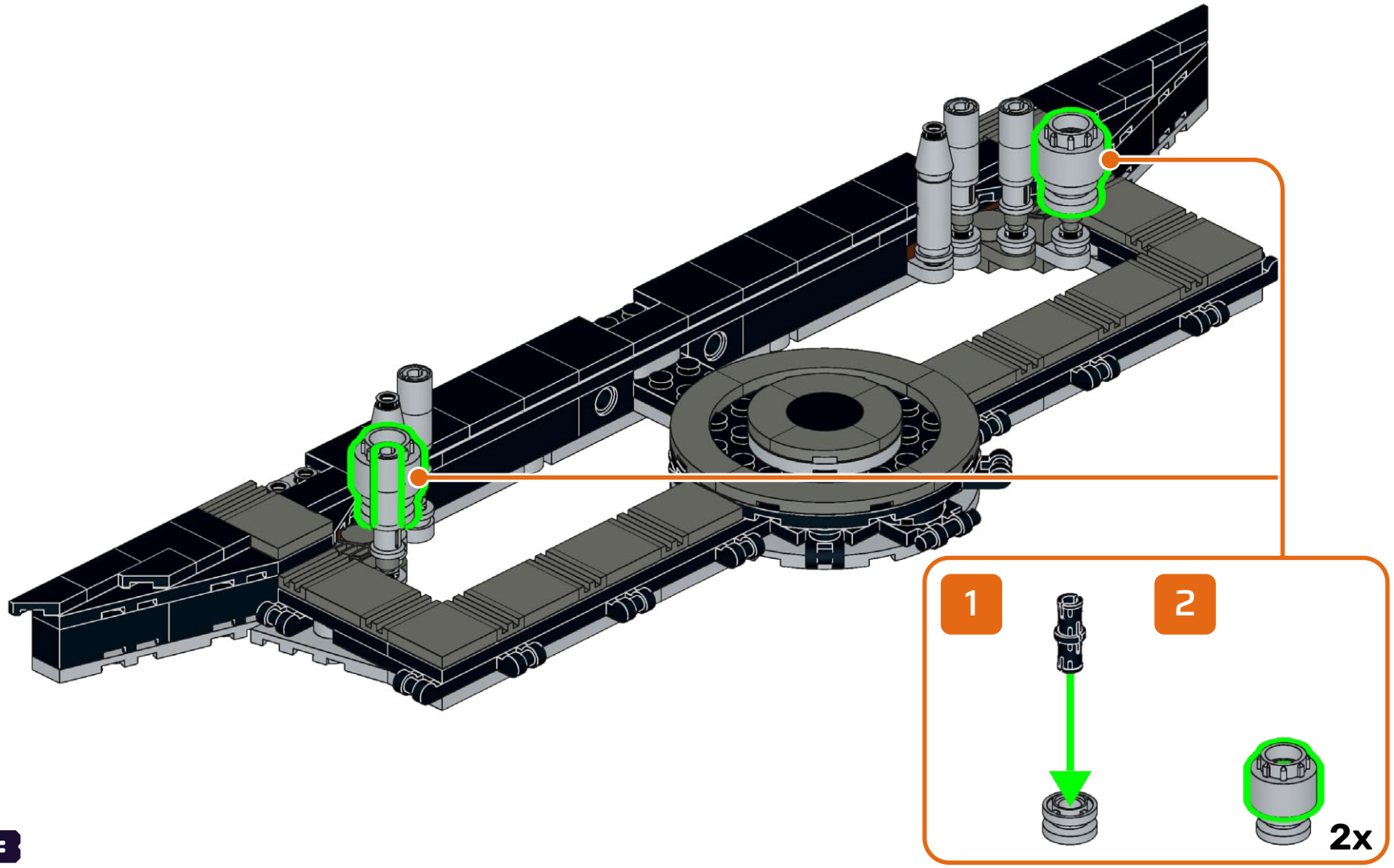

411

19x

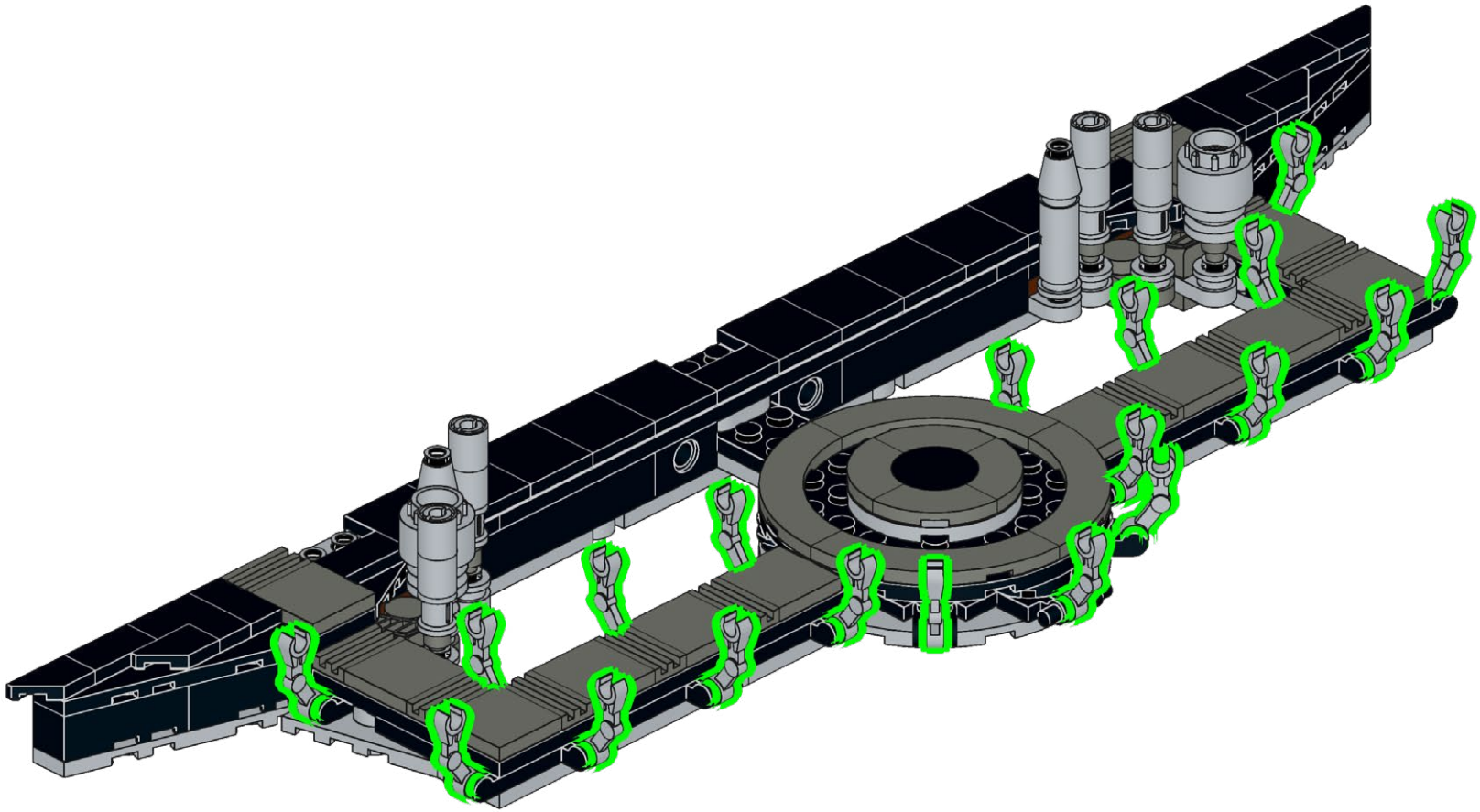

412

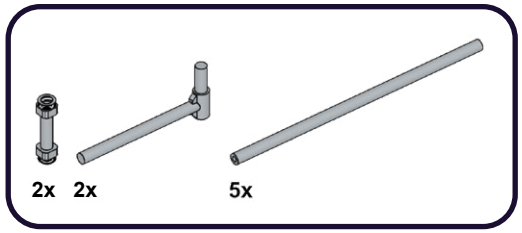

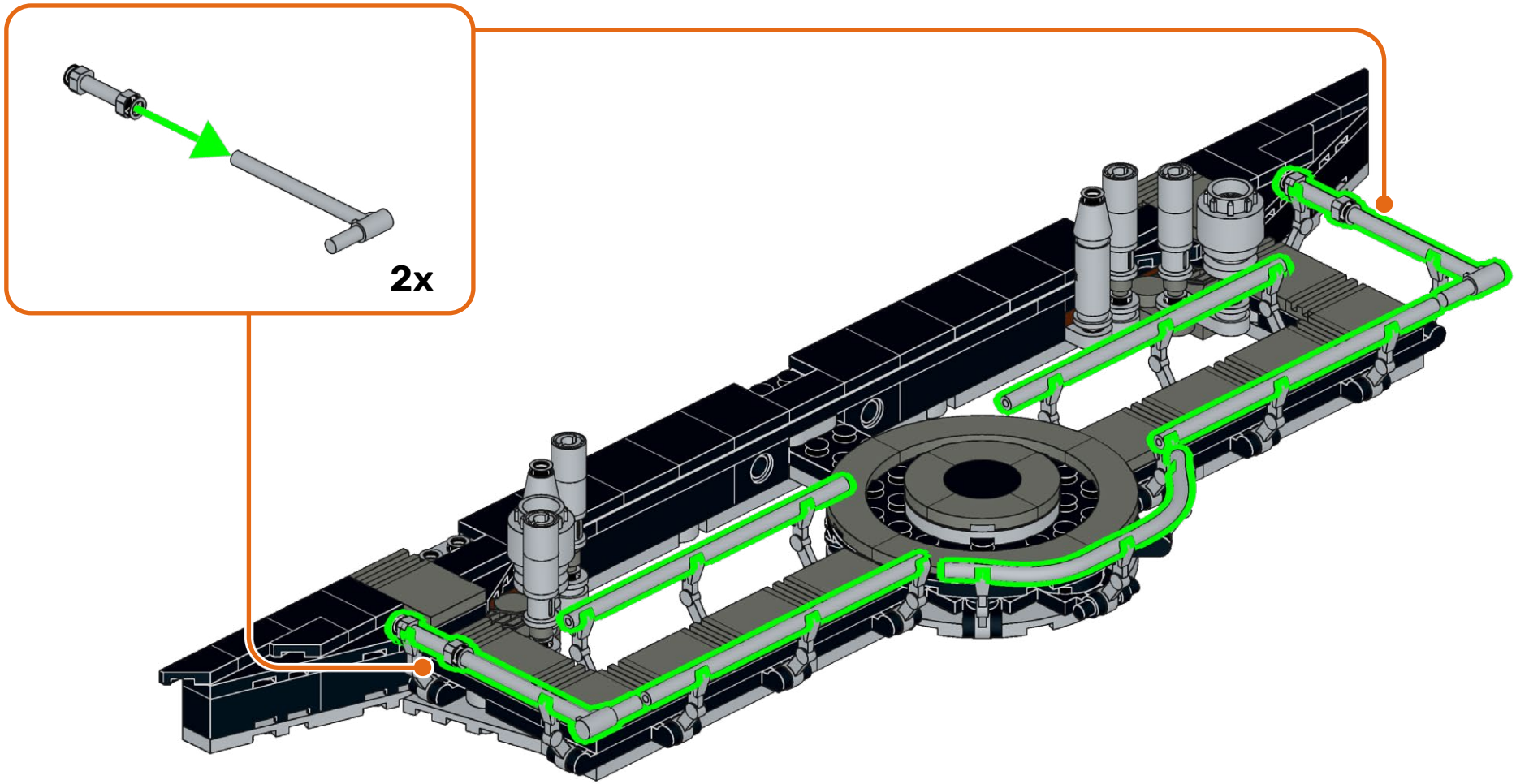

413

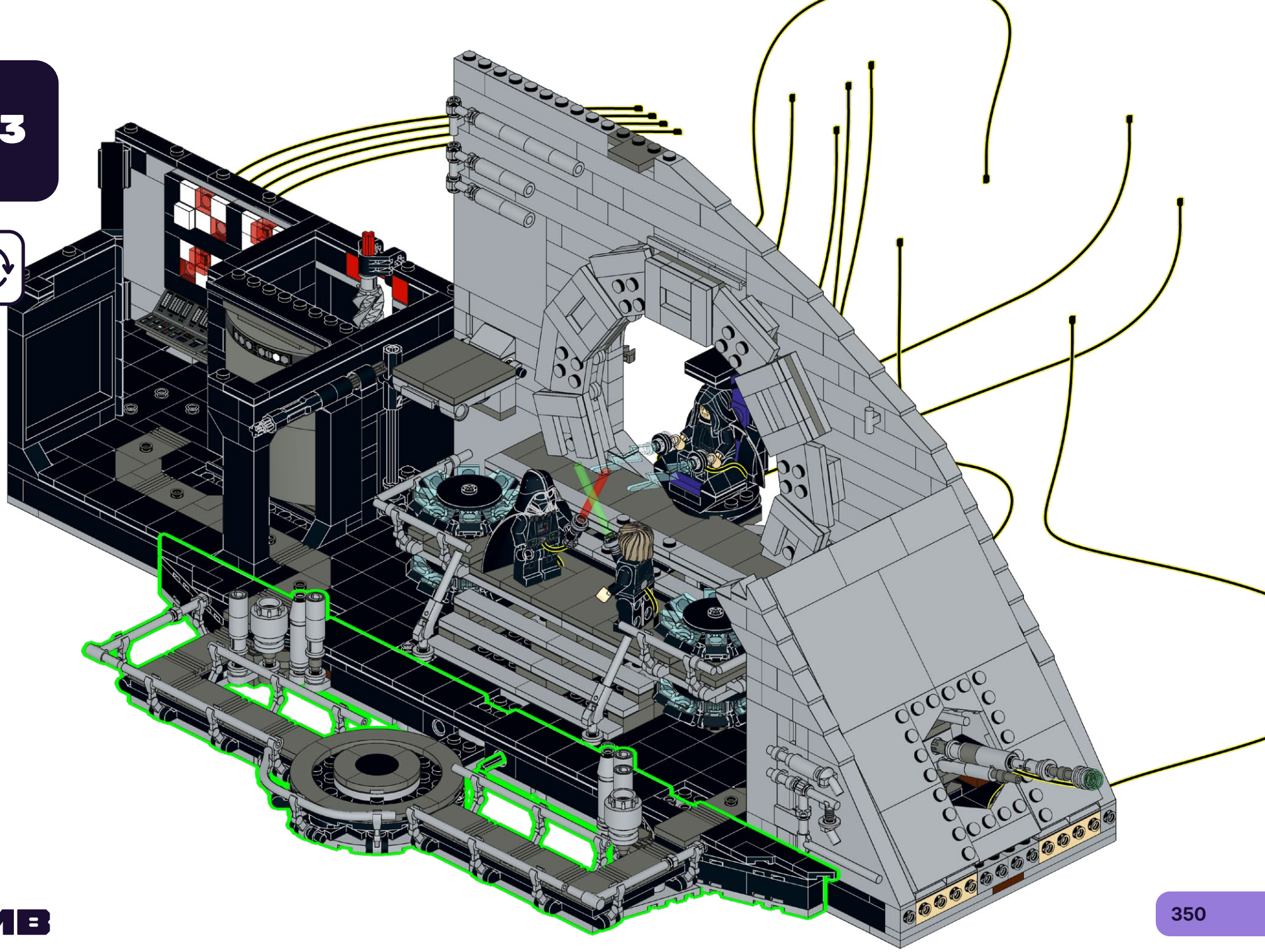

414

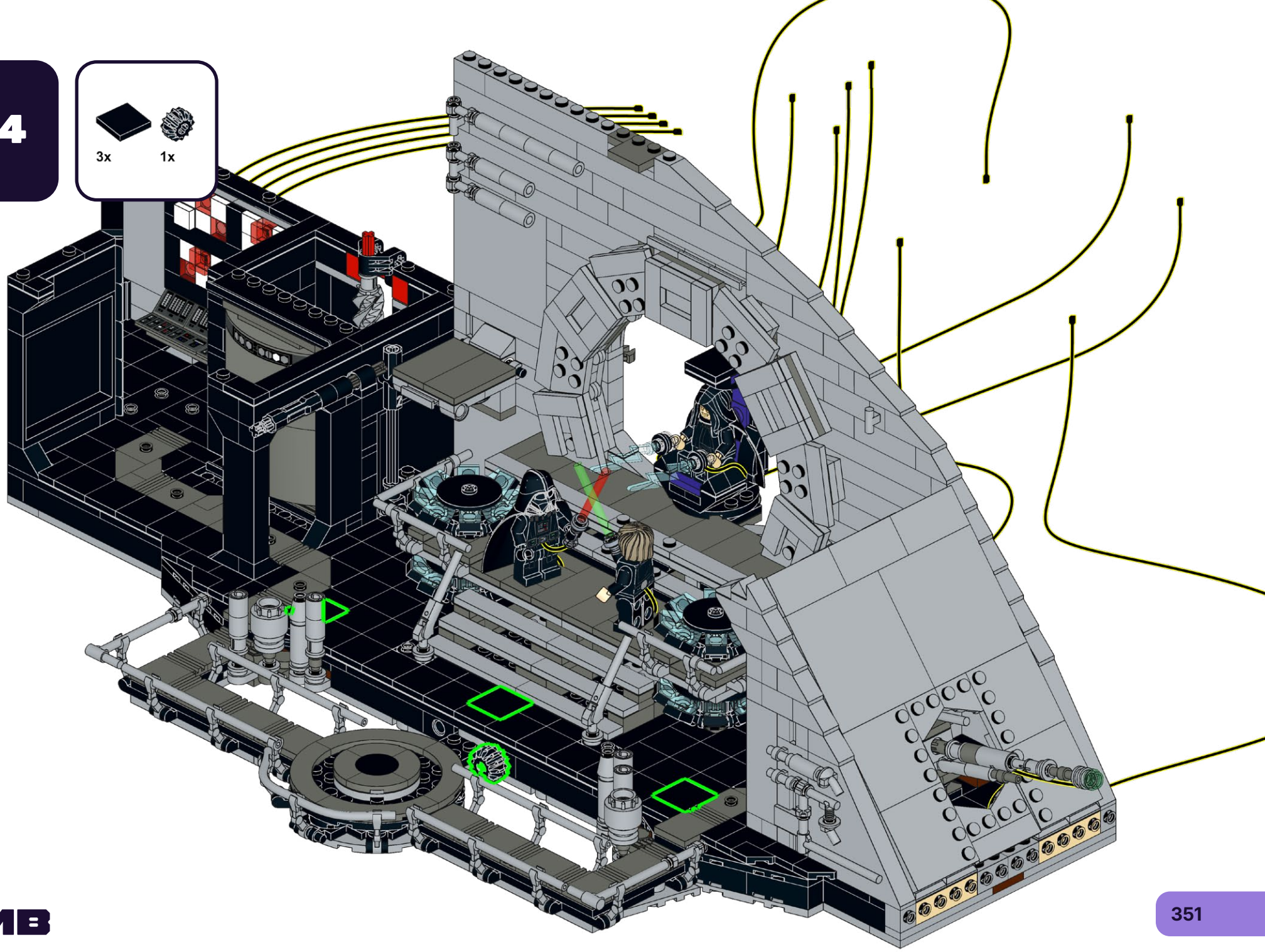

415

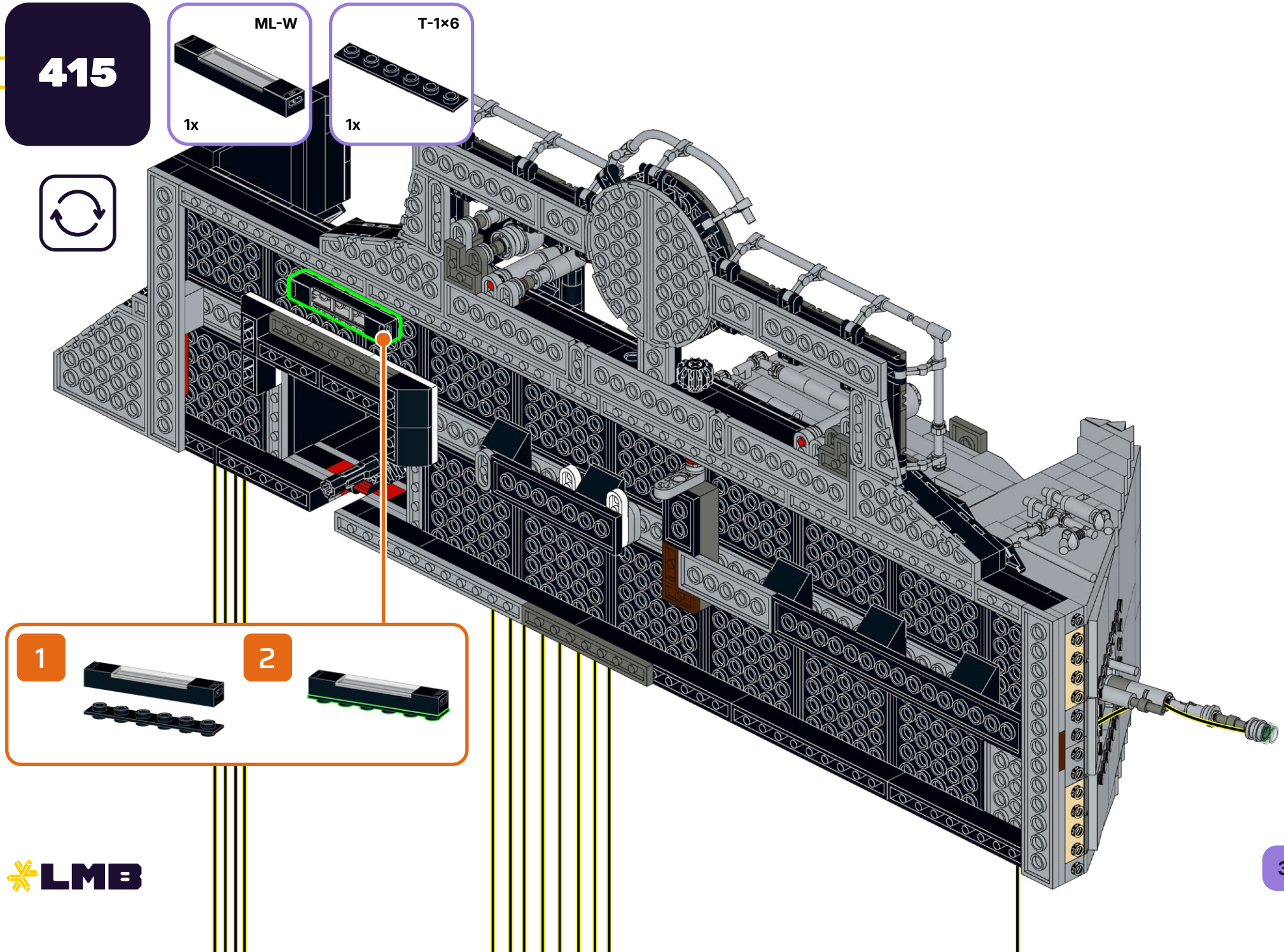

416

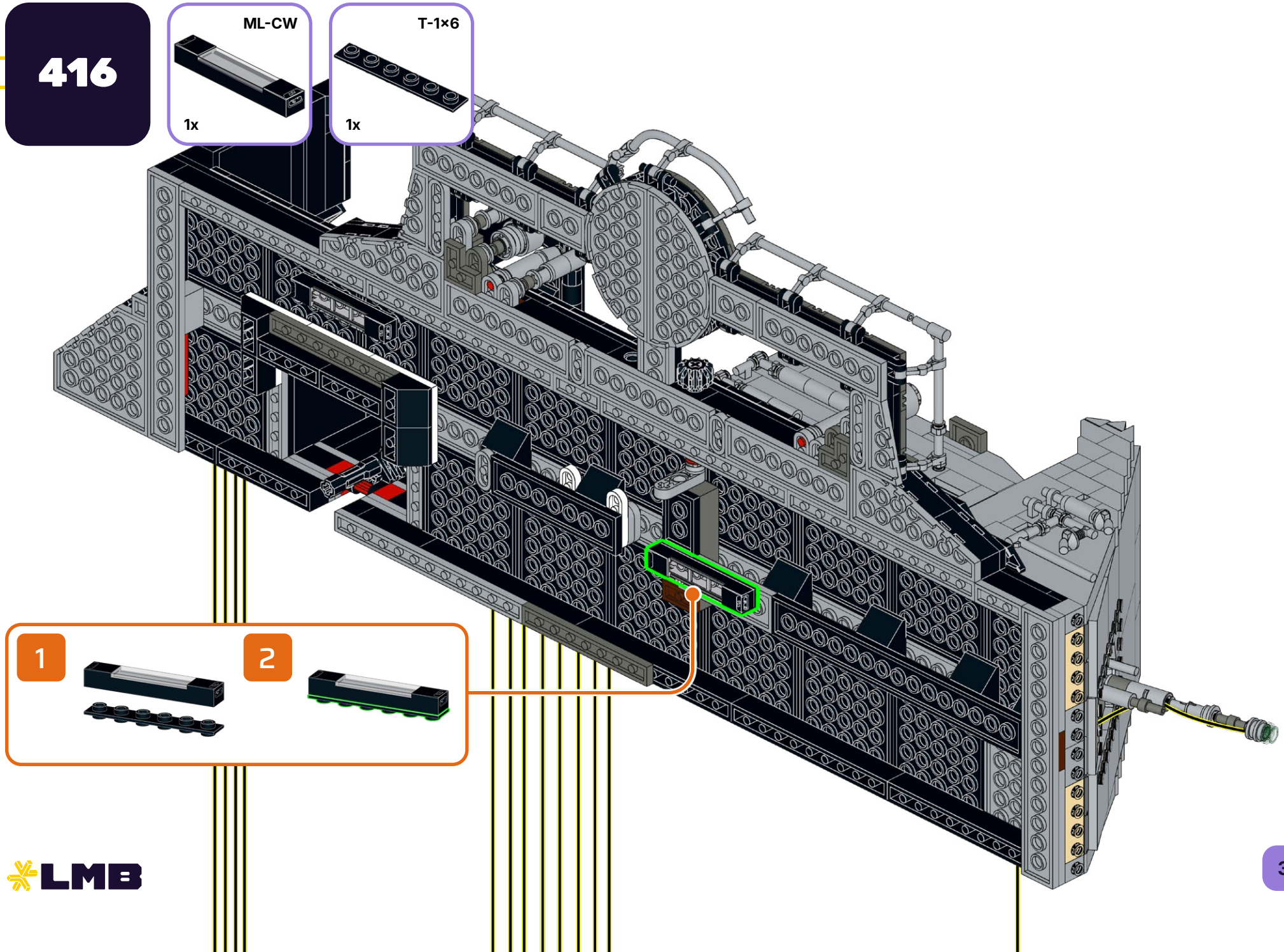

417

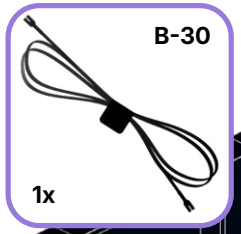

418

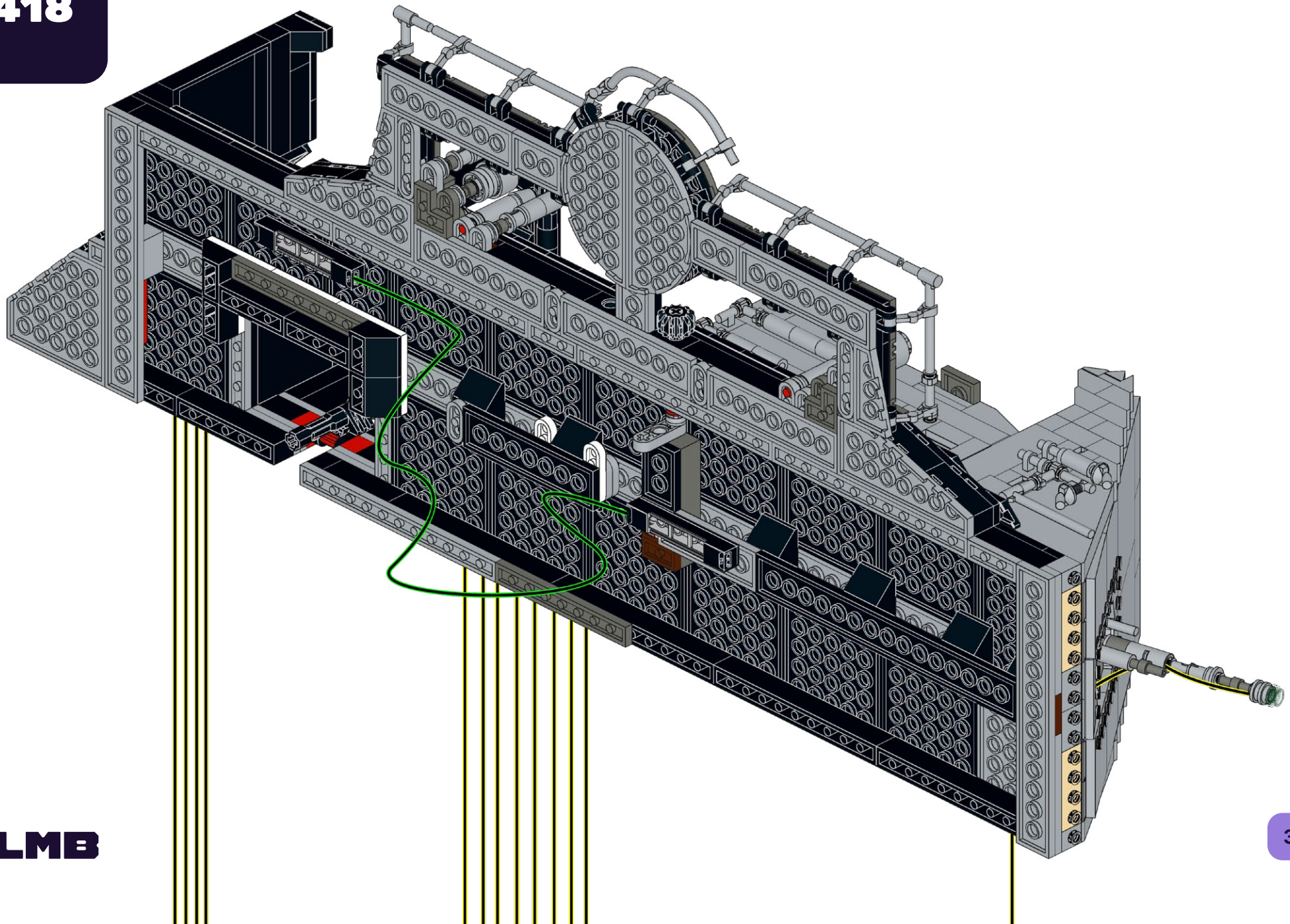

419

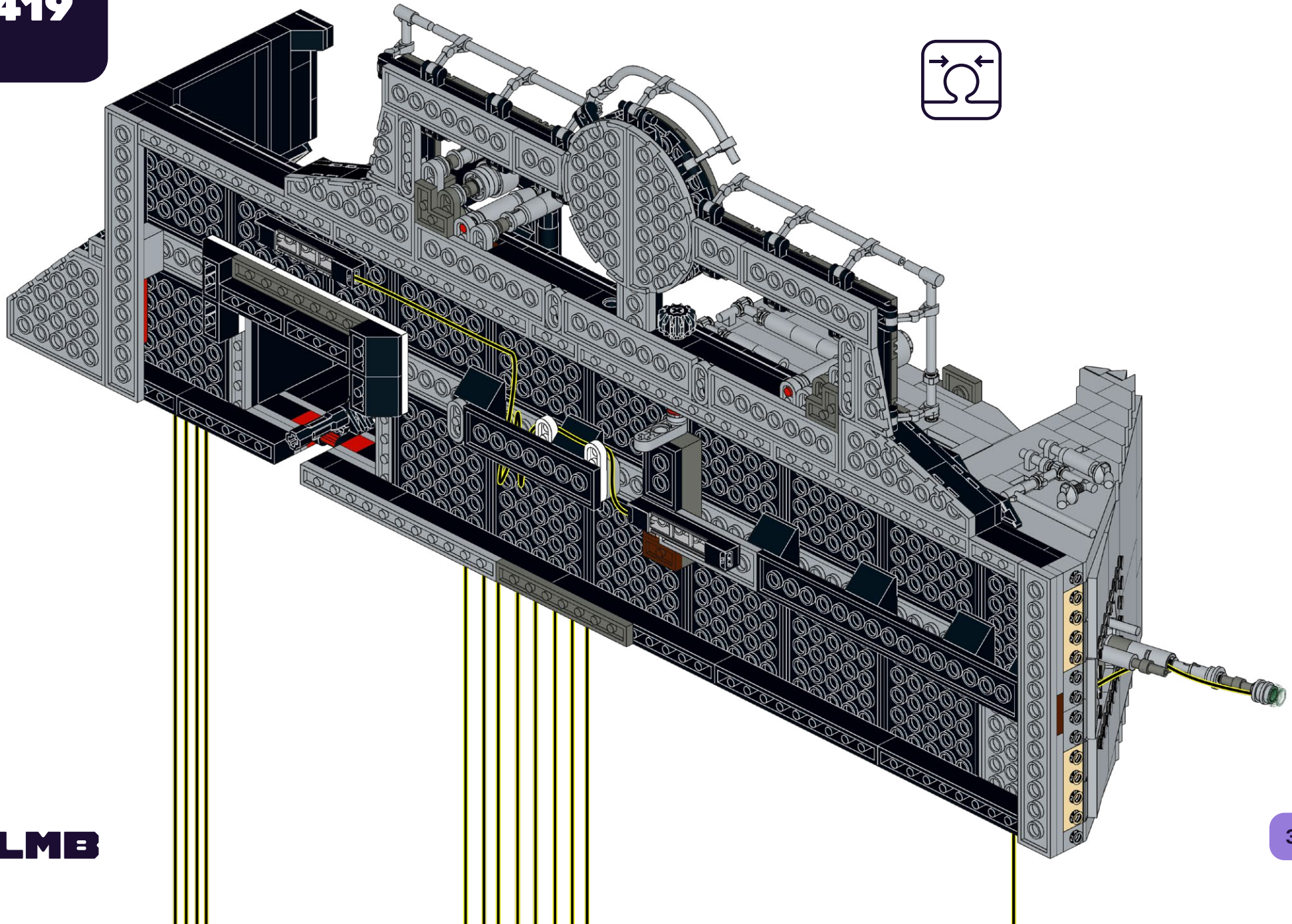

420

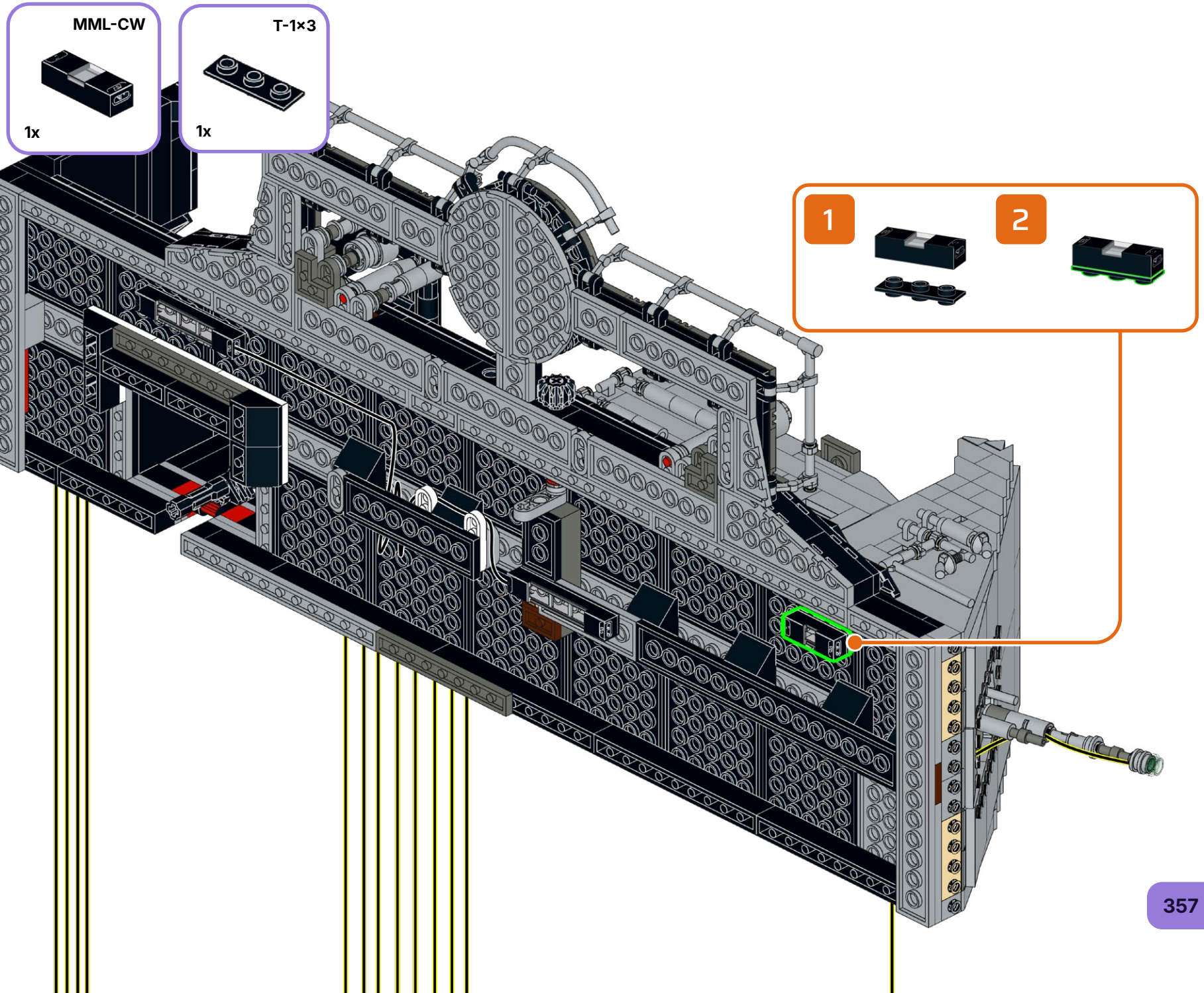

421

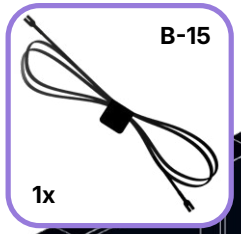

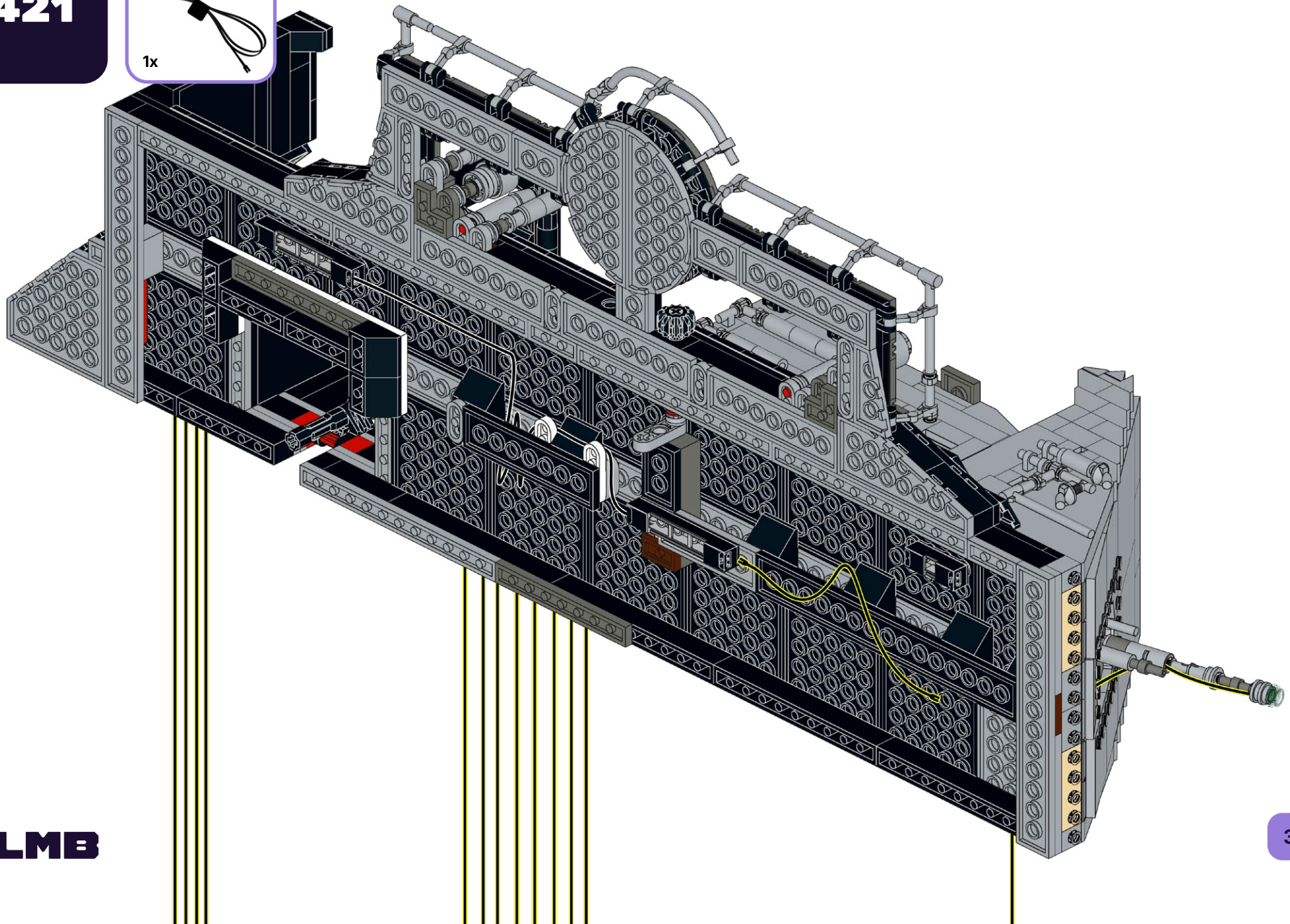

422

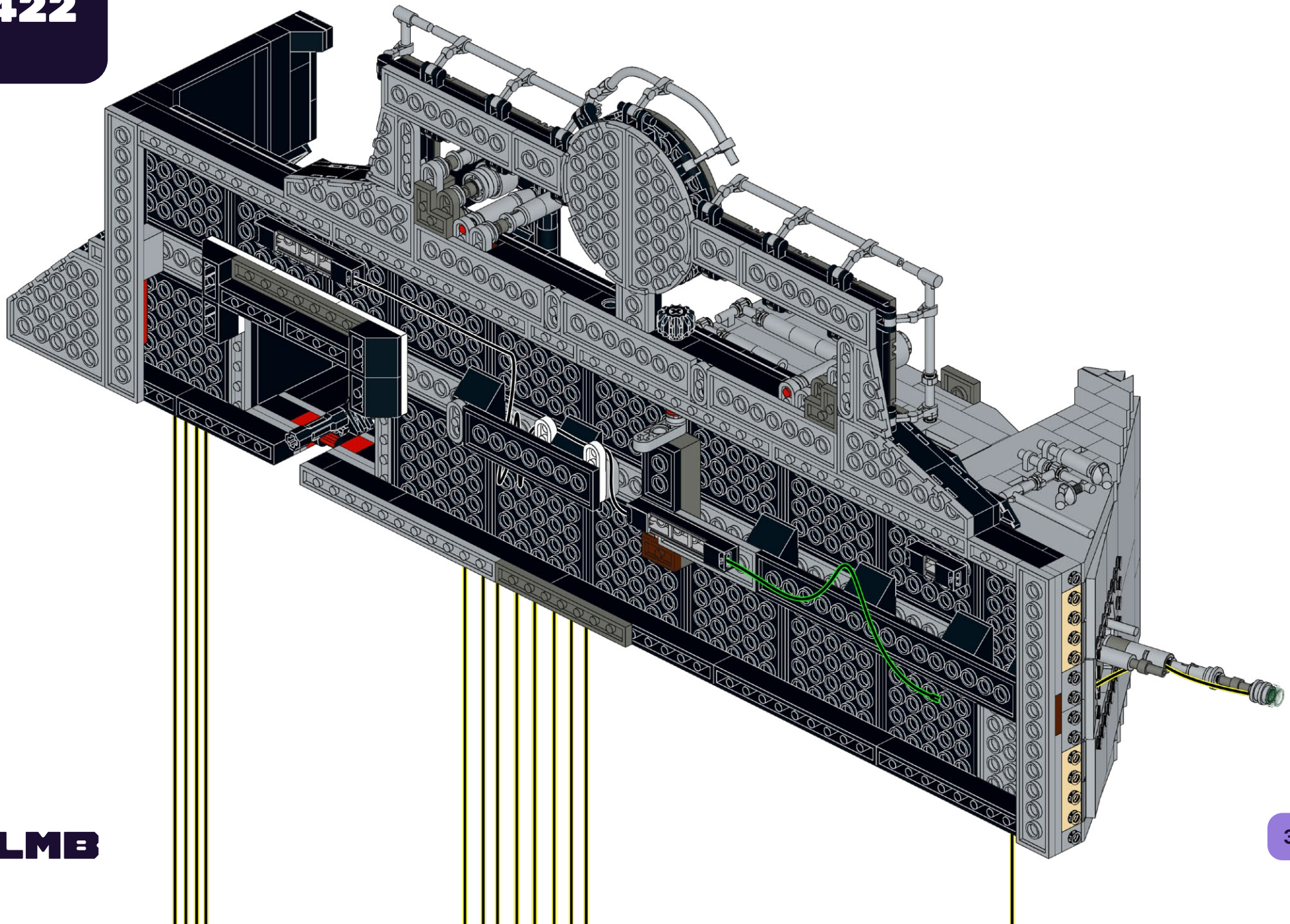

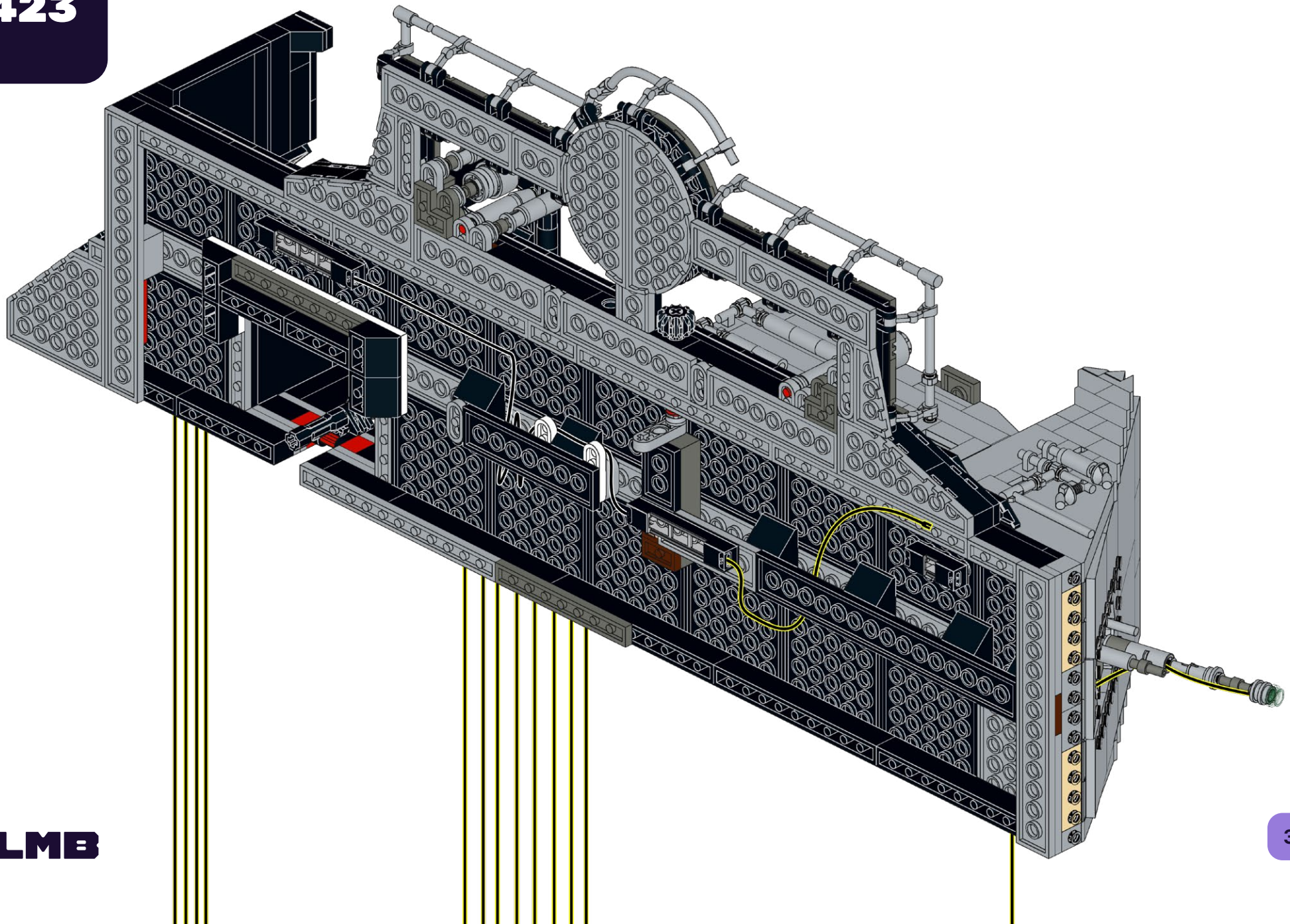

424

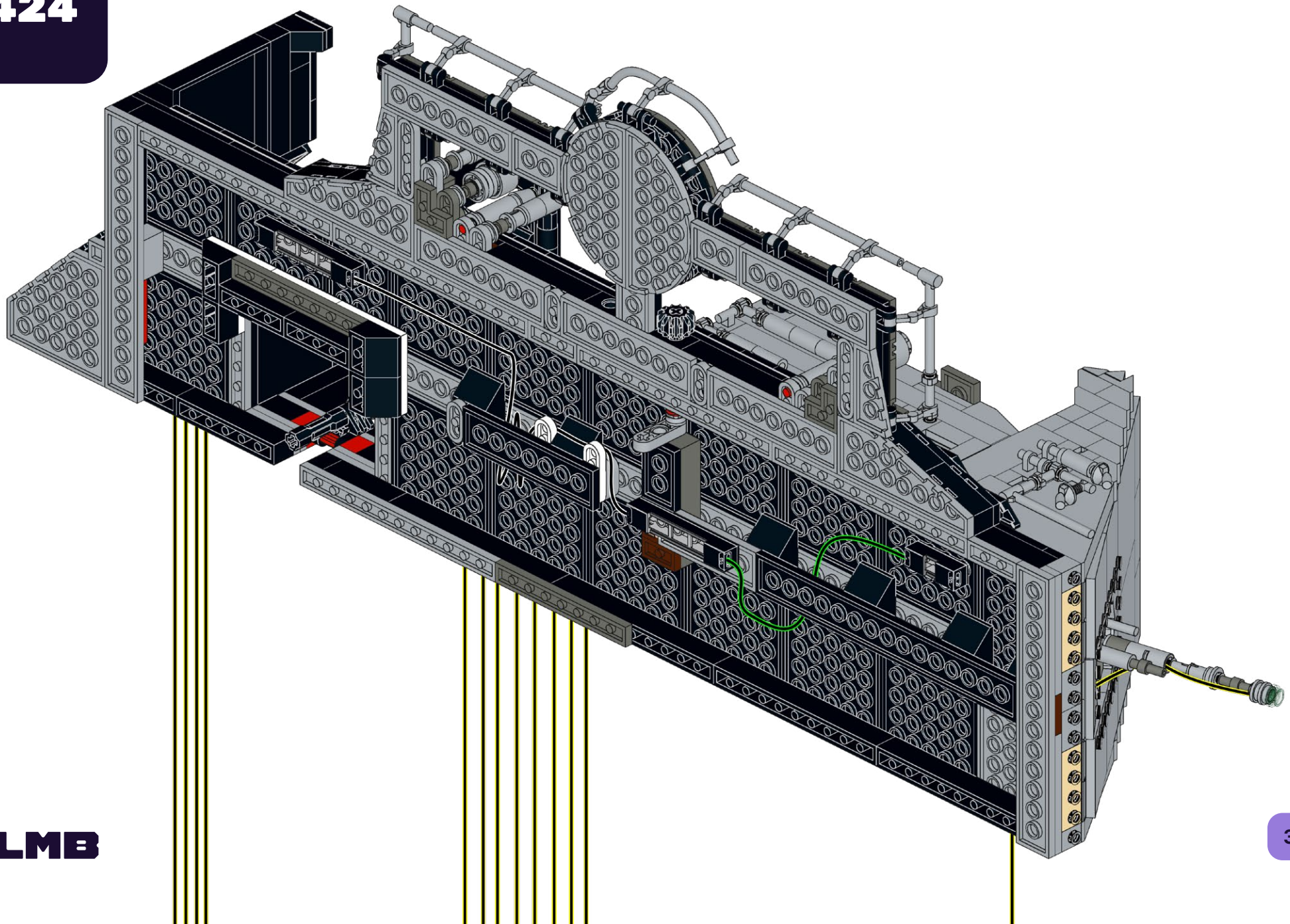

425

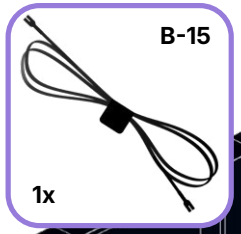

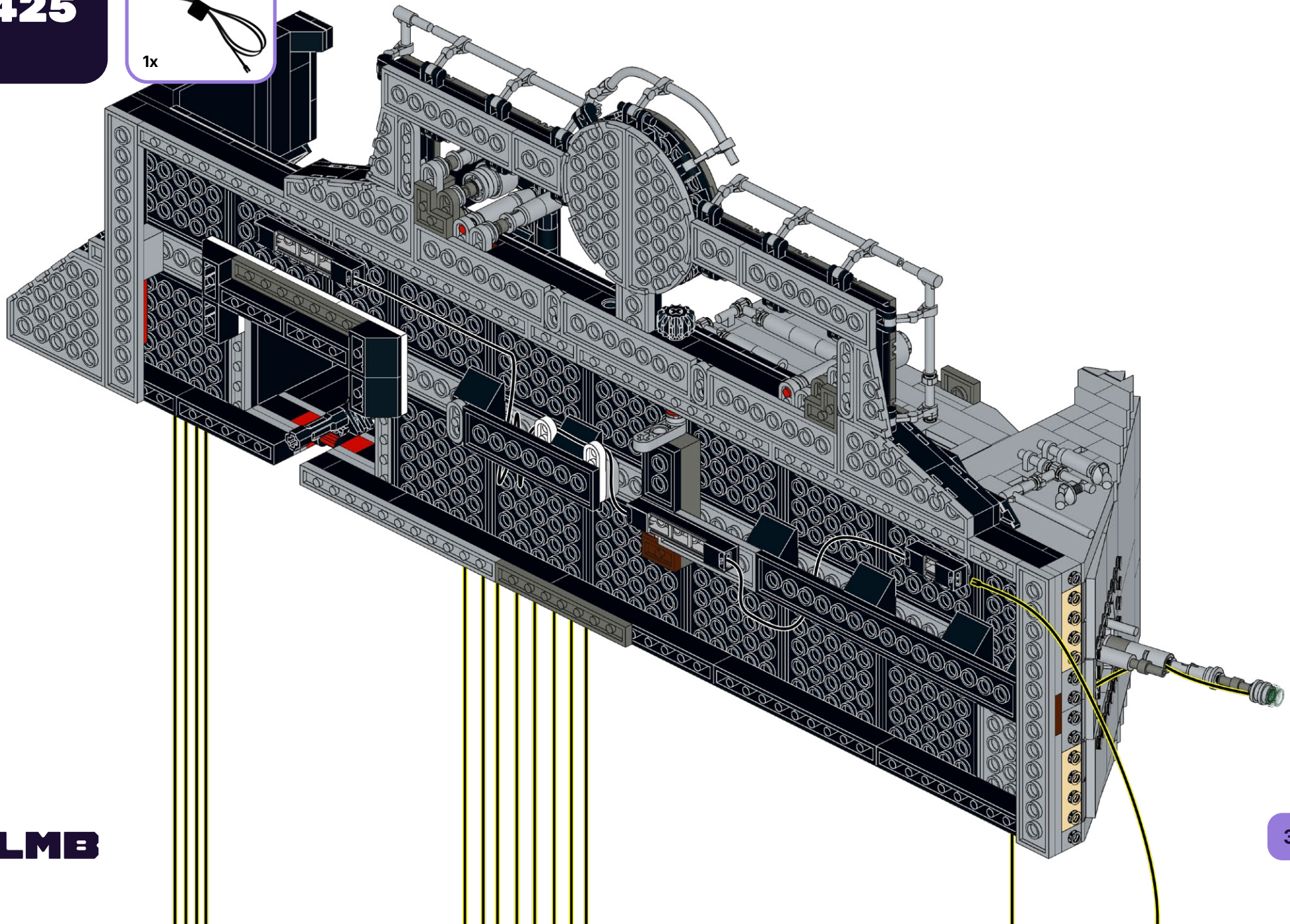

LMB

426

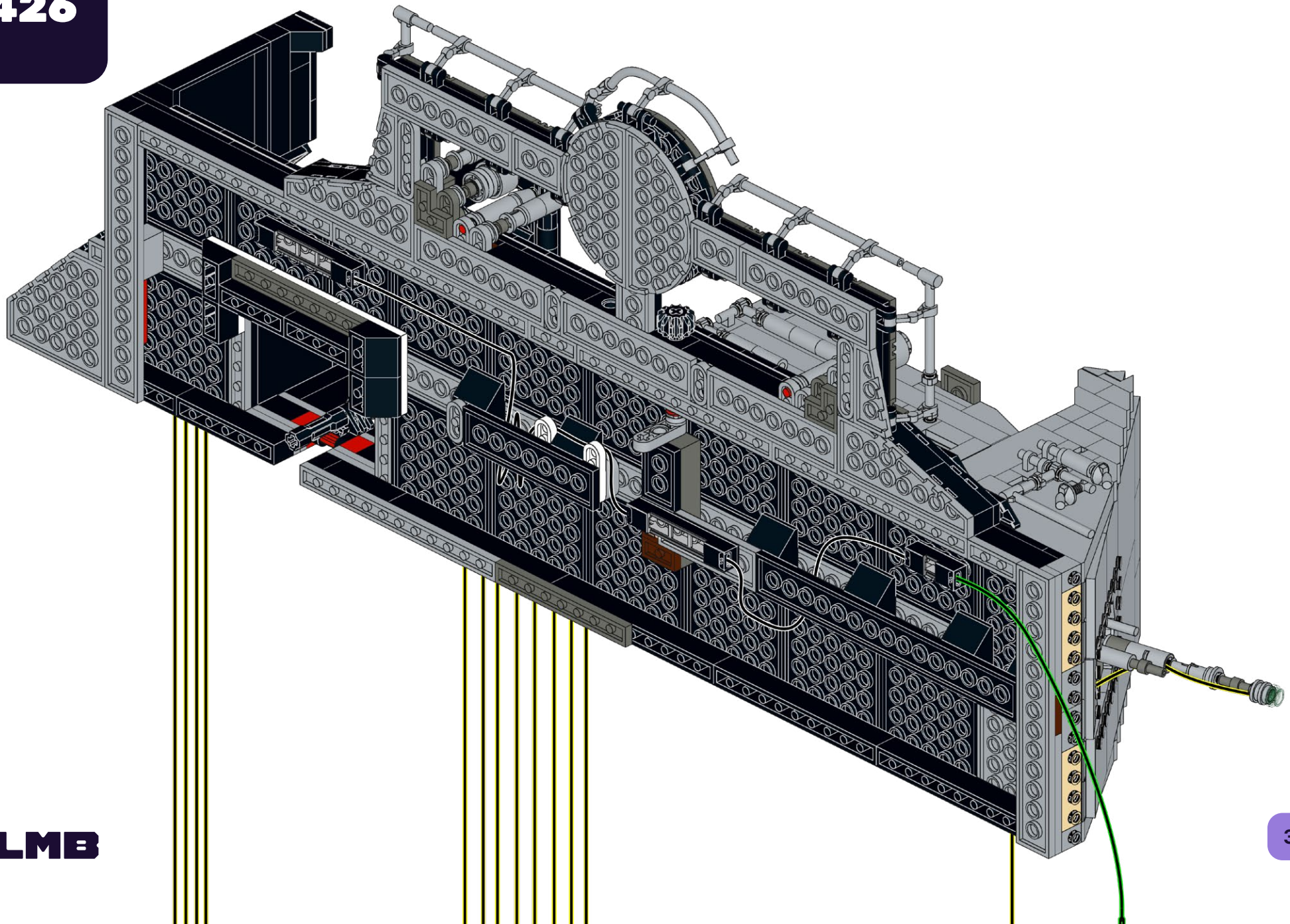

427

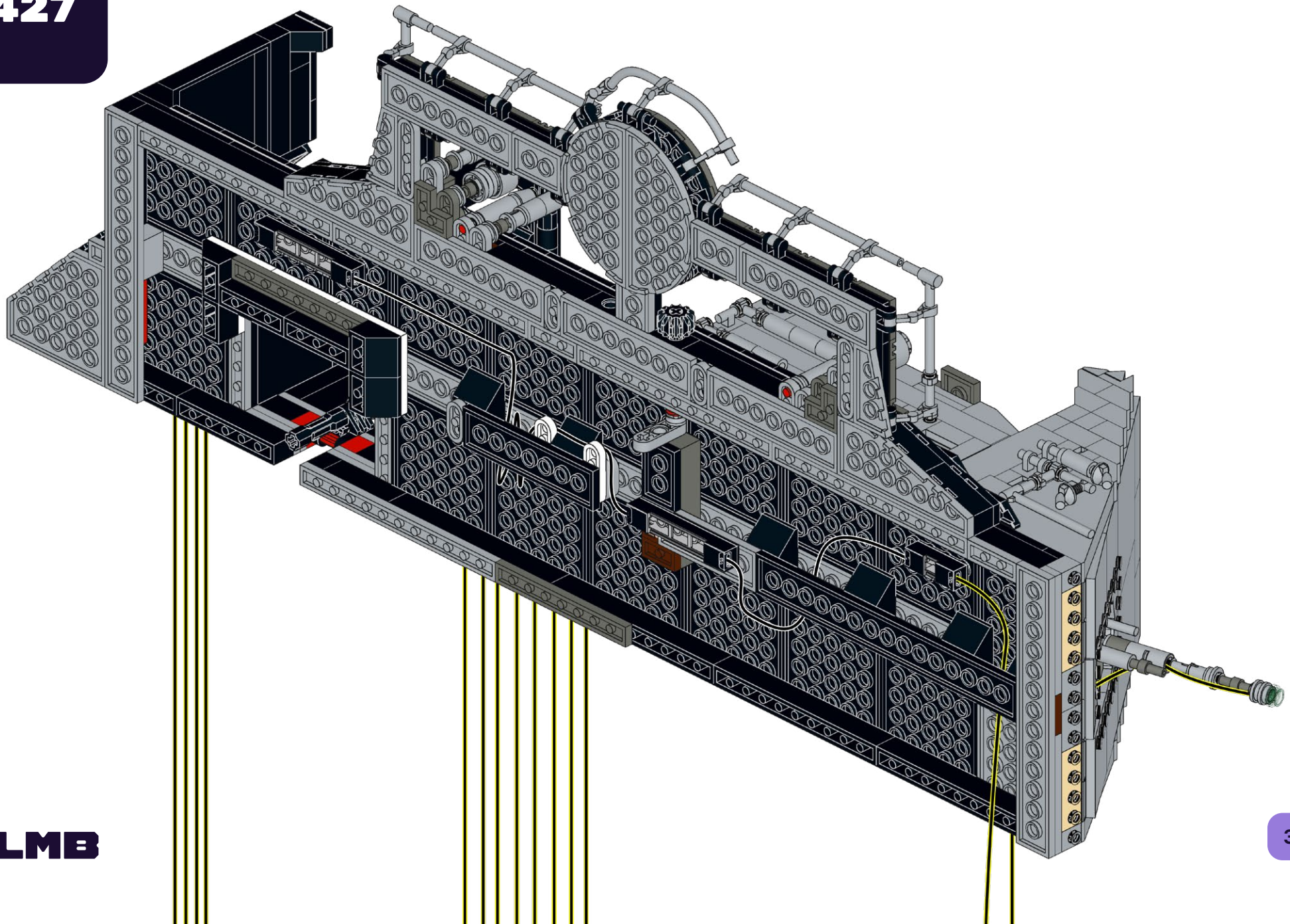

428

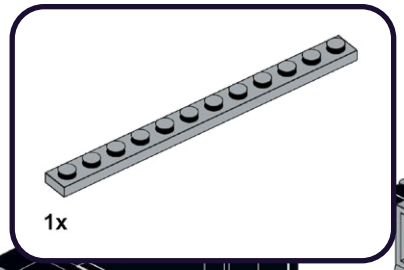

429

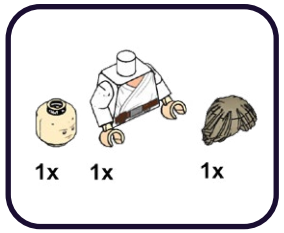

1

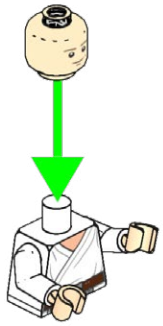

2

430

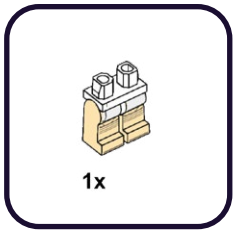

1

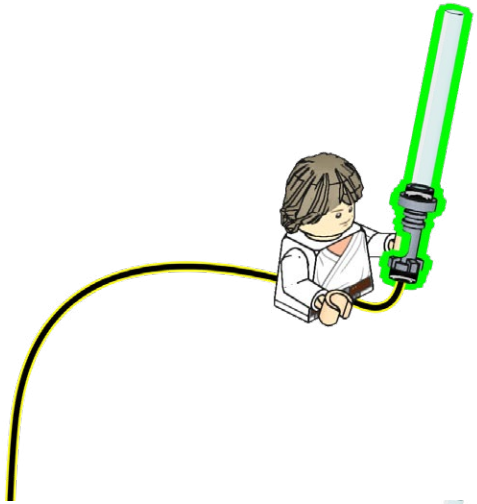

2

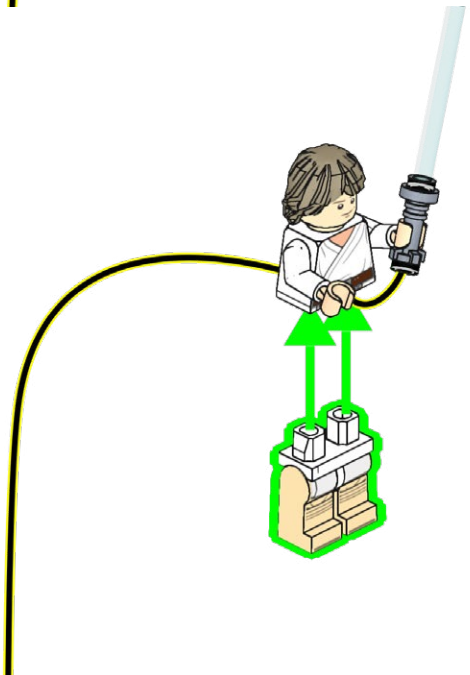

431

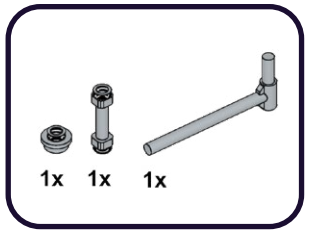

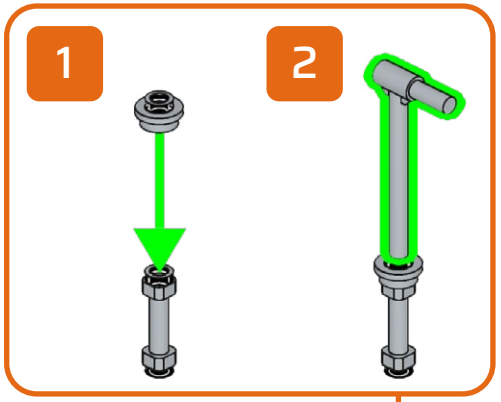

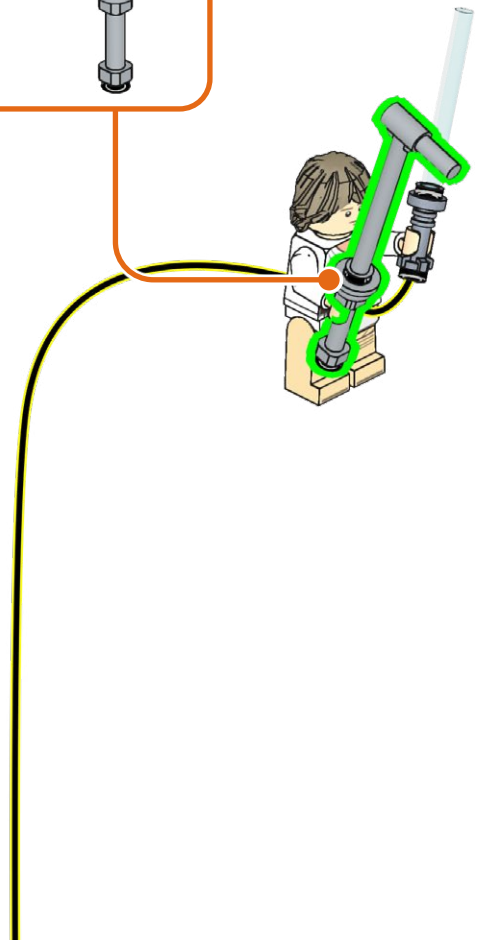

432

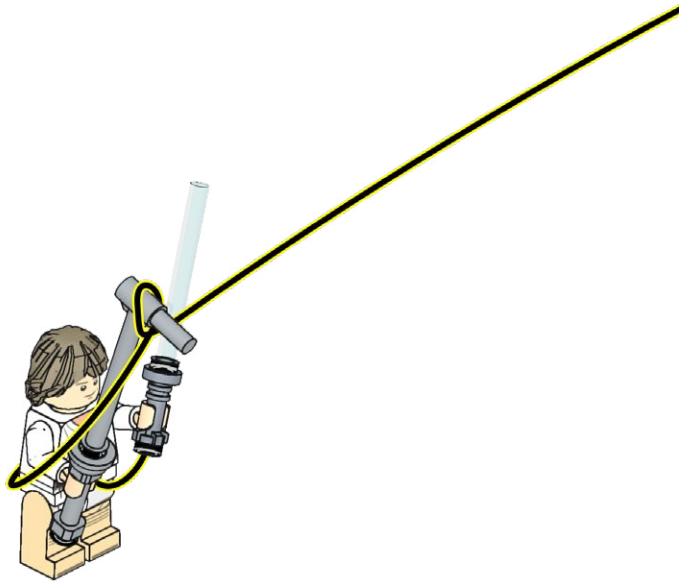

433

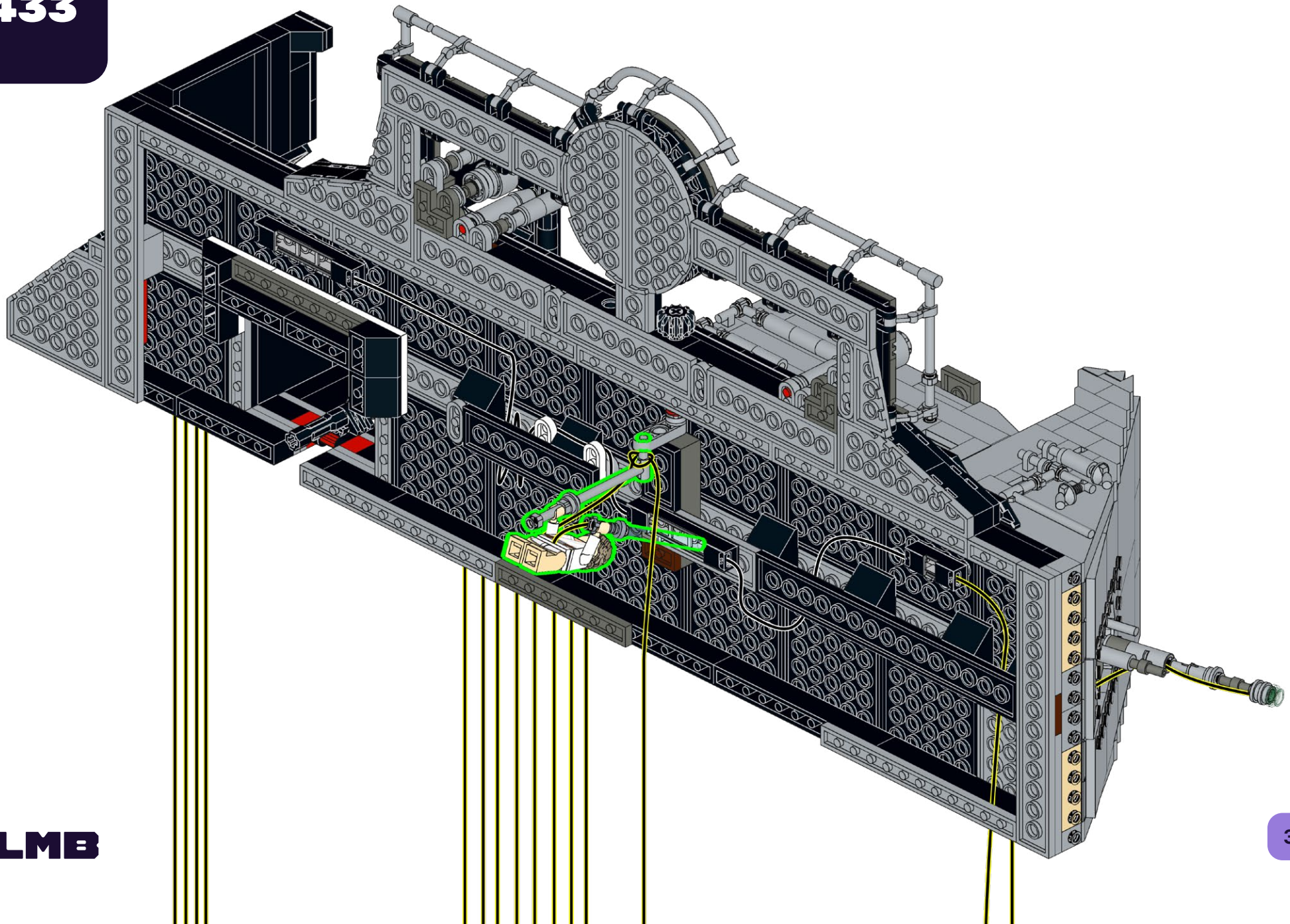

434

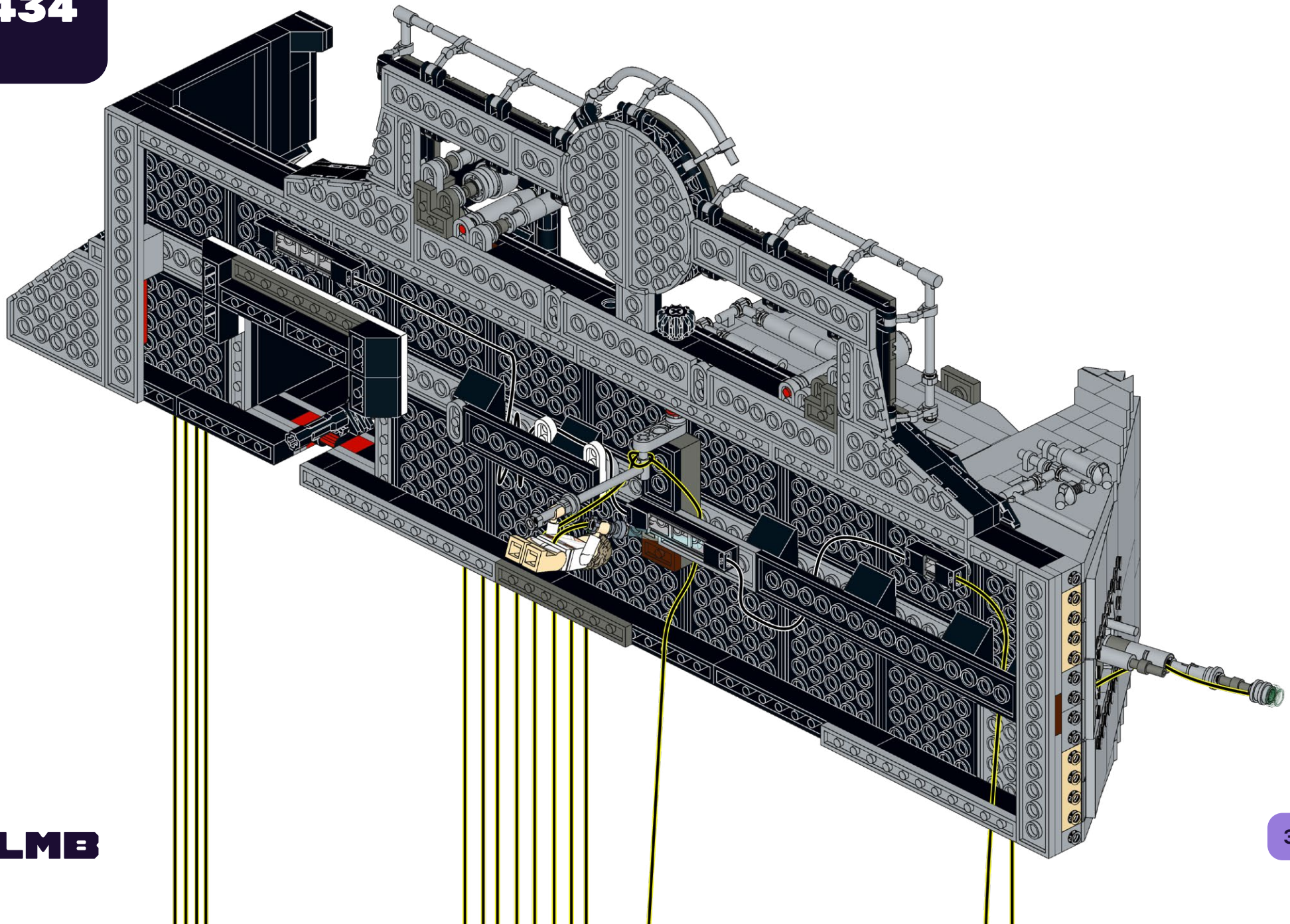

435

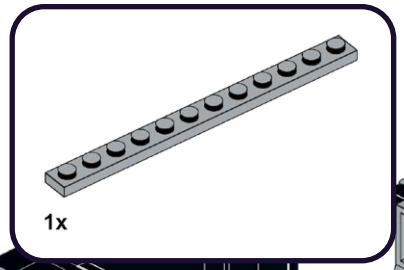

436

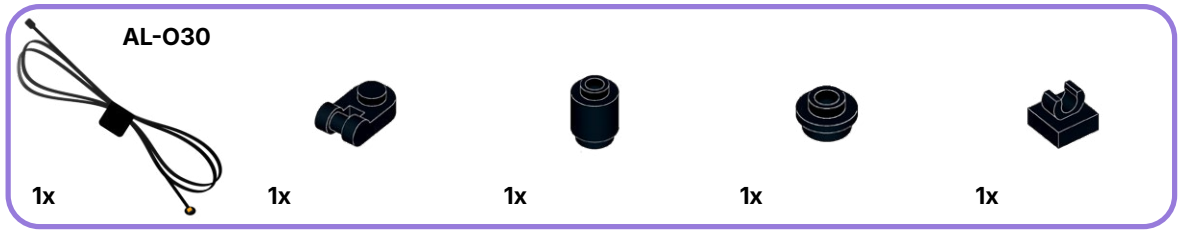

1

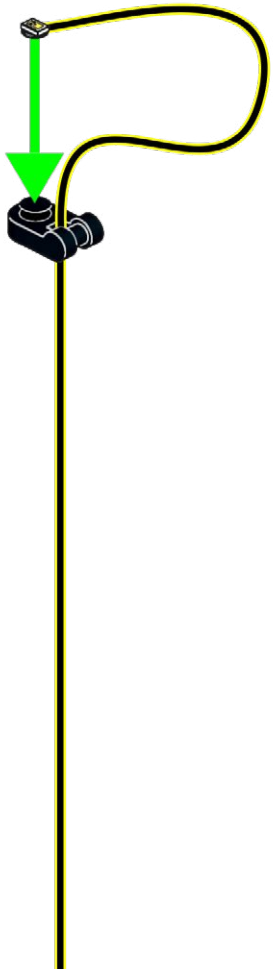

2

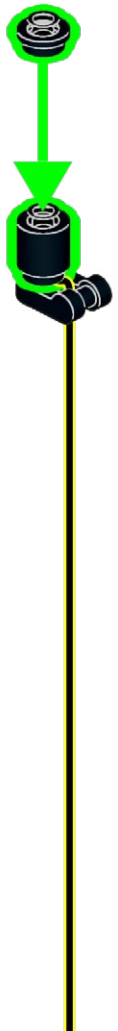

3

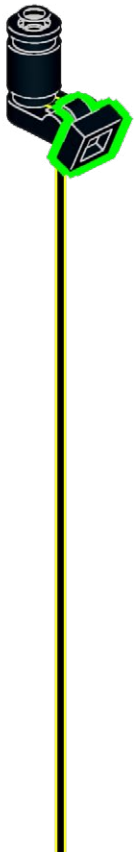

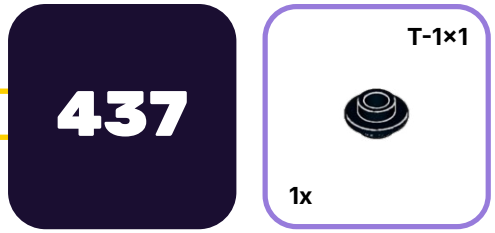
437
T-1×1
1x

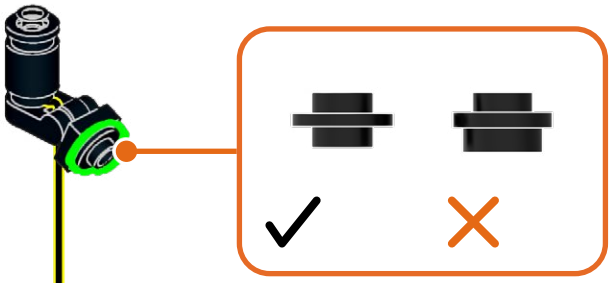

438

439

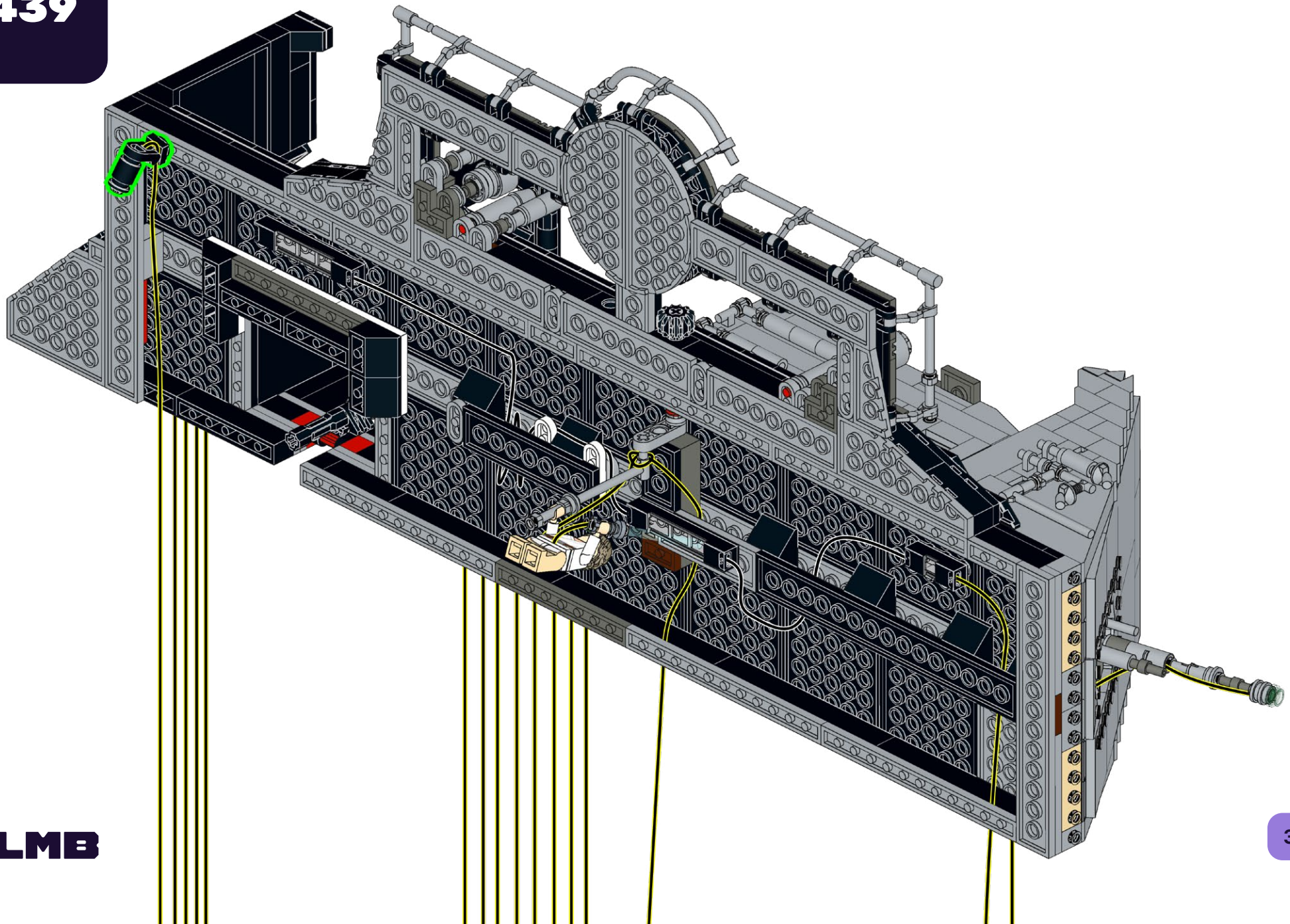

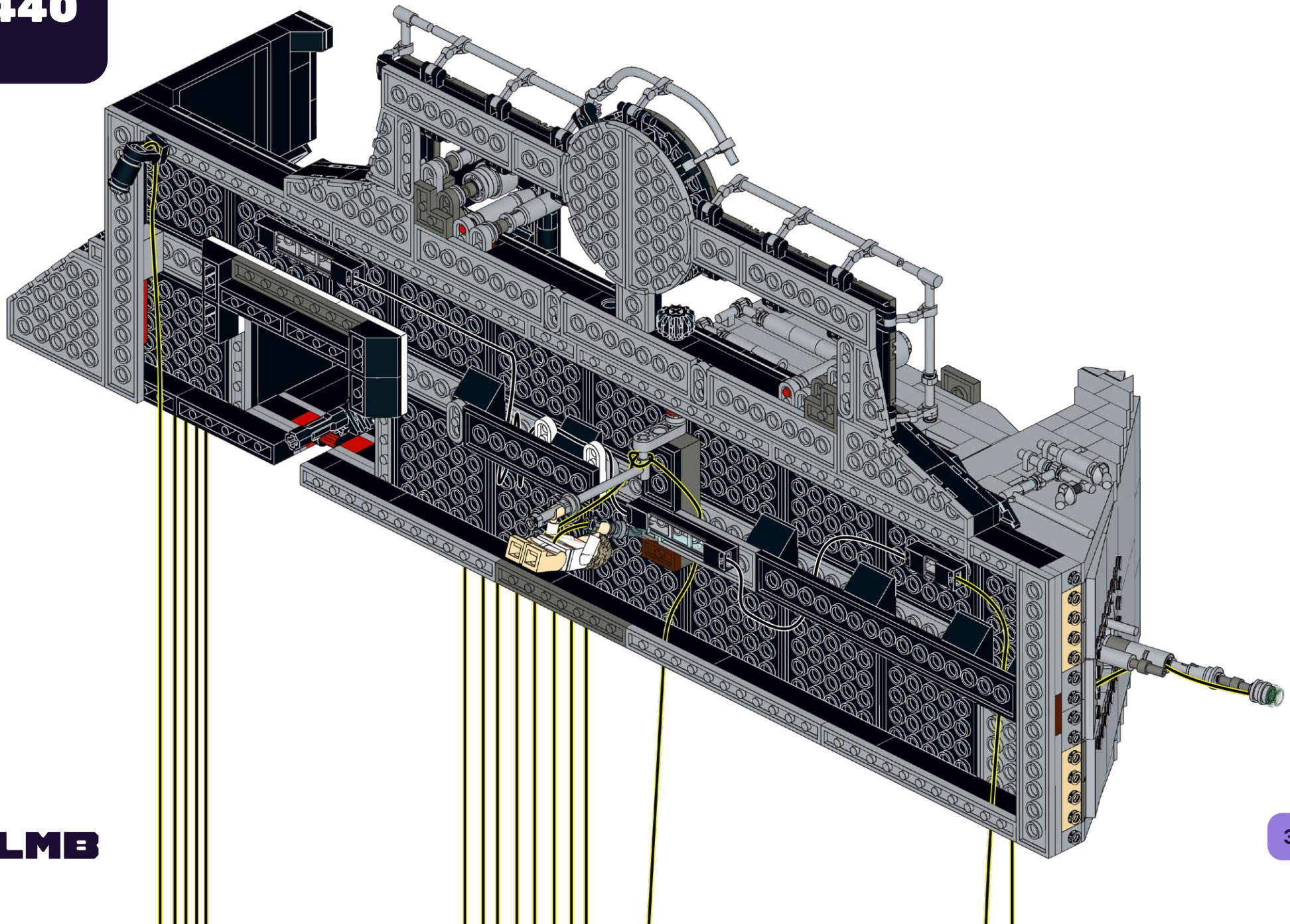

441

442

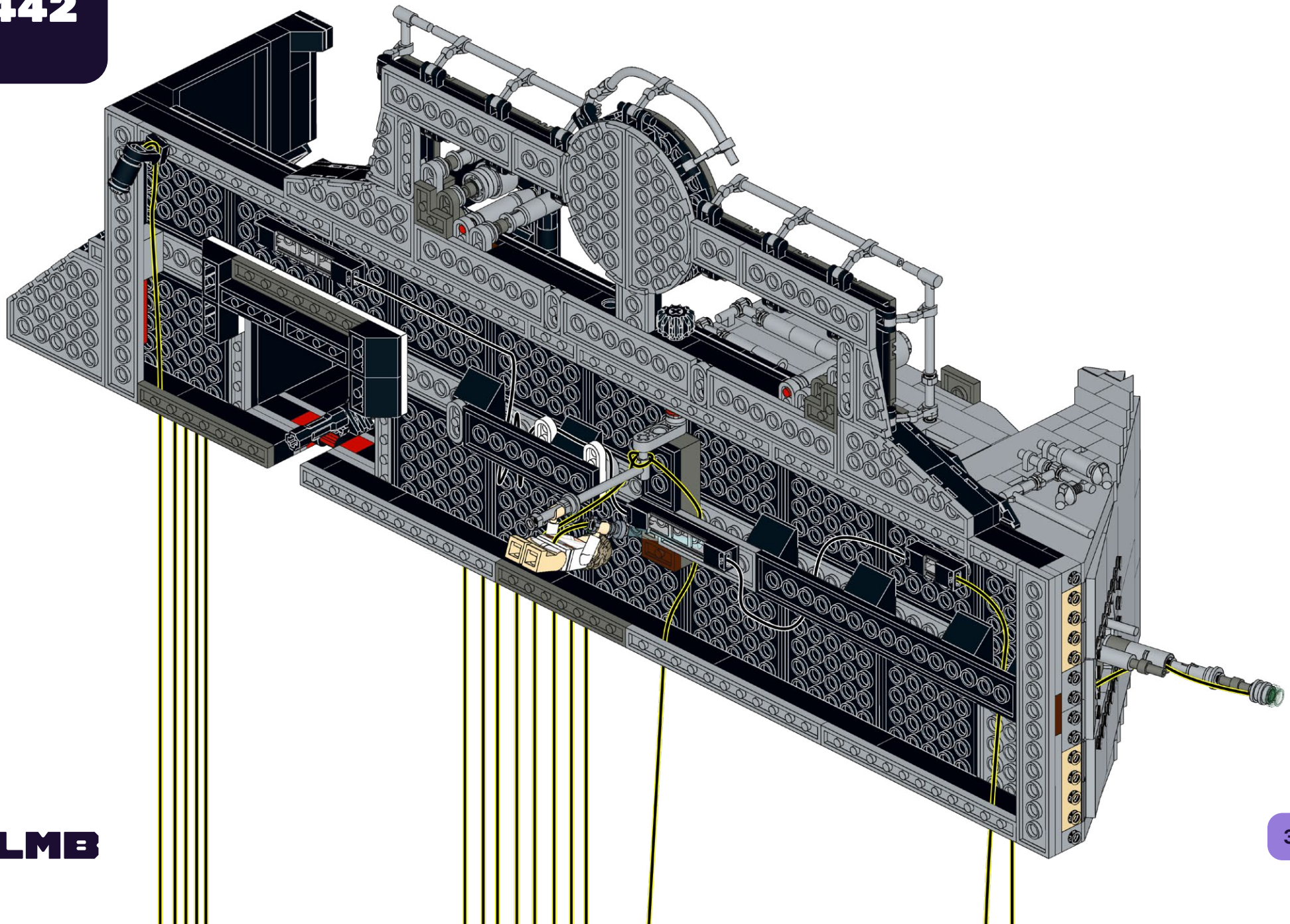

443

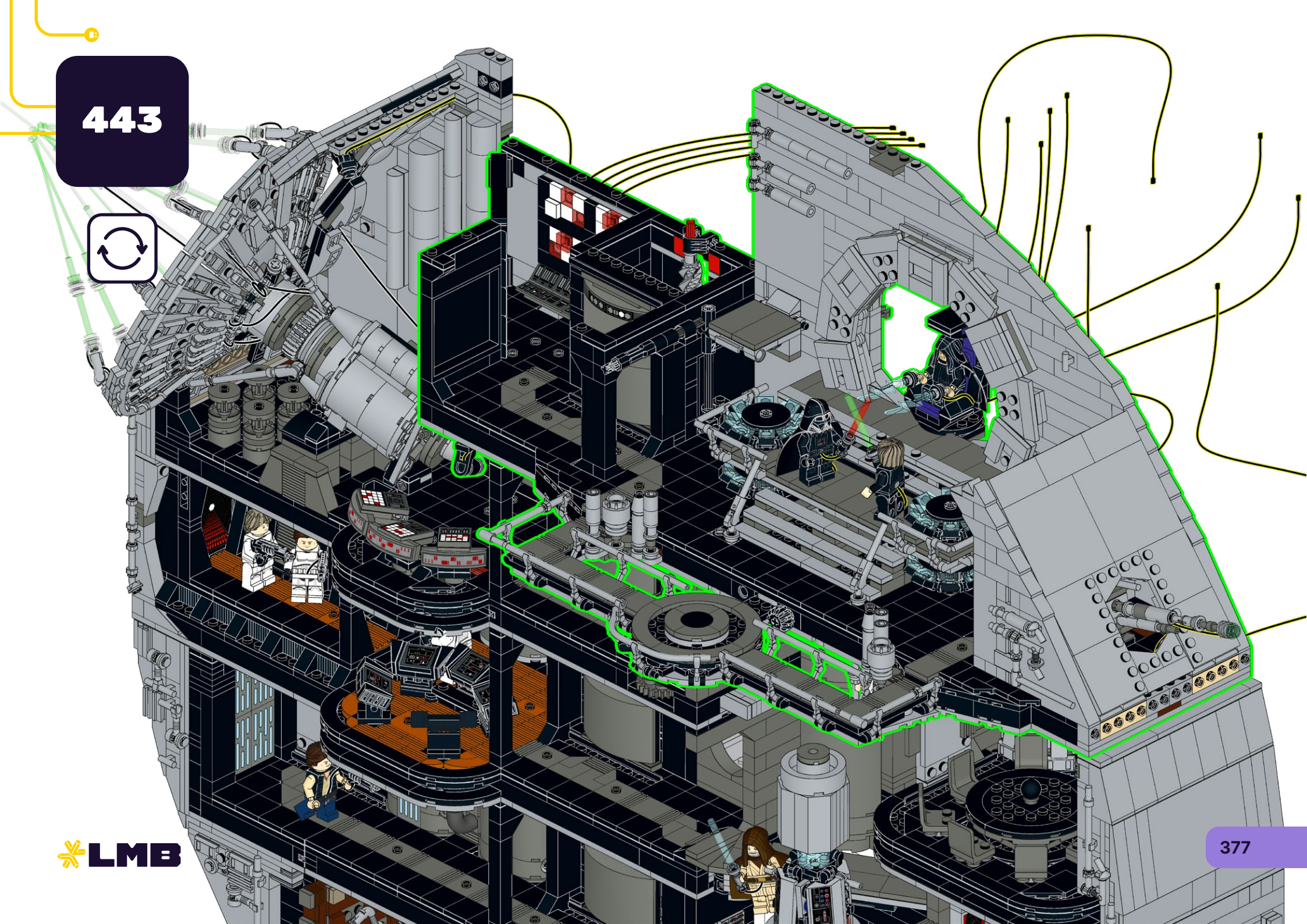

LMB

444

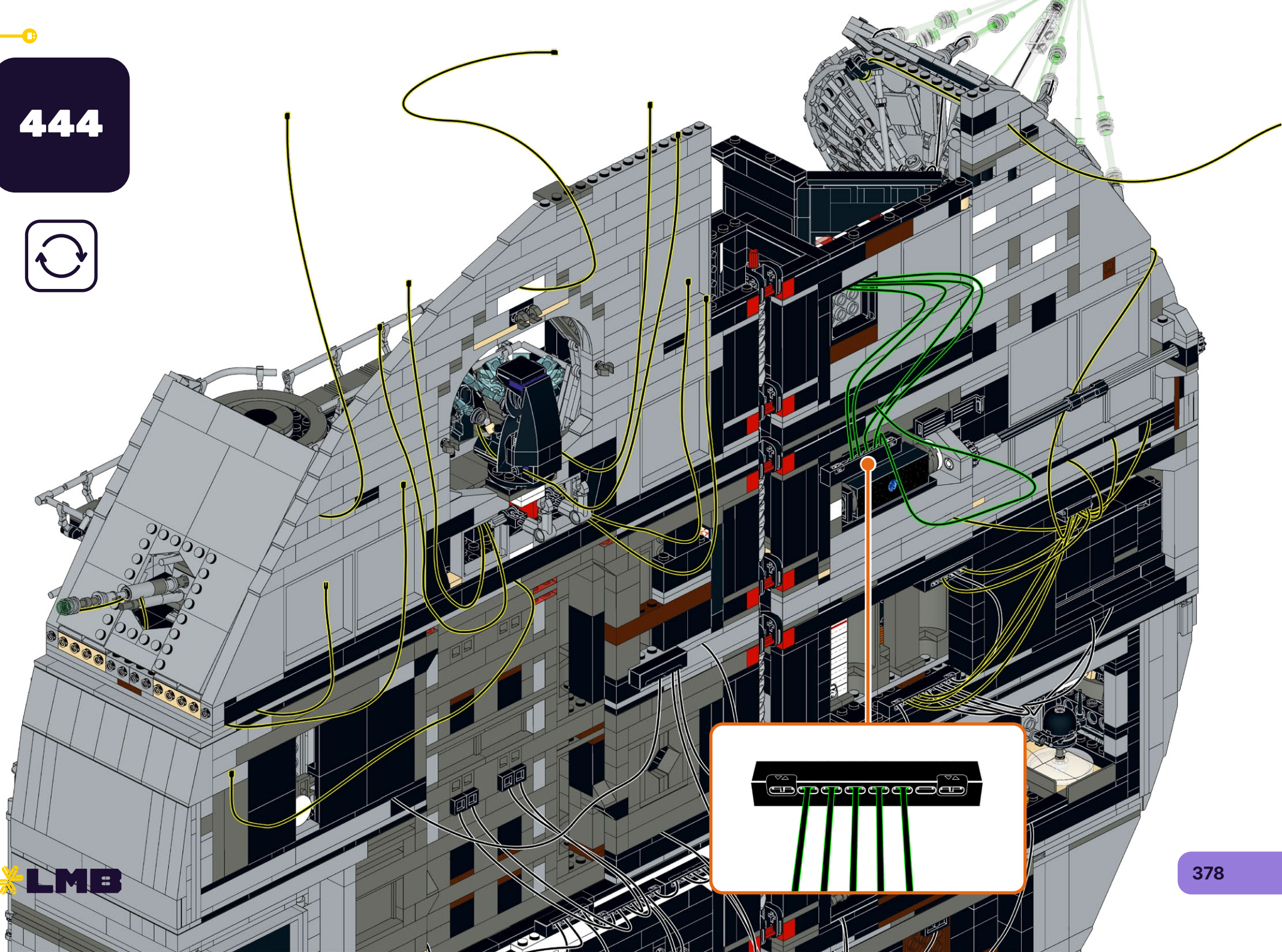

445

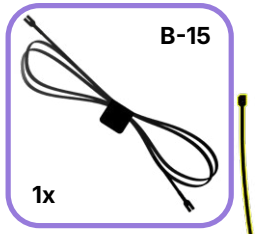

446

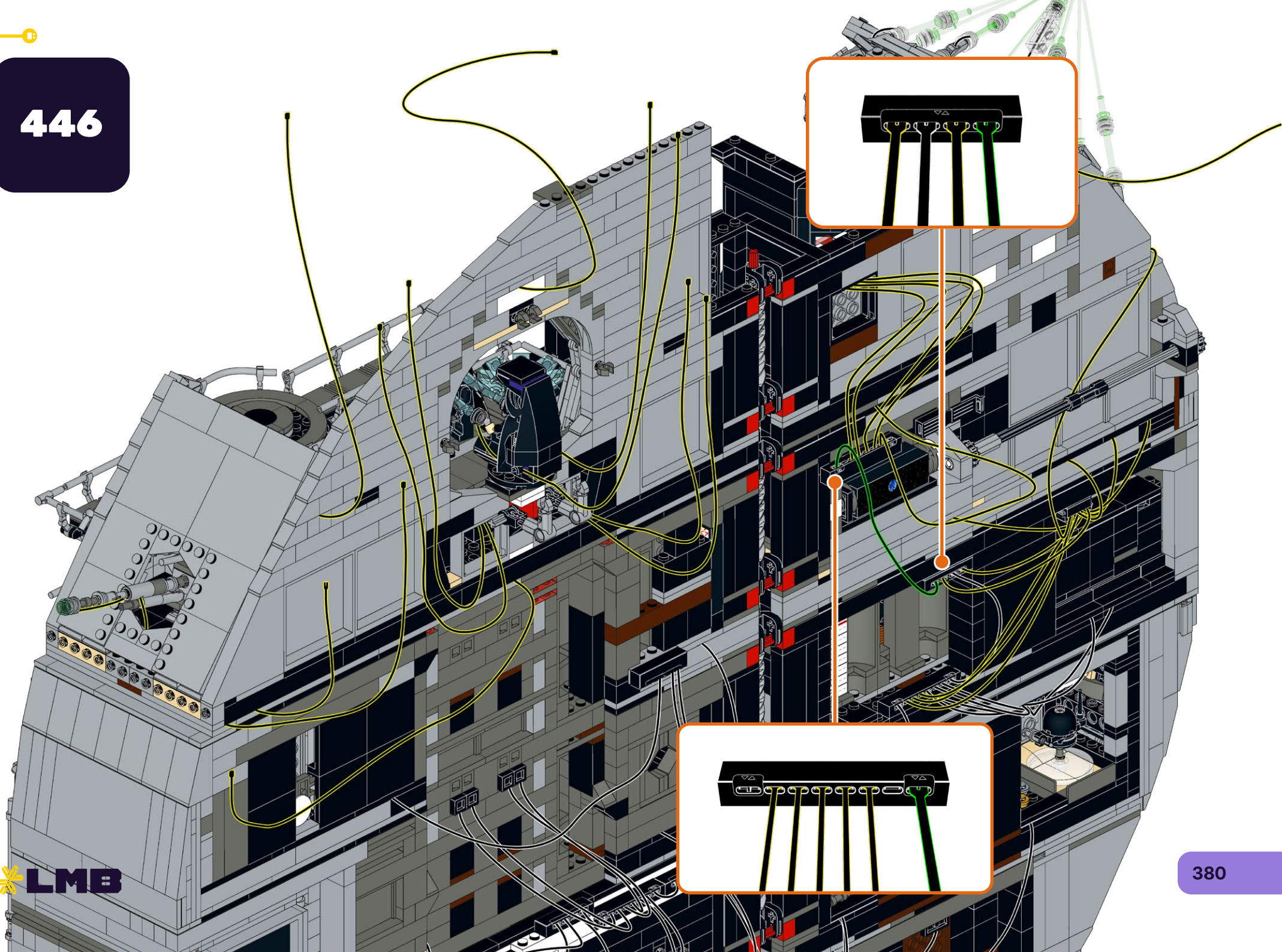

LMB

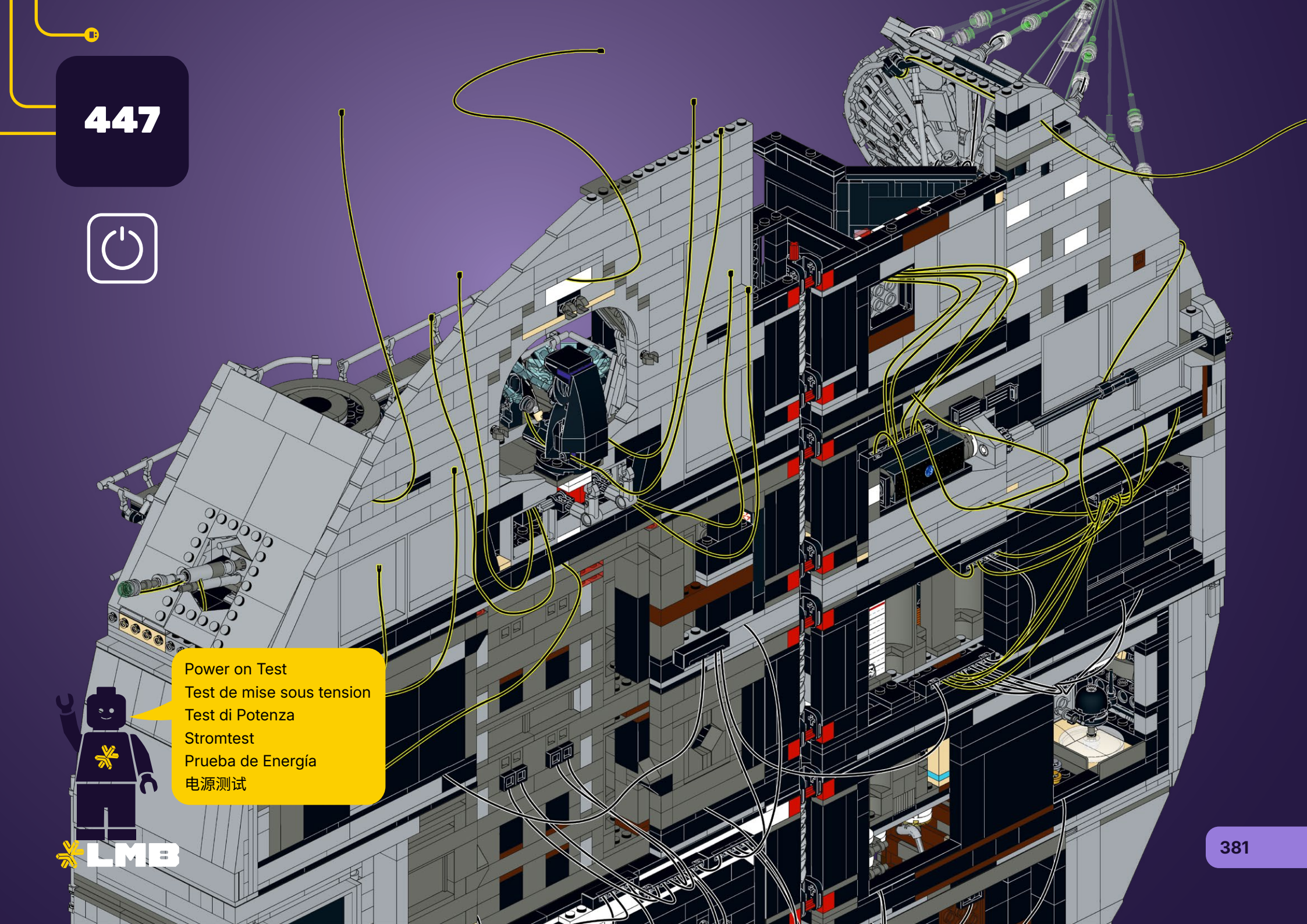
447
Power on Test
Test de mise sous tension
Test di Potenza
Stromtest
Prueba de Energía
电源测试
LMB

448

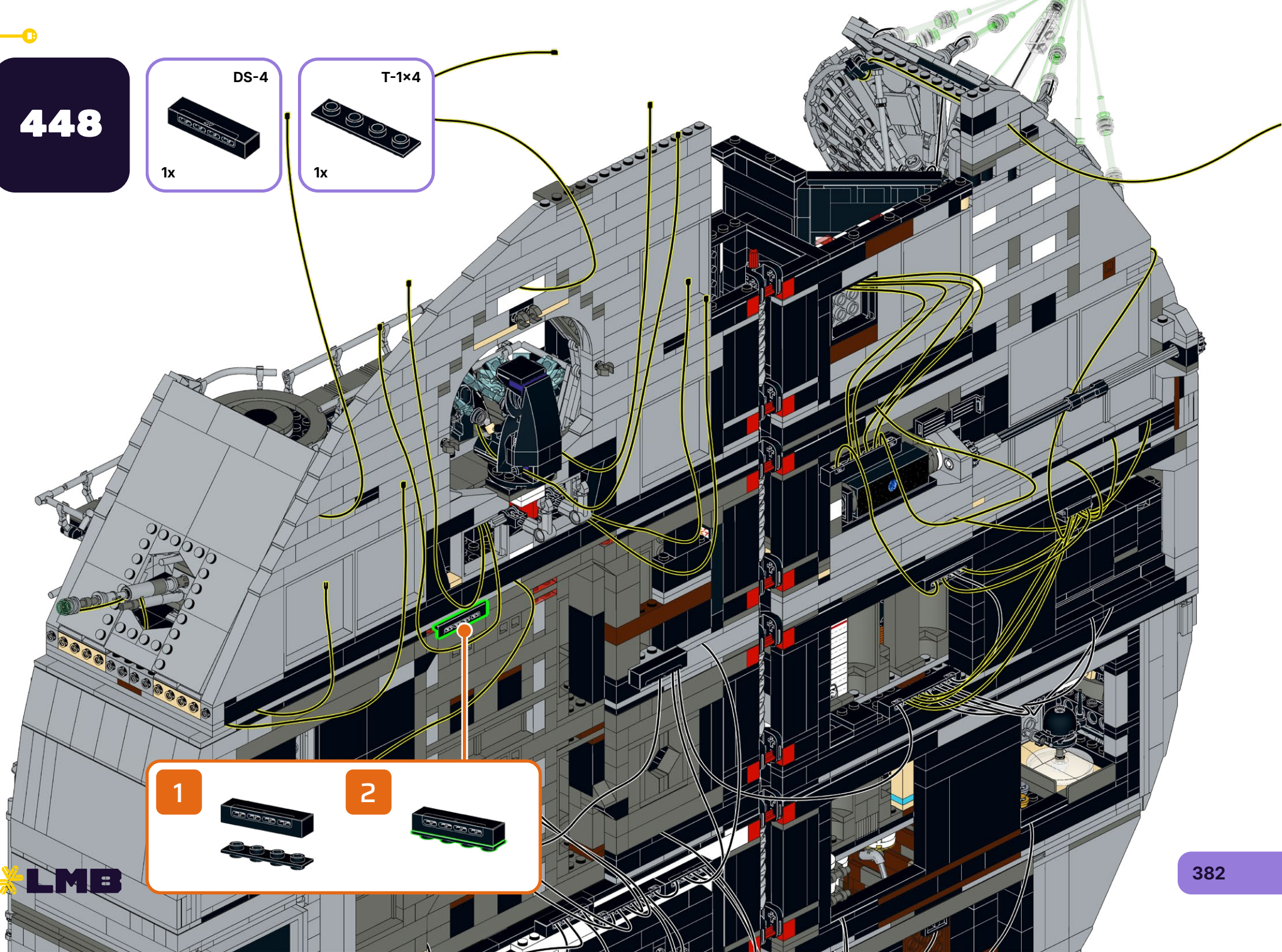

449

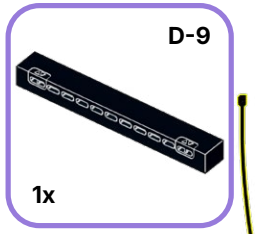

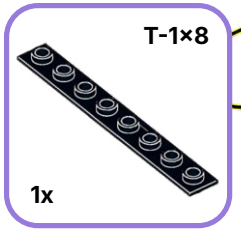

450

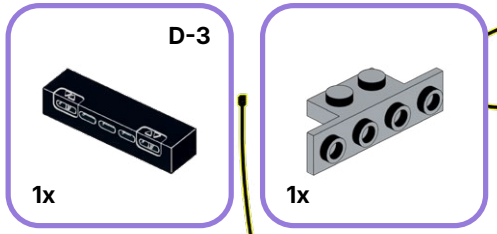

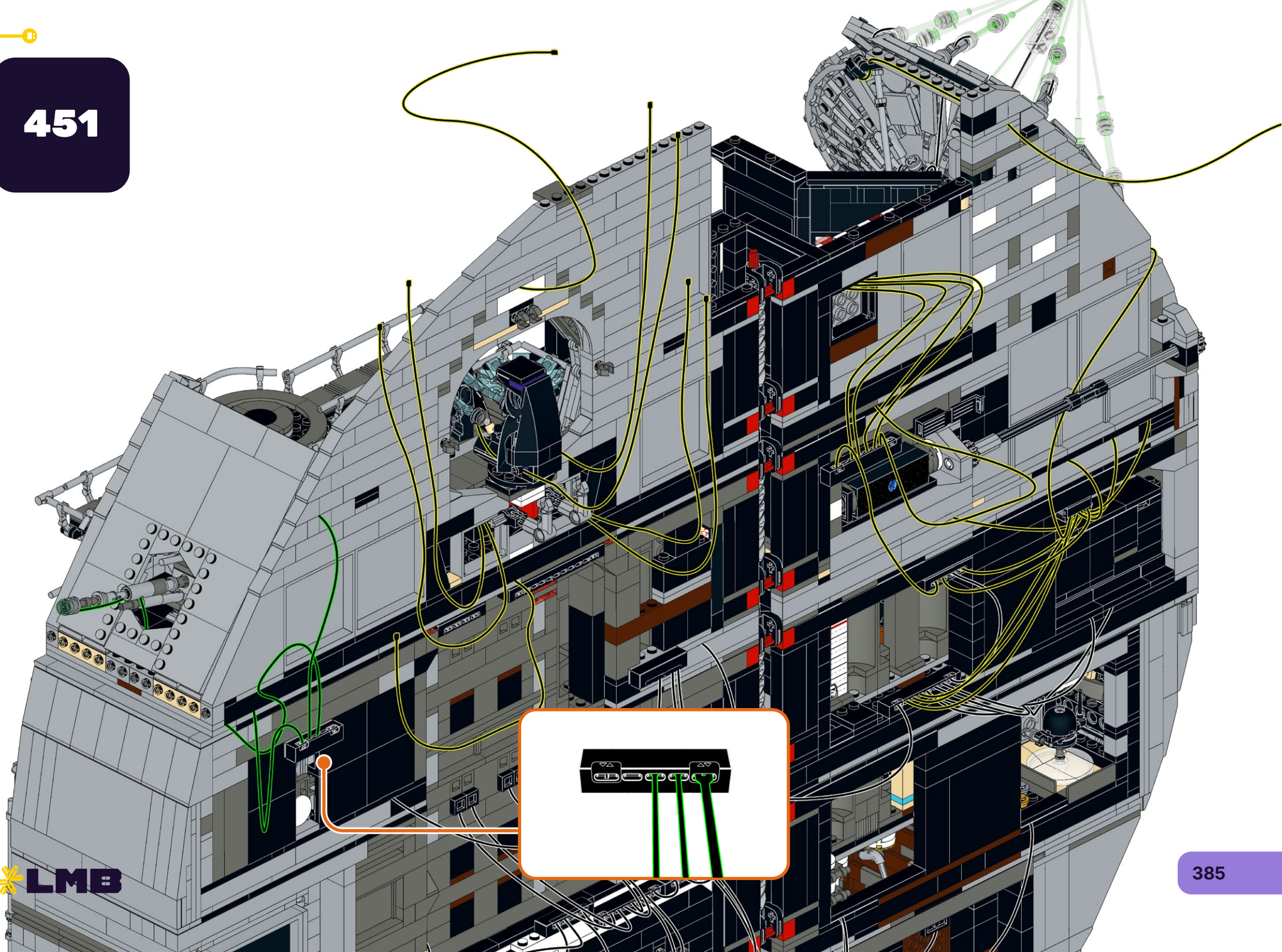

452

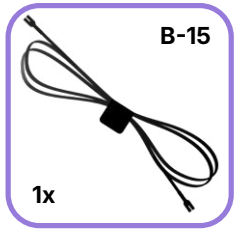

453

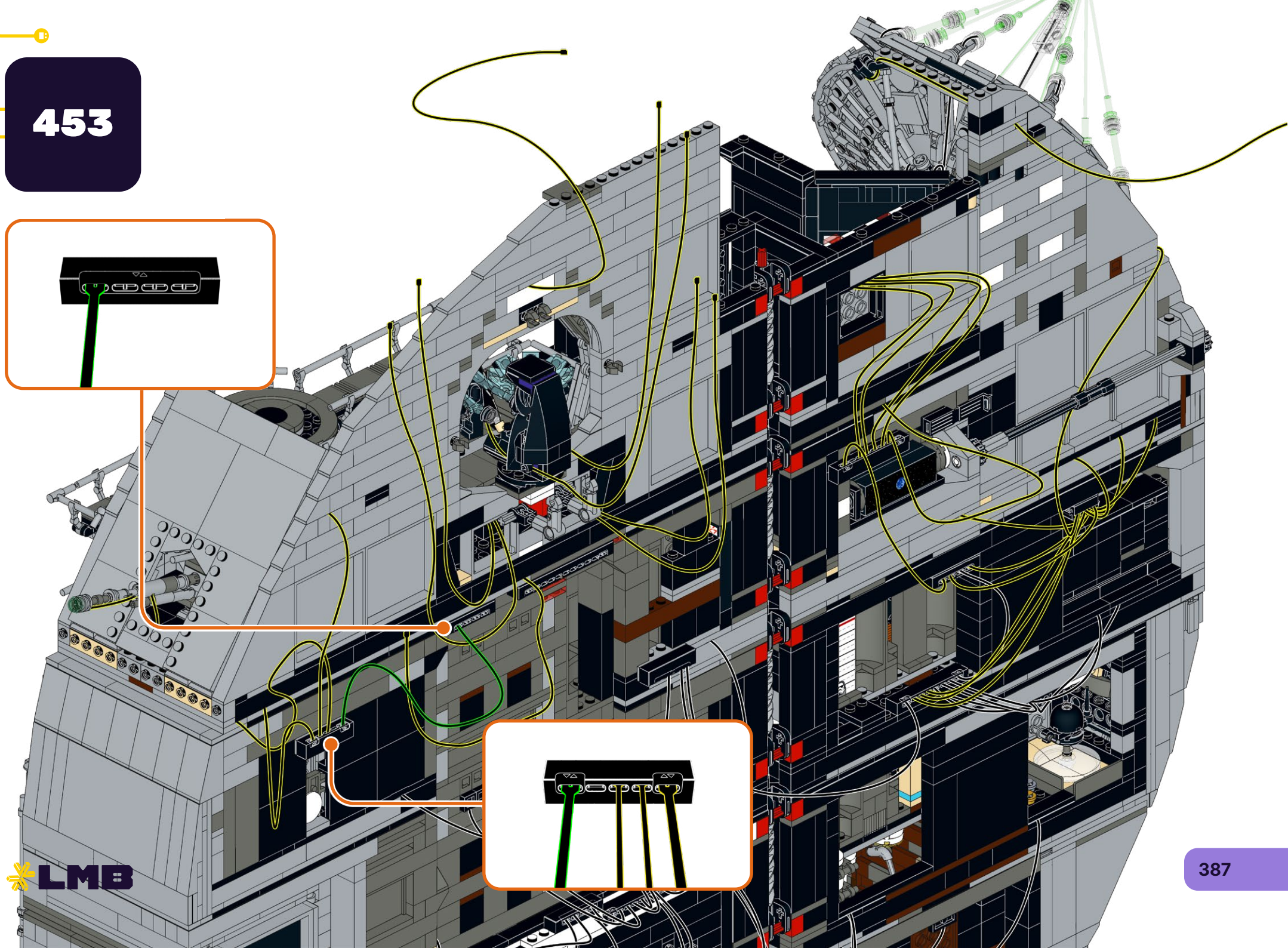

LMB

454

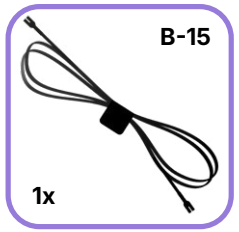

455

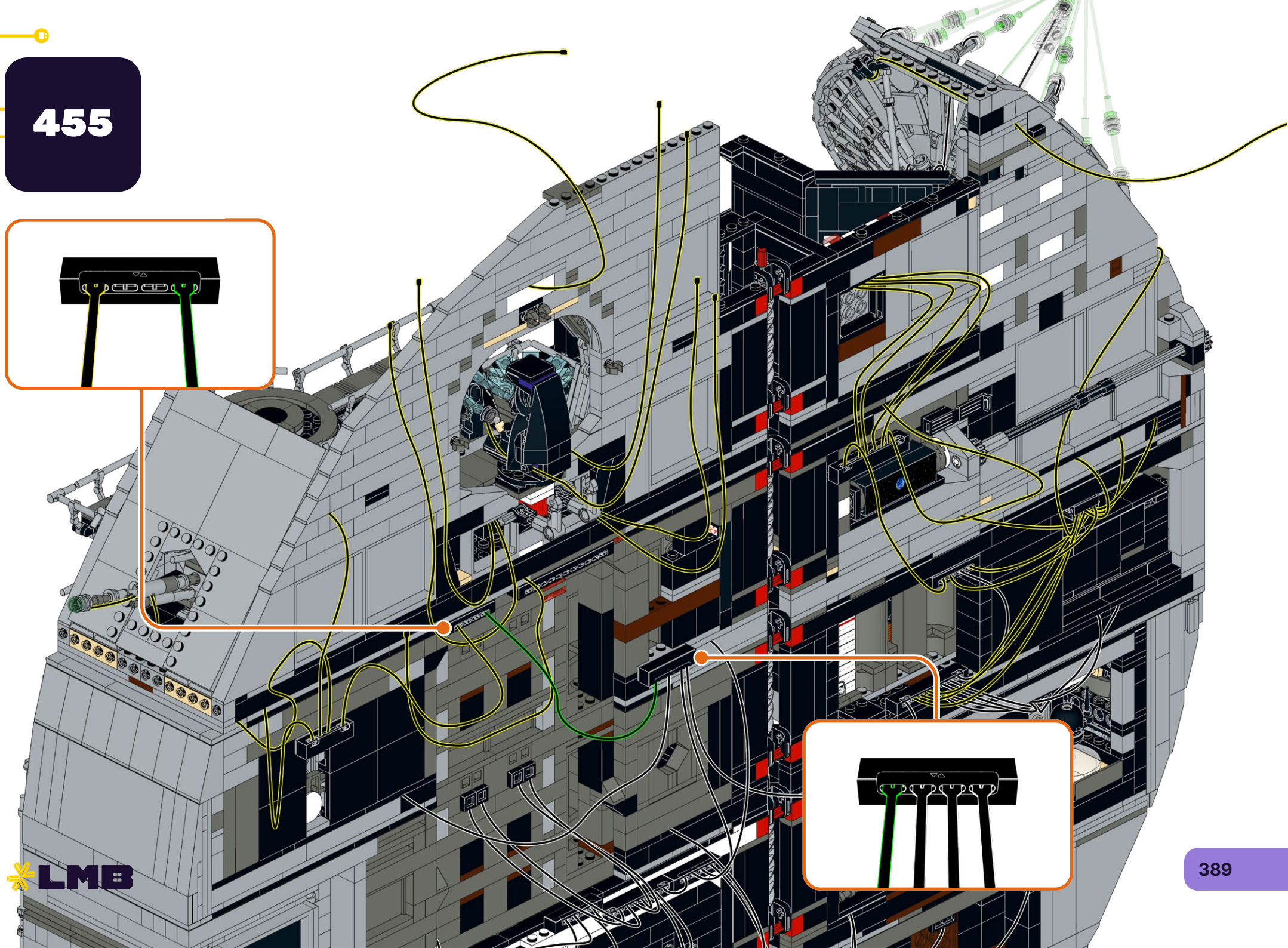

456

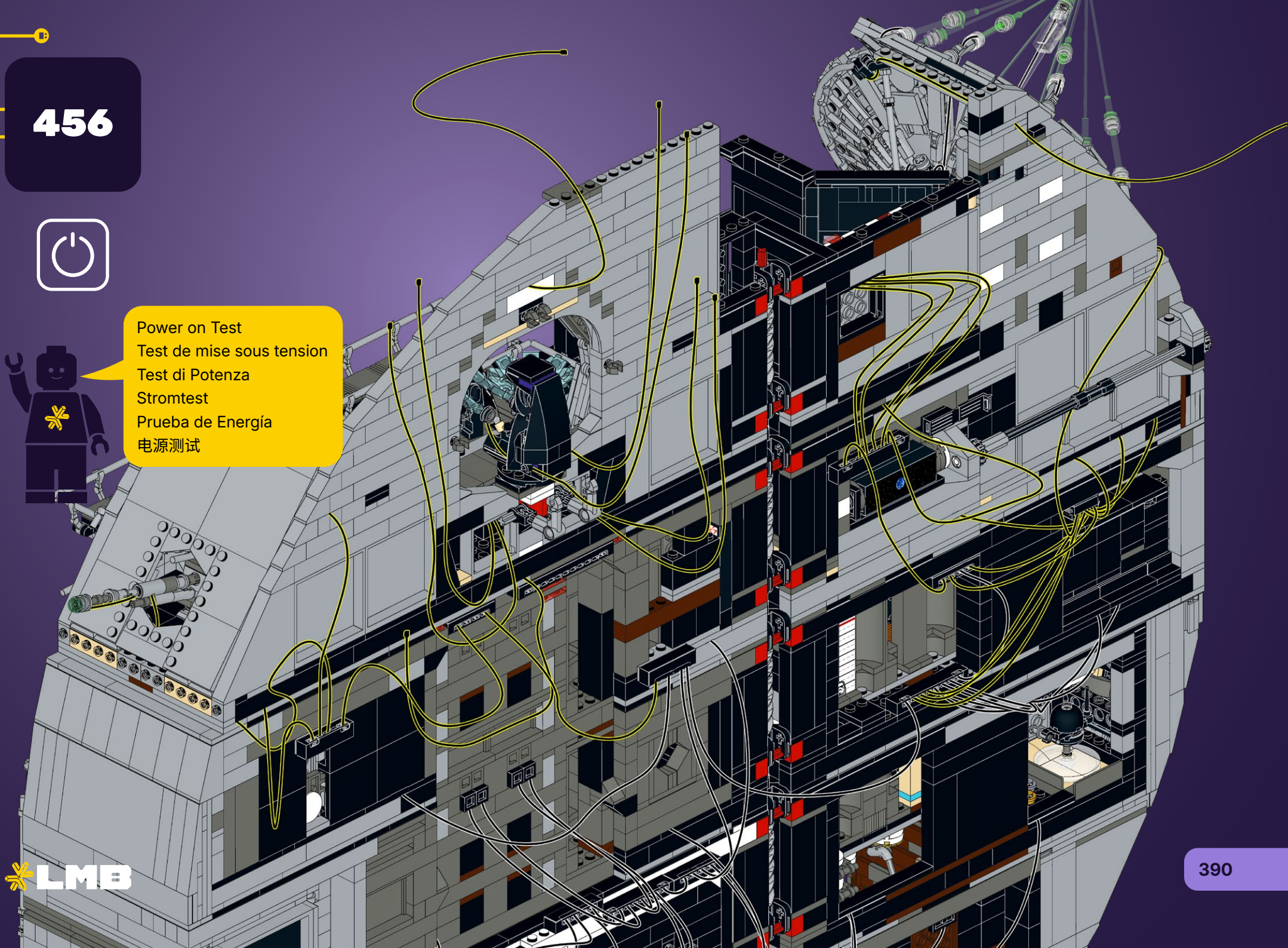
Power on Test
Test de mise sous tension
Test di Potenza
Stromtest
Prueba de Energía
电源测试

457

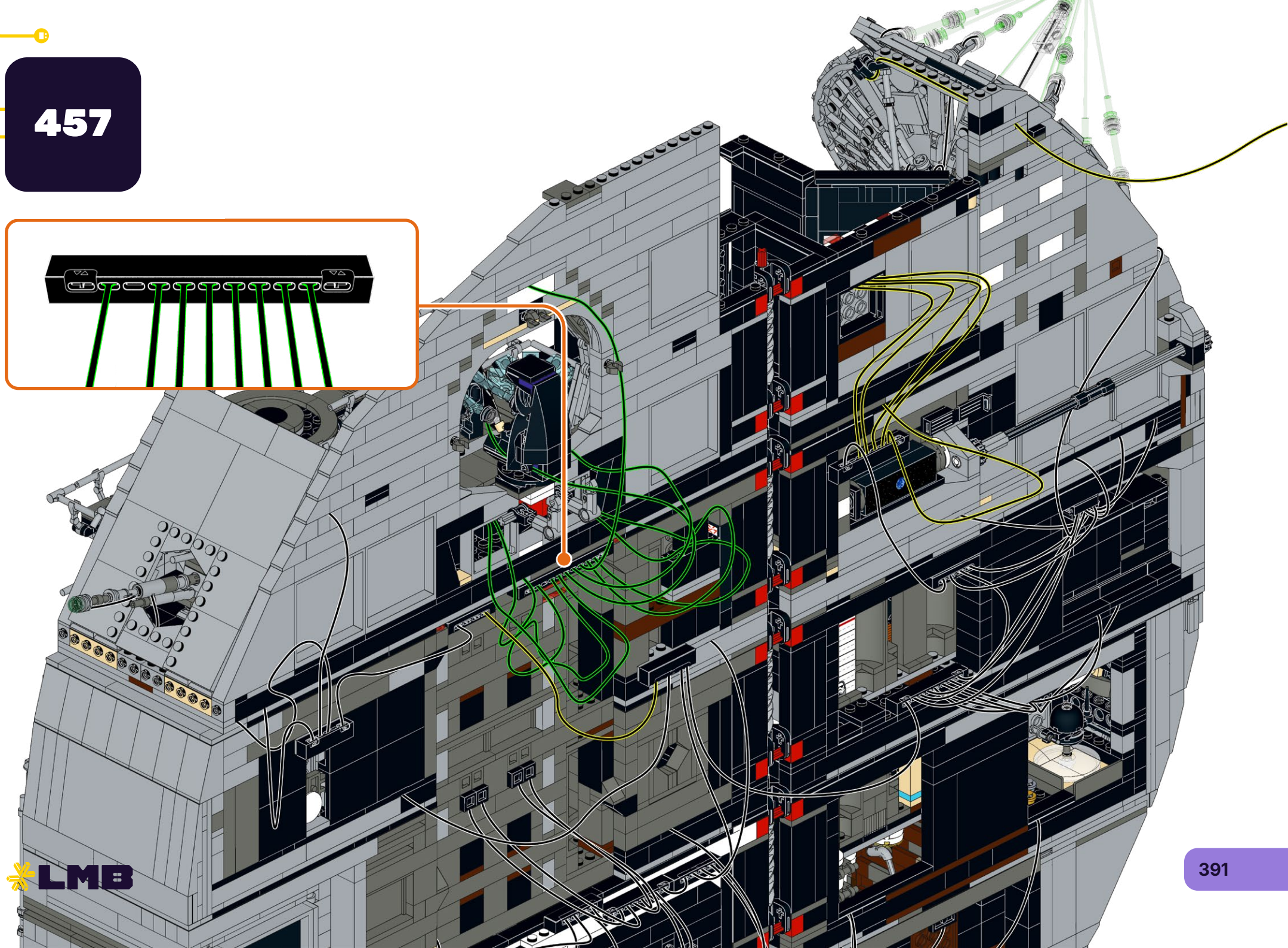

458

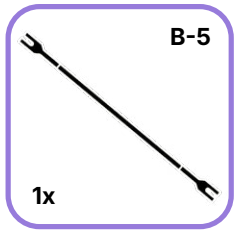

459

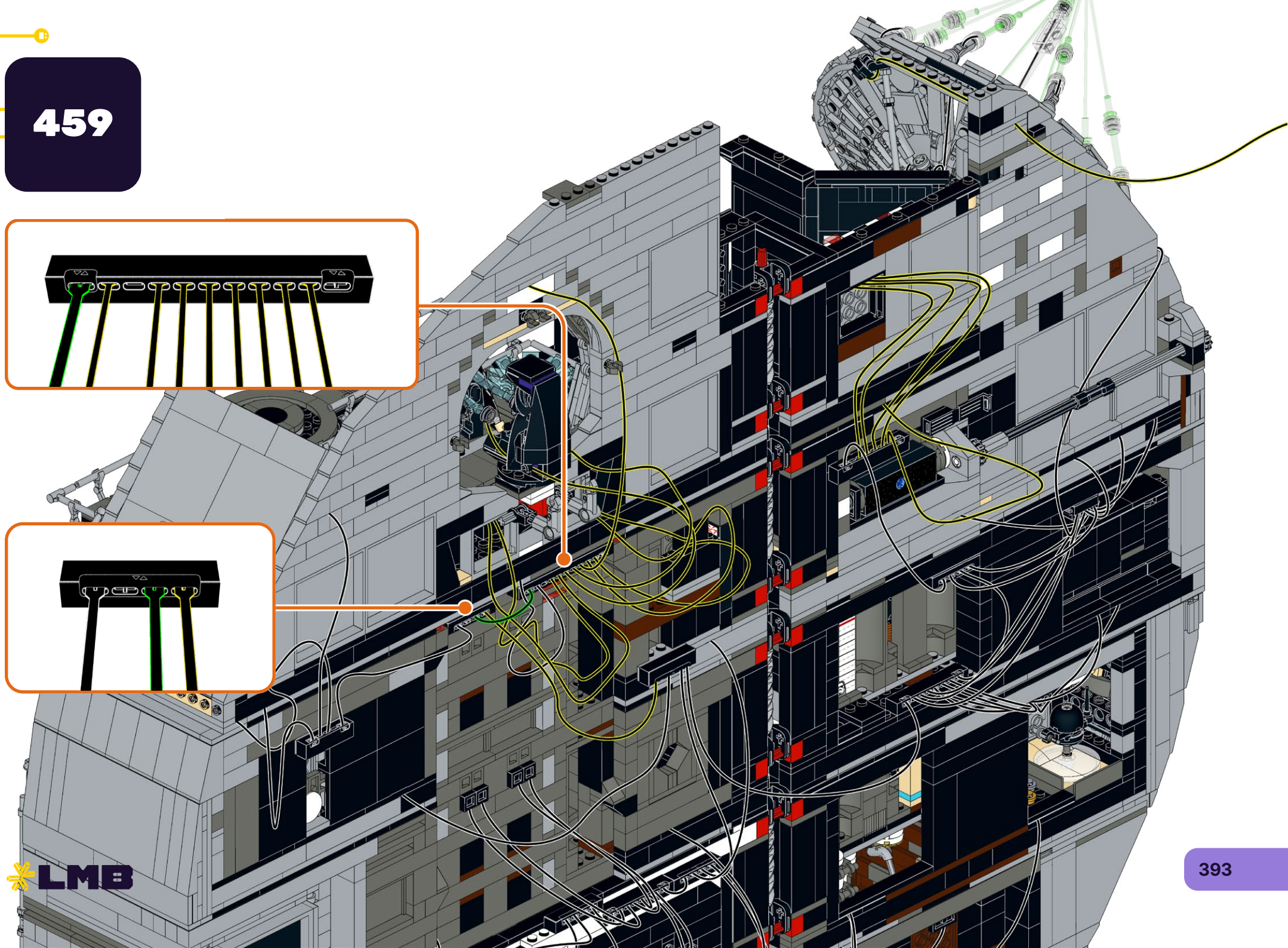

460

Power on Test
Test de mise sous tension
Test di Potenza
Stromtest
Prueba de Energía
电源测试

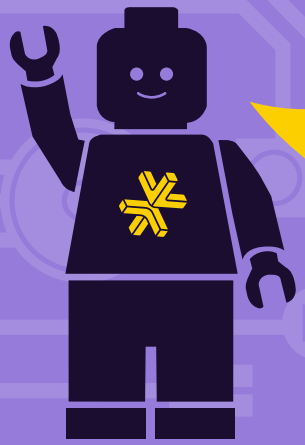

HOLD UP!

You might notice some bags aren't in order, as well as left over pieces, but that's ok! We're changing the way you build LEGO!

ATTENDEZ!

Vous remarquerez peut-être que certains sacs, ainsi que certaines pièces, ne sont pas dans le bon ordre. Mais pas de panique! Nous changeons simplement la façon avec laquelle vous construisez vos LEGO!

ASPETTA!

Potresti notare che alcuni sacchetti non sono in ordine, così come i pezzi avanzati, ma va bene così! Stiamo cambiando il modo in cui costruisci i LEGO!

HALT!

Sie werden möglicherweise bemerken, dass einige tüten durcheinander sind und teile übrig bleiben, aber das ist in Ordnung! Wir ändern die art und weise, wie Sie LEGO bauen!

¡ESPERA!

Es posible que notes que algunas bolsas están fuera de servicio, así como piezas sobrantes, ¡pero está bien! ¡Estamos cambiando la forma en que construyes LEGO!

暂停！

你可能会注意到一些袋子顺序错乱，以及一些剩余的部件，但没关系！我们正在改变你搭建乐高的方式！

Open LEGO® Bag 72

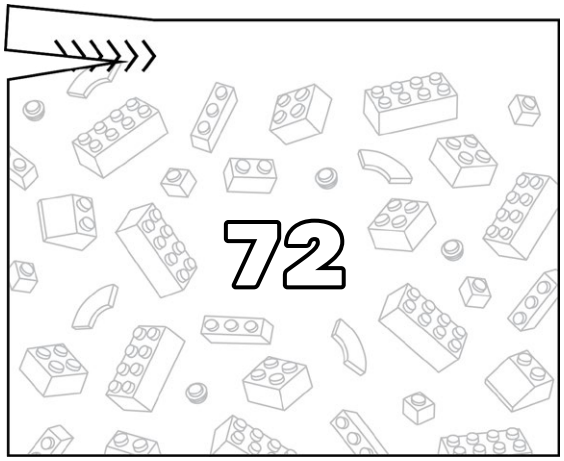

461

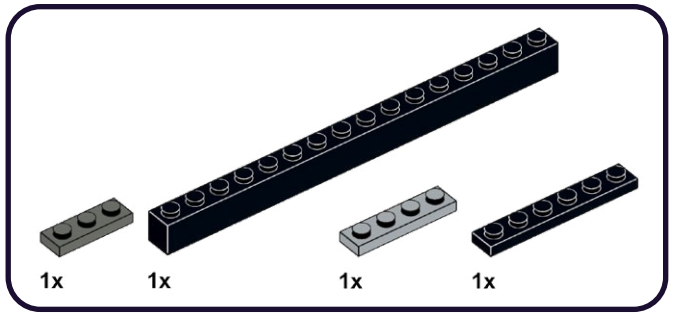

1

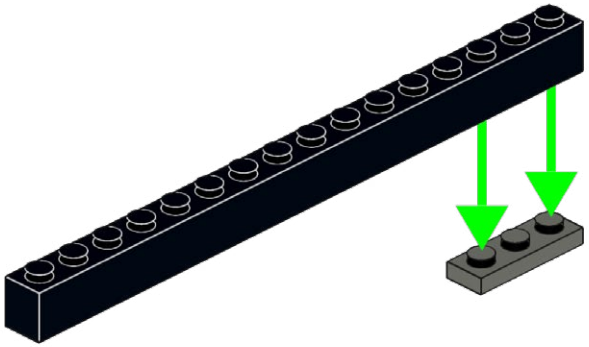

2

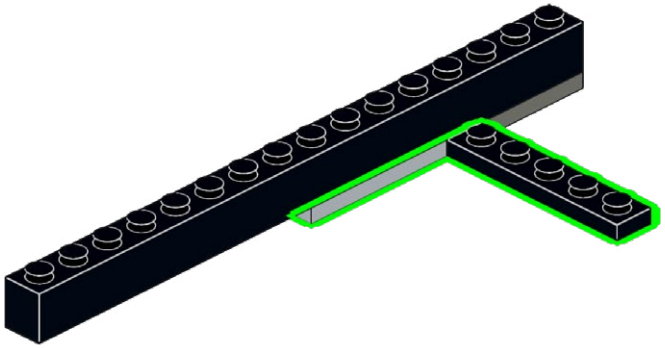

462

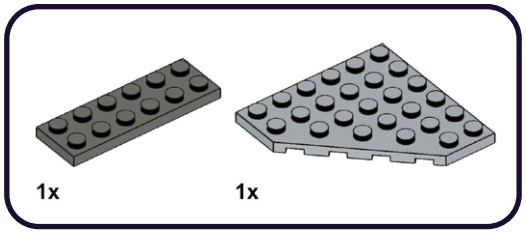

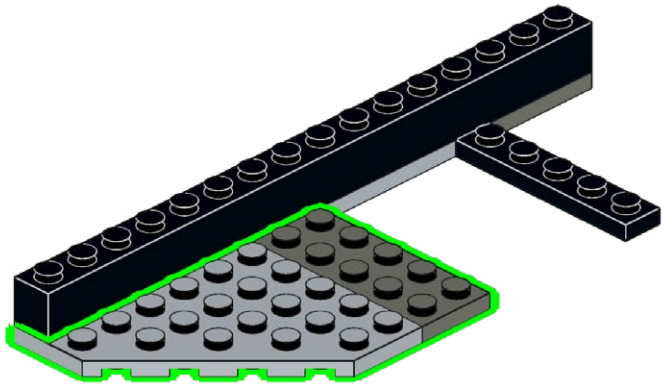

463

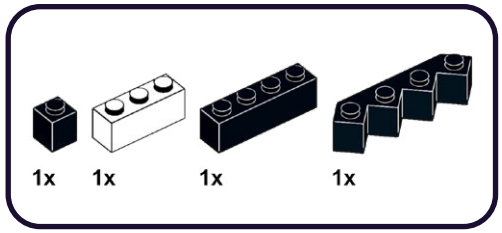

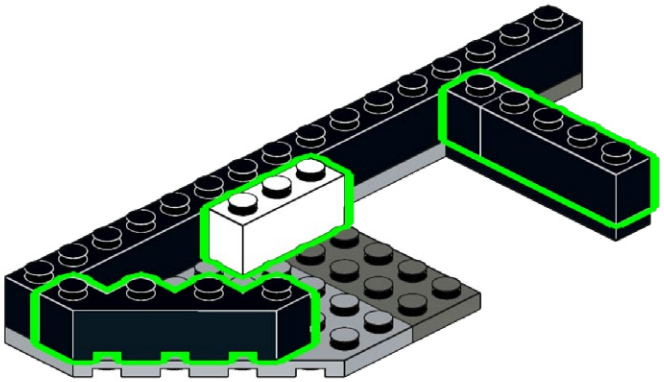

464

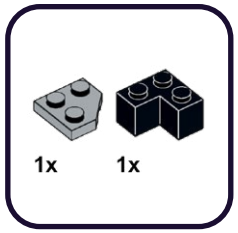

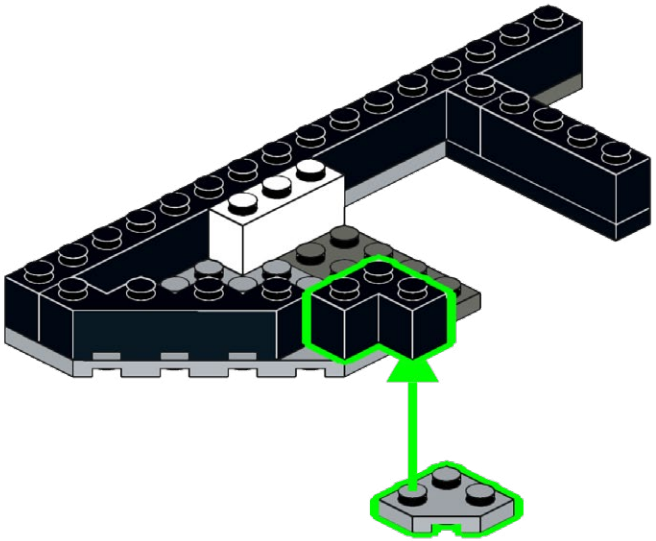

465

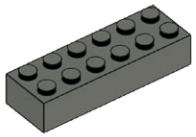

1x

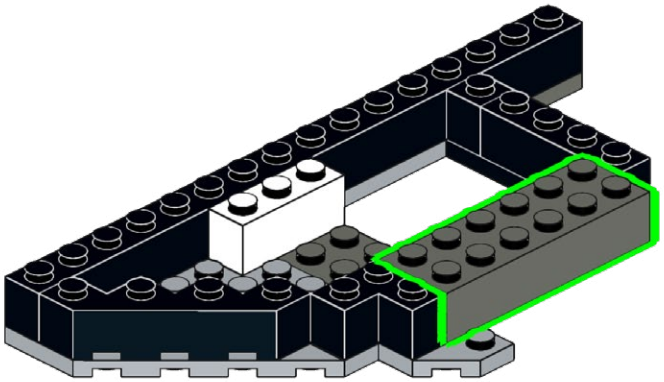

466

1x

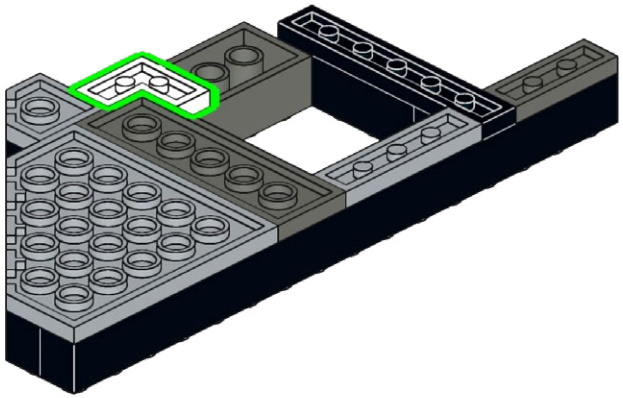

467

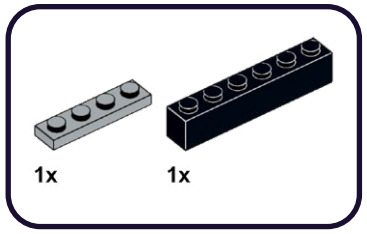

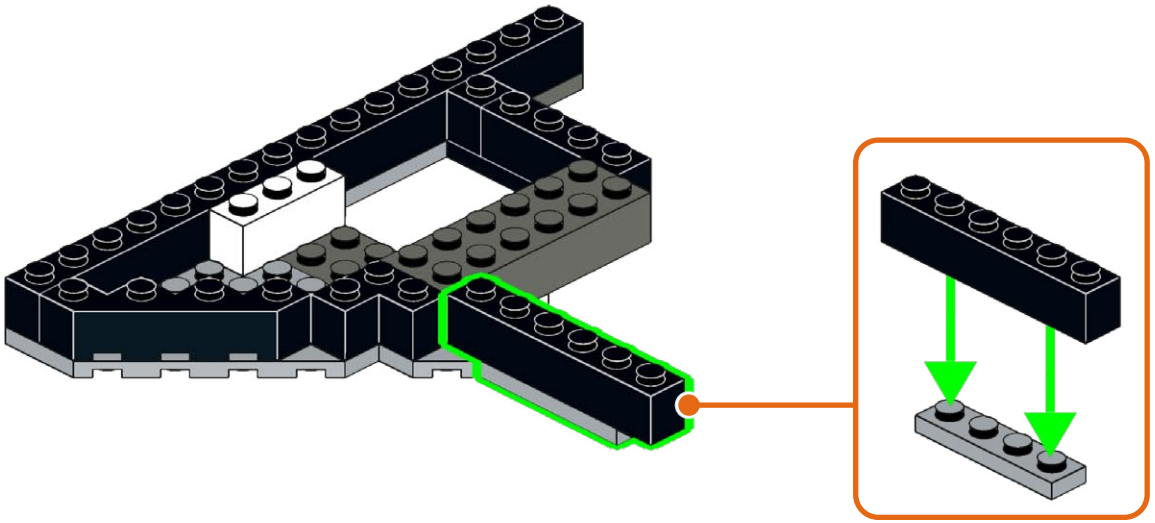

468

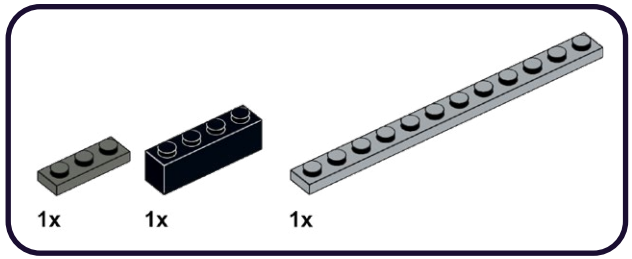

1

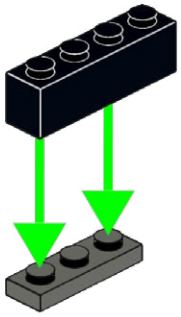

2

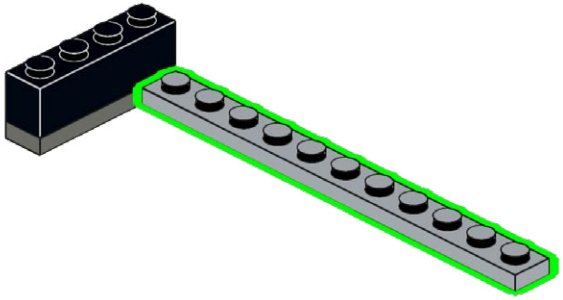

469

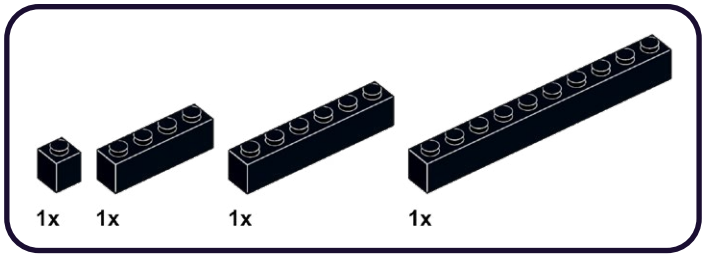

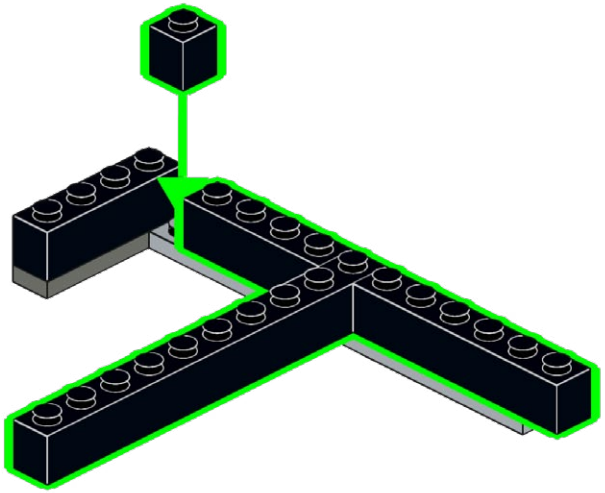

470

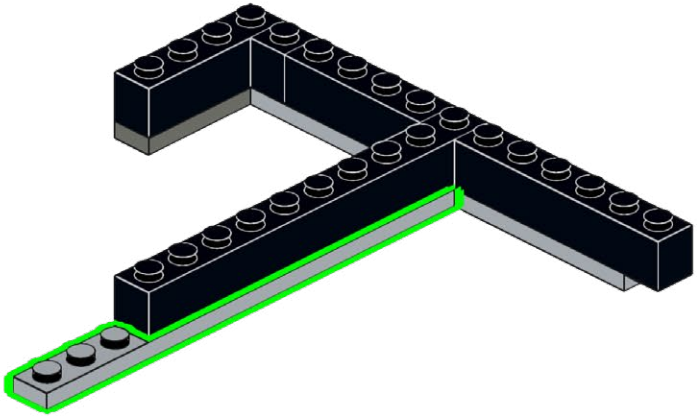

471

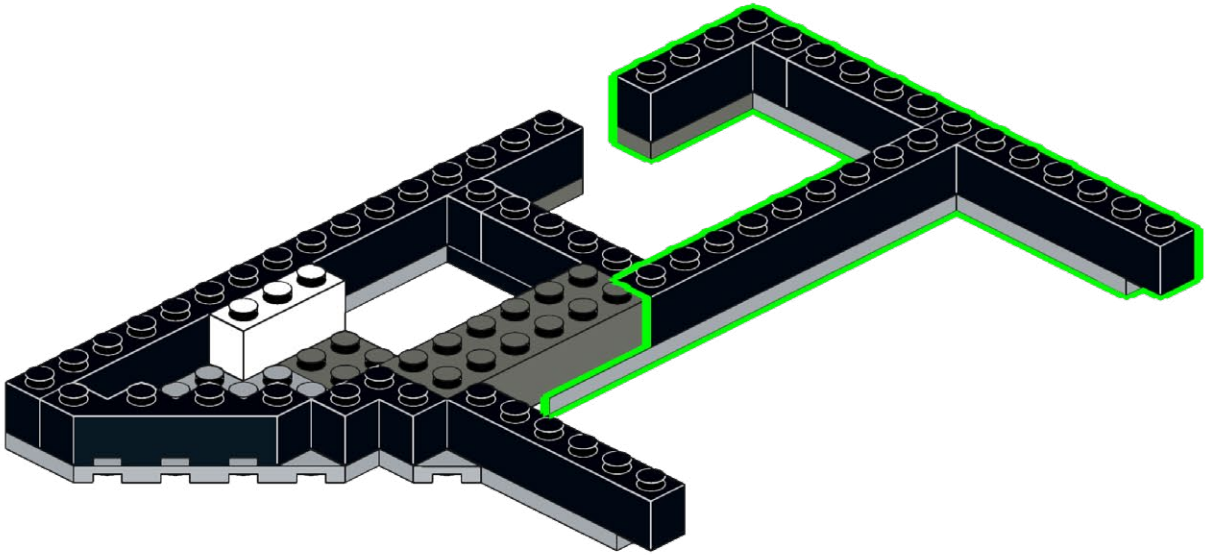

472

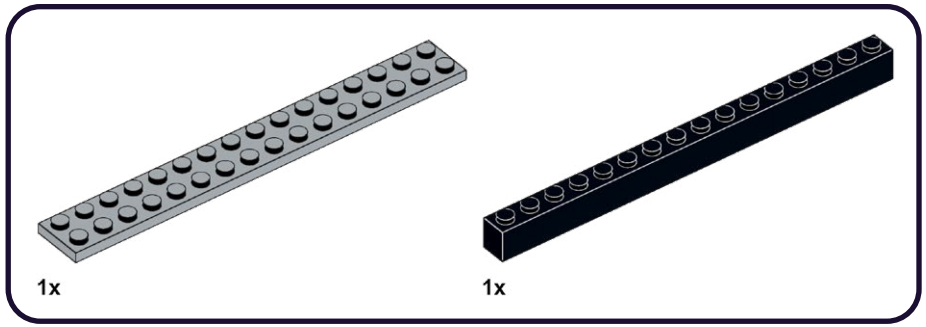

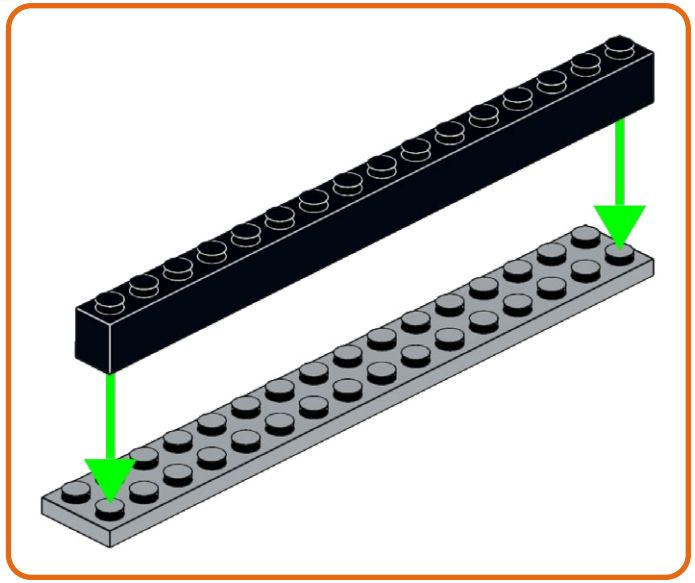

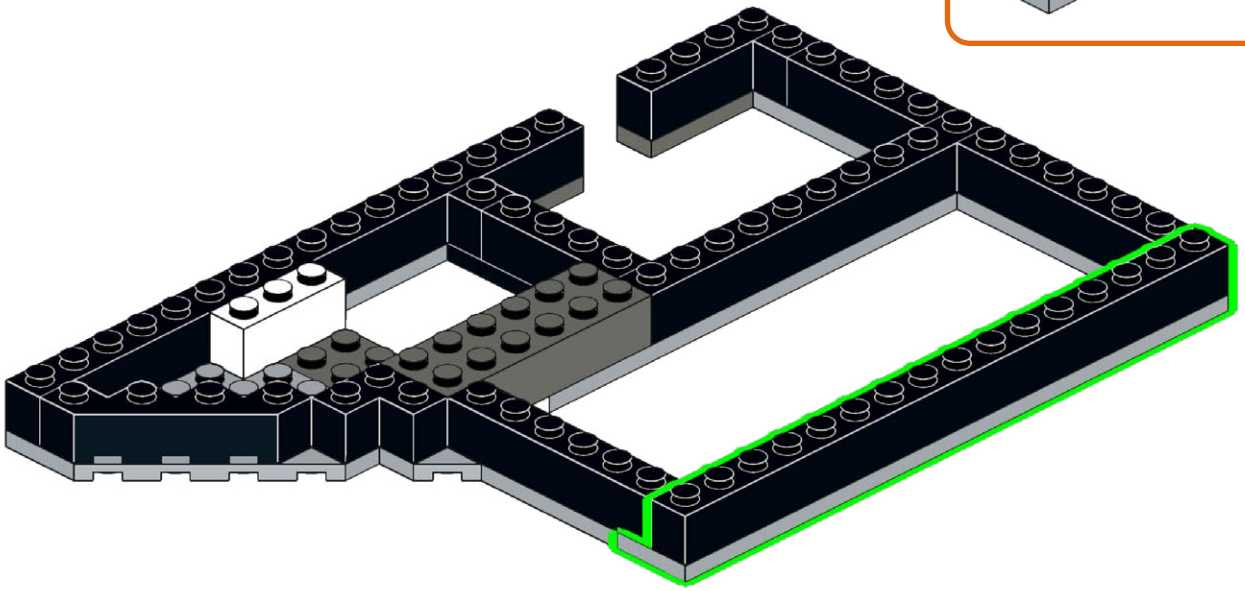

473

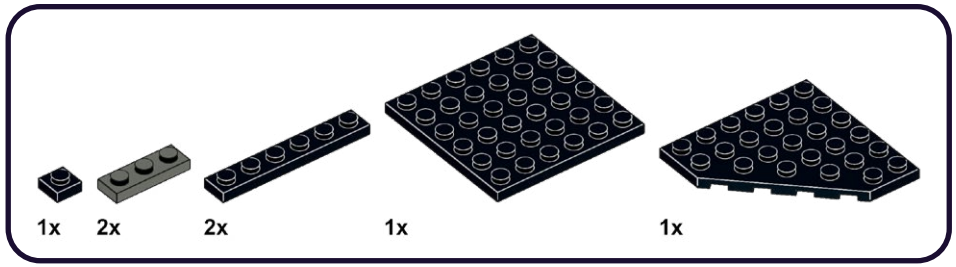

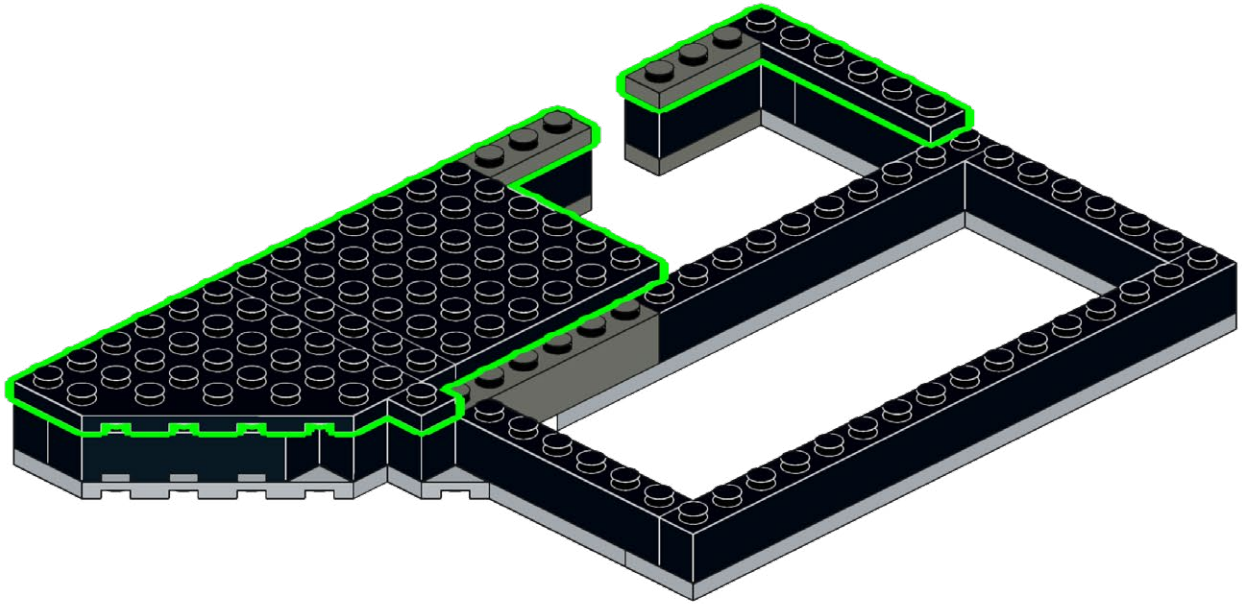

474

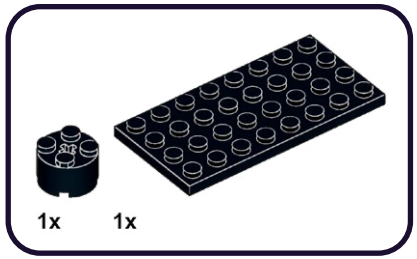

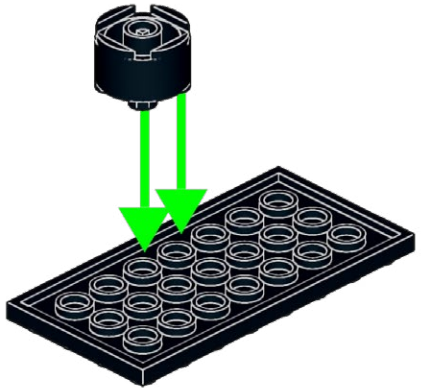

475

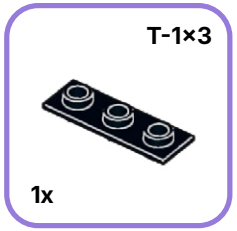

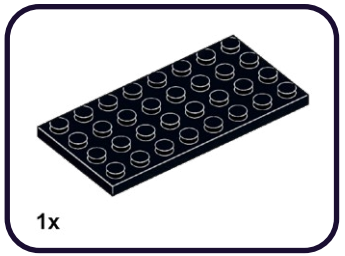

1

2

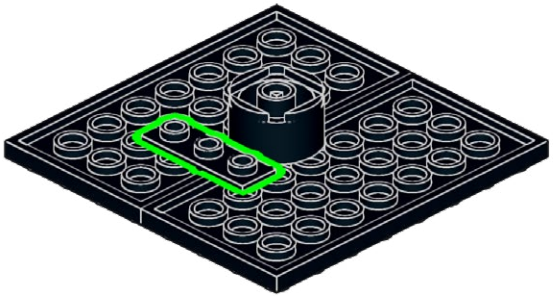

476

2x

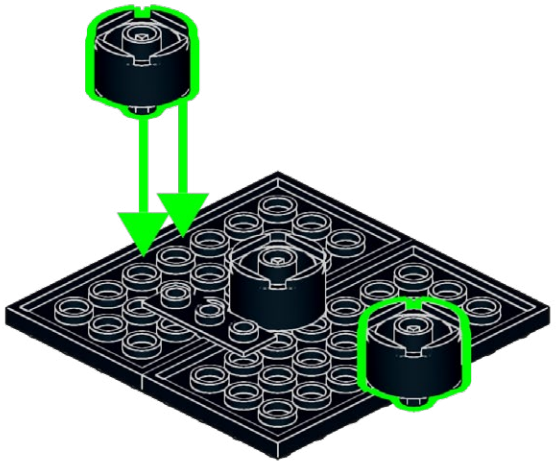

477

2x

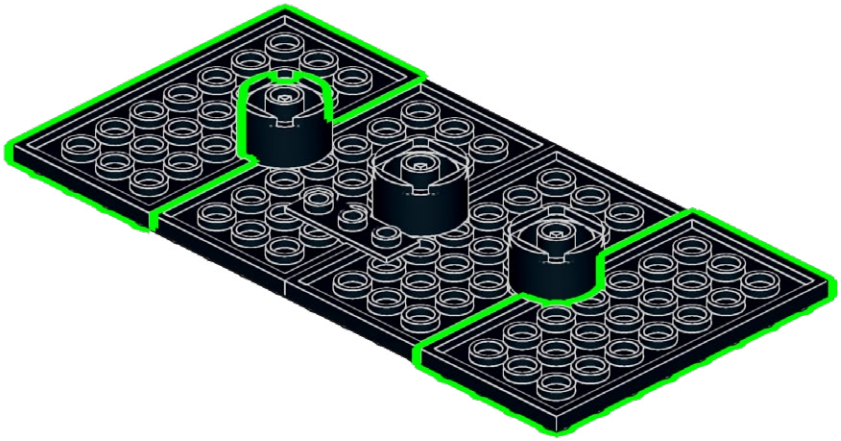

478

3x

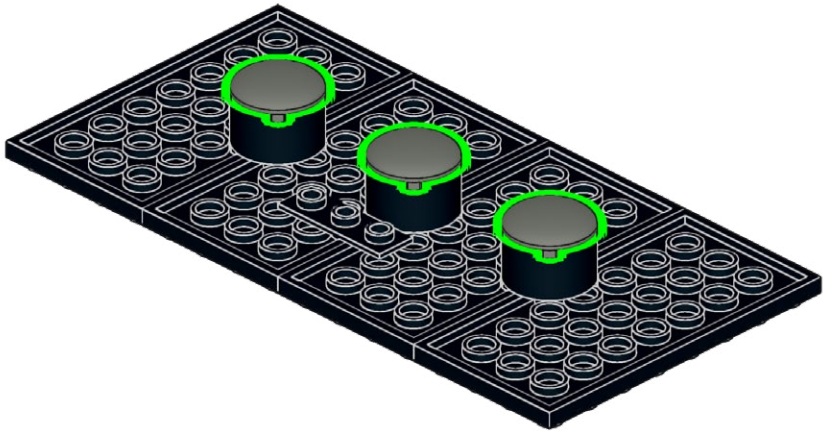

479

MML-W

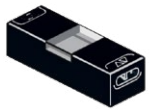

1x

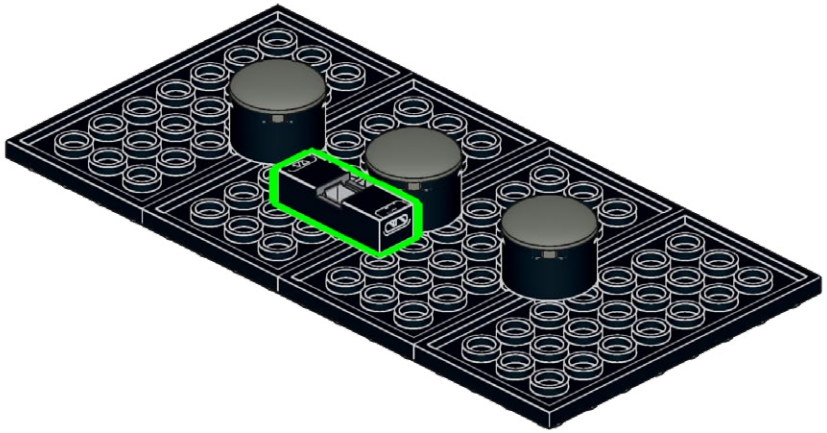

480

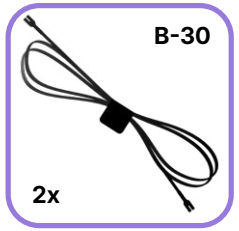

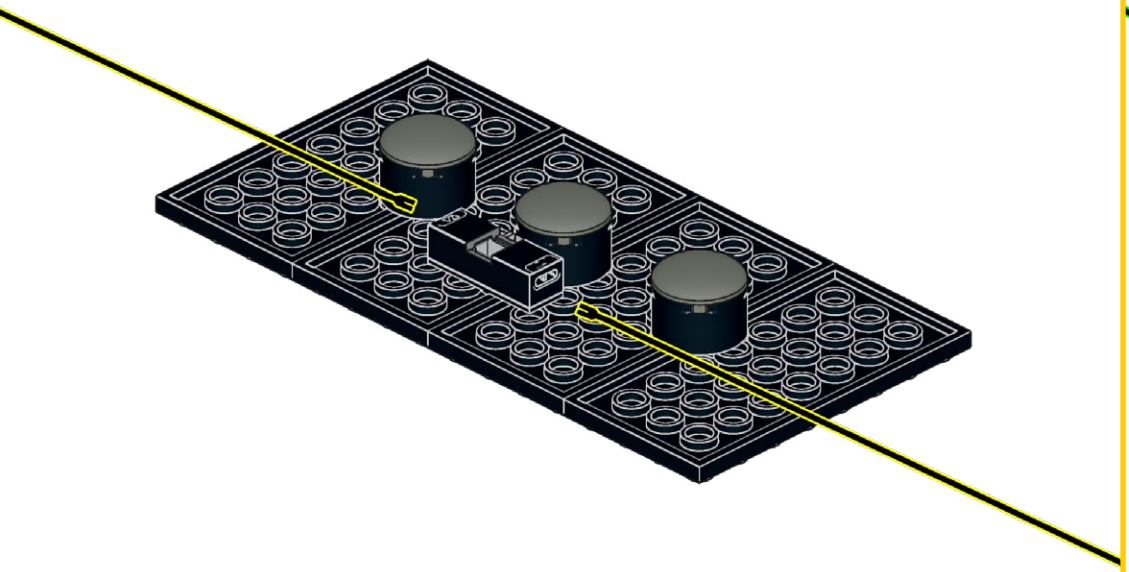

481

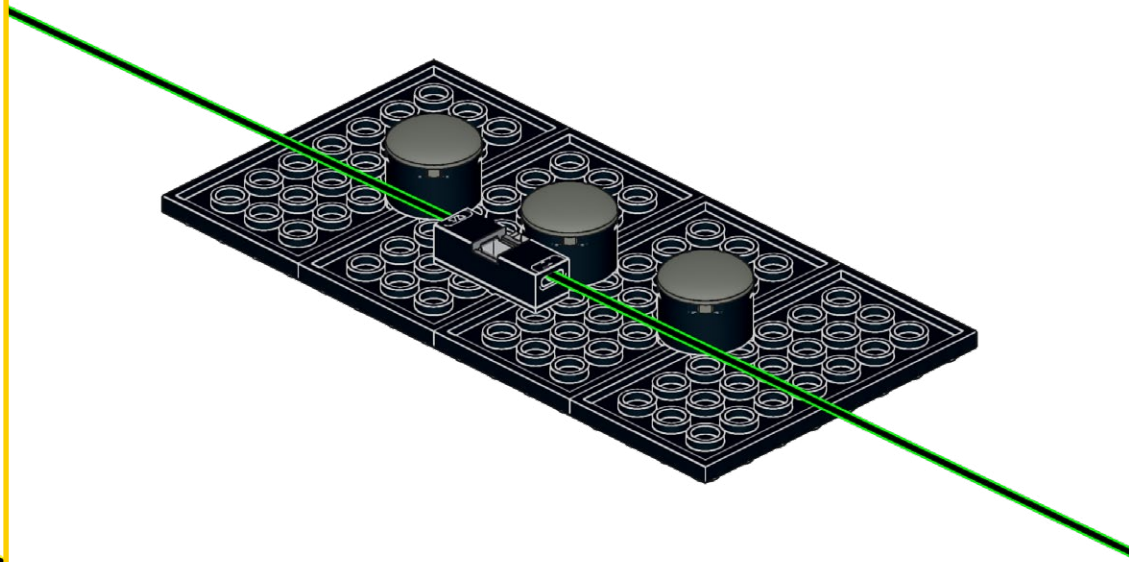

482

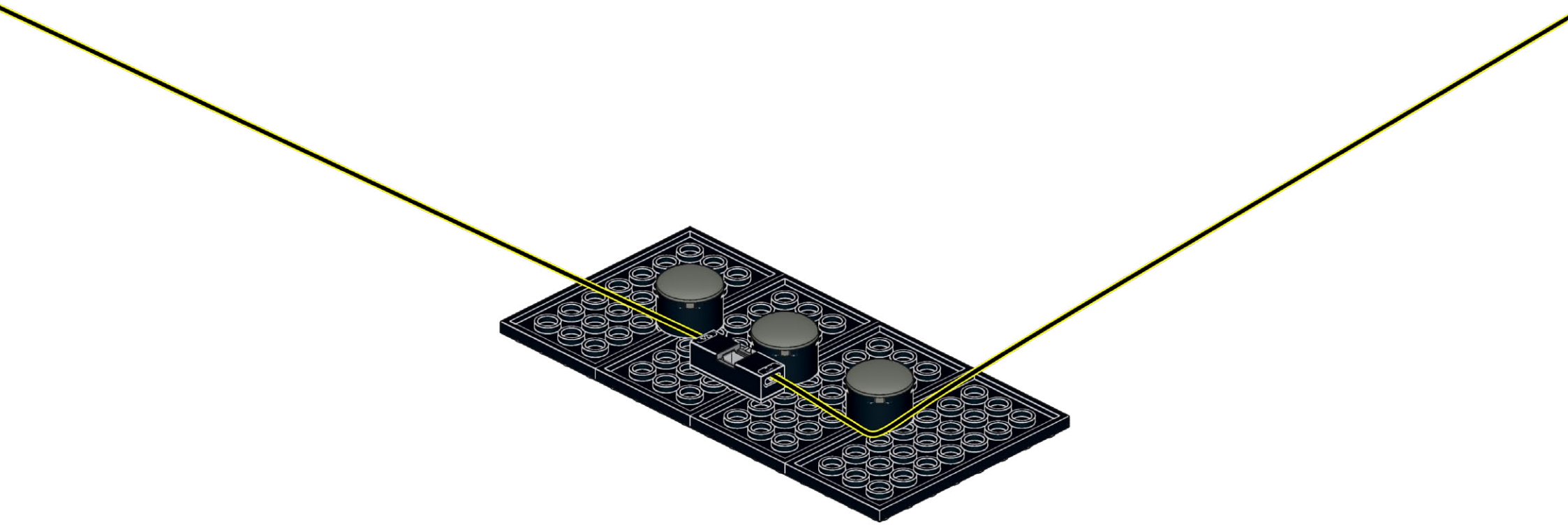

483

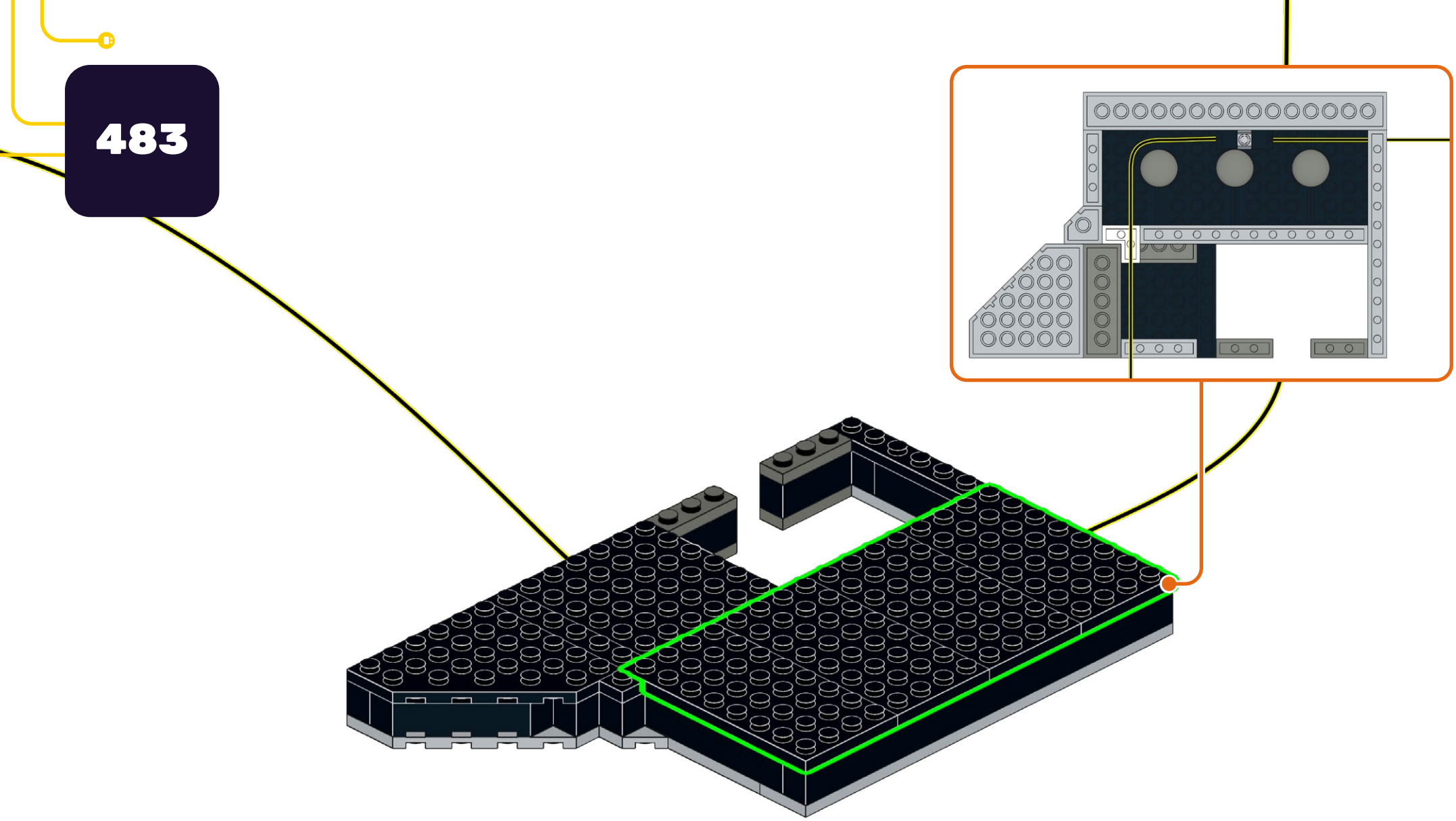

484

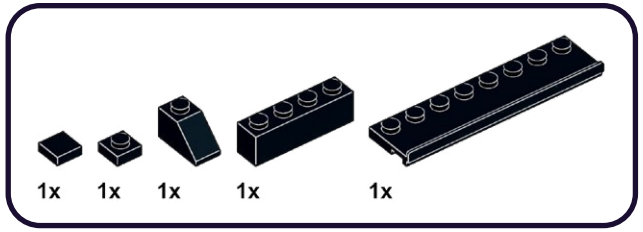

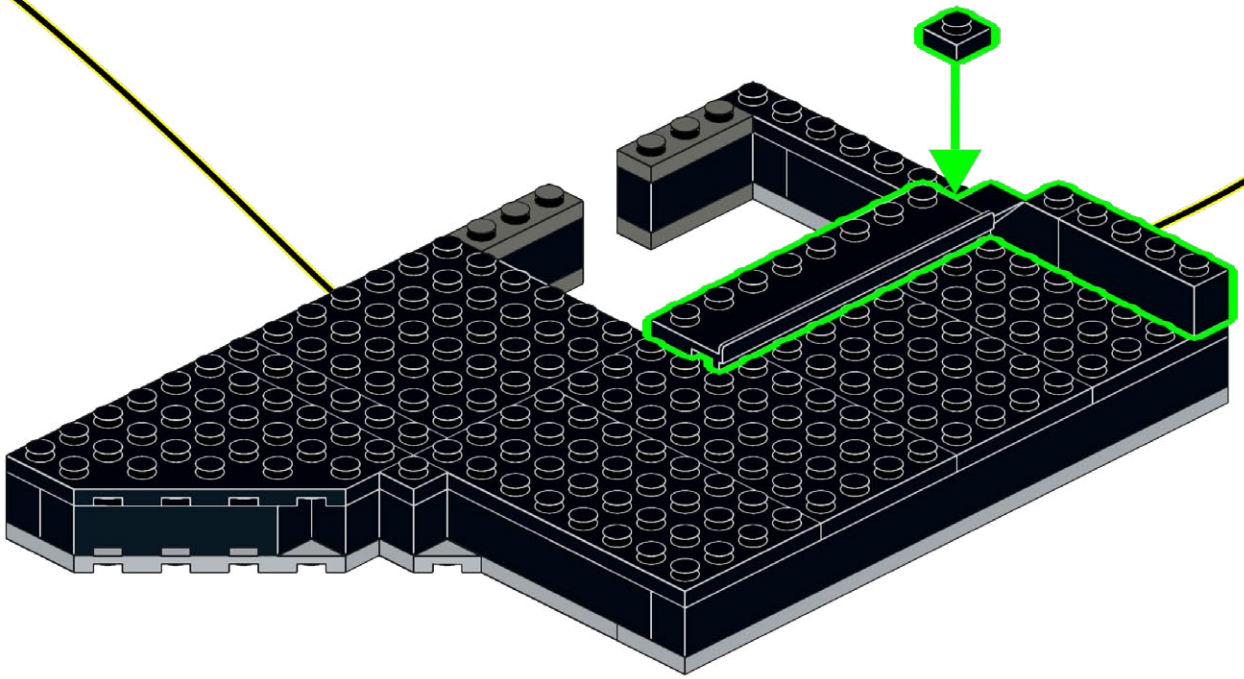

485

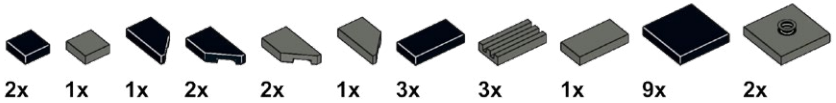

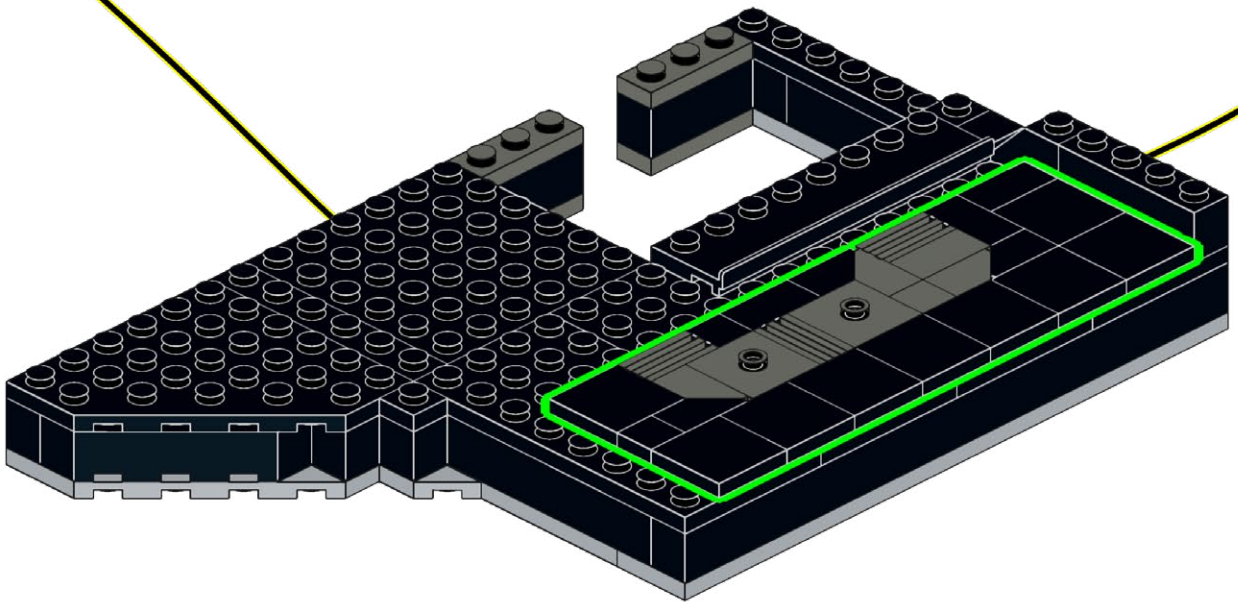

486

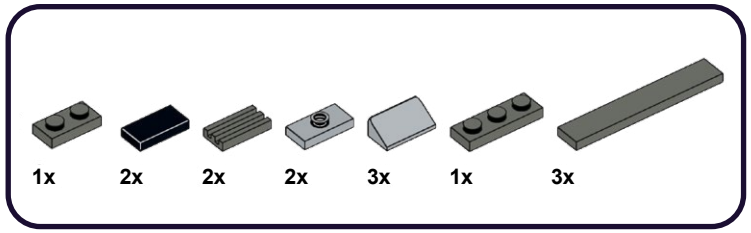

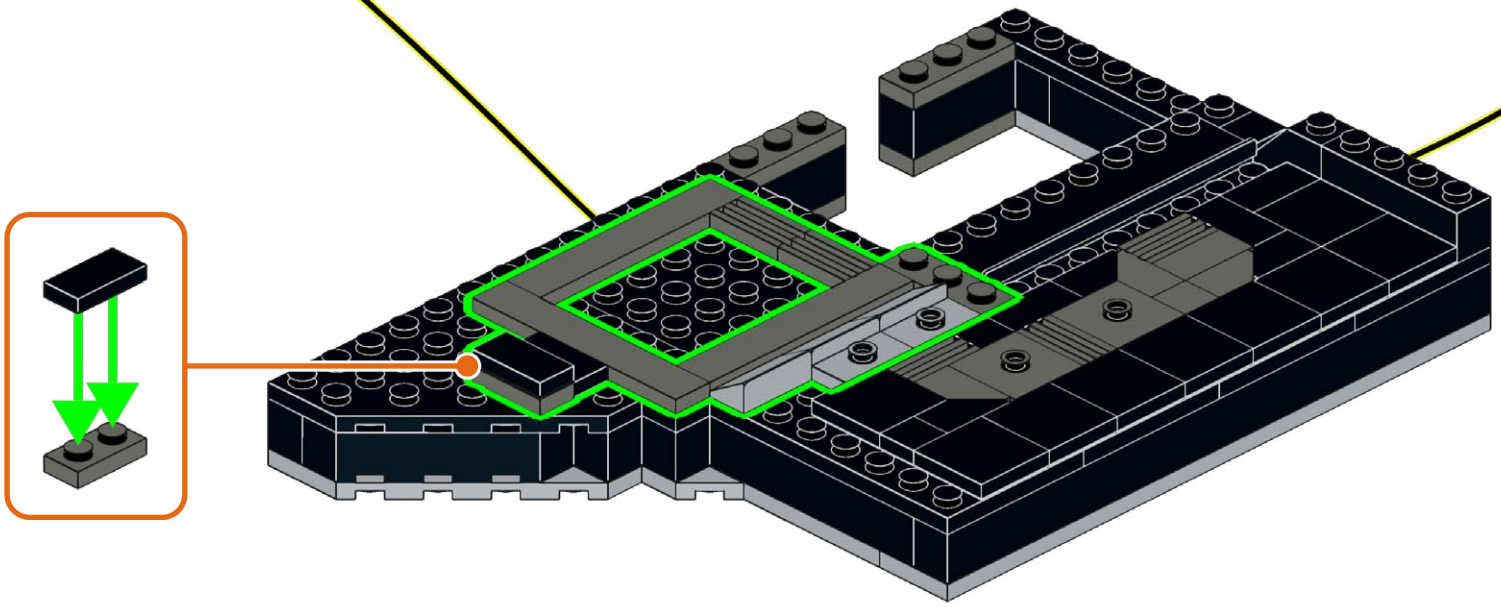

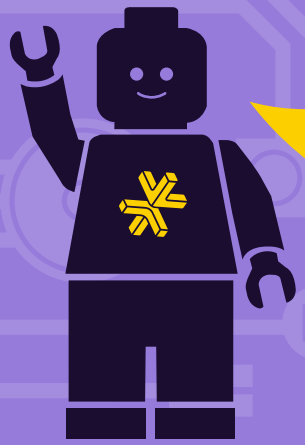

HOLD UP!

You might notice some bags aren't in order, as well as left over pieces, but that's ok! We're changing the way you build LEGO!

ATTENDEZ!

Vous remarquerez peut-être que certains sacs, ainsi que certaines pièces, ne sont pas dans le bon ordre. Mais pas de panique! Nous changeons simplement la façon avec laquelle vous construisez vos LEGO!

ASPETTA!

Potresti notare che alcuni sacchetti non sono in ordine, così come i pezzi avanzati, ma va bene così! Stiamo cambiando il modo in cui costruisci i LEGO!

HALT!

Sie werden möglicherweise bemerken, dass einige tüten durcheinander sind und teile übrig bleiben, aber das ist in Ordnung! Wir ändern die art und weise, wie Sie LEGO bauen!

¡ESPERA!

Es posible que notes que algunas bolsas están fuera de servicio, así como piezas sobrantes, ¡pero está bien! ¡Estamos cambiando la forma en que construyes LEGO!

暂停！

你可能会注意到一些袋子顺序错乱，以及一些剩余的部件，但没关系！我们正在改变你搭建乐高的方式！

Open LEGO® Bag 73

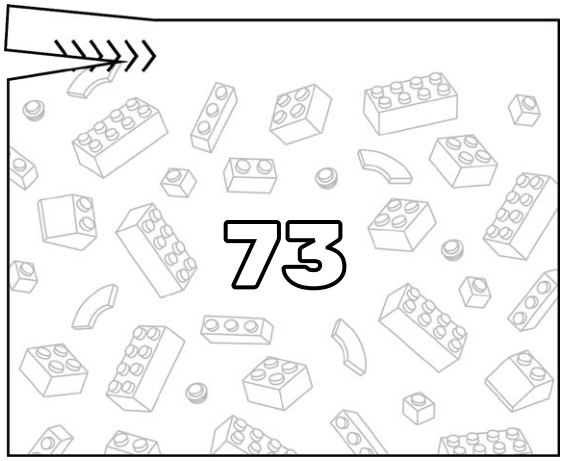

487

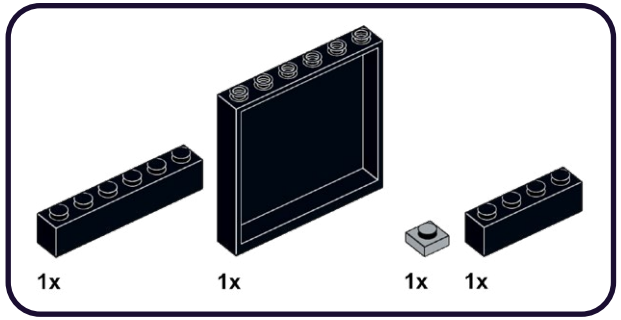

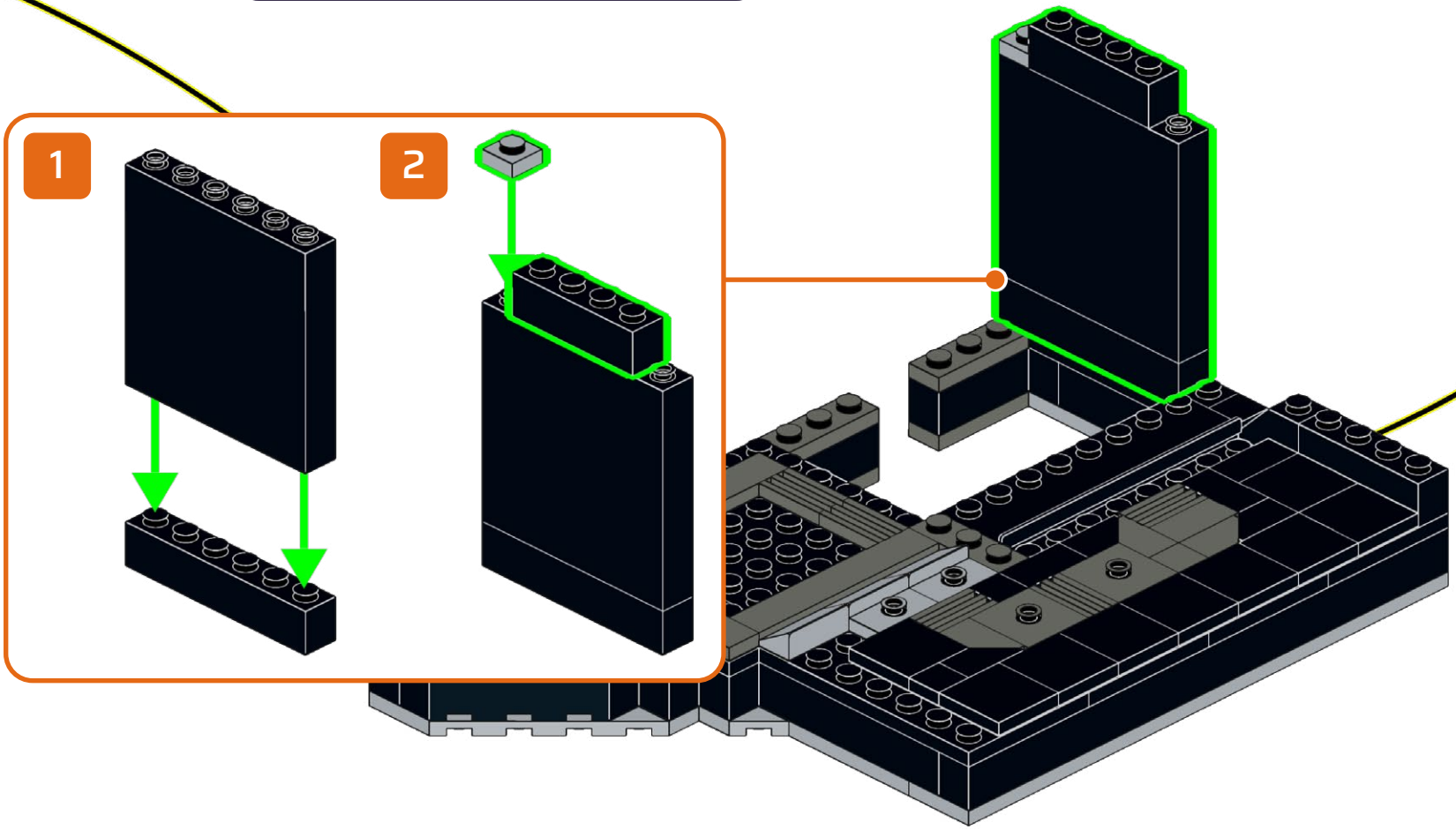

488

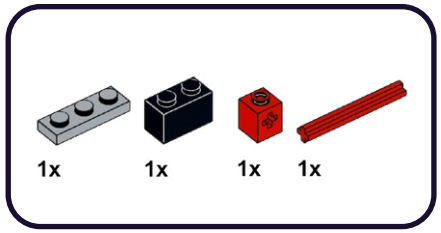

1

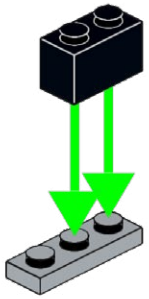

2

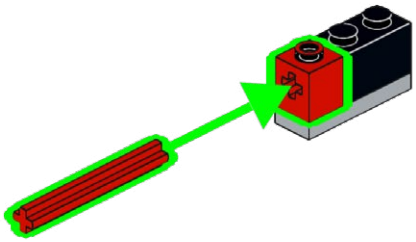

489

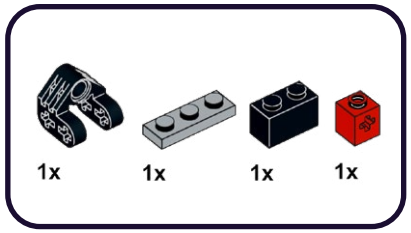

1

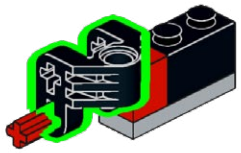

2

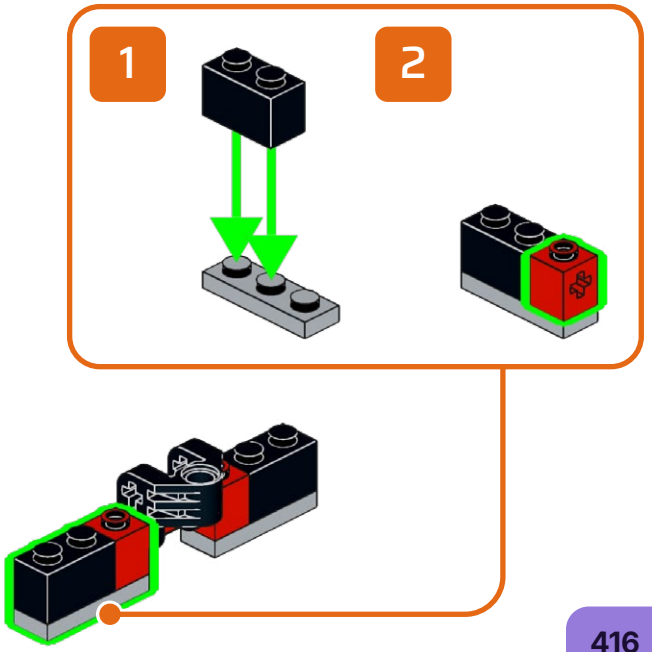

490

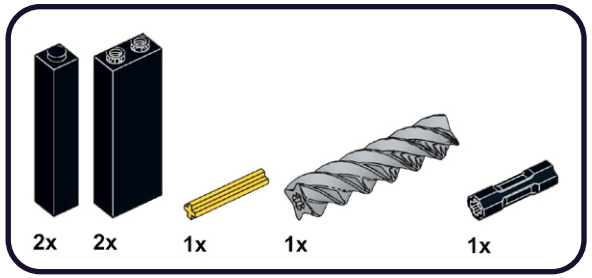

1

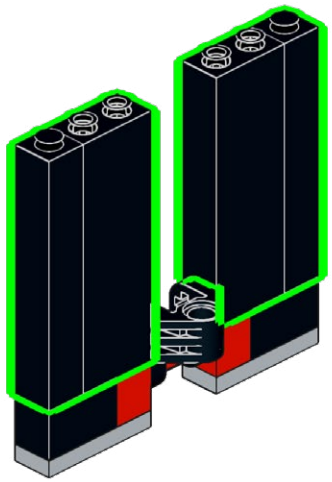

2

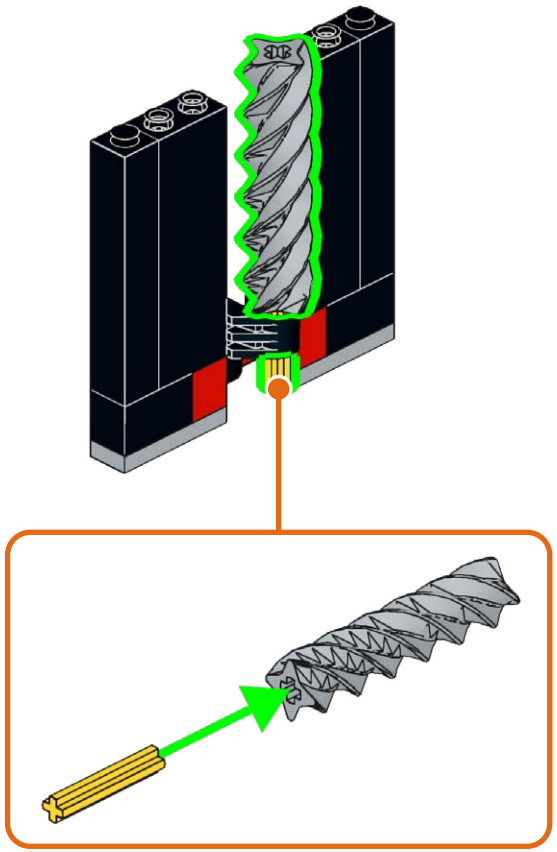

3

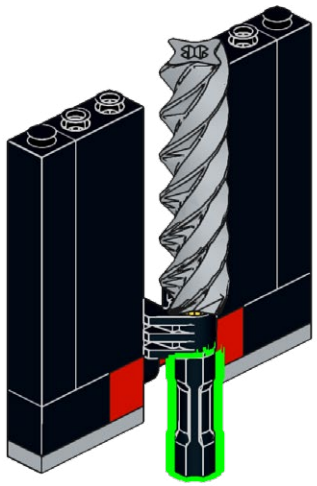

491

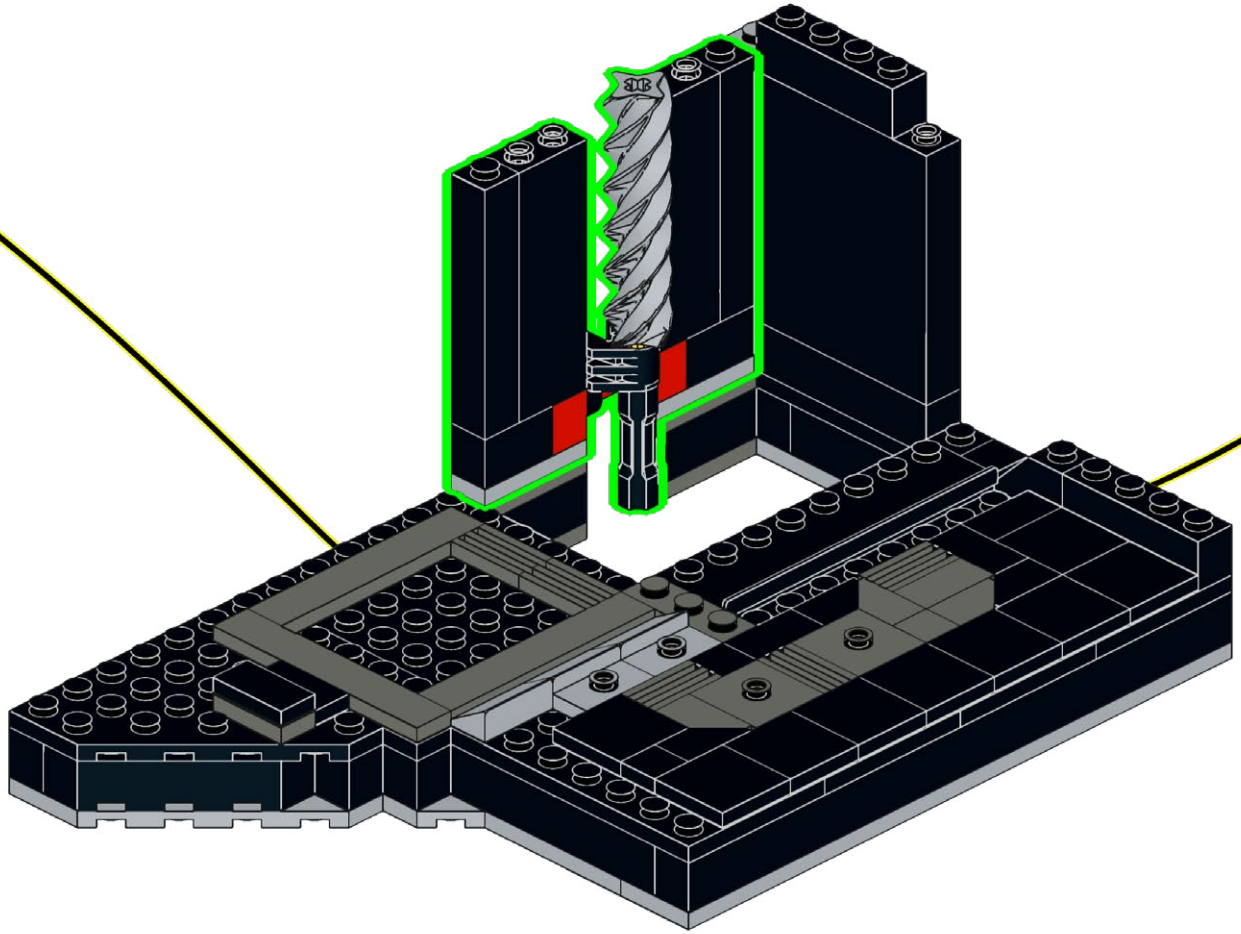

492

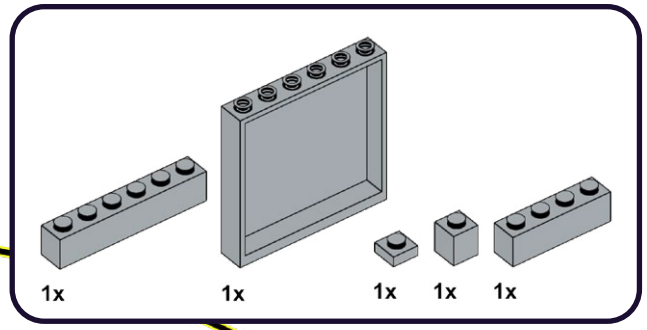

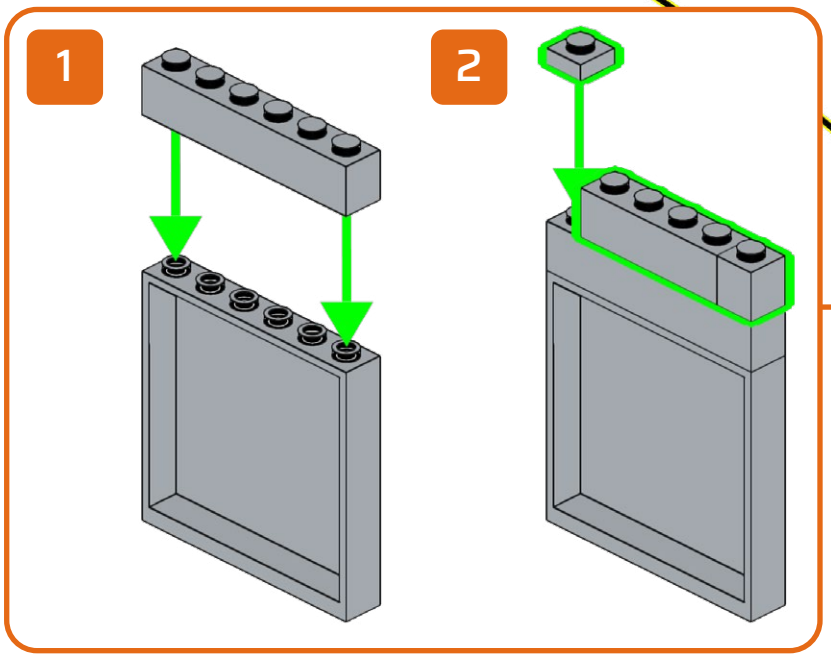

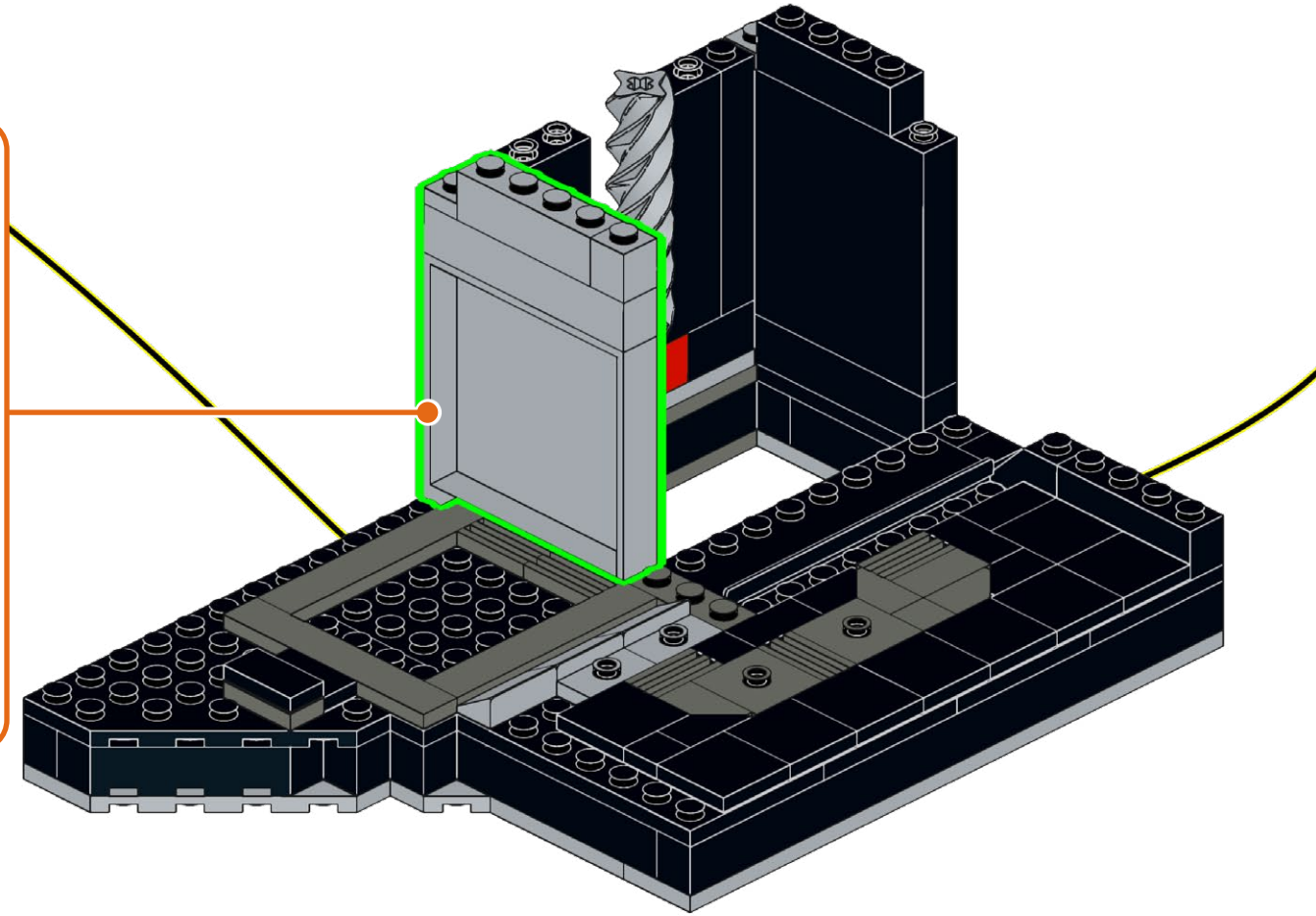

493

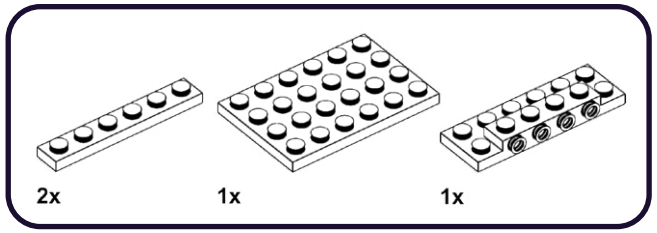

1

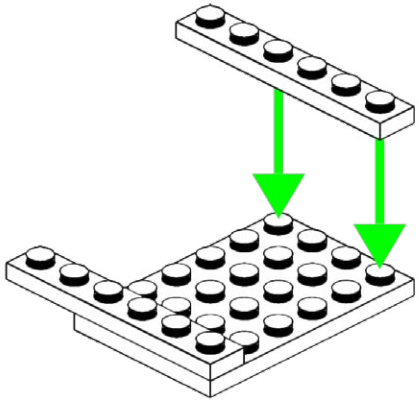

2

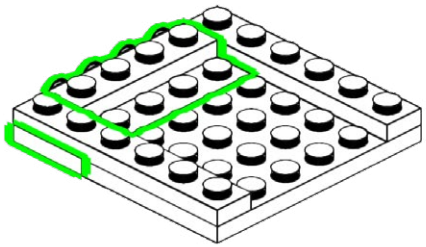

494

1

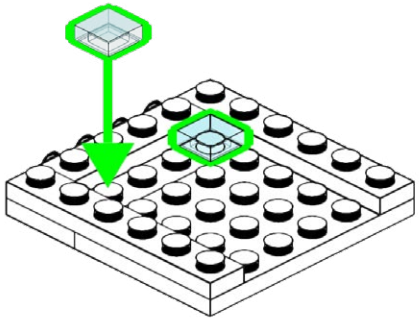

2

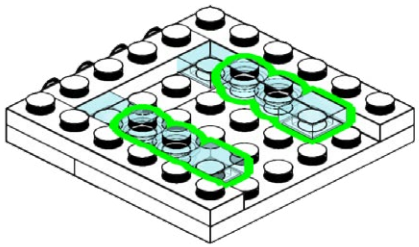

495

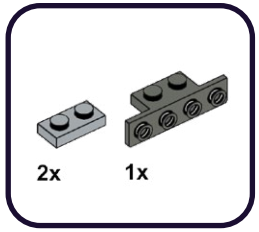

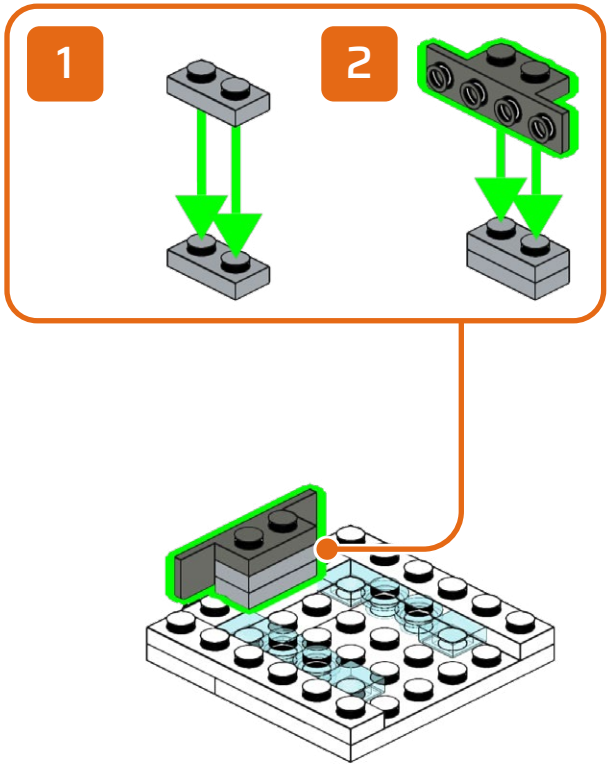

496

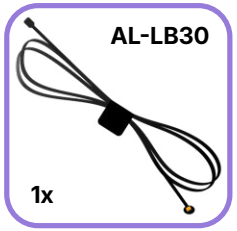

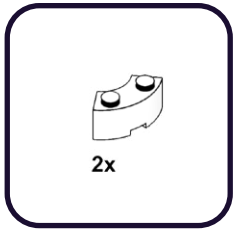

1

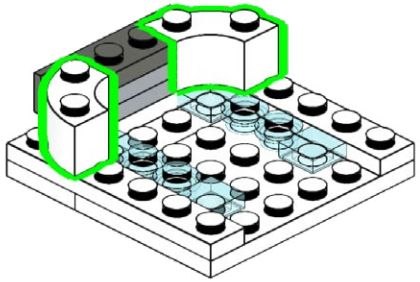

2

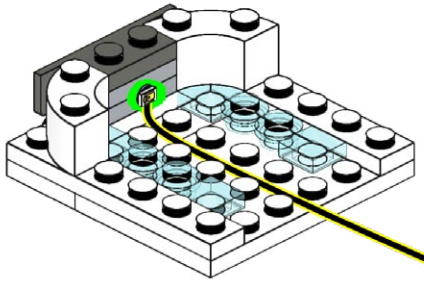

497

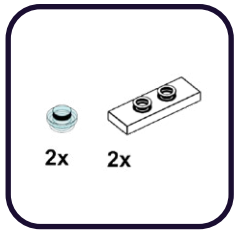

1

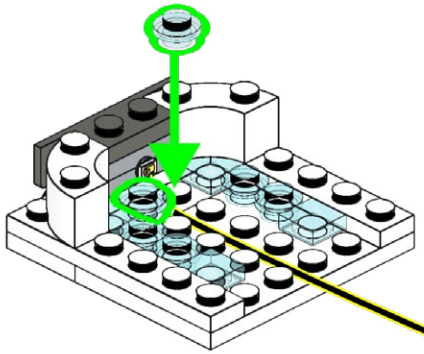

2

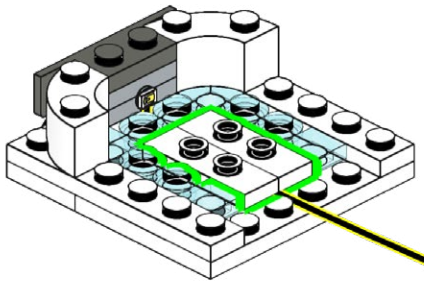

498

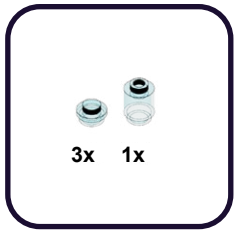

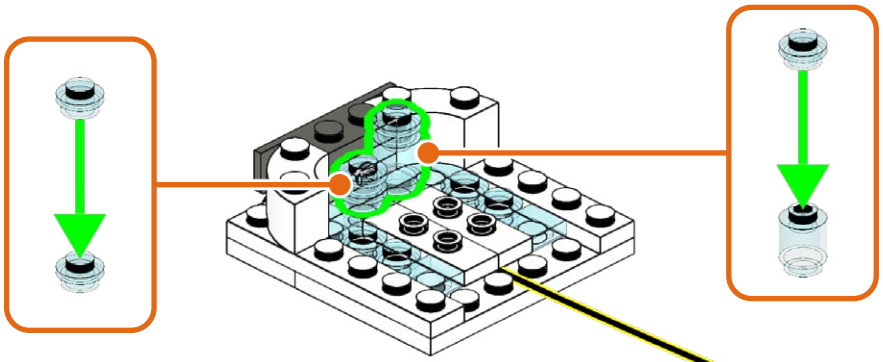

499

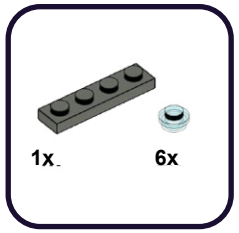

1

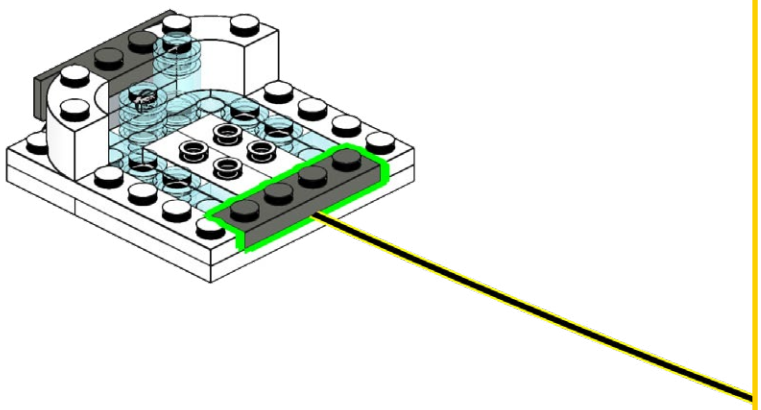

2

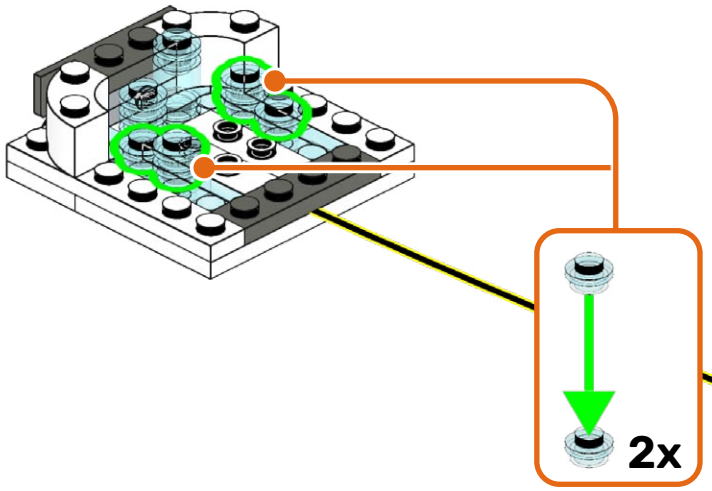

500

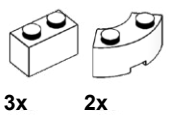

1

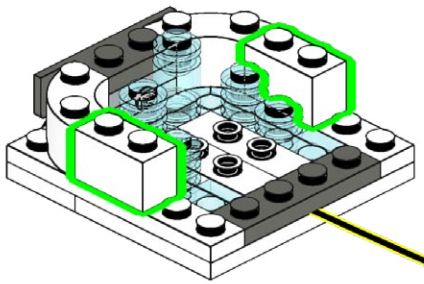

2

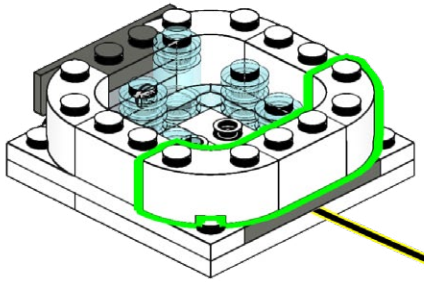

501

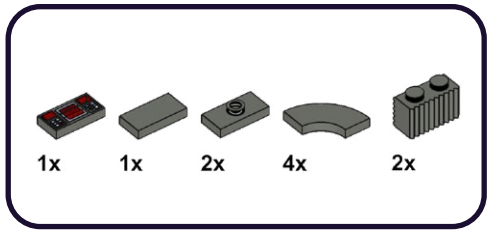

1

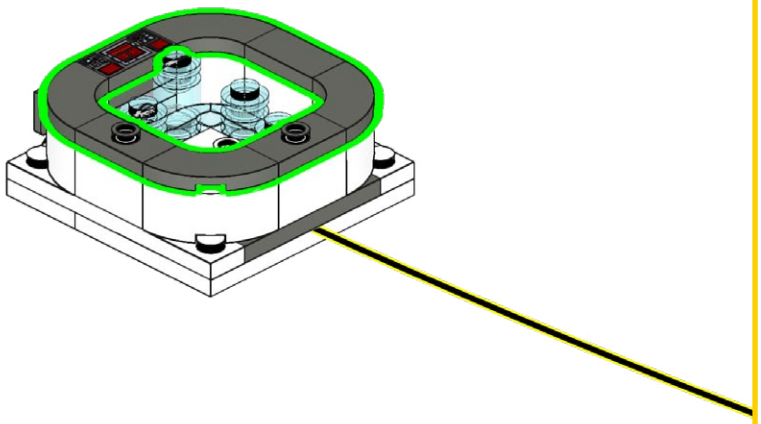

2

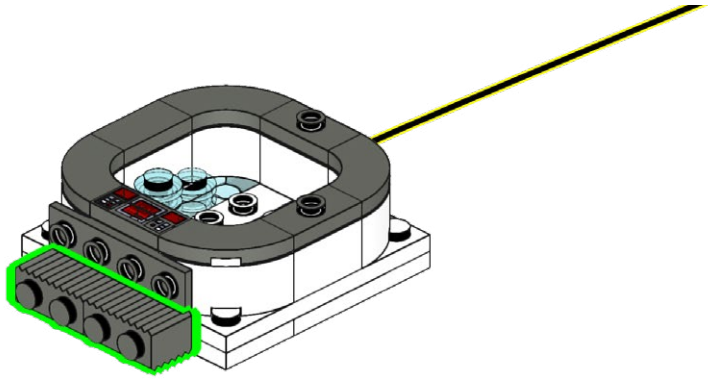

502

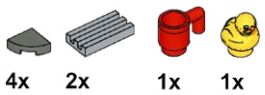

1

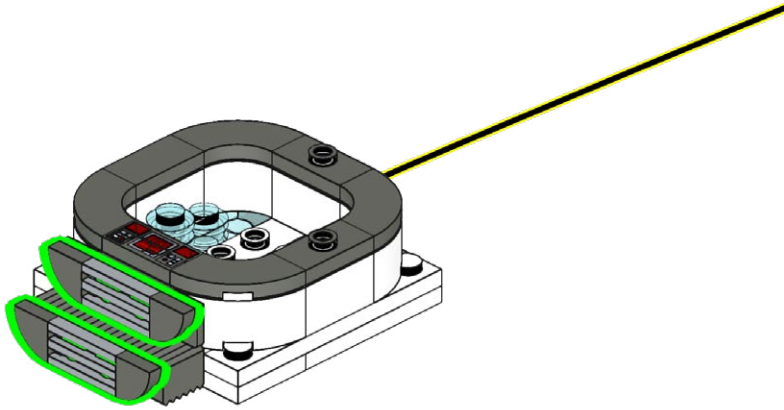

2

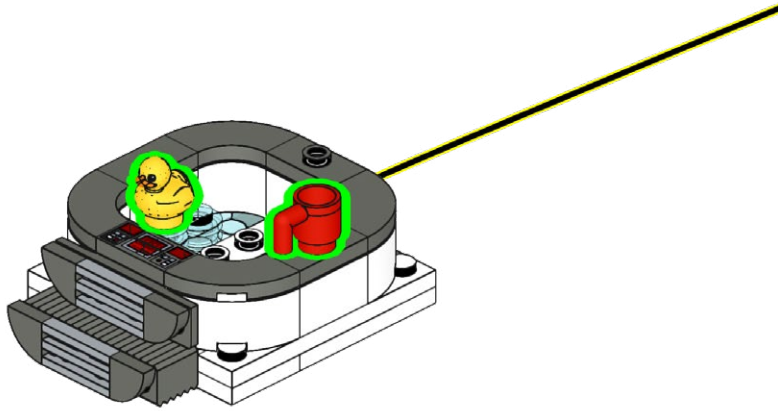

503

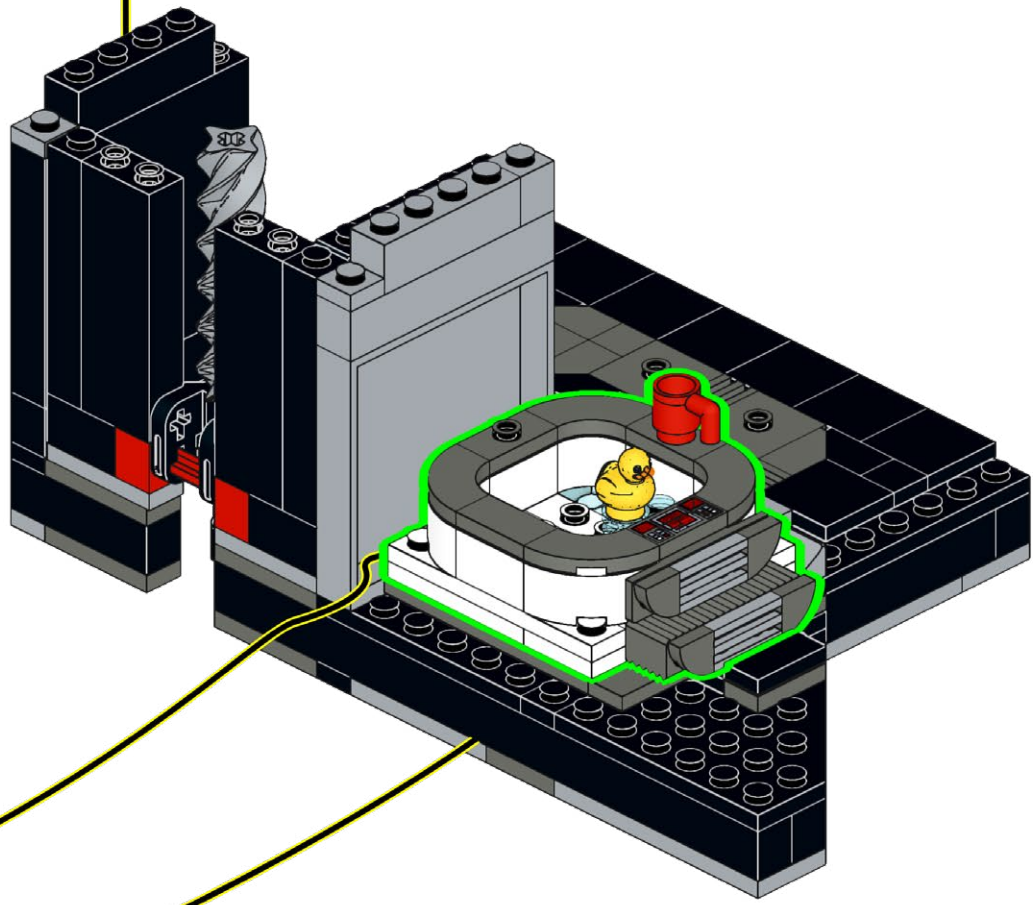

504

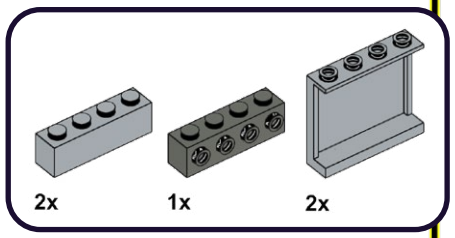

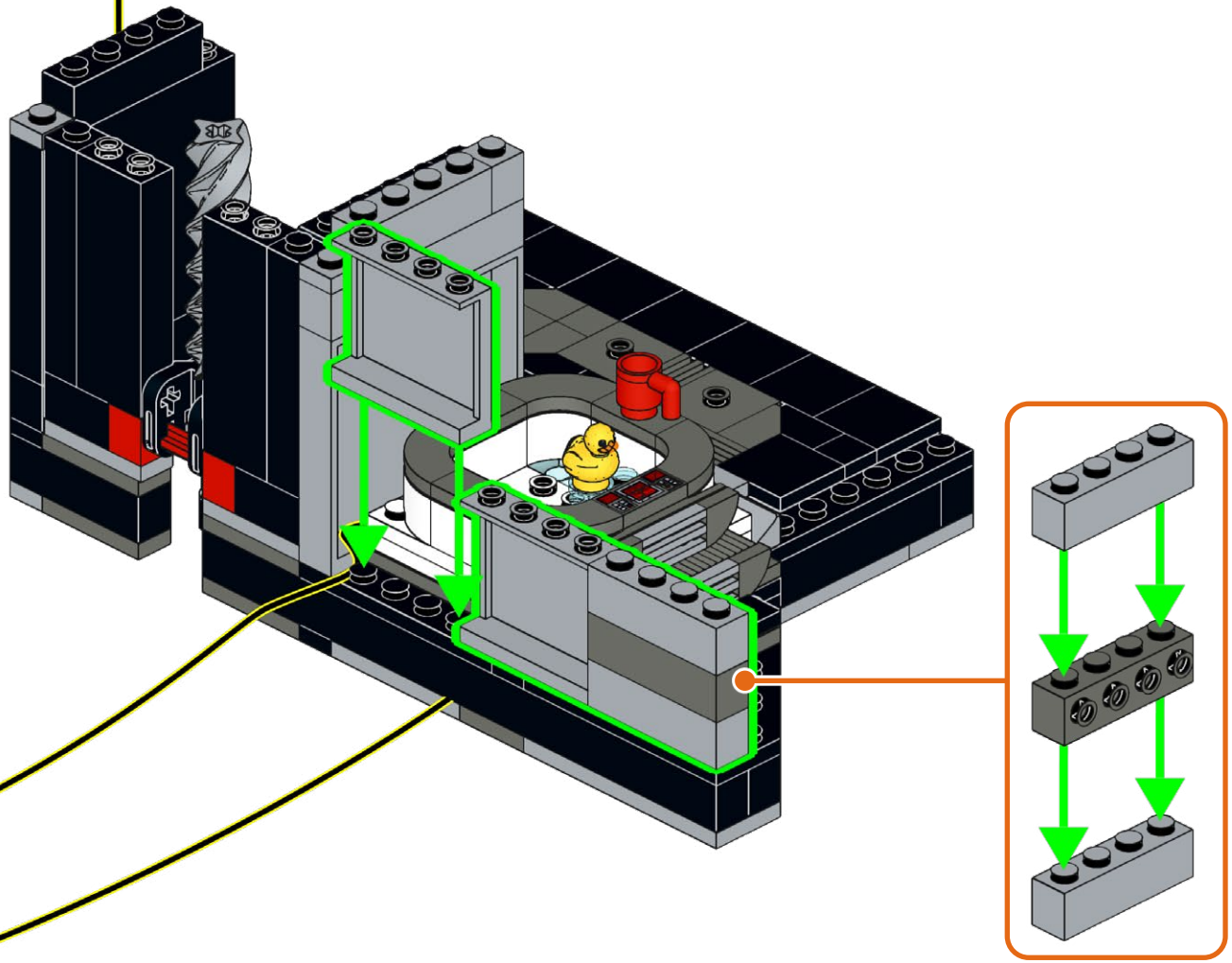

505

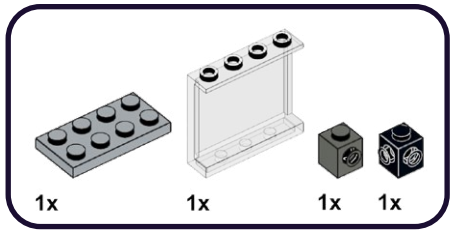

1

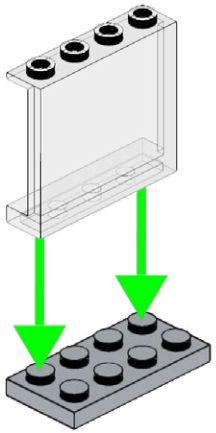

2

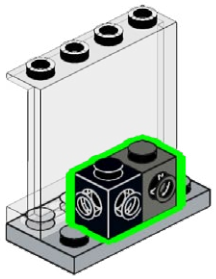

506

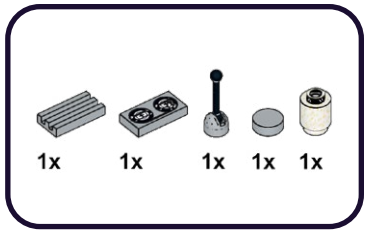

1

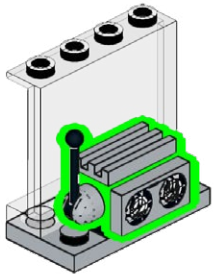

2

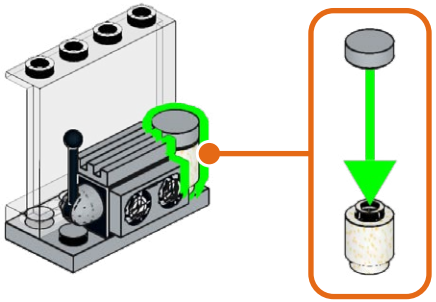

507

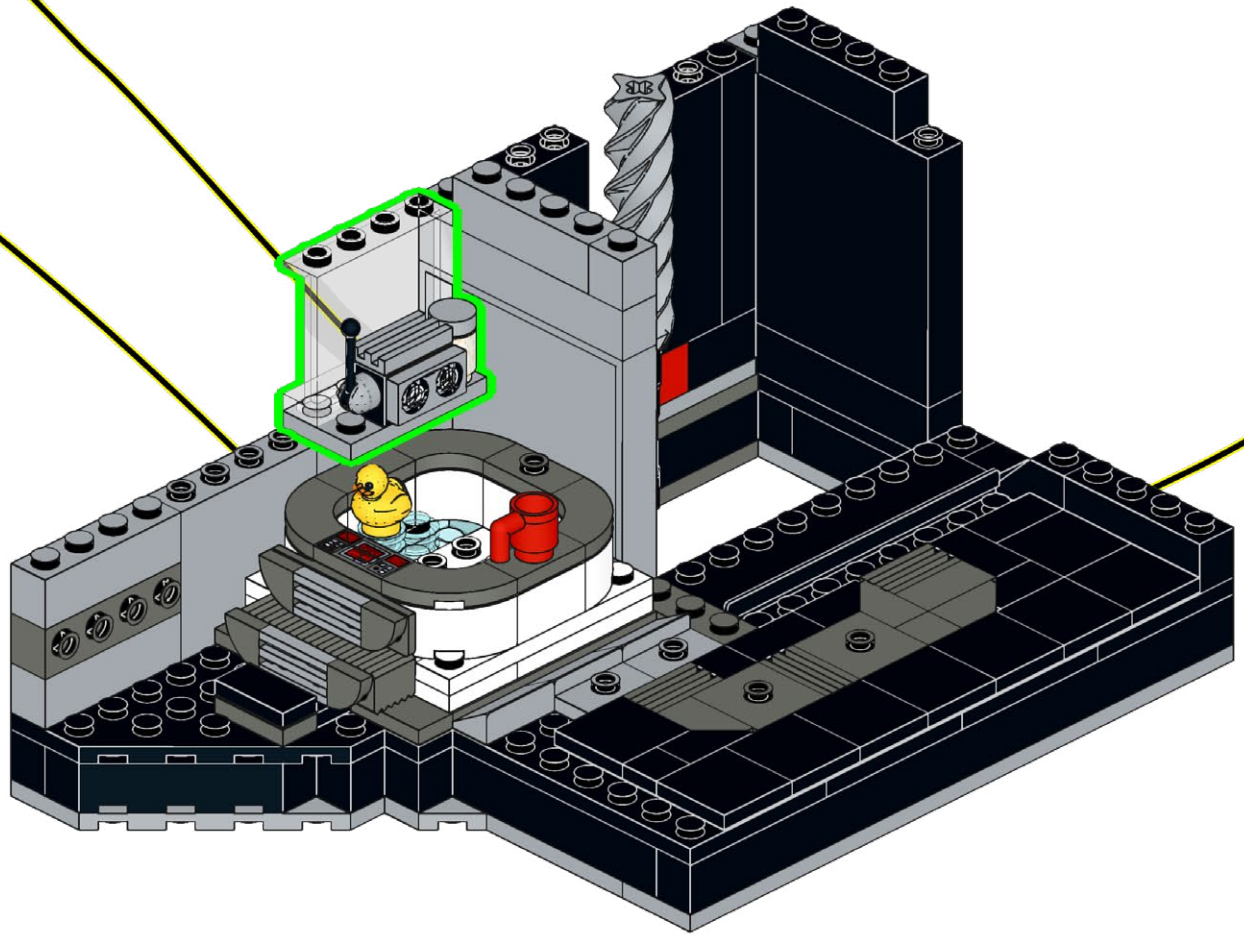

508

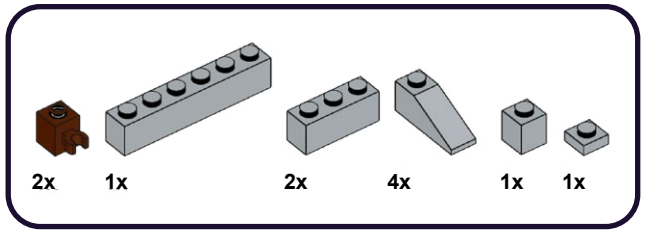

1

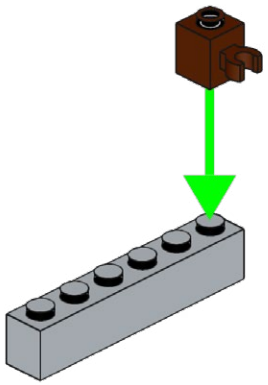

2

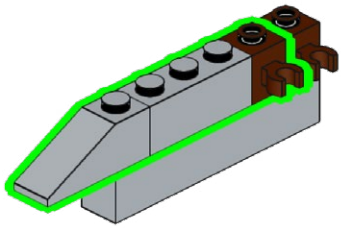

3

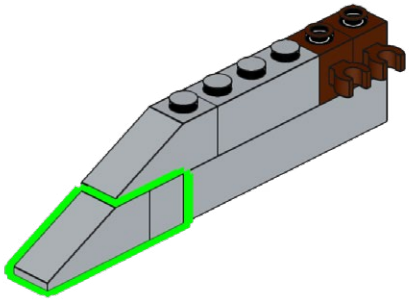

4

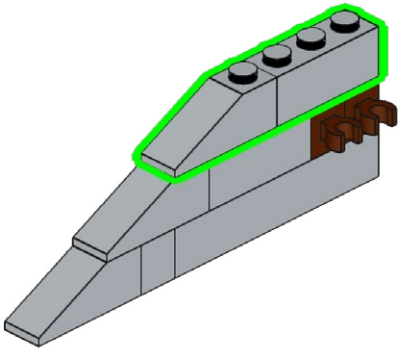

5

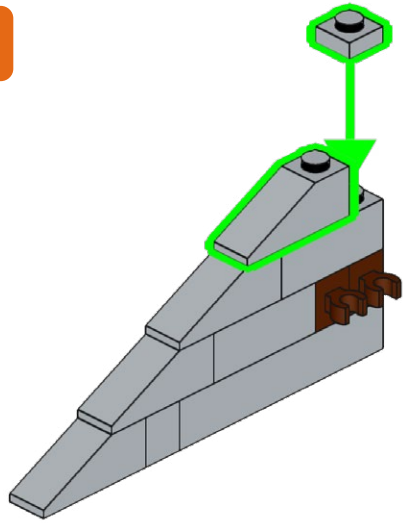

509

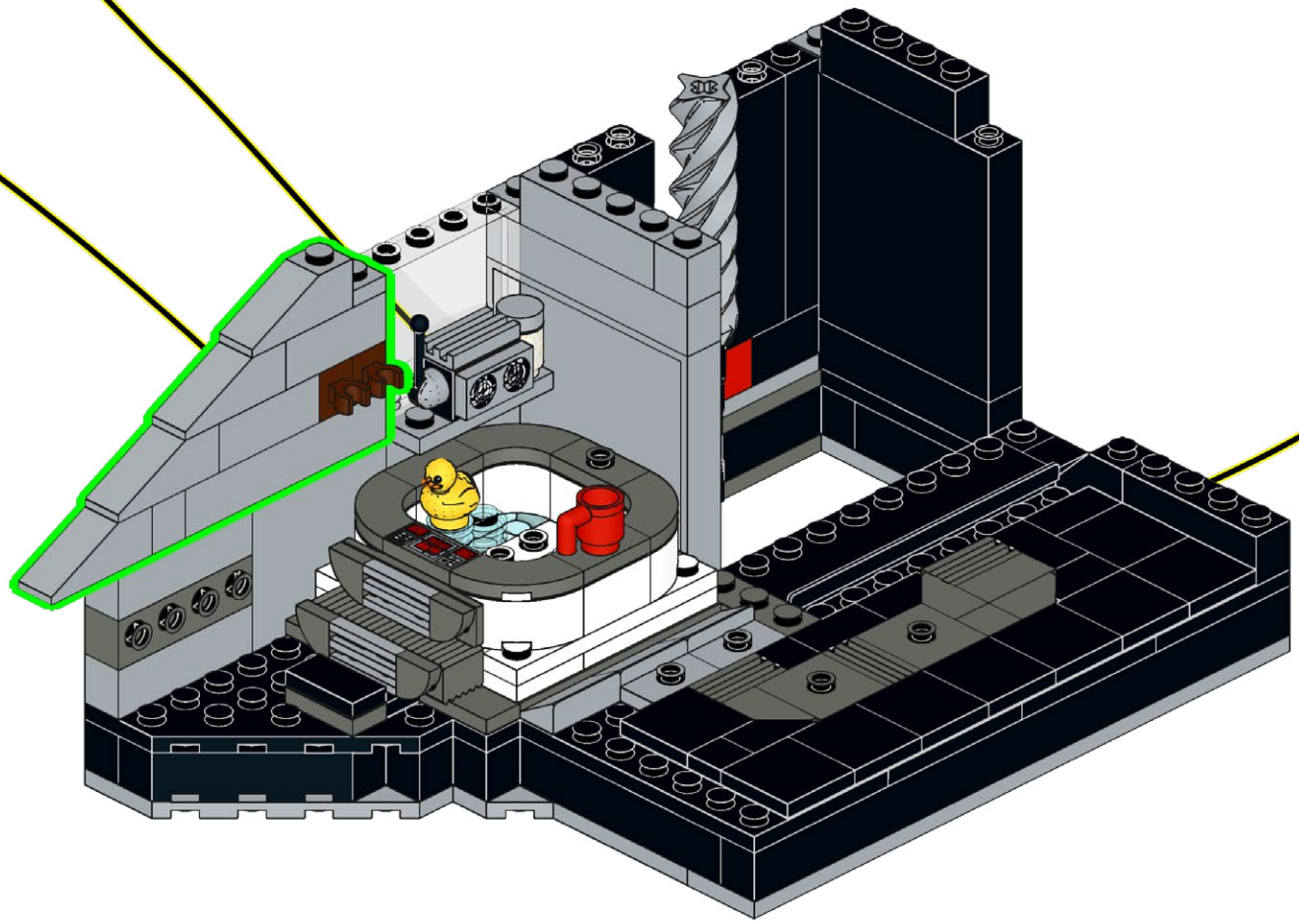

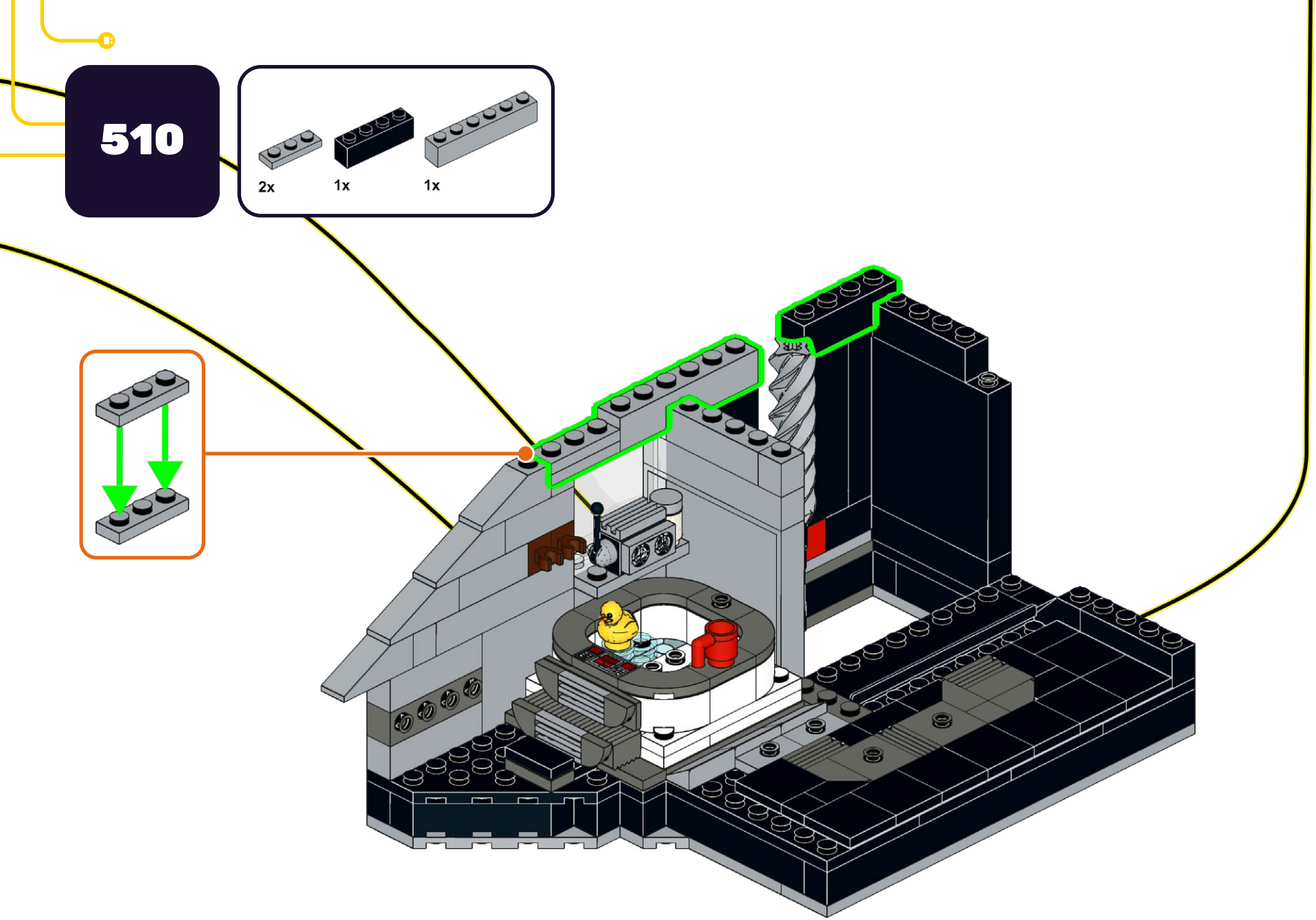
510
2x
1x
1x

511

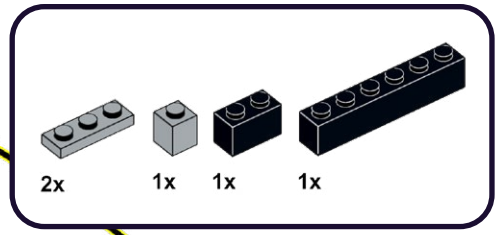

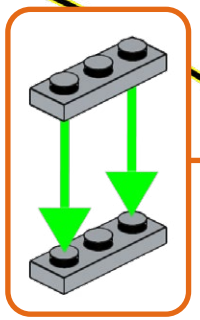

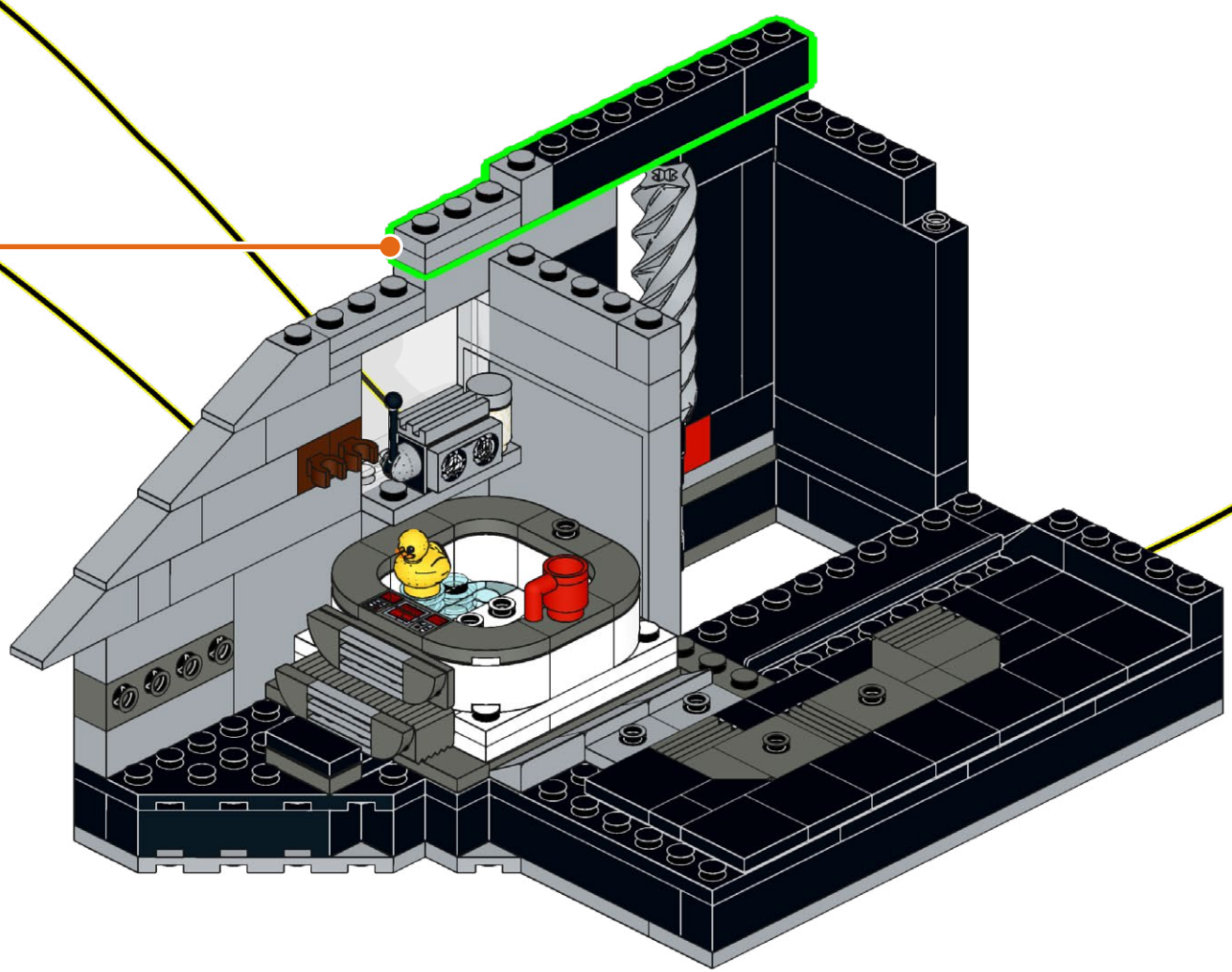

512

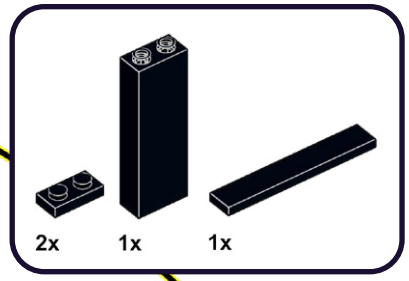

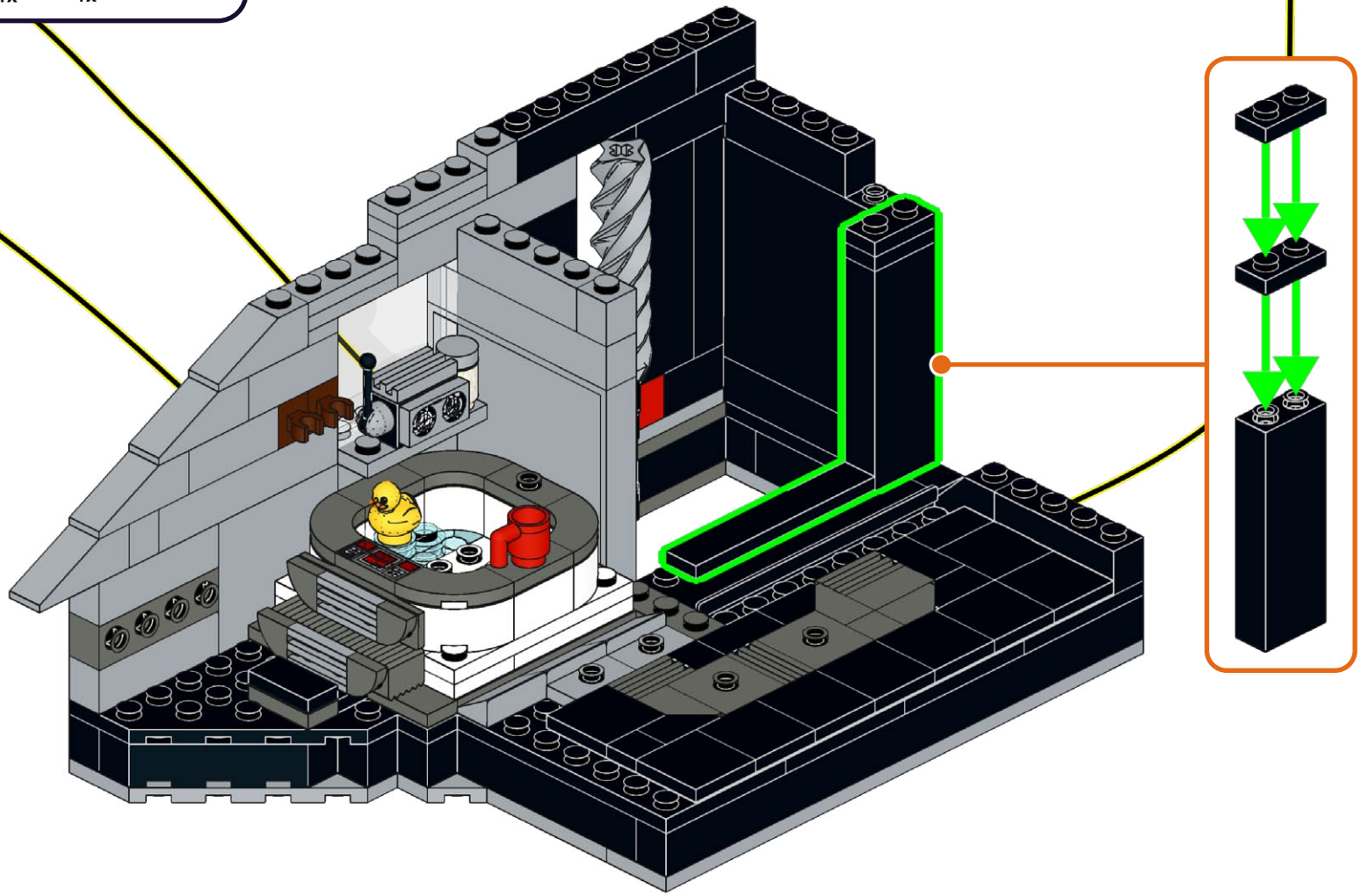

513

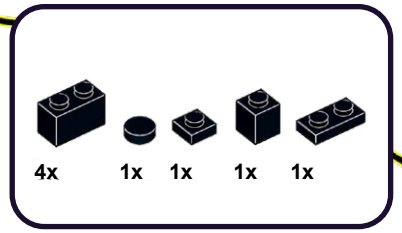

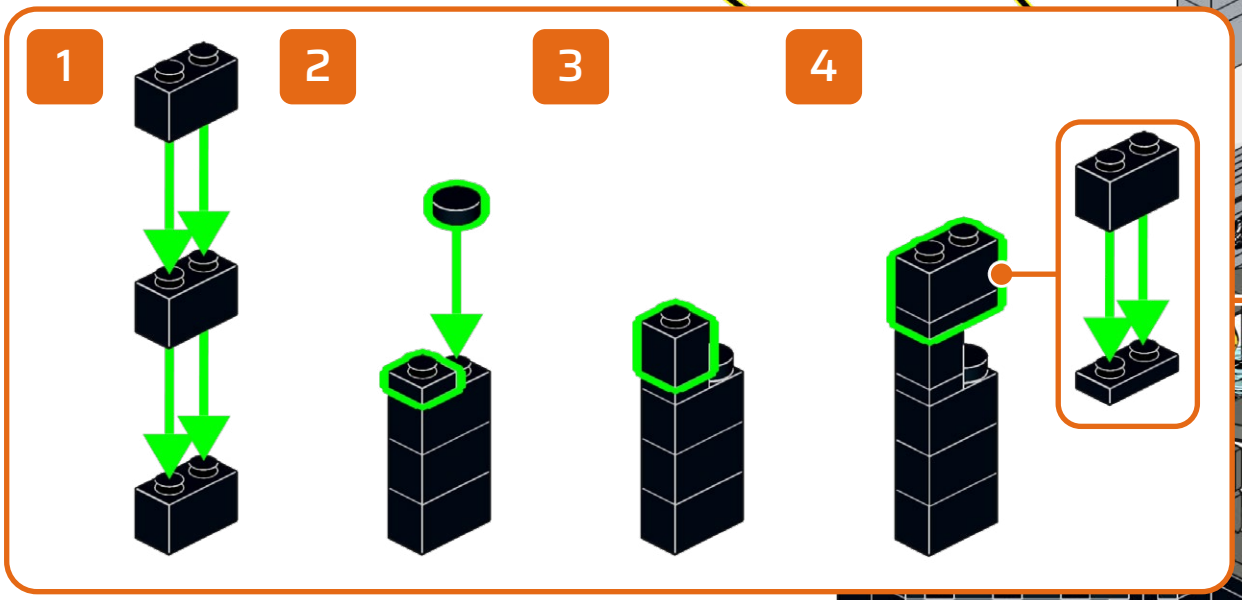

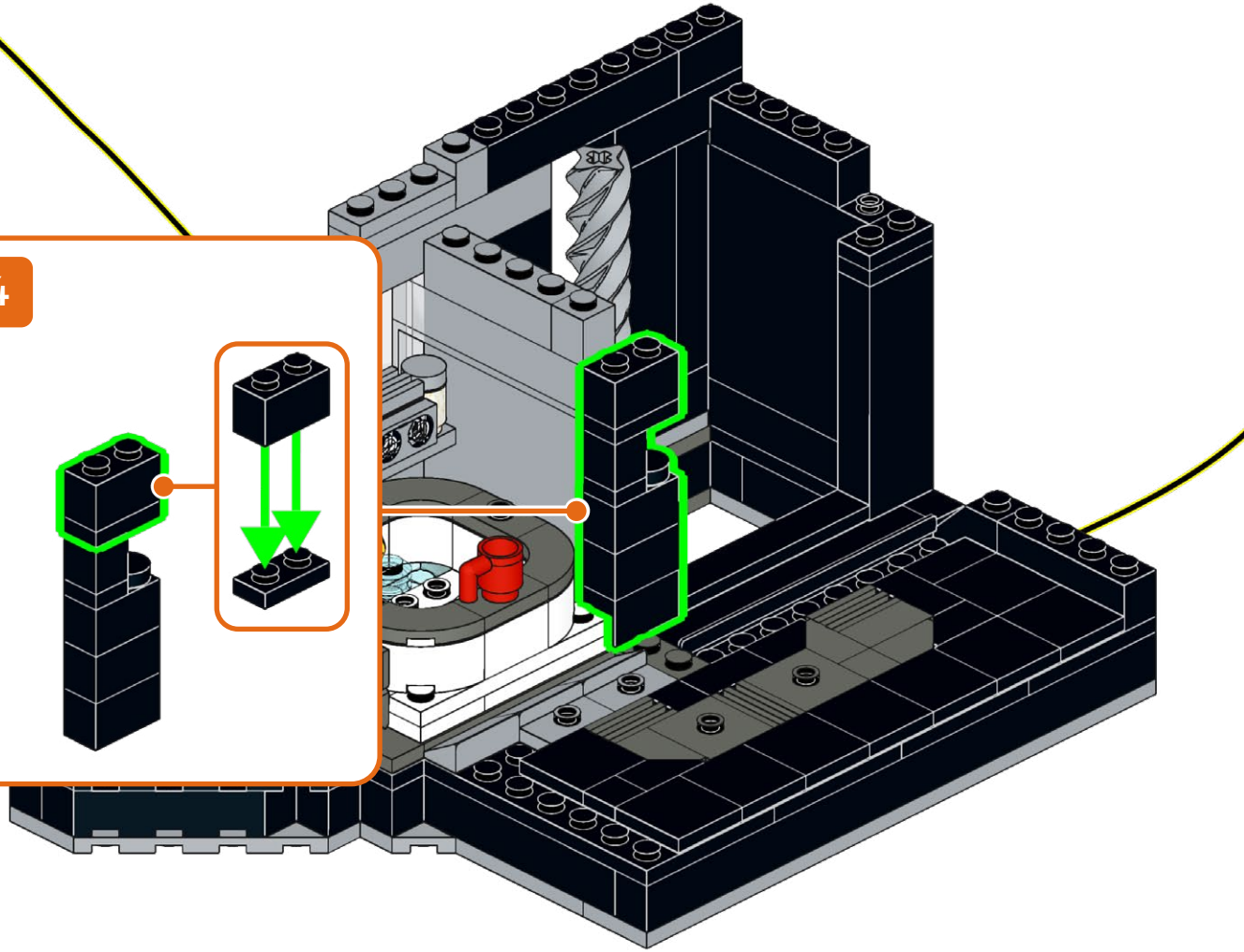

514

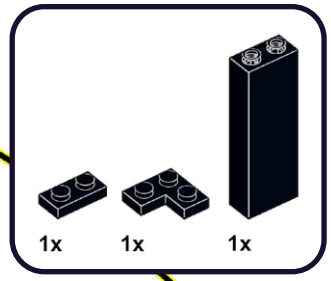

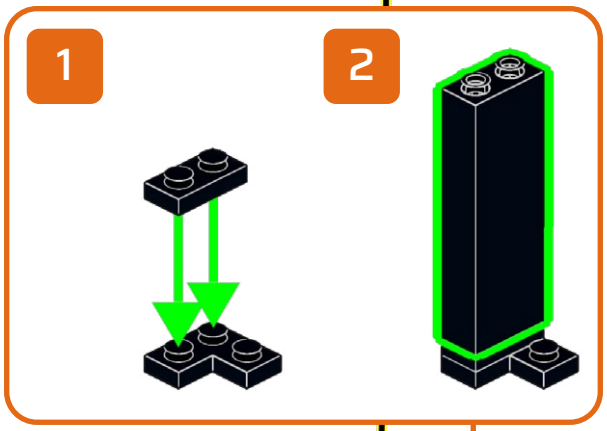

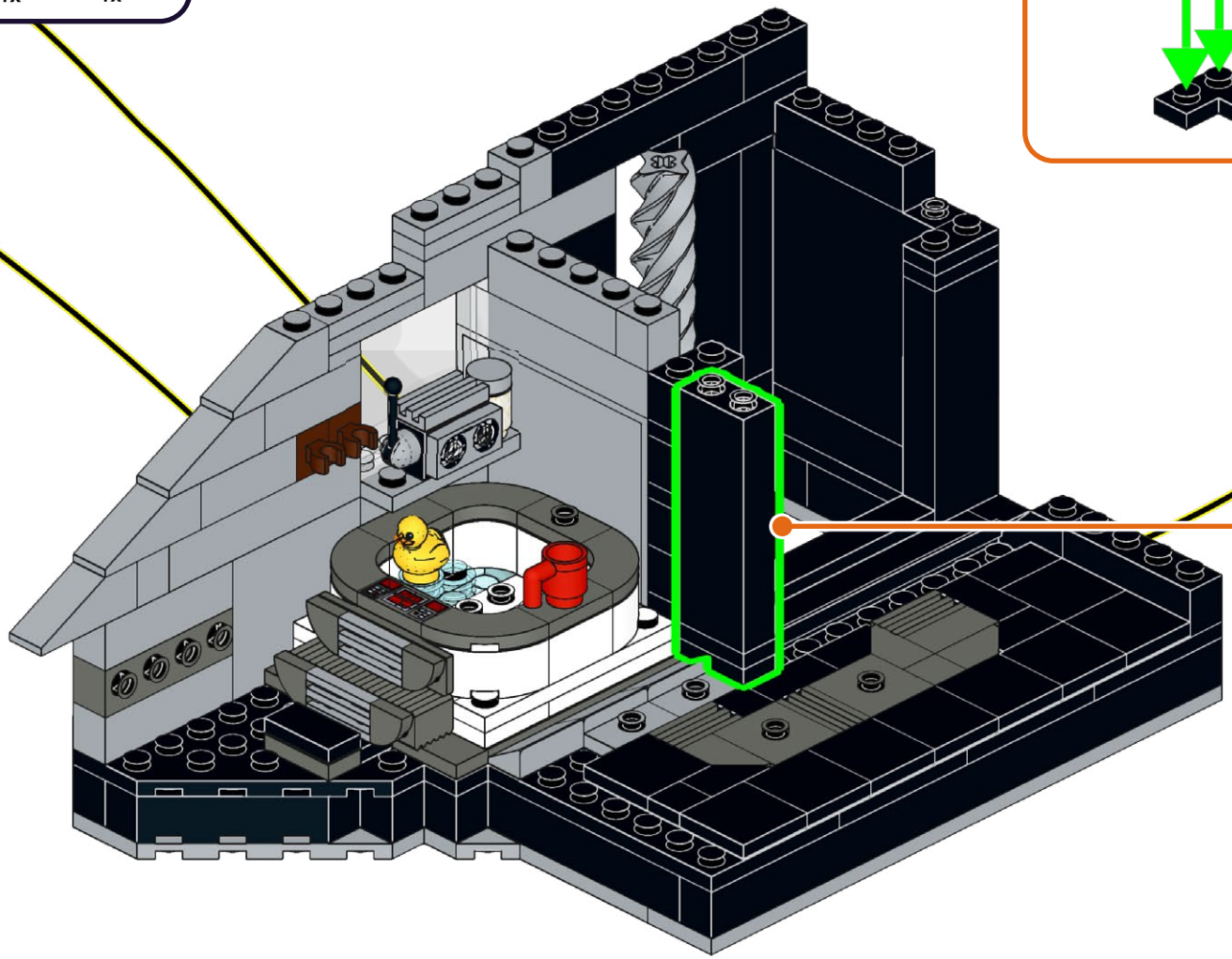

515

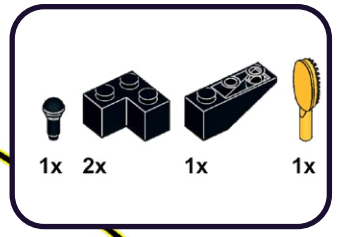

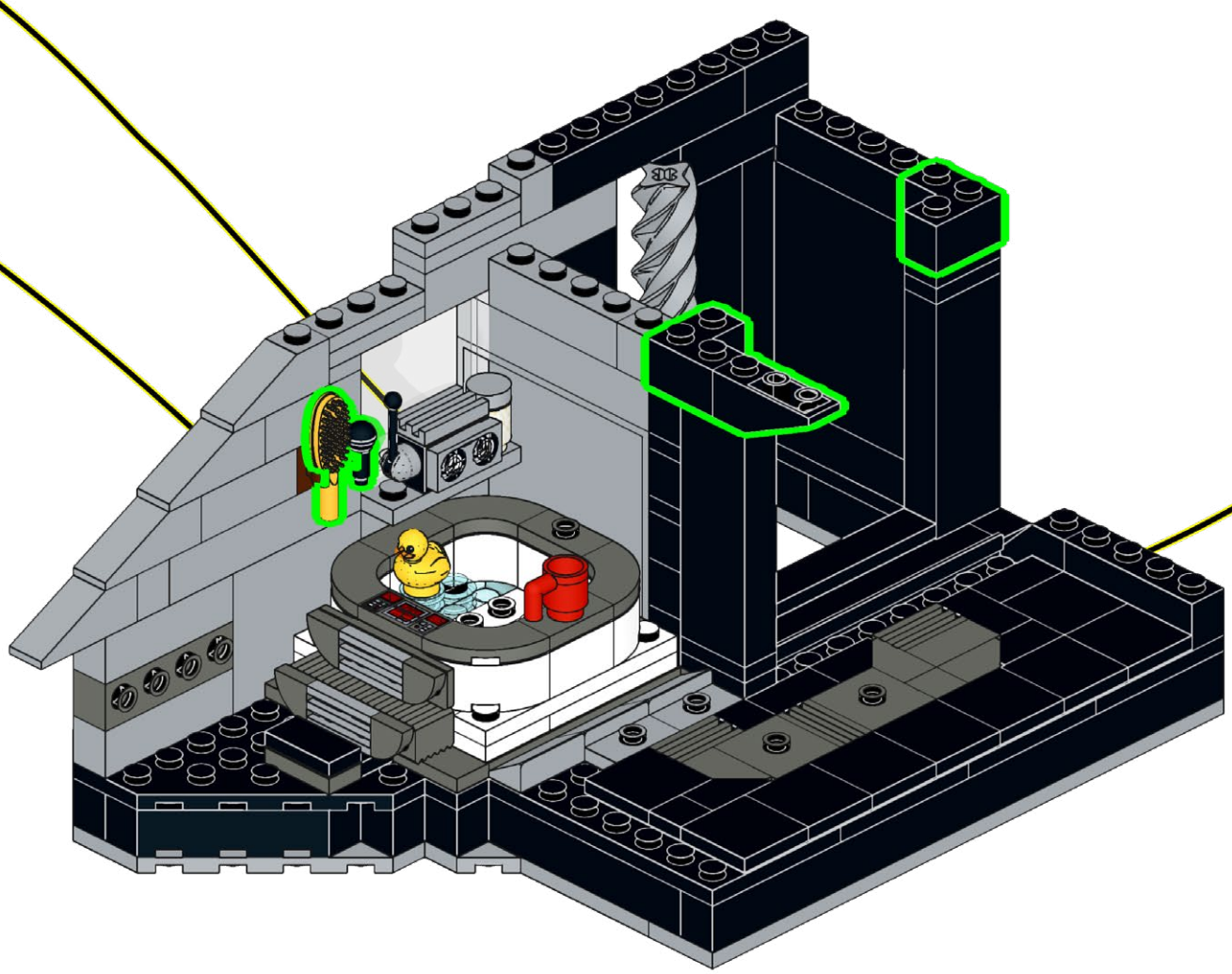

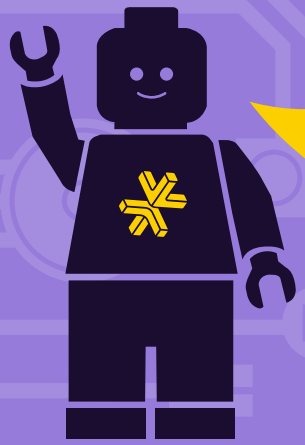

HOLD UP!

You might notice some bags aren't in order, as well as left over pieces, but that's ok! We're changing the way you build LEGO!

ATTENDEZ!

Vous remarquerez peut-être que certains sacs, ainsi que certaines pièces, ne sont pas dans le bon ordre. Mais pas de panique! Nous changeons simplement la façon avec laquelle vous construisez vos LEGO!

ASPETTA!

Potresti notare che alcuni sacchetti non sono in ordine, così come i pezzi avanzati, ma va bene così! Stiamo cambiando il modo in cui costruisci i LEGO!

HALT!

Sie werden möglicherweise bemerken, dass einige tüten durcheinander sind und teile übrig bleiben, aber das ist in Ordnung! Wir ändern die art und weise, wie Sie LEGO bauen!

¡ESPERA!

Es posible que notes que algunas bolsas están fuera de servicio, así como piezas sobrantes, ¡pero está bien! ¡Estamos cambiando la forma en que construyes LEGO!

暂停！

你可能会注意到一些袋子顺序错乱，以及一些剩余的部件，但没关系！我们正在改变你搭建乐高的方式！

Open LEGO® Bag 74

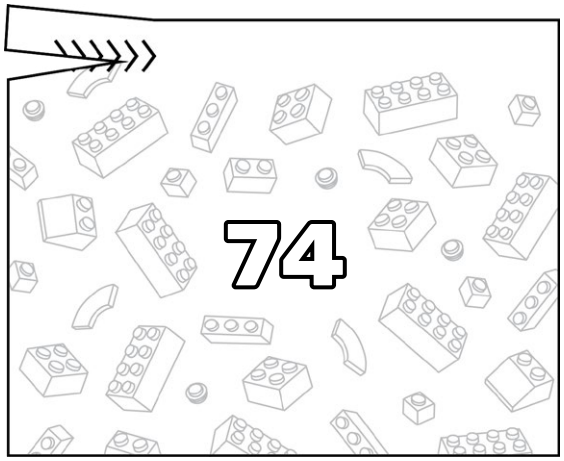

516

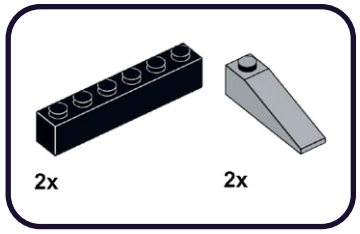

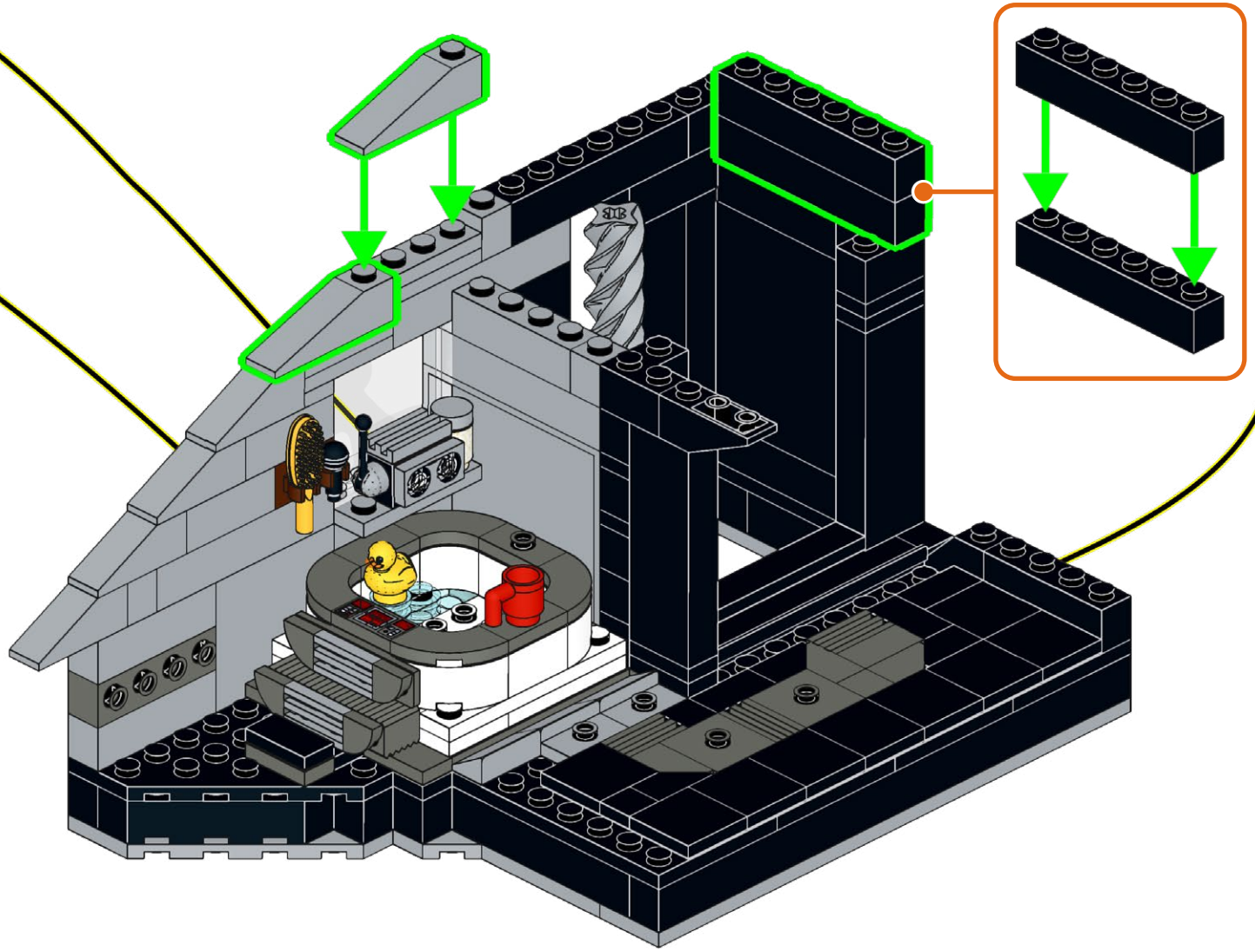

517

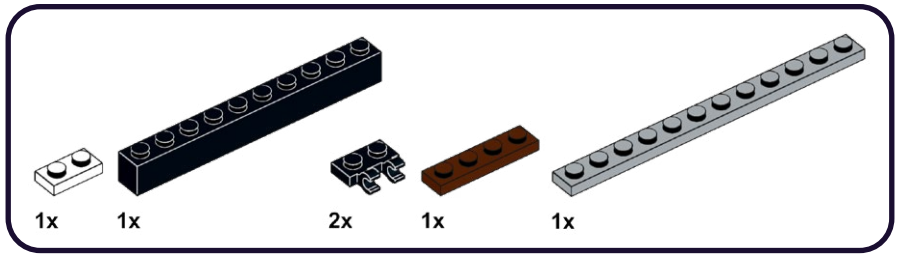

1

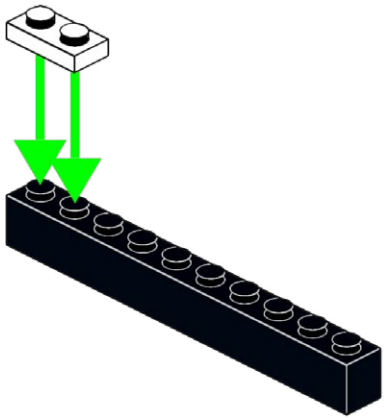

2

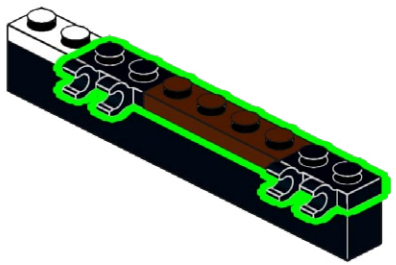

3

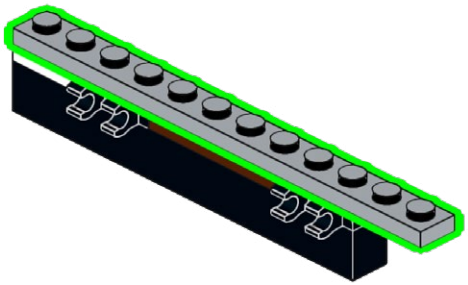

518

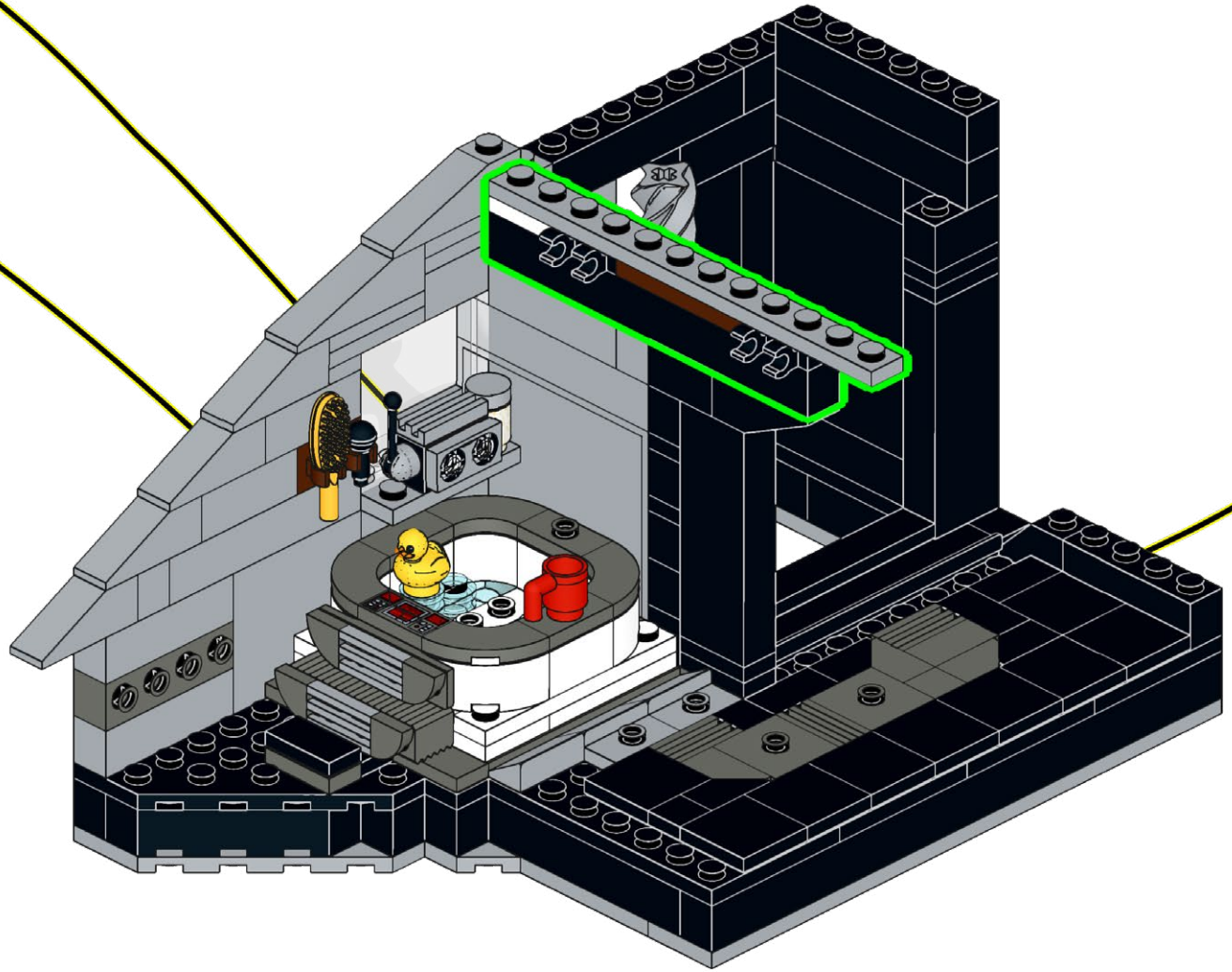

519

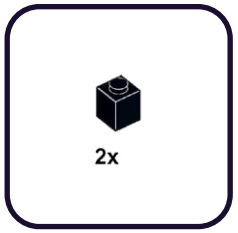

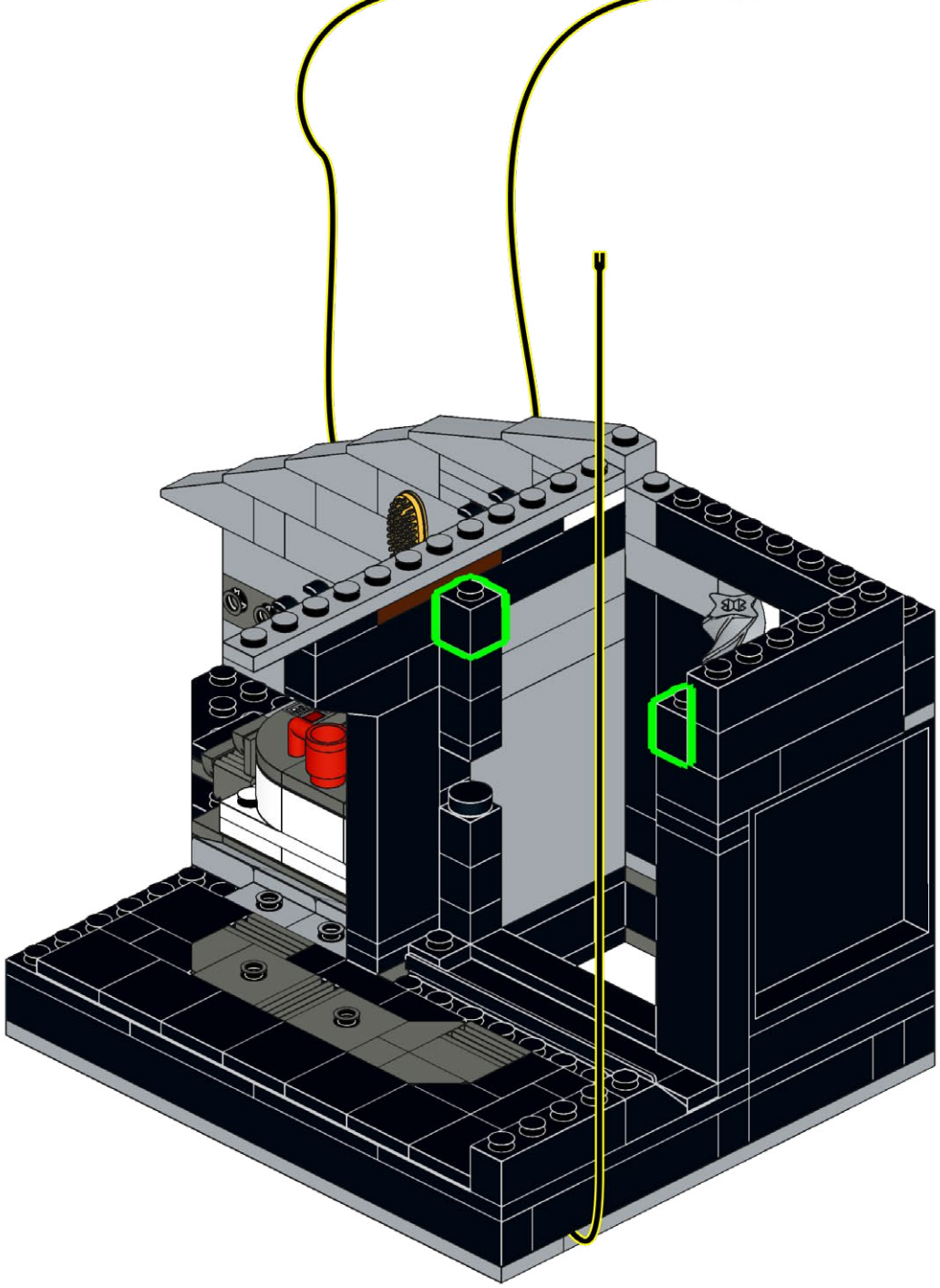

520

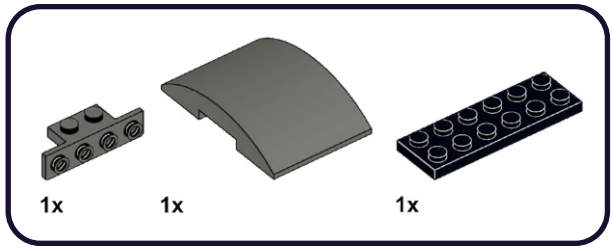

1

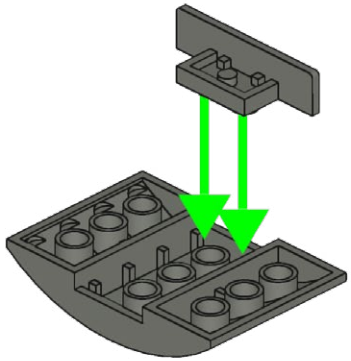

2

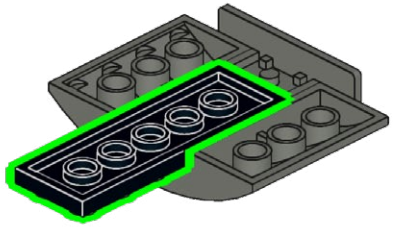

521

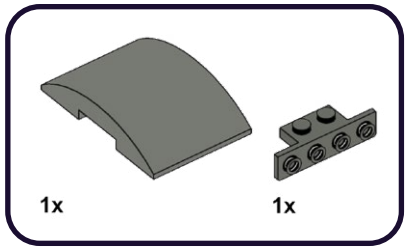

1

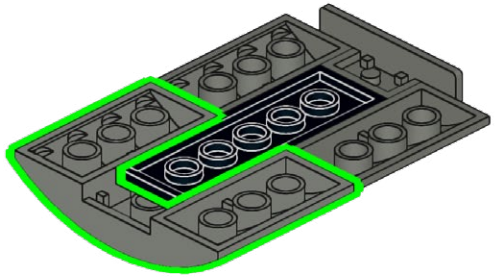

2

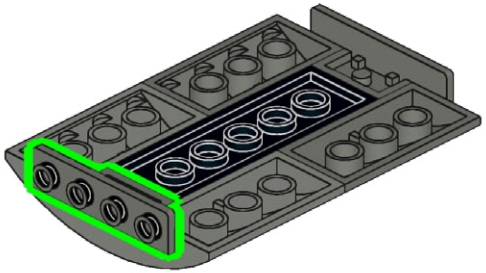

522

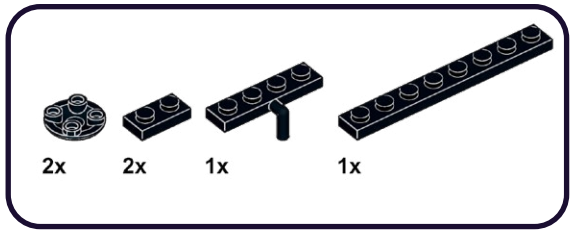

1

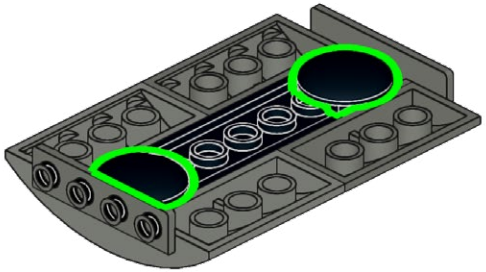

2

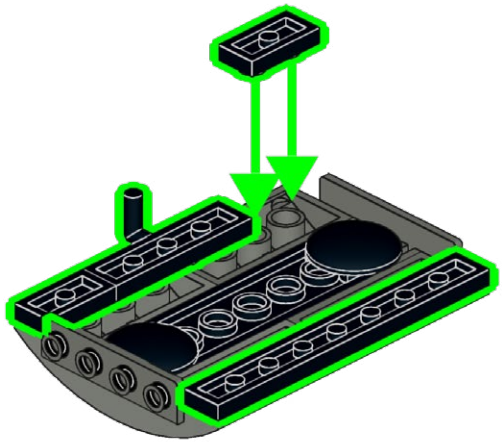

523

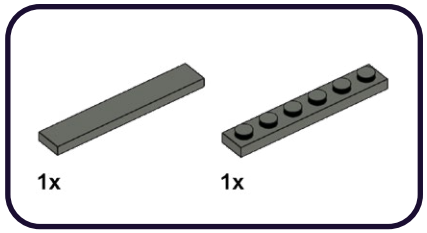

1

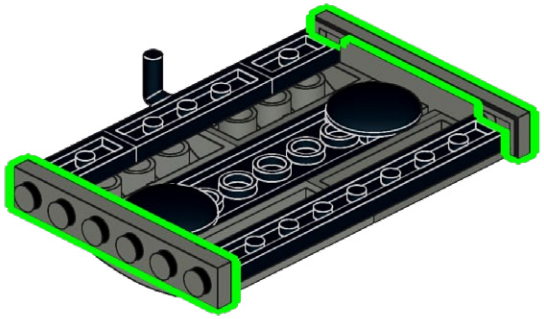

2

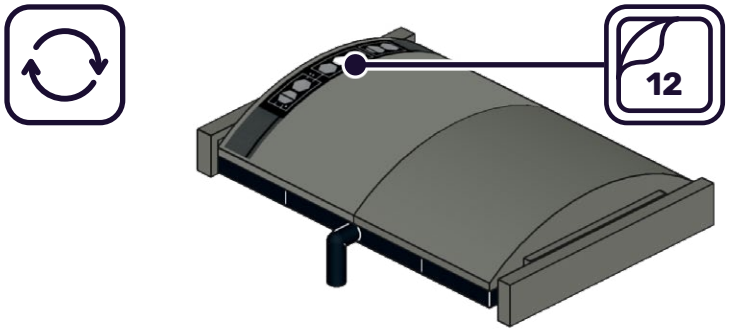

524

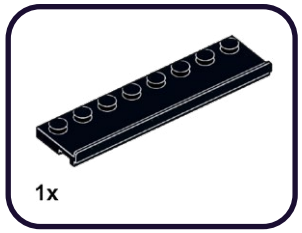

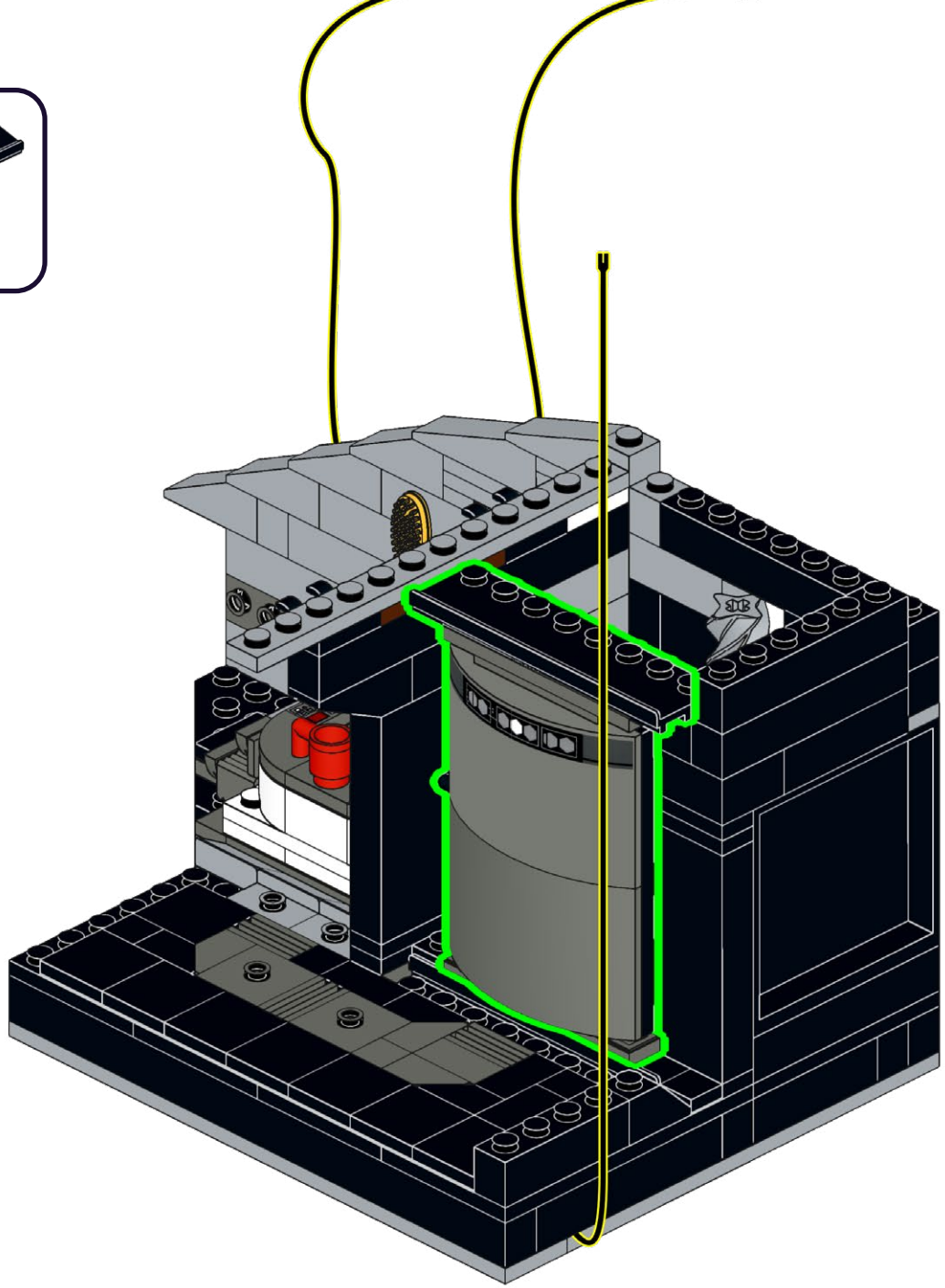

525

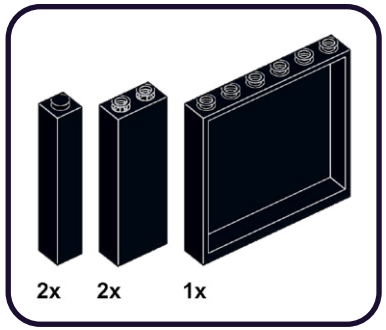

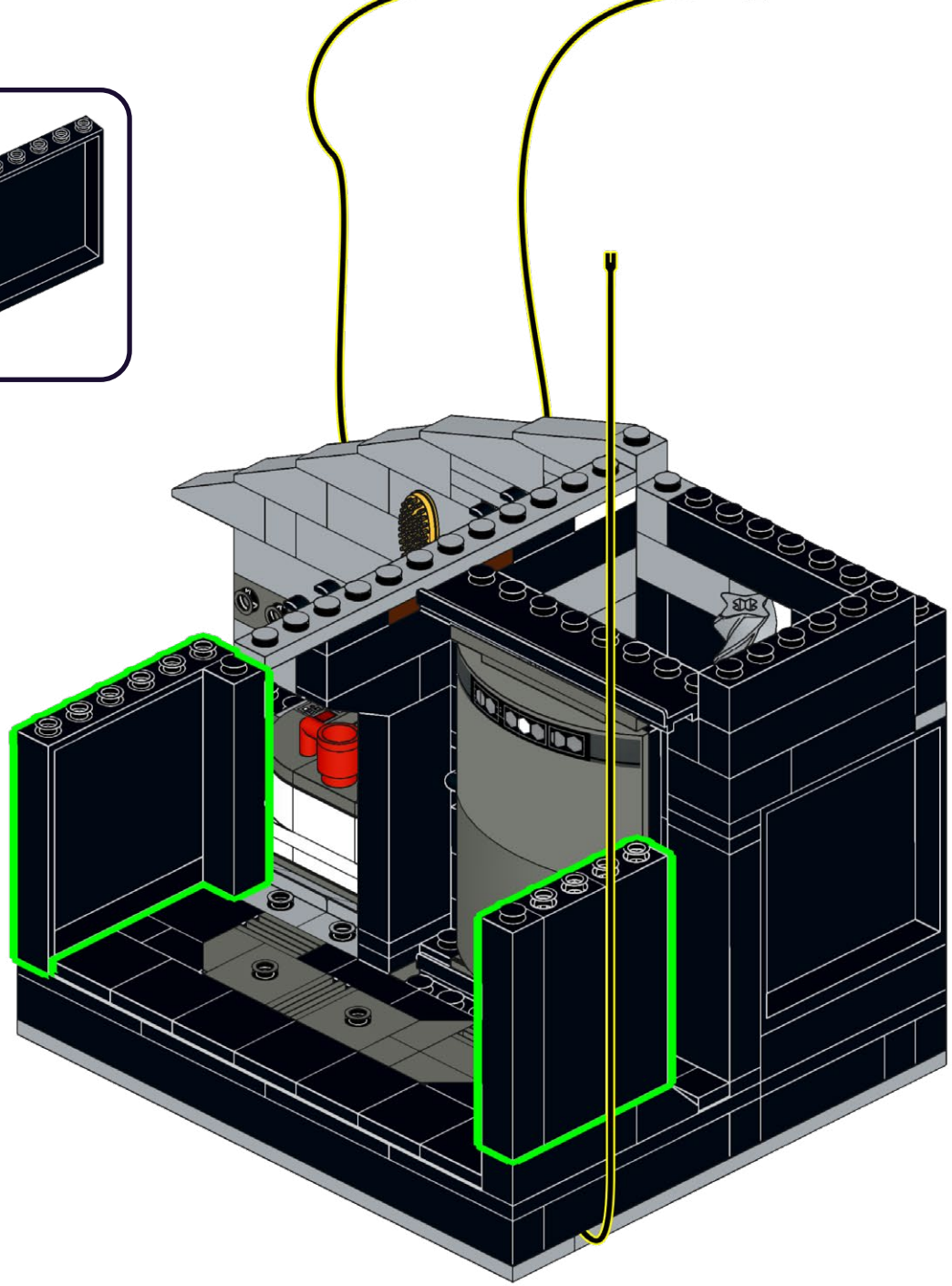

526

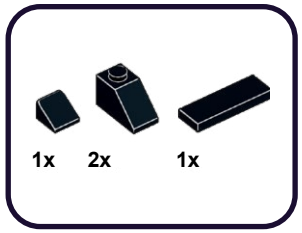

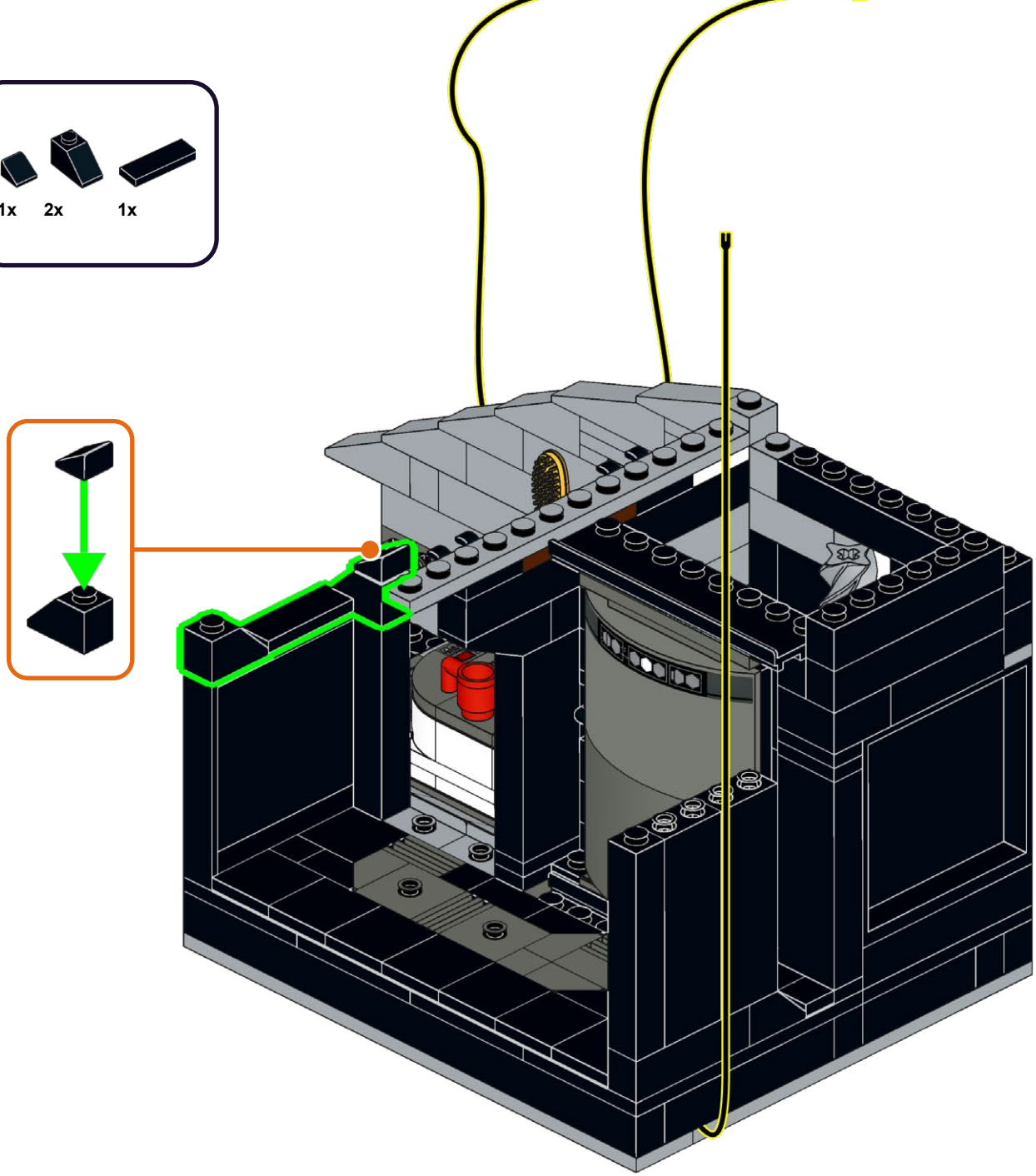

527

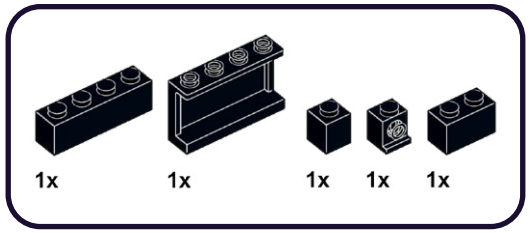

1

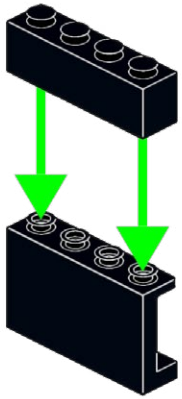

2

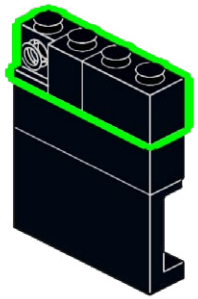

528

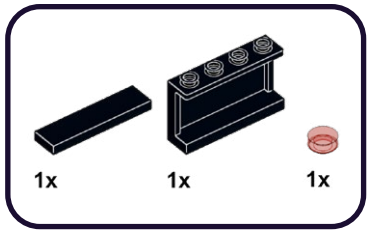

1

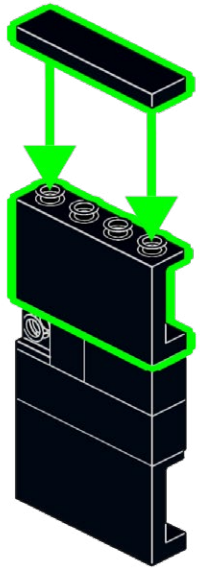

2

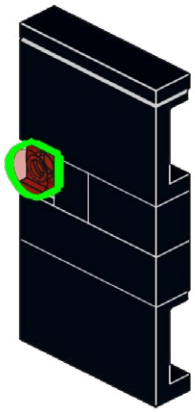

529

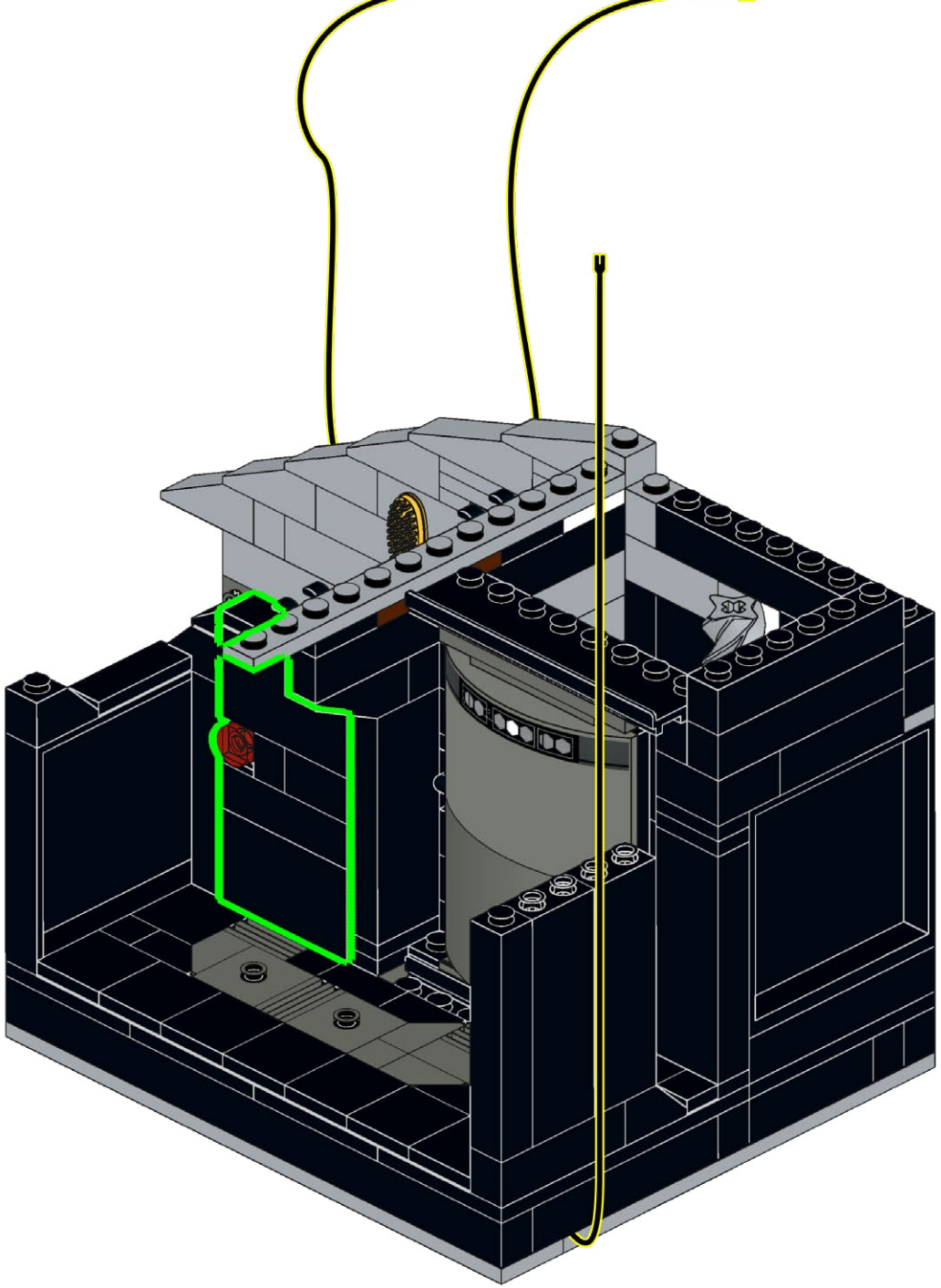

530

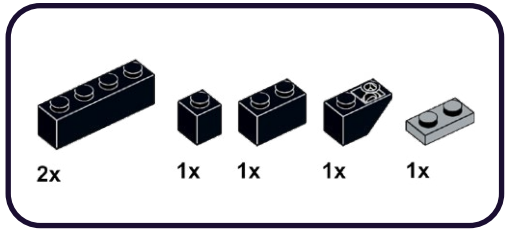

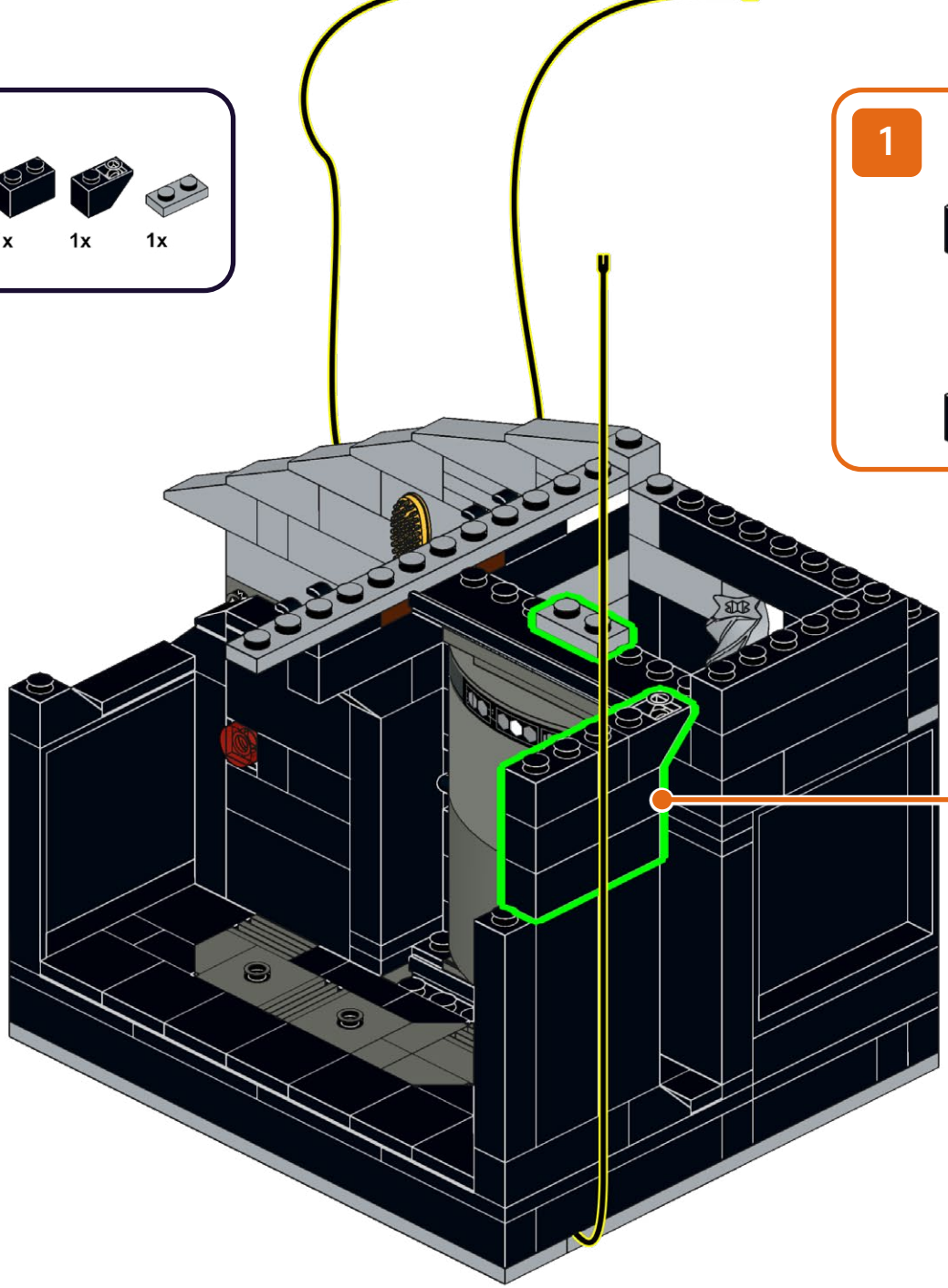

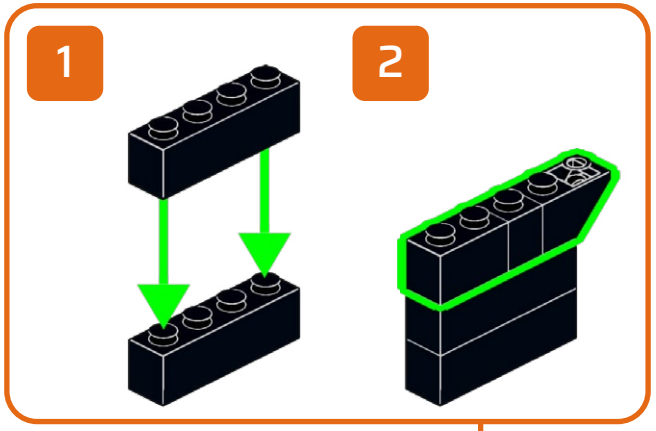

531

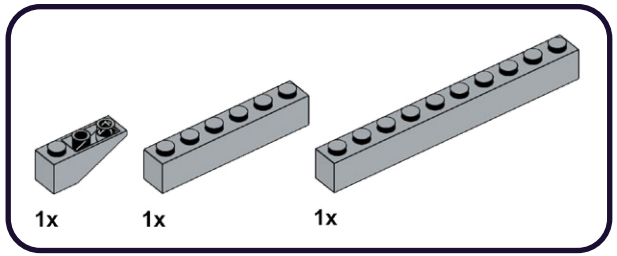

1

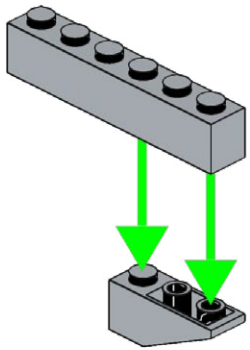

2

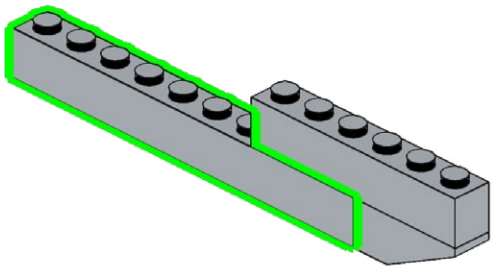

532

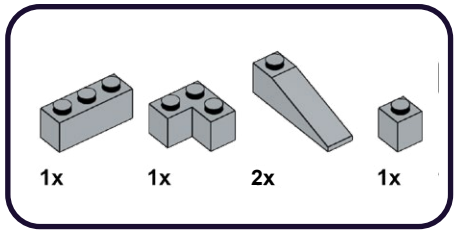

1

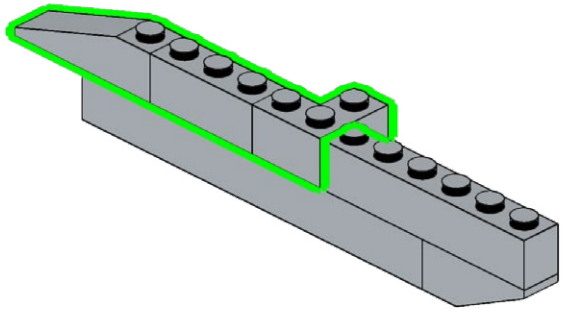

2

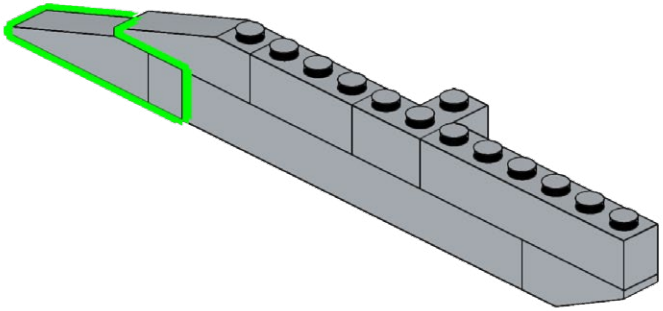

533

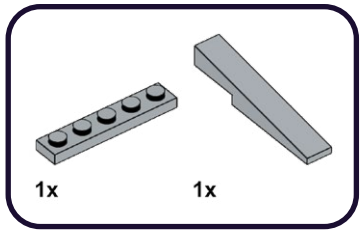

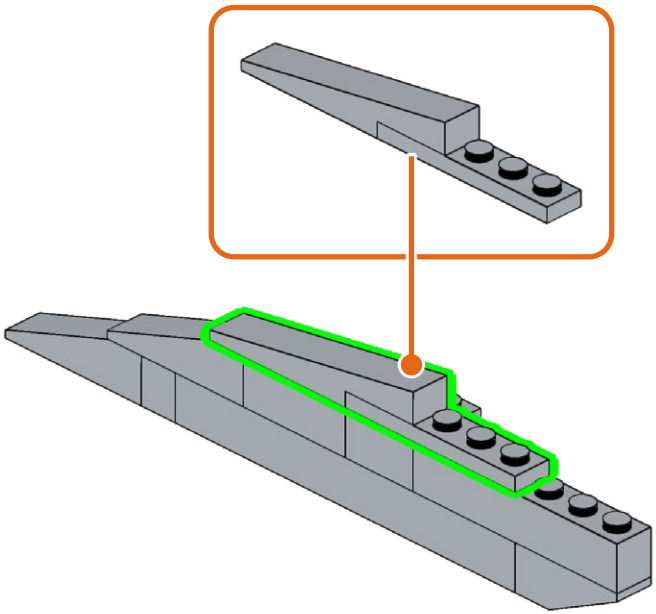

534

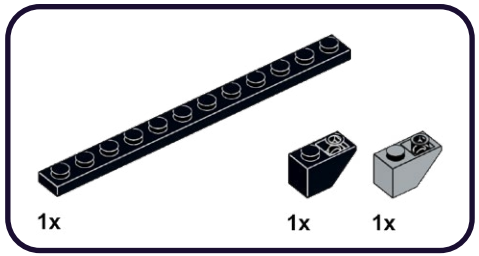

1

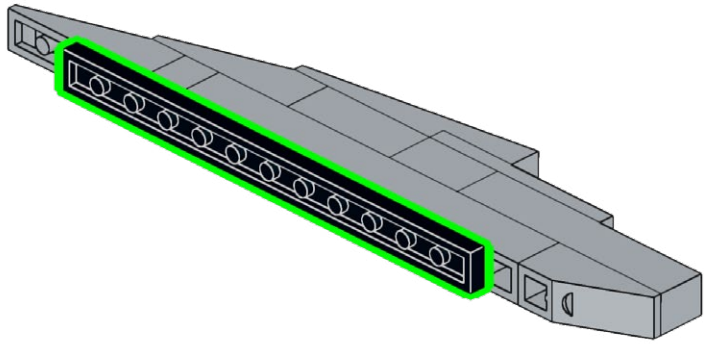

2

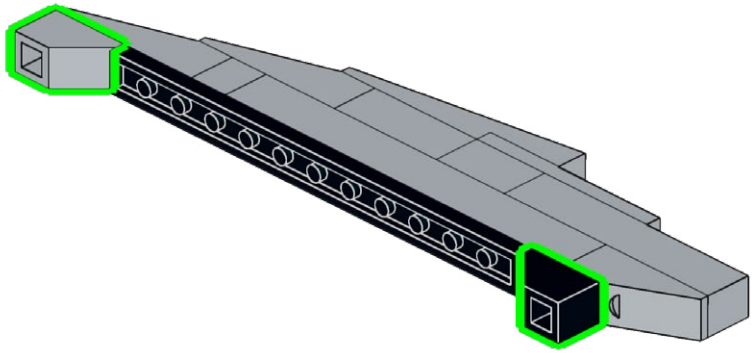

535

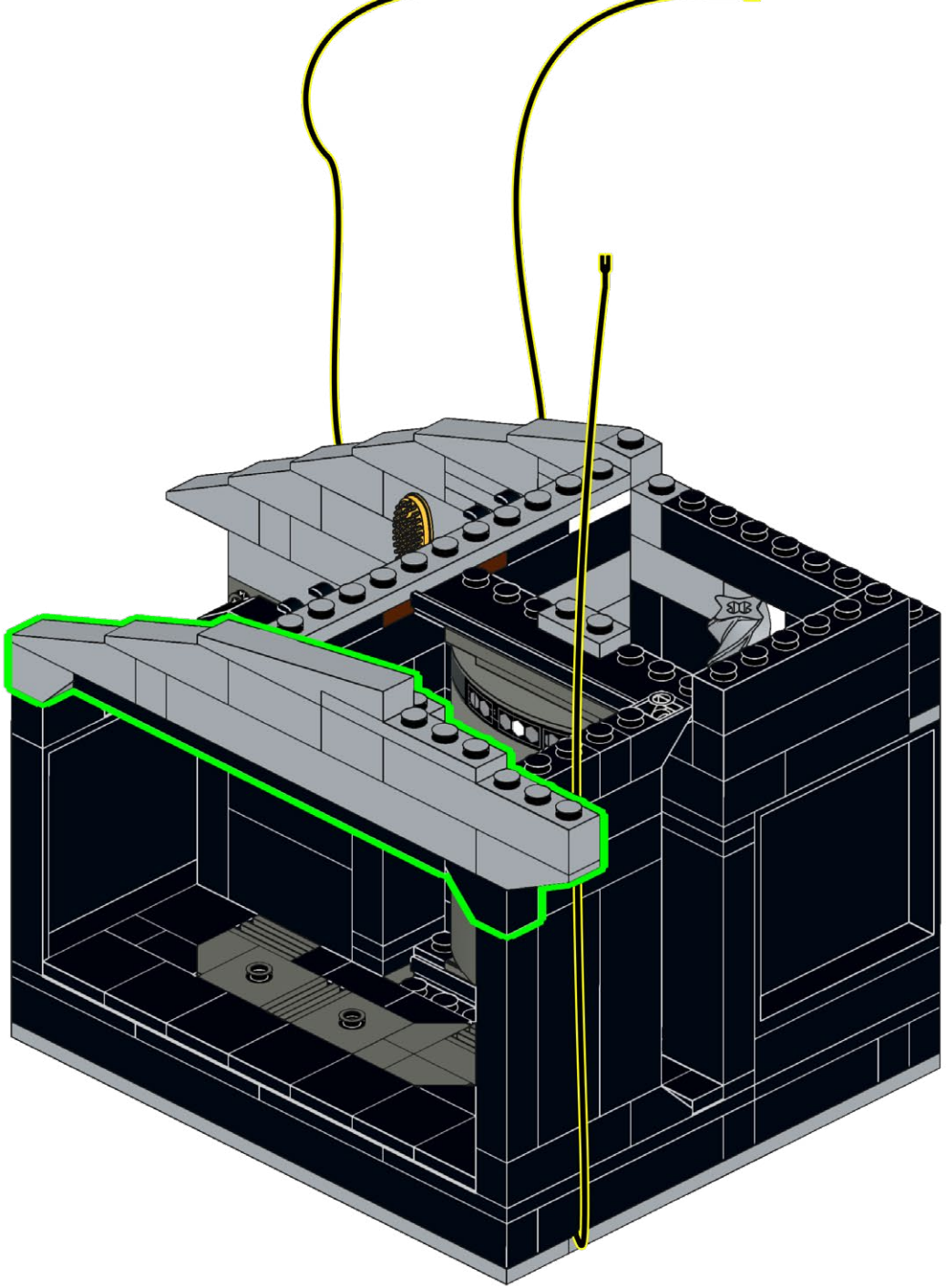

536

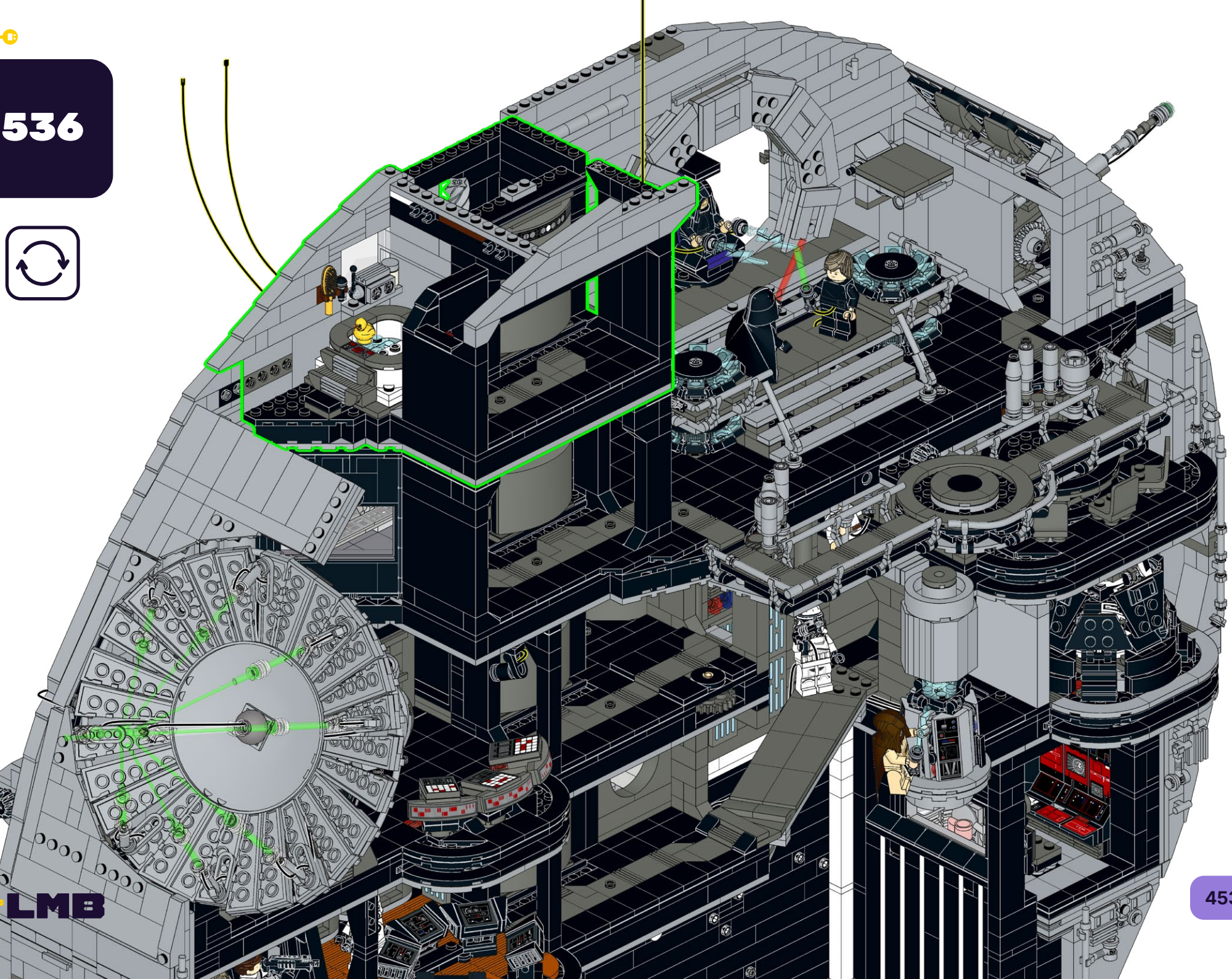

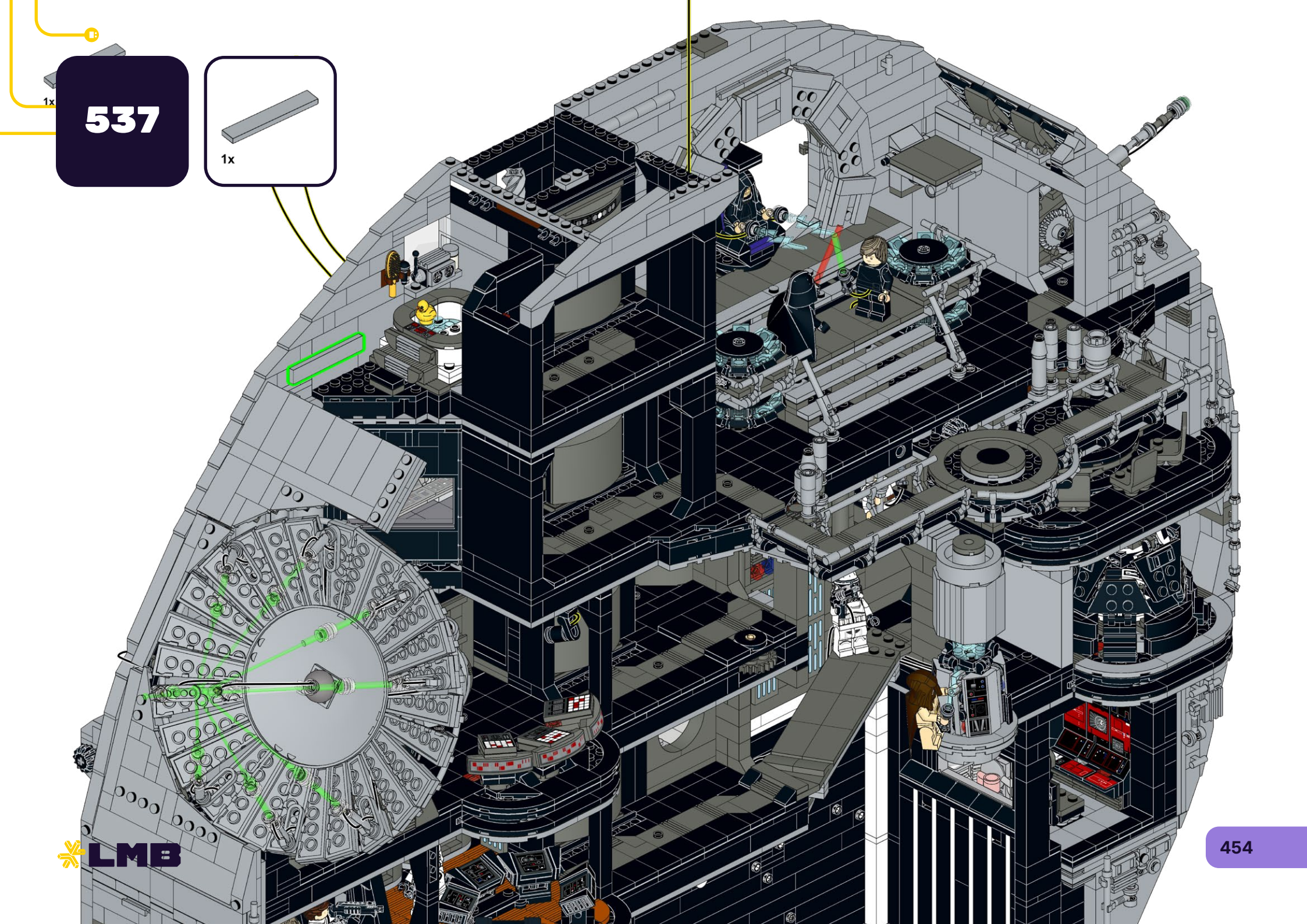
537
1x
1x

CONTACT US

Click below for customer support, or general inquiries.

Contact Us

Cliquez ci-dessous pour accéder au support client ou aux renseignements généraux.

Contactez-nous

Clicca qui sotto per l'assistenza clienti o per richieste generali.

Contattaci

Klicken sie unten für kundensupport oder allgemeine anfragen.

Kontaktieren sie uns

Haga clic a continuación para atención al cliente o consultas generales.

Contáctanos

点击下方获取客户支持或一般咨询。

联系我们

TROUBLESHOOTING

Wenn Sie nicht weiterkommen, scannen Sie den QR-Code zur Fehlerbehebung.

Si vous êtes bloqué, scannez le code QR pour le dépannage

Se sei bloccato, scansiona il codice QR per la risoluzione dei problemi.

If you're stuck, scan the QR code for troubleshooting.

Si está atascado, escanee el código QR para solucionar el problema.

In Deutsch / CH
En français / CH
In italiano / CH

In Deutsch / EU
En français / UE
In italiano/UE

LIGHT MY BRICKS

lightmybricks.com

LEGO® is a trademark of the LEGO Group of companies, which does not sponsor, authorize or endorse this product. All LEGO® sets featured in images are sold separately. This is not a LEGO® product. The LEGO Group is not liable for any loss, injury or damage arising from the use or misuse of this product. ©2024 Light My Bricks Pty Ltd. All rights reserved. www.lightmybricks.com

Our components are designed and packaged in Australia by Light My Bricks Pty Ltd. Components are manufactured in China. 3fl bldg C, Shuanghuan Quanxin Technology Information Industry Park Baolong Street, Longgang District, Shenzhen, China. Imported in Australia by Light My Bricks Pty Ltd, 5/26 Rushdale St, Knoxfield, VIC, 3180, Australia.

WARNING: CHOKING HAZARD - Small parts. Not for children under 3 years.

AVERTISSEMENT : RISQUE D'ÉTOUFFEMENT - Petites pièces. Ne convient pas aux enfants de moins de 3 ans.

ATTENZIONE: PERICOLO DI SOFFOCAMENTO - Piccole parti. Non adatto a bambini di età inferiore a 3 anni.

WARNUNG: ERSTICKUNGSGEFAHR - Kleine Teile. Nicht für kinder unter 3 Jahren geeignet.

ADVERTENCIA: PELIGRO DE ASFIXIA - Piezas pequeñas. No son apto para niños menores de 3 años.

警告：窒息危险 - 小零件。不适合3岁以下儿童。