LIGHT MY BRICKS™

LIGHT KIT INSTALLATION GUIDE

STAR WARS UCS DEATH STAR PT 1

FOR LEGO SET #75419

CONTENTS

3 Getting Started

4 Legend
5 Component Handling
6 Blueprint

9 Instructions

9 LEGO Bag 01
26 LEGO Bag 02
37 LEGO Bag 03
77 LEGO Bag 04
91 LEGO Bag 05
106 LEGO Bag 06
121 LEGO Bag 07
134 LEGO Bag 08
153 LEGO Bag 09
181 LEGO Bag 10
204 LEGO Bag 11 - LMB Bag 01
247 LEGO Bag 12
260 LEGO Bag 13
286 LEGO Bag 14

316 Contact & Troubleshooting

GETTING STARTED

Bold, beautiful and bright, Light My Bricks elevates your favourite LEGO set from knick-knack to statement piece. Create a talking point at home or in the office that speaks to your passions with Light My Bricks. To learn more, click below.

Learn More →

Audacieux, beau et lumineux, Light My Bricks élève votre ensemble LEGO préféré du statut de bibelot à celui de pièce maîtresse. Que ce soit à la maison ou au bureau, partagez votre passion des LEGO avec Light My Bricks. Cliquez ci-dessous pour en savoir plus.

En savoir plus →

Audace, bello e luminoso, Light My Bricks eleva il tuo set LEGO preferito da soprammobile a pezzo di tendenza. Crea un punto di discussione a casa o in ufficio che parli alle tue passioni con Light My Bricks. Per saperne di più, clicca qui sotto.

Ulteriori Informazioni →

Mutig, schön und hell – Light My Bricks verwandelt Ihr lieblings-LEGO-Set von einem schnickschnack in ein statement-stück. Schaffen sie einen gesprächspunkt zu hause oder im büro, der Ihre leidenschaften widerspiegelt, mit Light My Bricks. Um mehr zu erfahren, klicken sie unten.

Mehr erfahren →

Audaz, hermoso y brillante, Light My Bricks eleva tu set LEGO favorito de una chuchería a una pieza llamativa. Crea un tema de conversación en casa o en la oficina que hable de tus pasiones con Light My Bricks. Para obtener más información, haga clic a continuación.

Más información →

大胆、美丽而明亮，Light My Bricks 将你喜爱的乐高套装从小摆件提升为引人注目的装饰品。在家或办公室打造一个能表达你激情的话题，了解更多，请点击下方。

了解更多 →

LEGEND

Rotate Set	Add Part	Click	Pinch/Fold	Pull Cable
Retournez L'ensemble Ruota Set Set Drehen Rotar Conjunto 旋转套件	Ajoutez une Pièce Aggiungi Parte Teil Hinzufügen Agregar Pieza 添加零件	Cliquez Clic Klicken Clic 点击	Pincez/Pliez Pizzicare/Piegare Kneifen/Falten Pellizcar/Doblar 折叠	Tirez le Cable Tirare il Cavo Kabel Ziehen Tirar del Cable 拉动电缆

Repeat Step	Sticker	Power On Test	Disconnect Power	Troubleshoot
Répétez Ripetere Wiederholen Repetir 重复	Autocollant Adesivo Aufkleber Pegatina 贴纸	Test de mise sous tension Test di Potenza Stromtest Prueba de Energía 电源测试	Débranchez L'alimentation Scollegare L'alimentazione Strom Trennen Desconectar la Energía 断开电源	Dépanner Risolvere Fehlerbehebung Solución de Problemas 故障排除

COMPONENT HANDLING

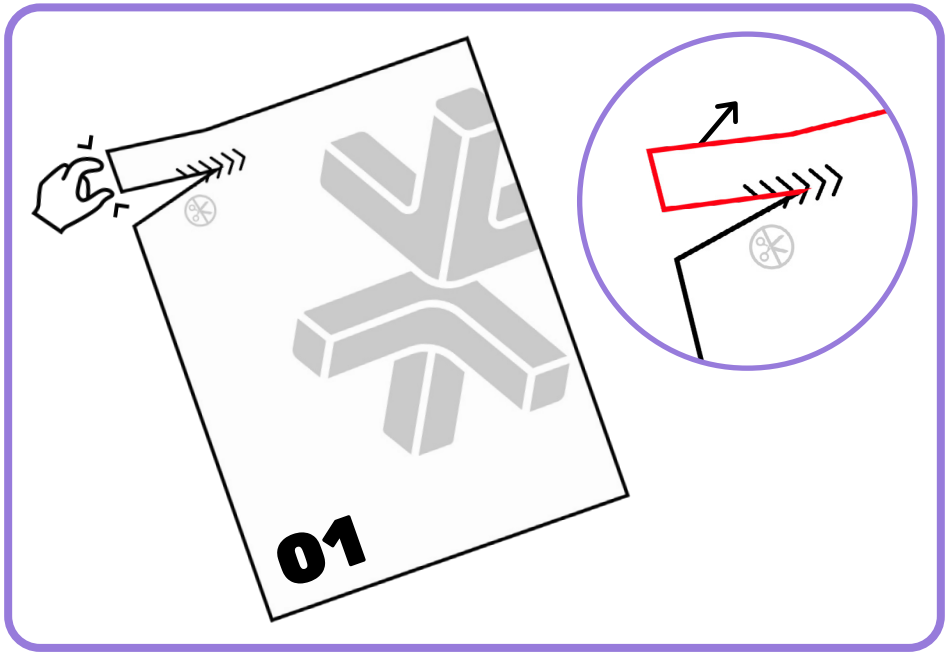

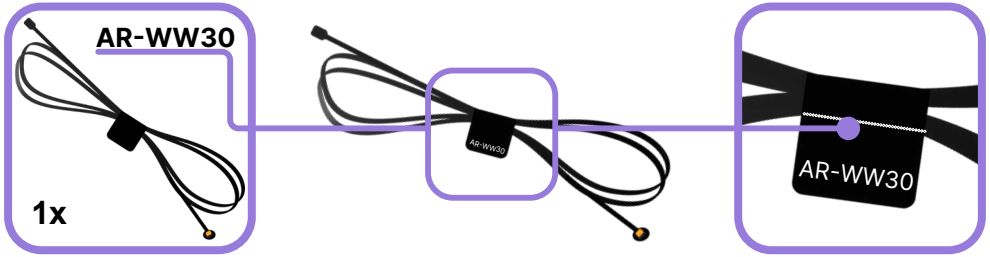

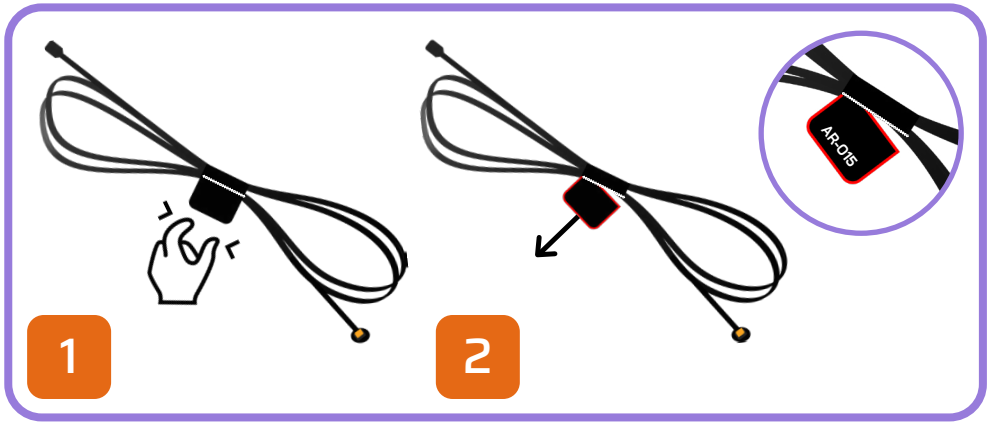

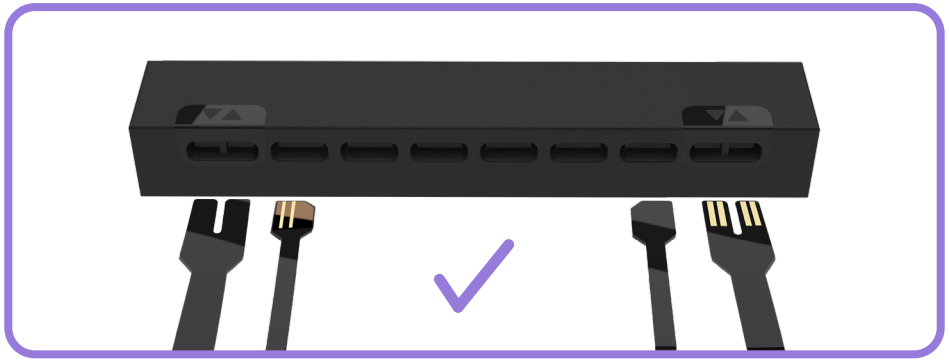

BLUEPRINT

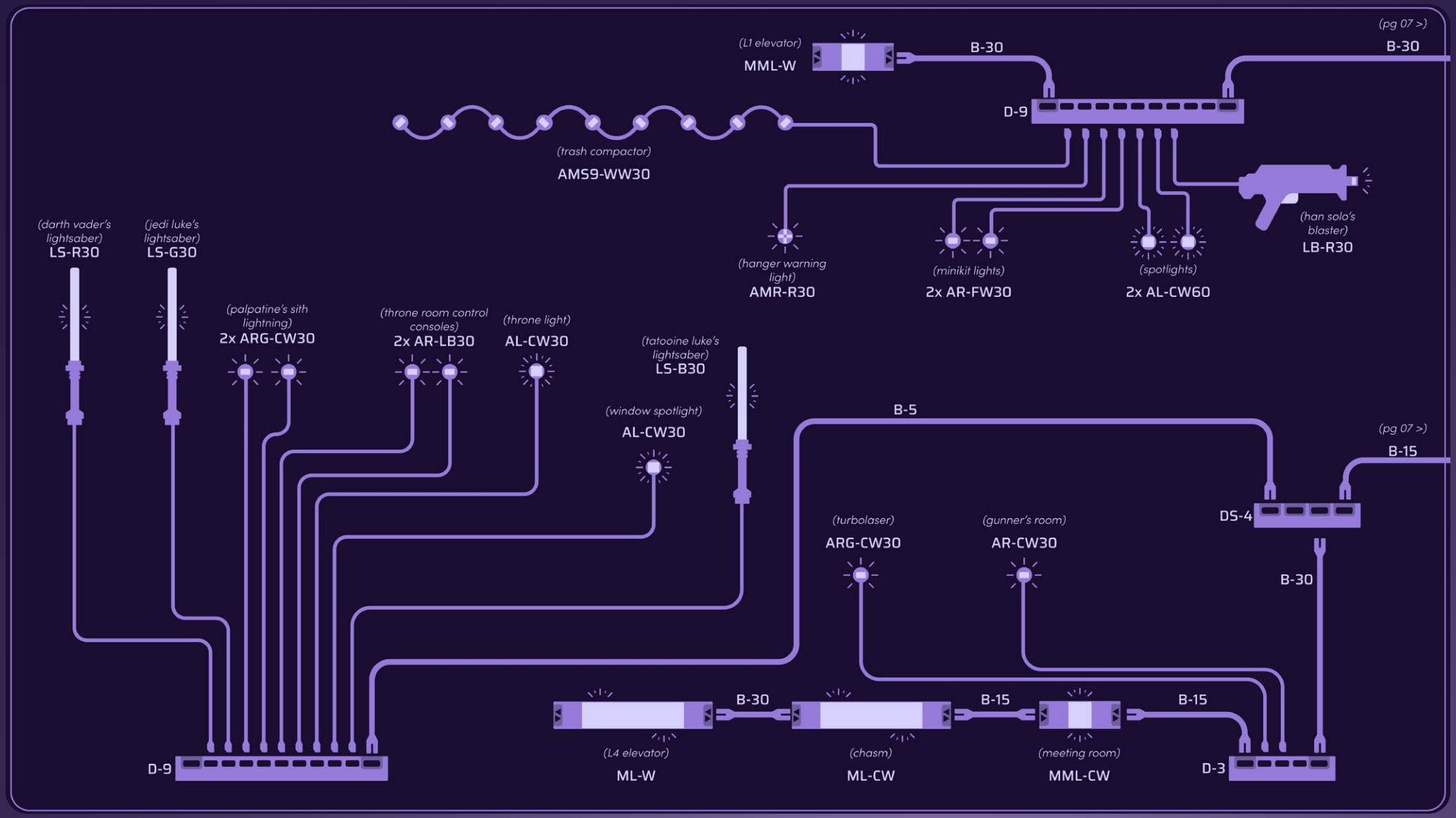
(pg 07 >)
(L1 elevator)
MML-W
B-30
B-30
D-9
(trash compactor)
AMS9-WW30
(darth vader's lightsaber)
LS-R30
(jedi luke's lightsaber)
LS-G30
(hanger warning light)
AMR-R30
(minikit lights)
2x AR-FW30
(spotlights)
2x AL-CW60
(han solo's blaster)
LB-R30
(palpatine's sith lightning)
2x ARG-CW30
(throne room control consoles)
2x AR-LB30
(throne light)
AL-CW30
(tatooine luke's lightsaber)
LS-B30
(window spotlight)
AL-CW30
B-5
(pg 07 >)
B-15
DS-4
(turbolaser)
ARG-CW30
(gunner's room)
AR-CW30
B-30
B-30
B-15
B-15
D-9
(L4 elevator)
ML-W
(chasm)
ML-CW
(meeting room)
MML-CW
D-3

BLUEPRINT

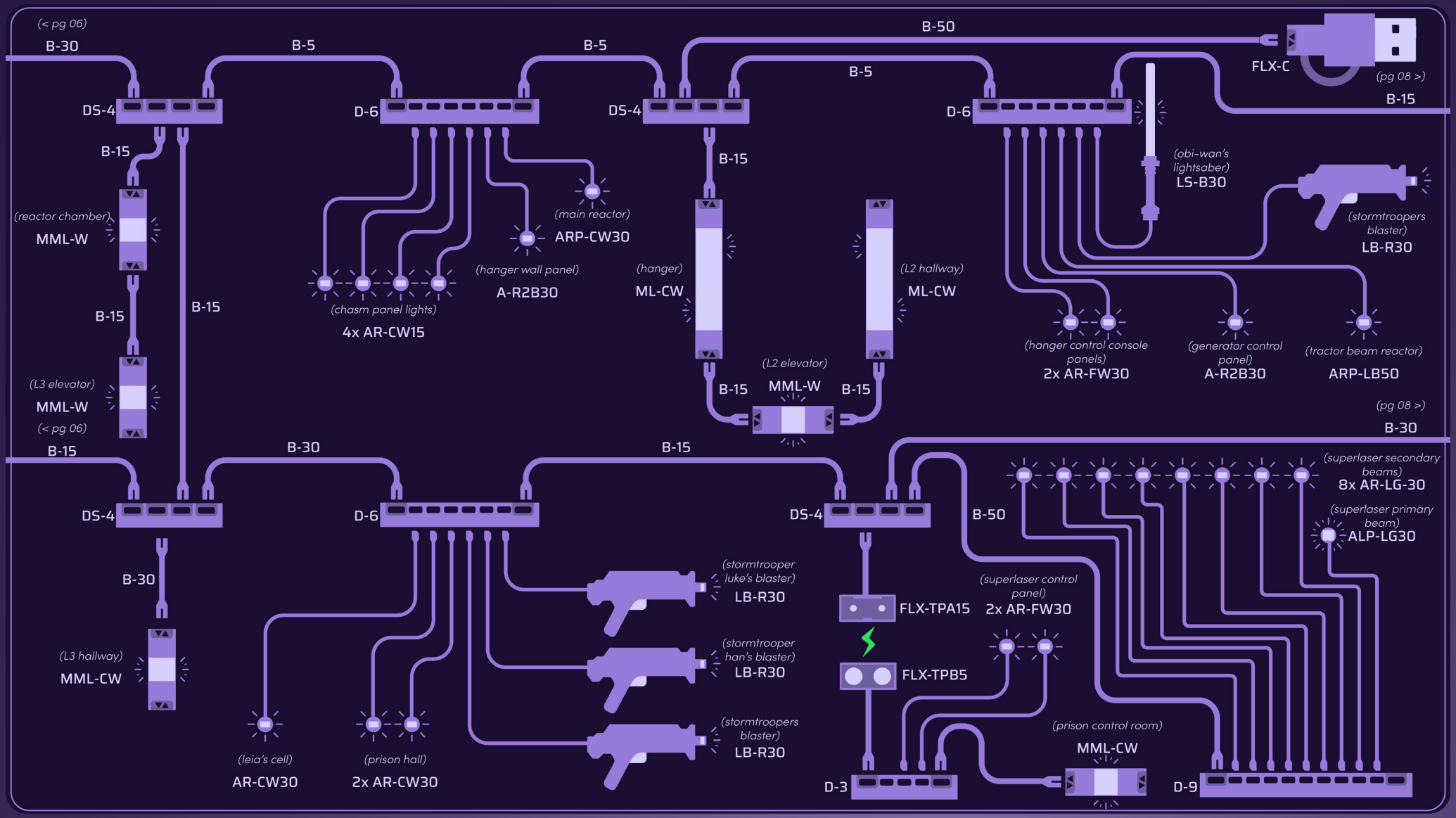
(< pg 06)
B-30
B-5
B-5
B-50
FLX-C
(pg 08 >)
B-15
DS-4
D-6
DS-4
D-6
B-15
B-15
(reactor chamber)
MML-W
(main reactor)
ARP-CW30
(hanger wall panel)
A-R2B30
(chasm panel lights)
4x AR-CW15
(hanger)
ML-CW
(L2 hallway)
ML-CW
(obi-wan's lightsaber)
LS-B30
(stormtroopers blaster)
LB-R30
B-15
B-15
(L3 elevator)
MML-W
(< pg 06)
B-15
(L2 elevator)
B-15
MML-W
B-15
(hanger control console panels)
2x AR-FW30
(generator control panel)
A-R2B30
(tractor beam reactor)
ARP-LB50
(pg 08 >)
B-30
B-15
B-30
B-15
DS-4
D-6
DS-4
B-50
(superlaser secondary beams)
8x AR-LG-30
(superlaser primary beam)
ALP-LG30
B-30
(stormtrooper luke's blaster)
LB-R30
(superlaser control panel)
2x AR-FW30
FLX-TPA15
(L3 hallway)
MML-CW
(stormtrooper han's blaster)
LB-R30
FLX-TPB5
(stormtroopers blaster)
LB-R30
(prison control room)
MML-CW
(leia's cell)
AR-CW30
(prison hall)
2x AR-CW30
D-3
D-9

BLUEPRINT

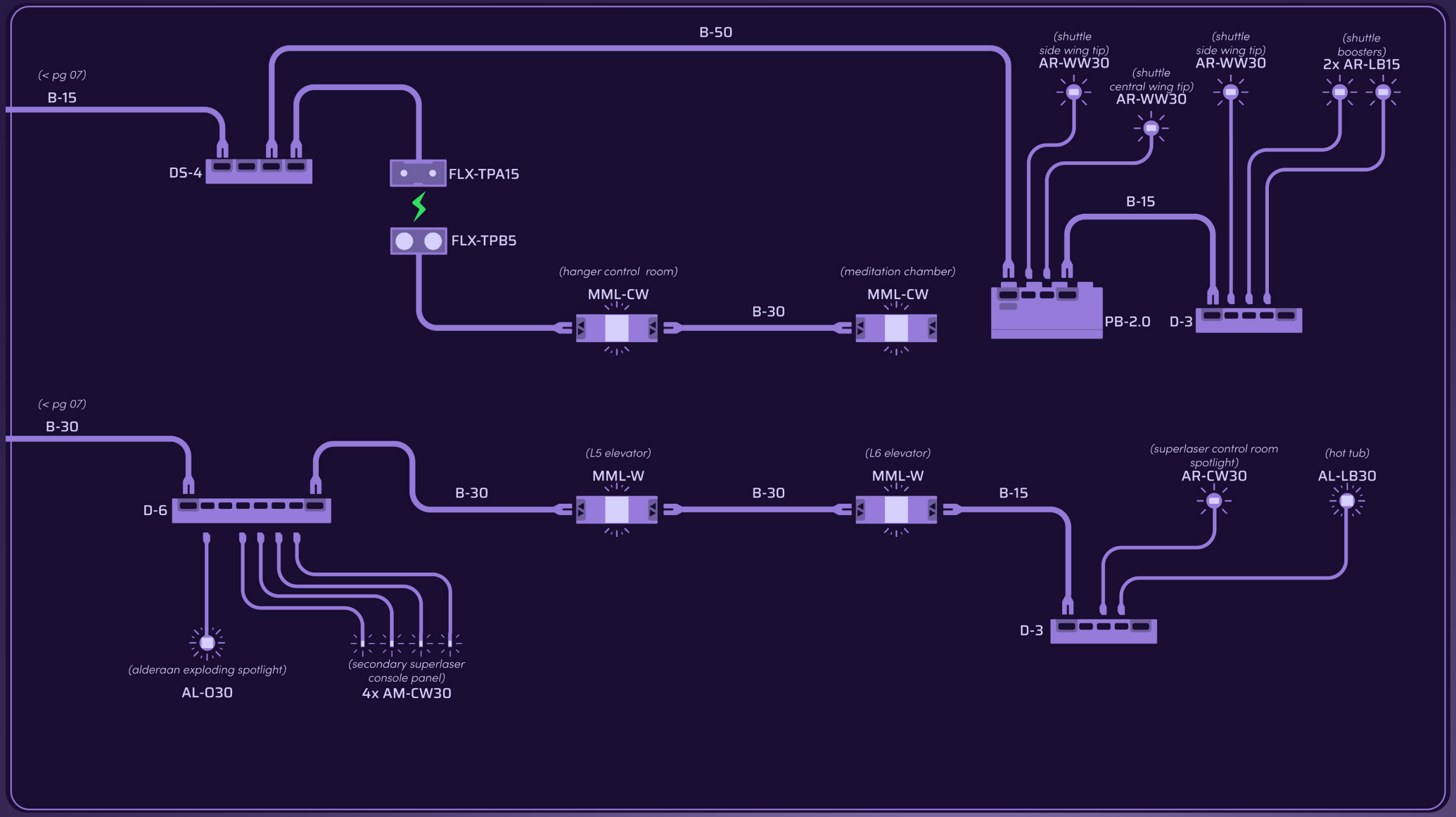
B-50
(< pg 07)
B-15
DS-4
FLX-TPA15
FLX-TPB5
(hanger control room)
MML-CW
B-30
(meditation chamber)
MML-CW
(shuttle side wing tip)
AR-WW30
(shuttle central wing tip)
AR-WW30
(shuttle side wing tip)
AR-WW30
(shuttle boosters)
2x AR-LB15
B-15
PB-2.0
D-3
(< pg 07)
B-30
D-6
B-30
(L5 elevator)
MML-W
B-30
(L6 elevator)
MML-W
B-15
(superlaser control room spotlight)
AR-CW30
(hot tub)
AL-LB30
D-3
(alderaan exploding spotlight)
AL-030
(secondary superlaser console panel)
4x AM-CW30

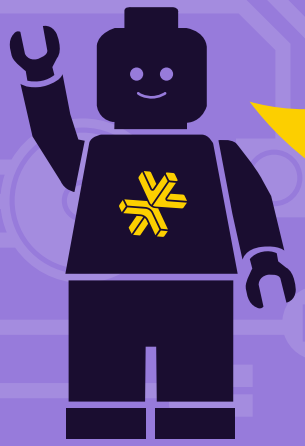

HOLD UP!

You might notice some bags aren't in order, as well as left over pieces, but that's ok! We're changing the way you build LEGO!

ATTENDEZ!

Vous remarquerez peut-être que certains sacs, ainsi que certaines pièces, ne sont pas dans le bon ordre. Mais pas de panique! Nous changeons simplement la façon avec laquelle vous construisez vos LEGO!

ASPETTA!

Potresti notare che alcuni sacchetti non sono in ordine, così come i pezzi avanzati, ma va bene così! Stiamo cambiando il modo in cui costruisci i LEGO!

HALT!

Sie werden möglicherweise bemerken, dass einige tüten durcheinander sind und teile übrig bleiben, aber das ist in Ordnung! Wir ändern die art und weise, wie Sie LEGO bauen!

¡ESPERA!

Es posible que notes que algunas bolsas están fuera de servicio, así como piezas sobrantes, ¡pero está bien! ¡Estamos cambiando la forma en que construyes LEGO!

暂停！

你可能会注意到一些袋子顺序错乱，以及一些剩余的部件，但没关系！我们正在改变你搭建乐高的方式！

Open LEGO® Bag 1

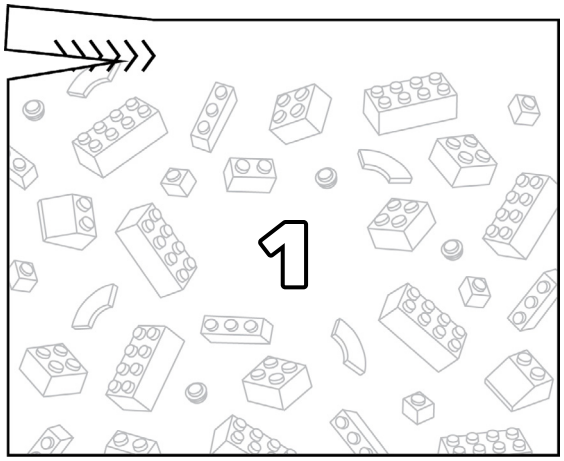

1

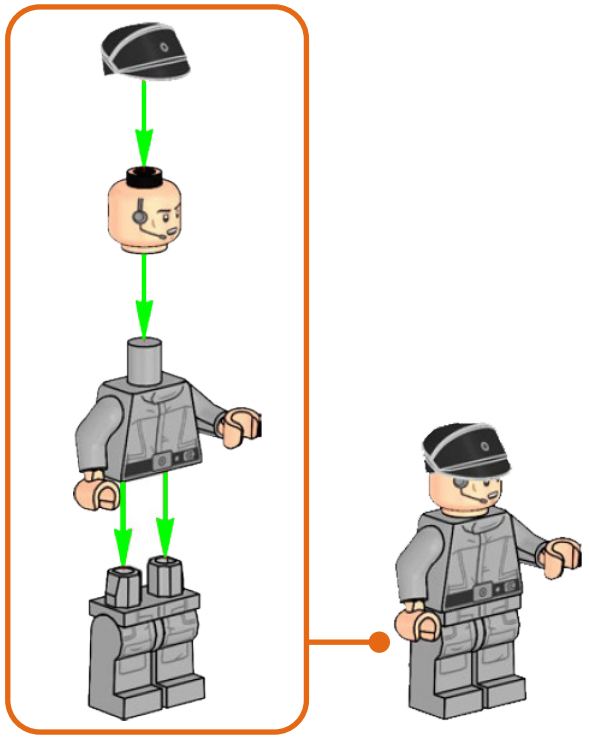

3

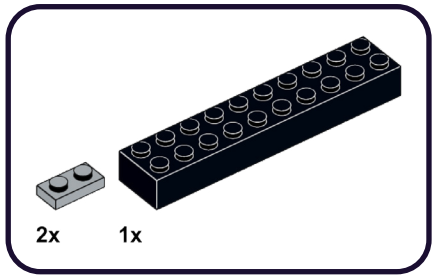

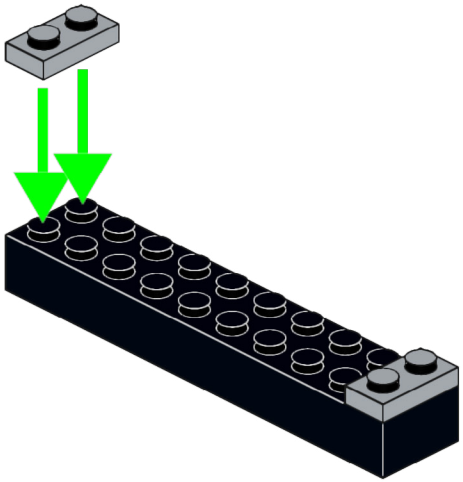

2

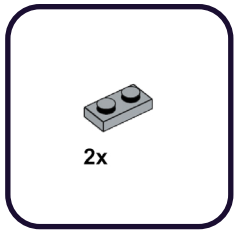

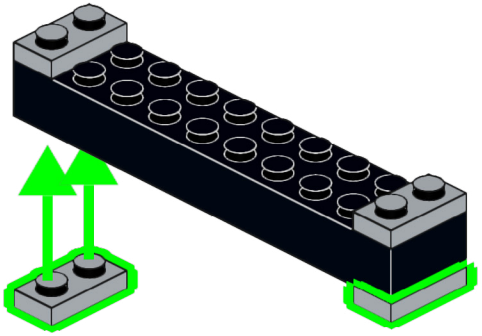

4

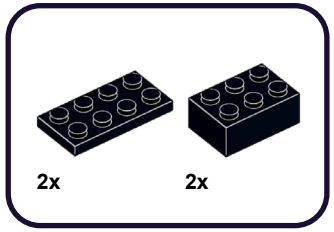

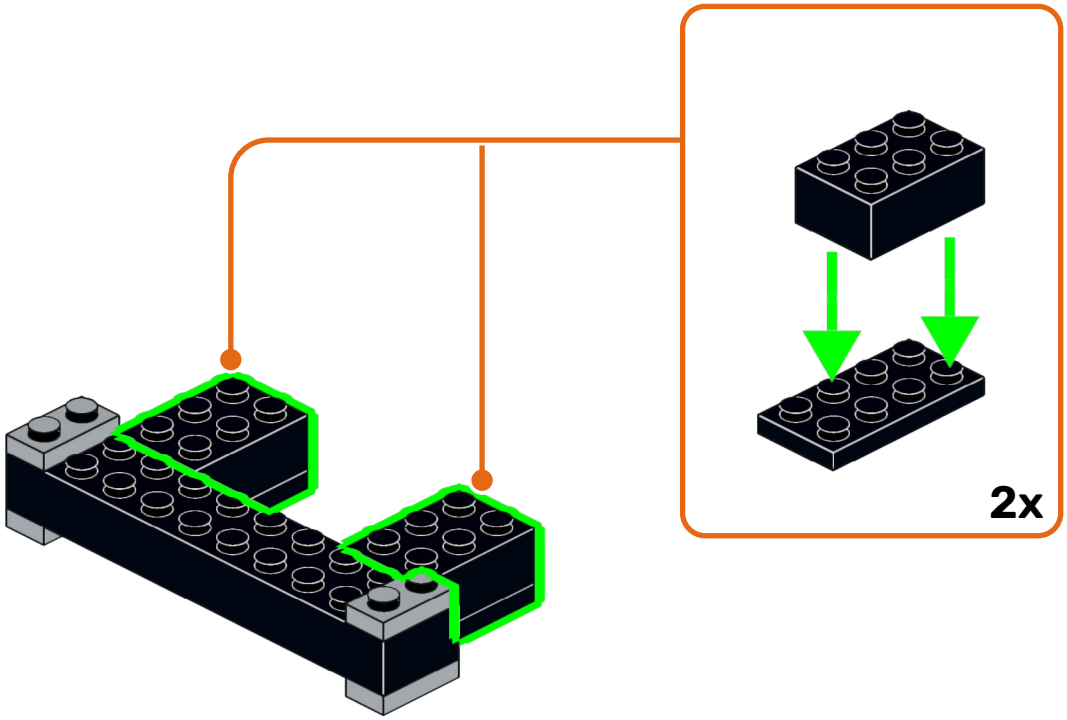

5

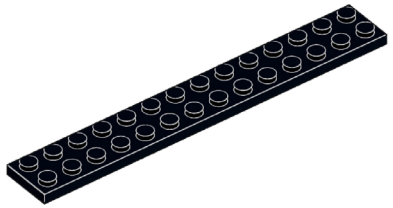

2x

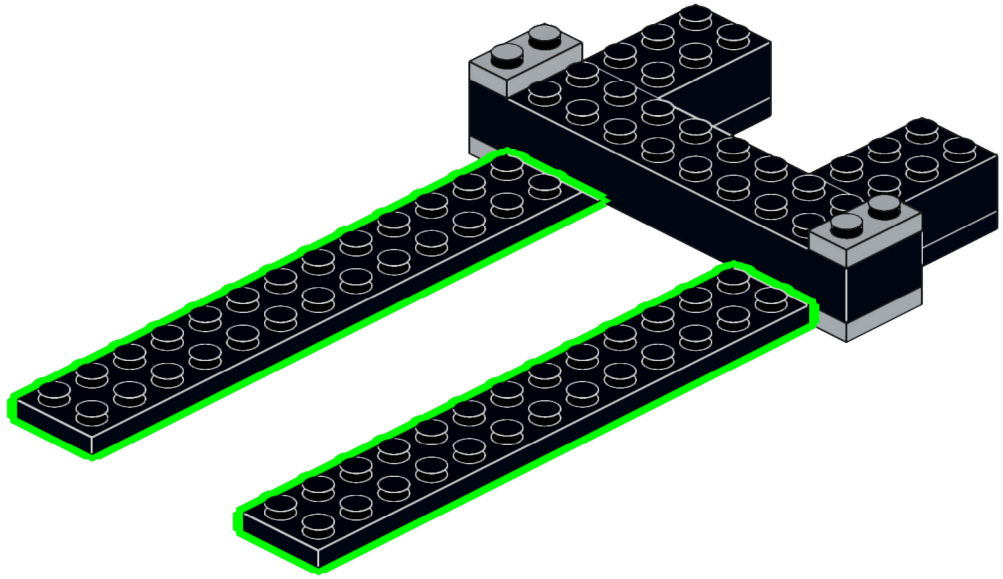

6

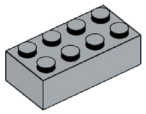

6x

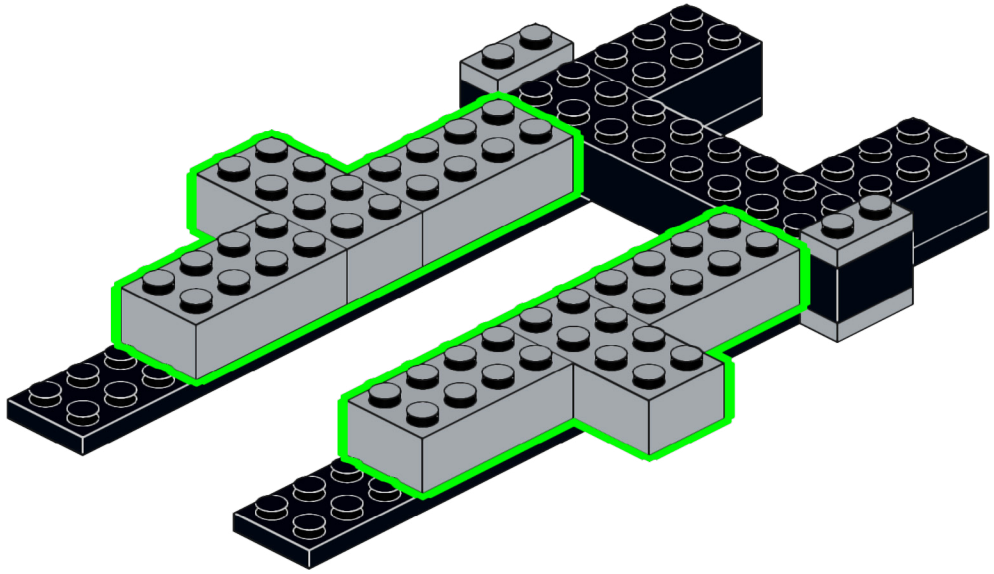

7

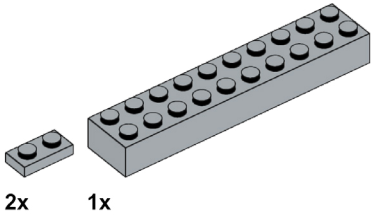

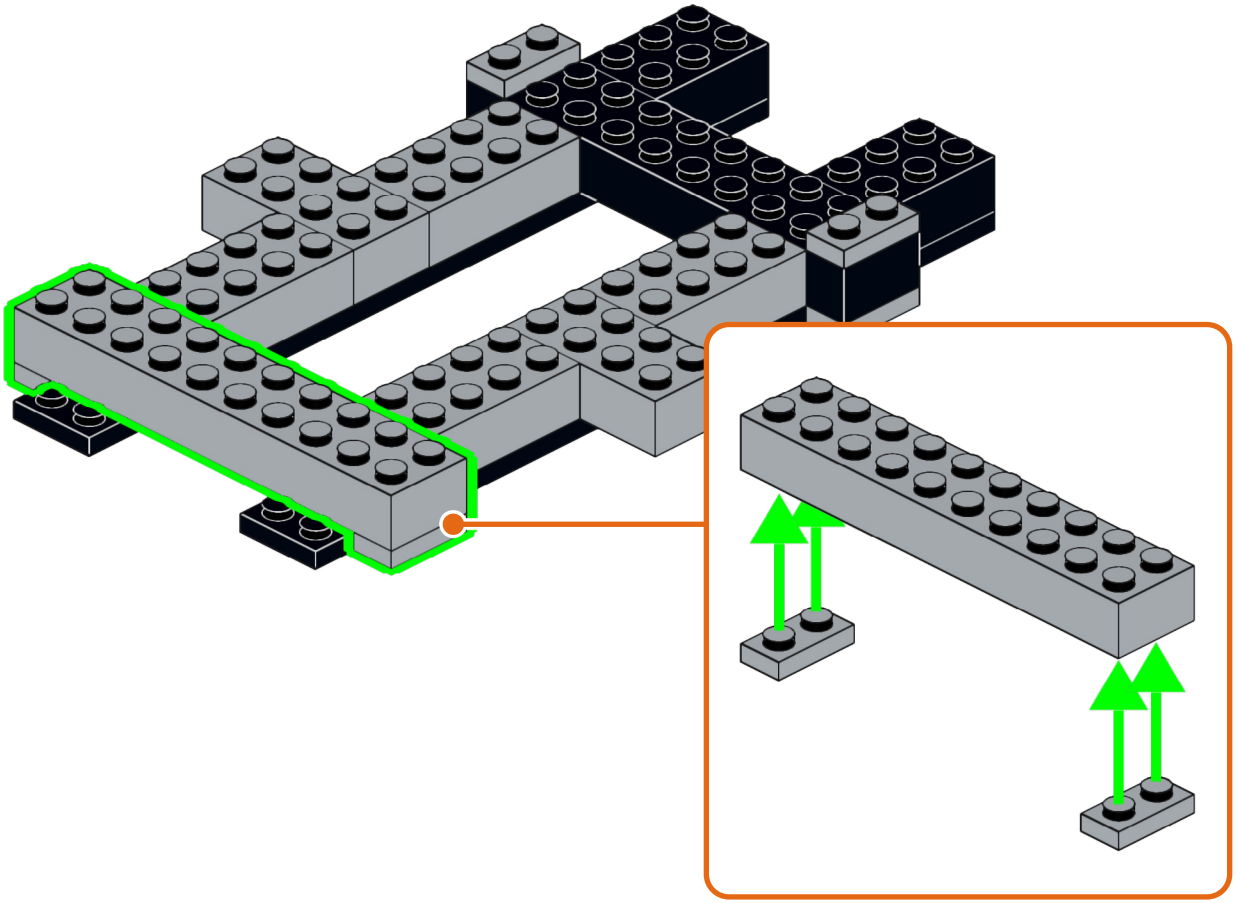

8

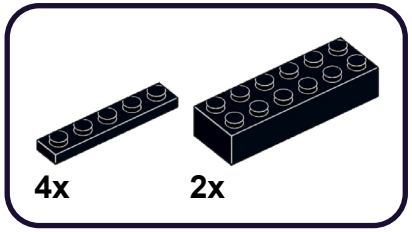

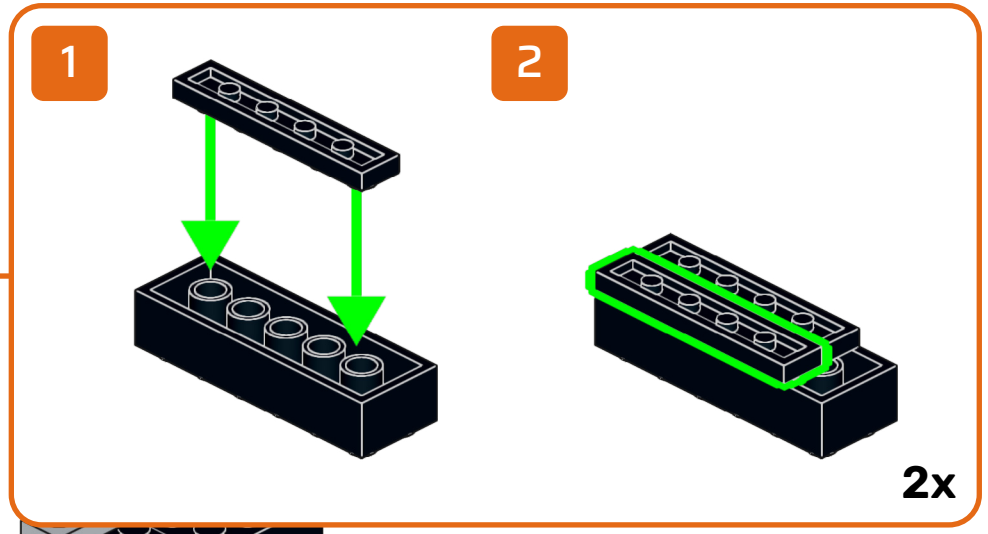

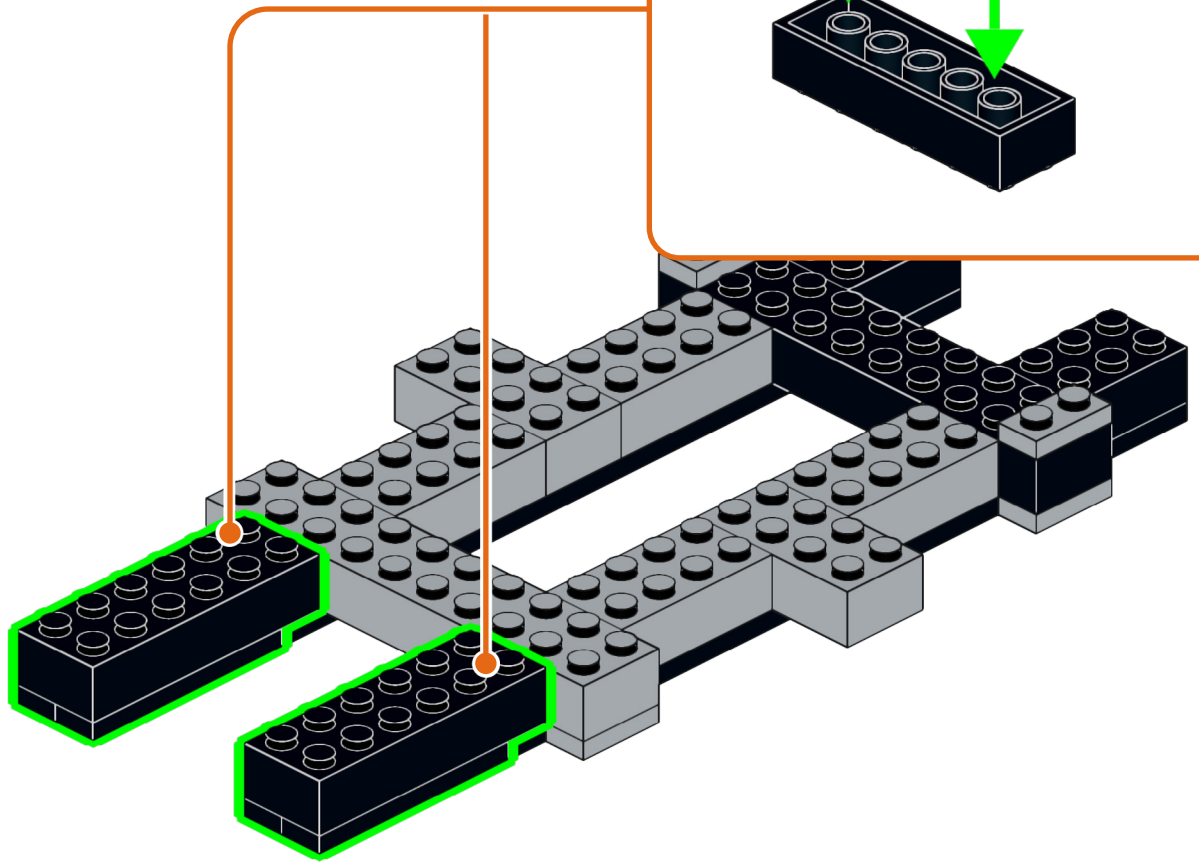

9

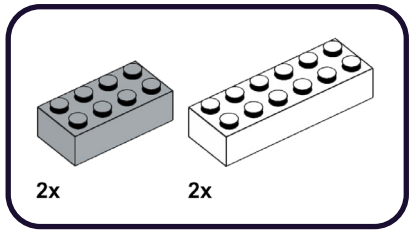

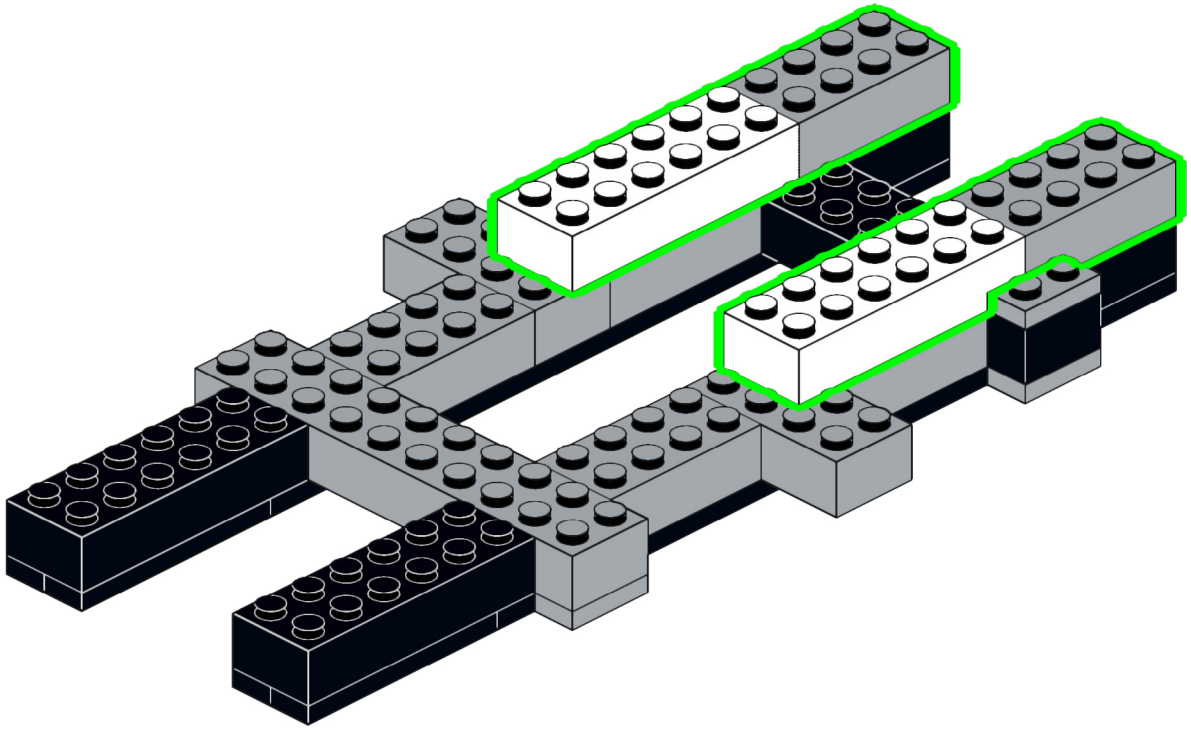

10

2x

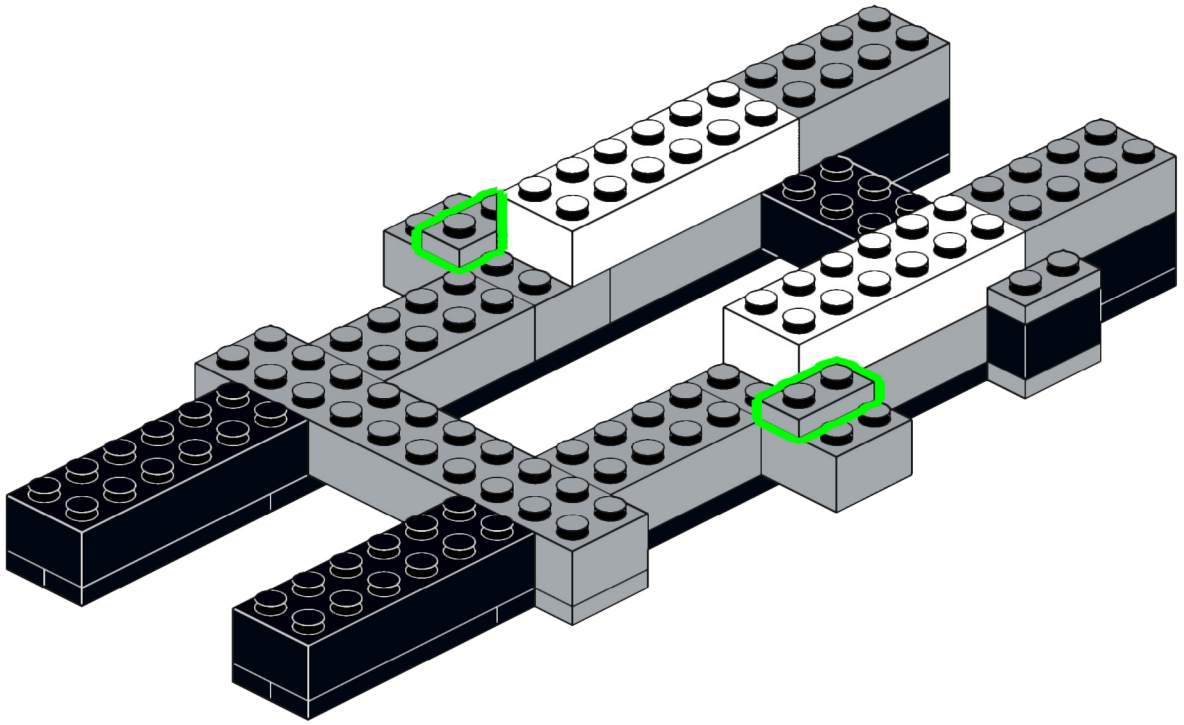

11

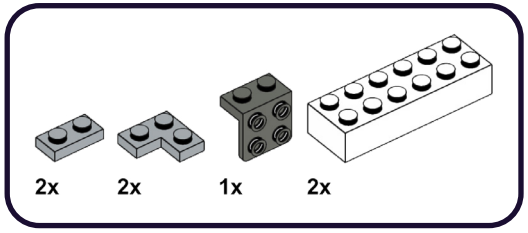

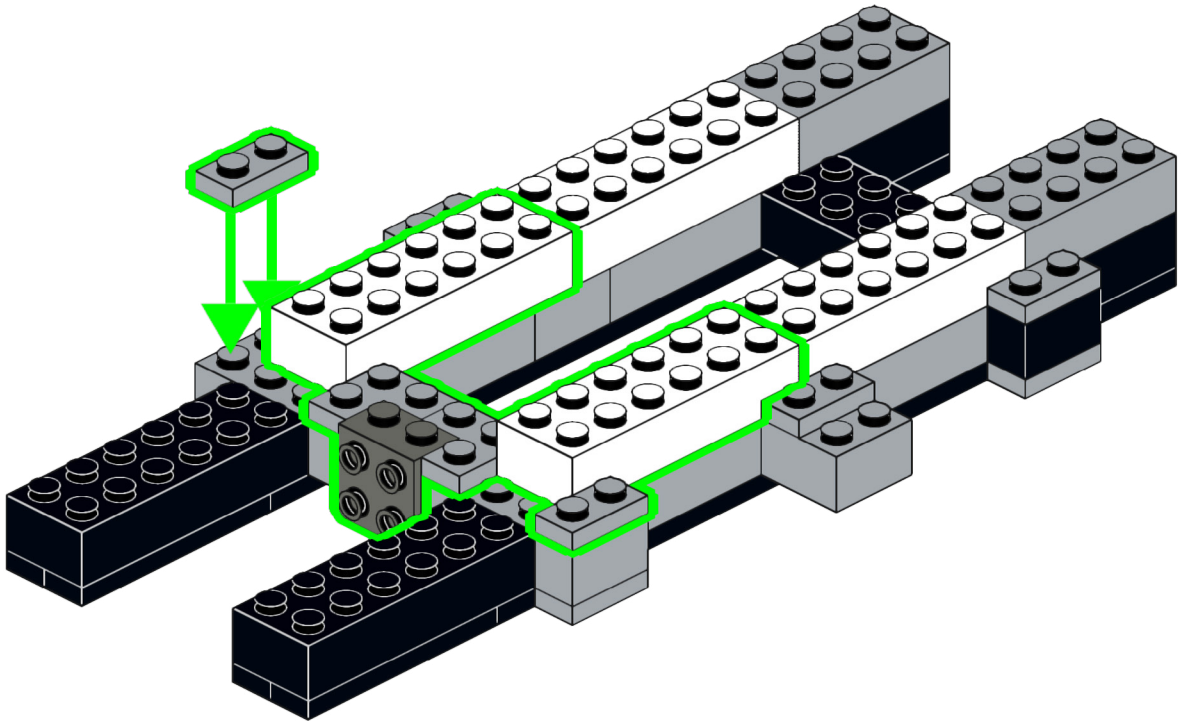

12

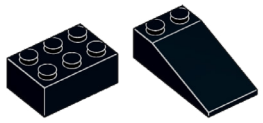

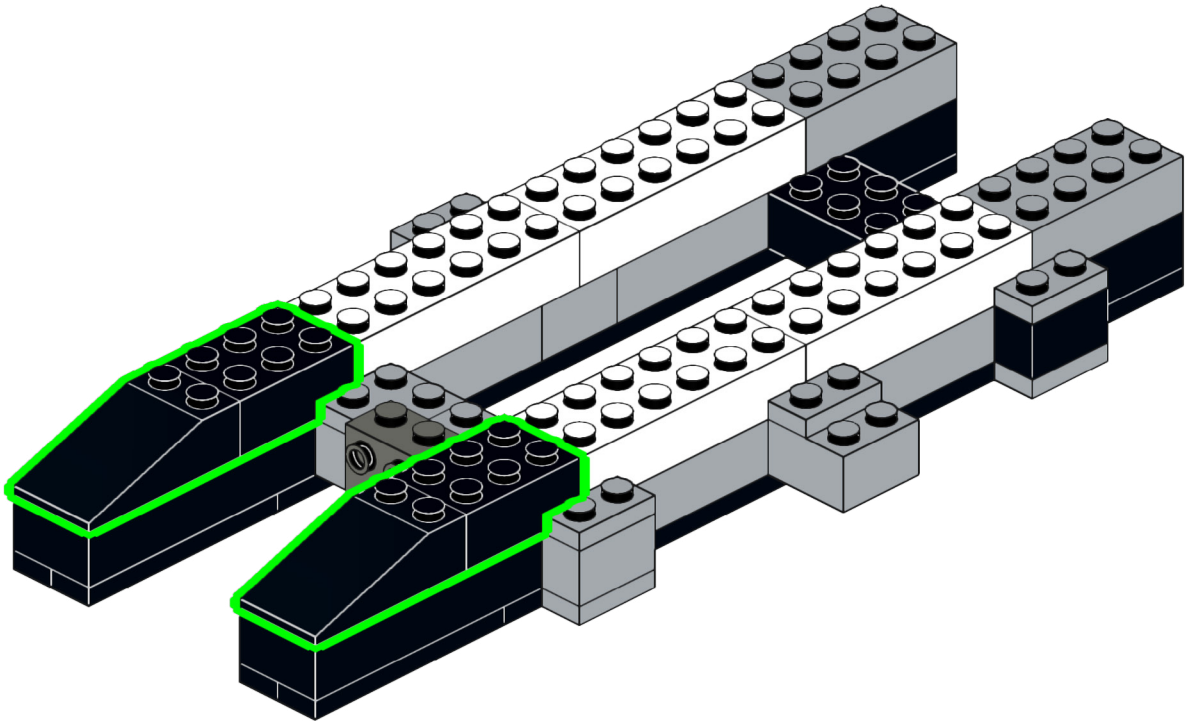

13

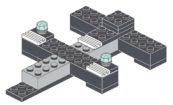

2x

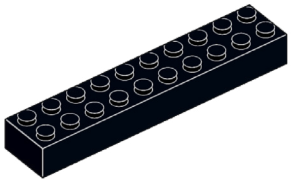

1x

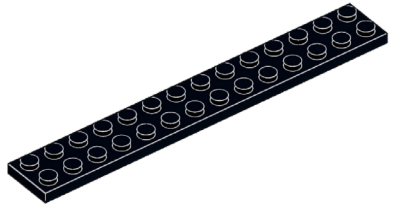

1x

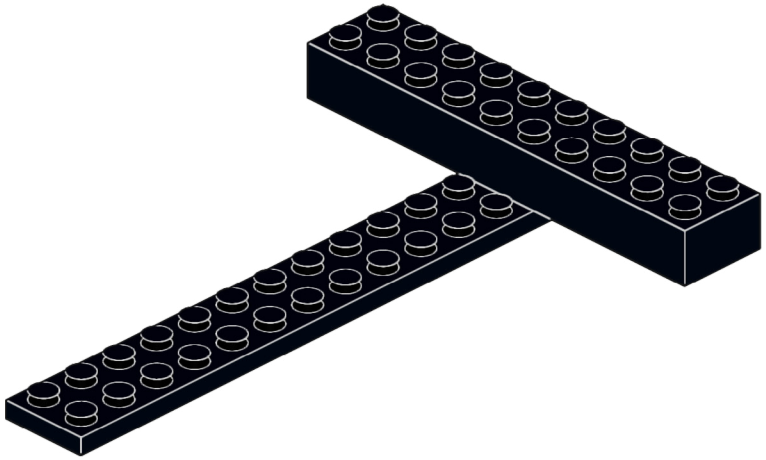

14

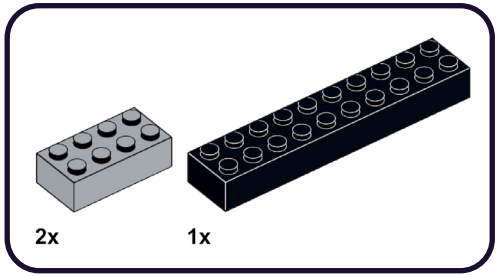

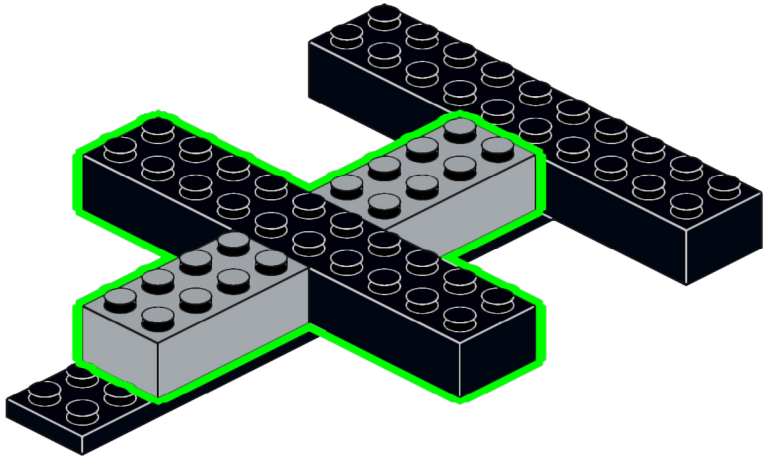

15

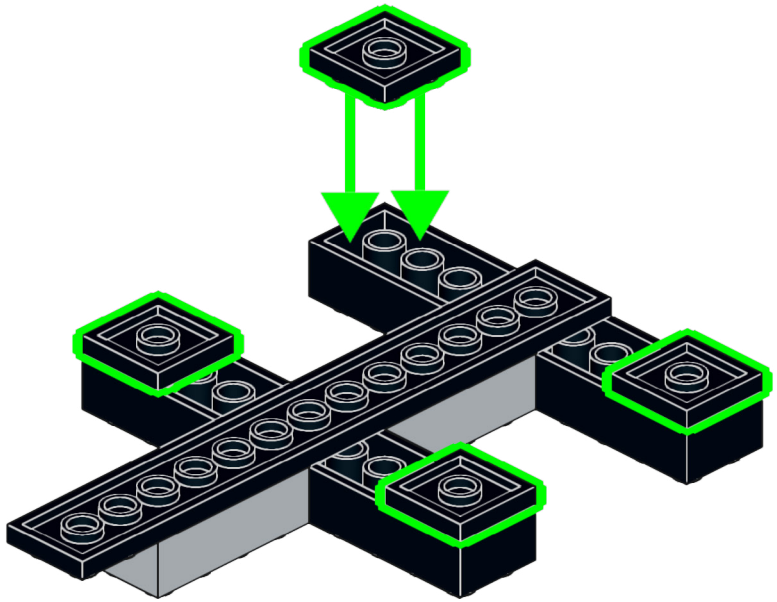

16

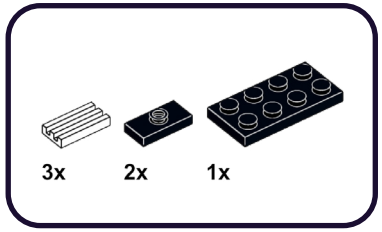

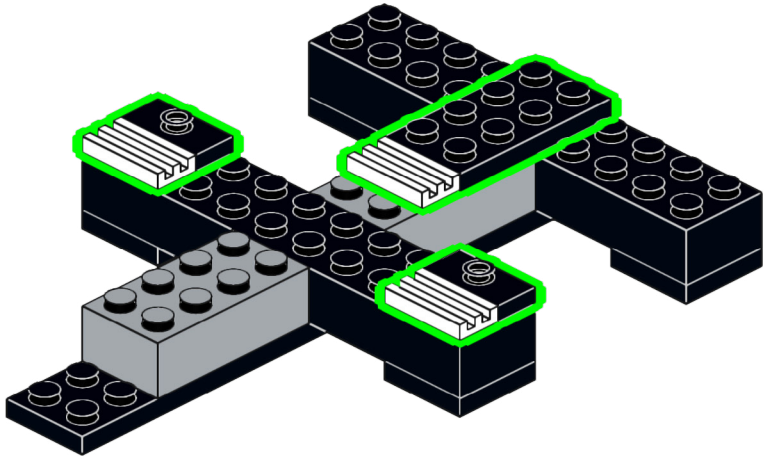

17

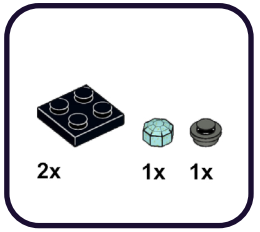

2x

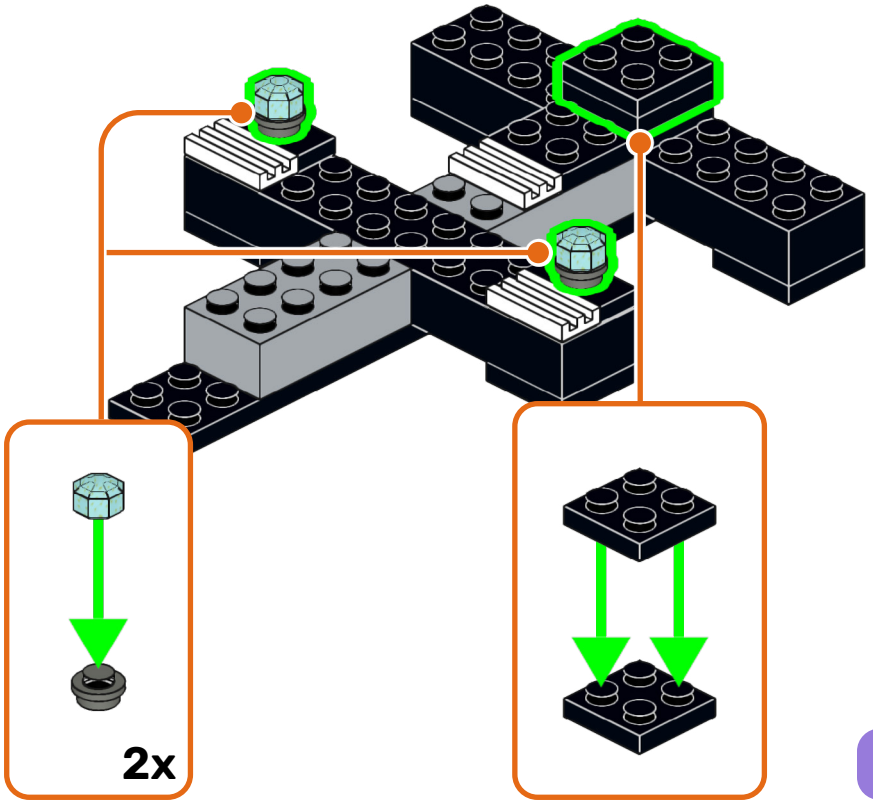

18

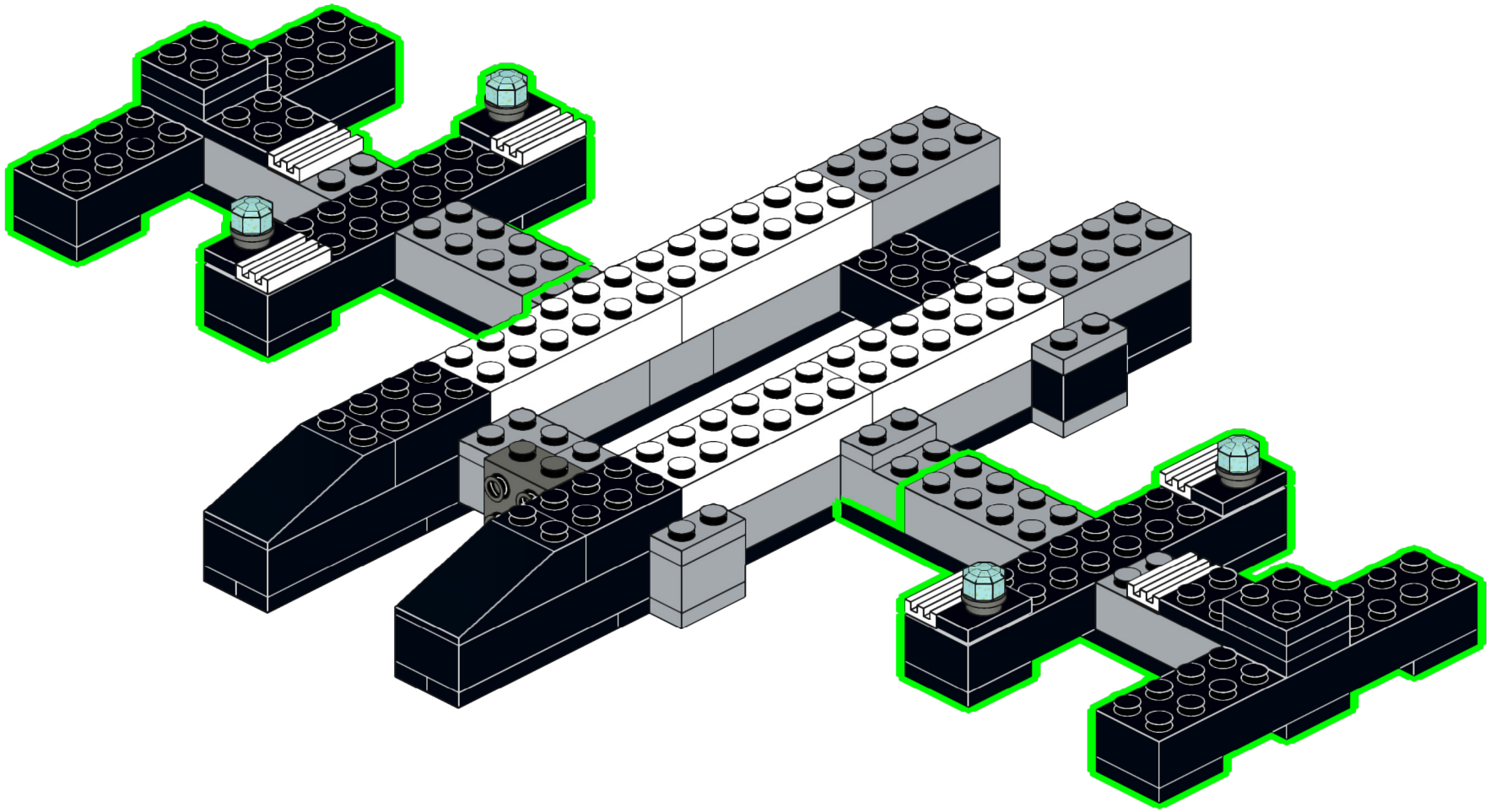

19

4x

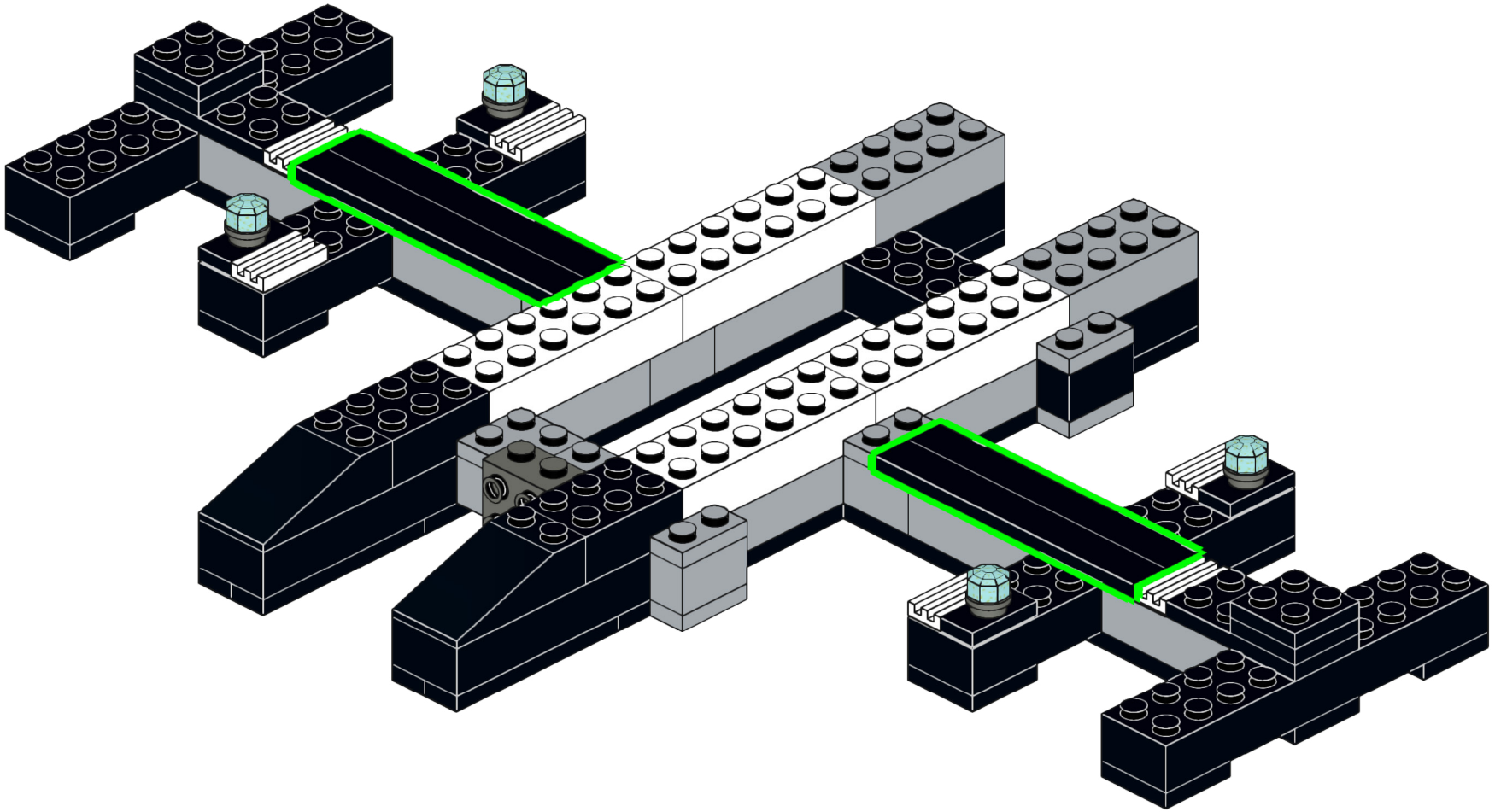

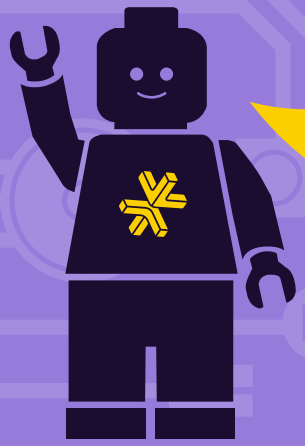

HOLD UP!

You might notice some bags aren't in order, as well as left over pieces, but that's ok! We're changing the way you build LEGO!

ATTENDEZ!

Vous remarquerez peut-être que certains sacs, ainsi que certaines pièces, ne sont pas dans le bon ordre. Mais pas de panique! Nous changeons simplement la façon avec laquelle vous construisez vos LEGO!

ASPETTA!

Potresti notare che alcuni sacchetti non sono in ordine, così come i pezzi avanzati, ma va bene così! Stiamo cambiando il modo in cui costruisci i LEGO!

HALT!

Sie werden möglicherweise bemerken, dass einige tüten durcheinander sind und teile übrig bleiben, aber das ist in Ordnung! Wir ändern die art und weise, wie Sie LEGO bauen!

¡ESPERA!

Es posible que notes que algunas bolsas están fuera de servicio, así como piezas sobrantes, ¡pero está bien! ¡Estamos cambiando la forma en que construyes LEGO!

暂停!

你可能会注意到一些袋子顺序错乱，以及一些剩余的部件，但没关系！我们正在改变你搭建乐高的方式！

Open LEGO® Bag 2

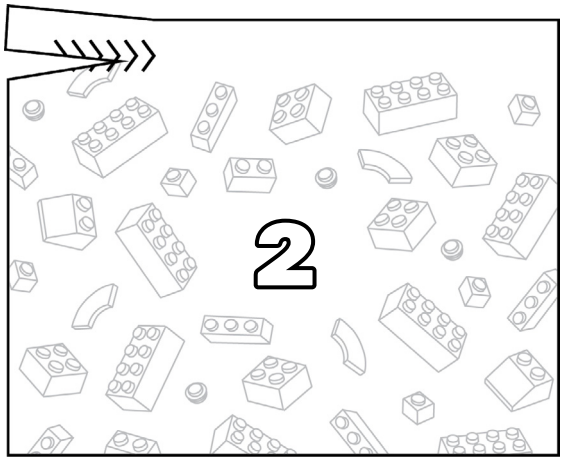

20

4x

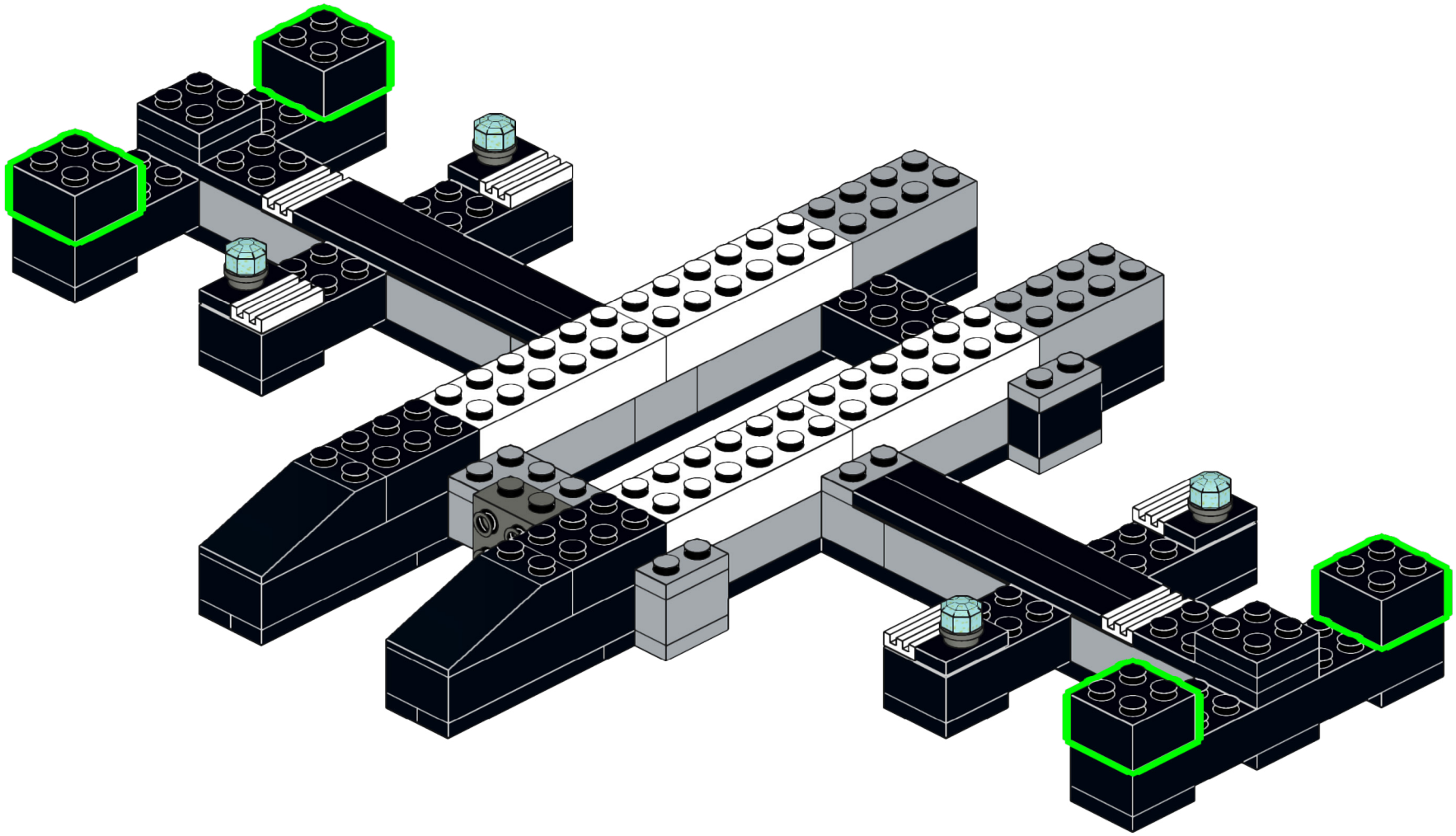

21

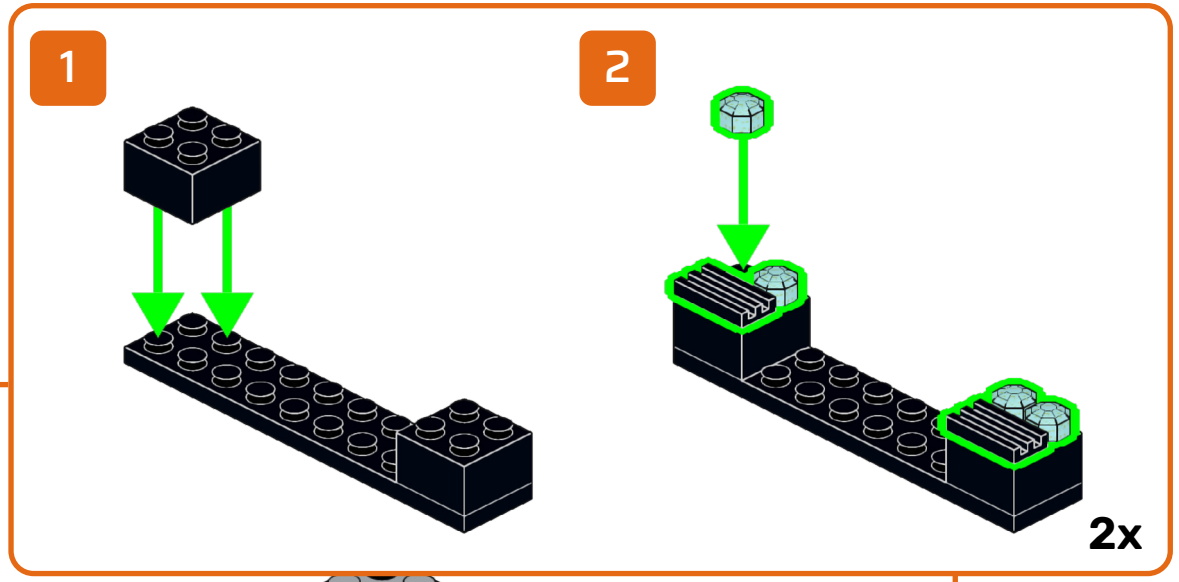

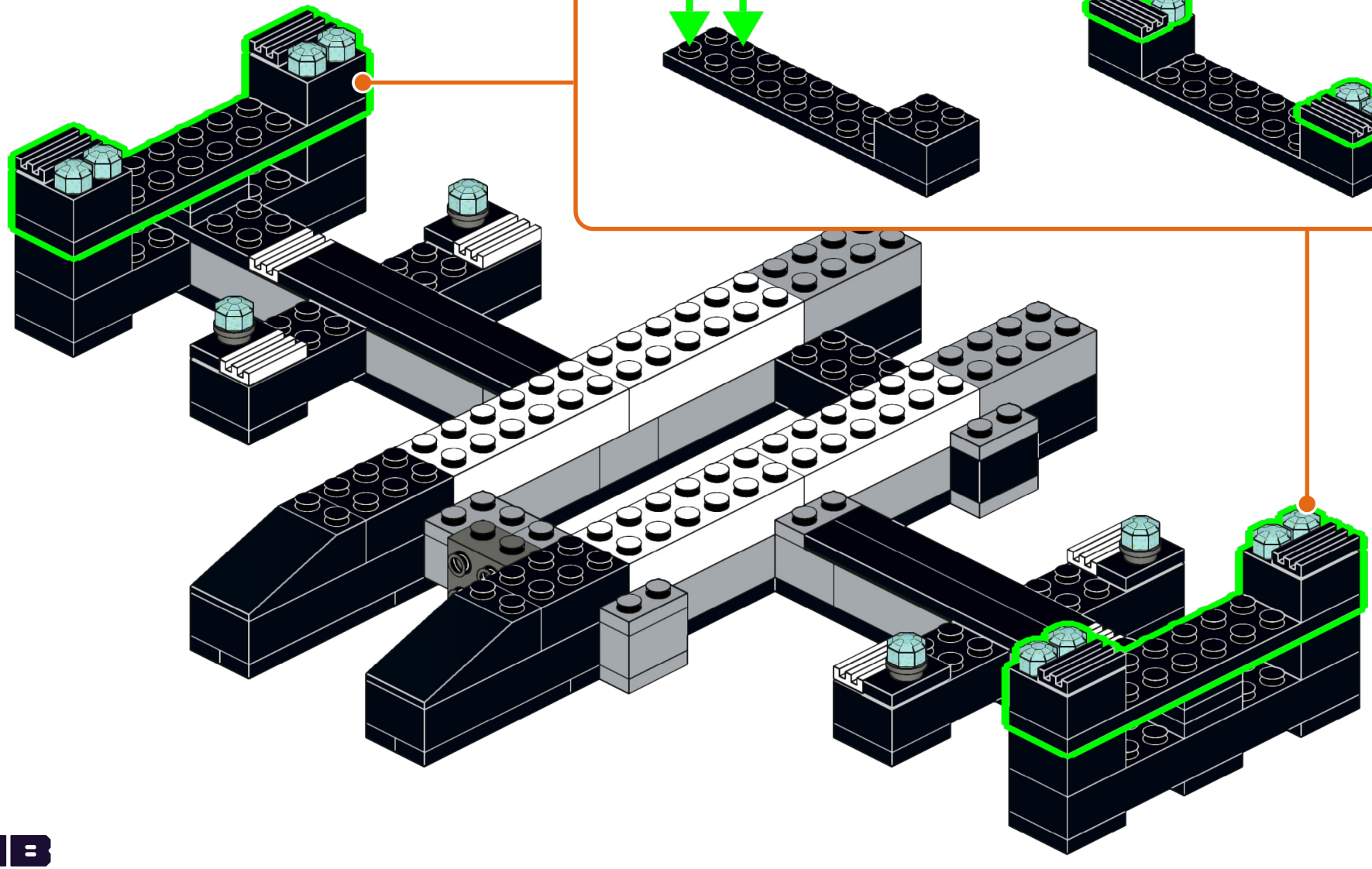

22

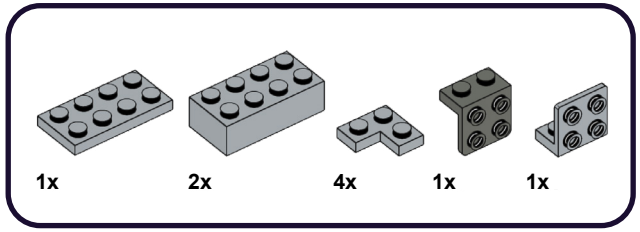

1

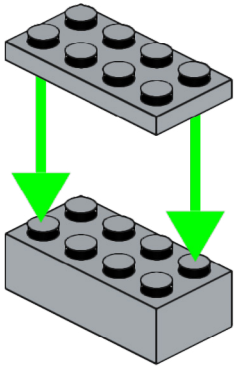

2

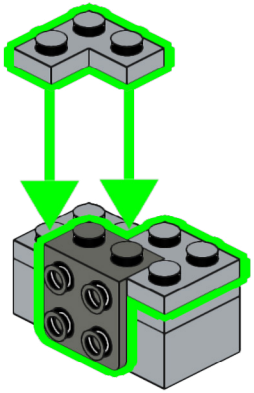

3

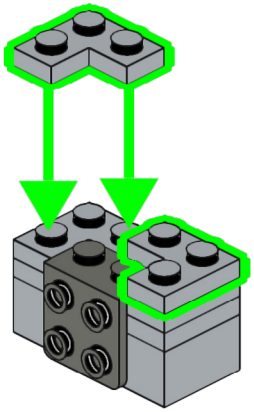

4

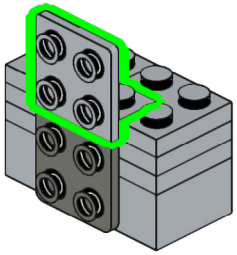

5

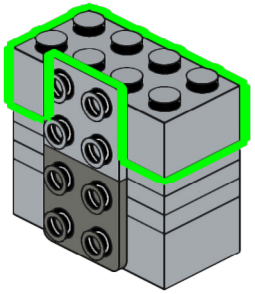

23

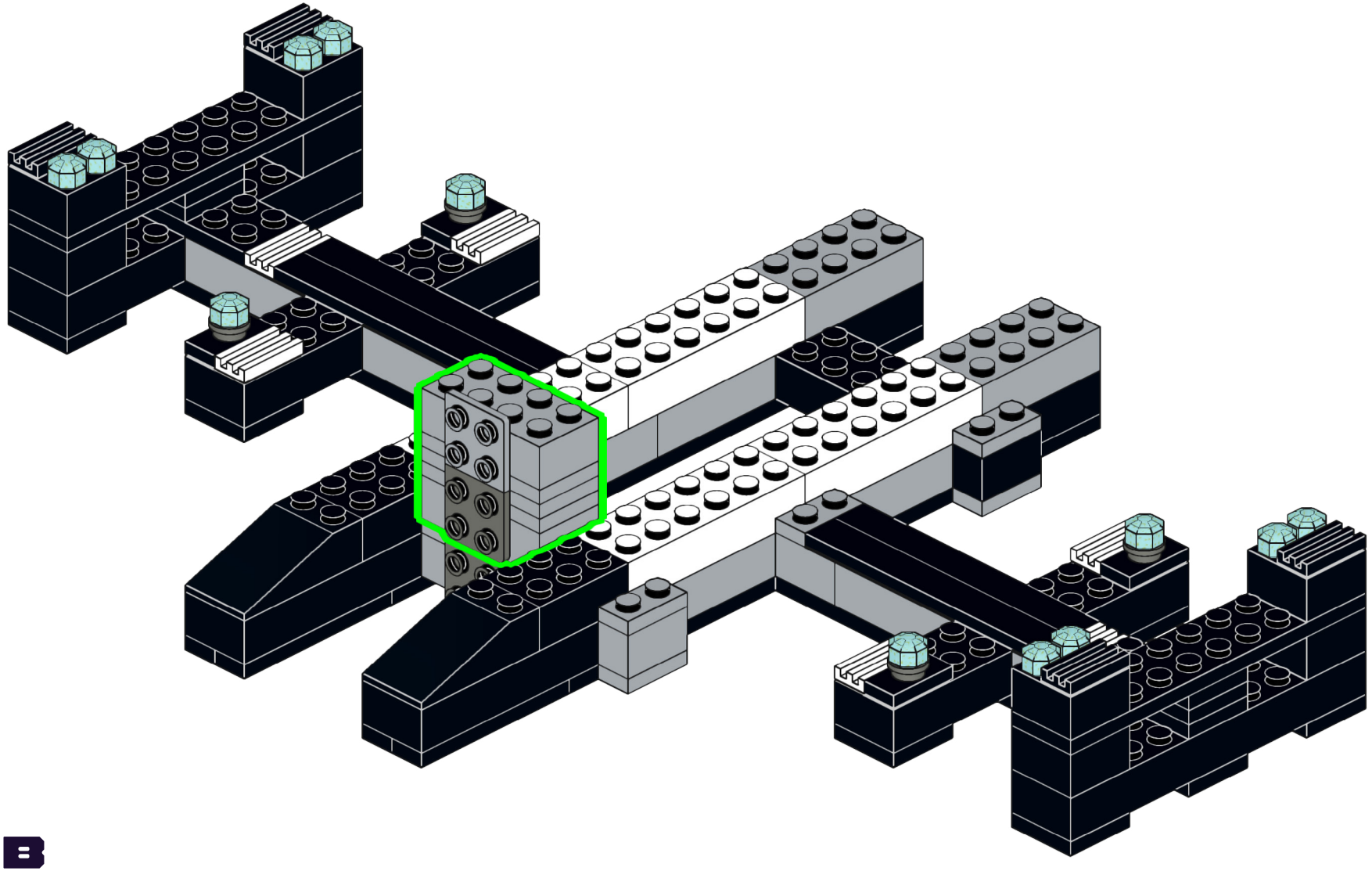

24

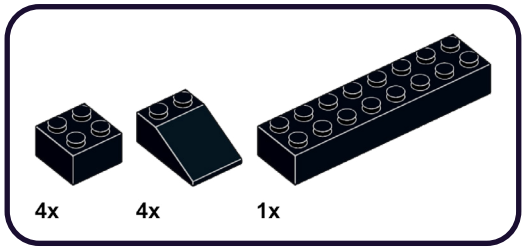

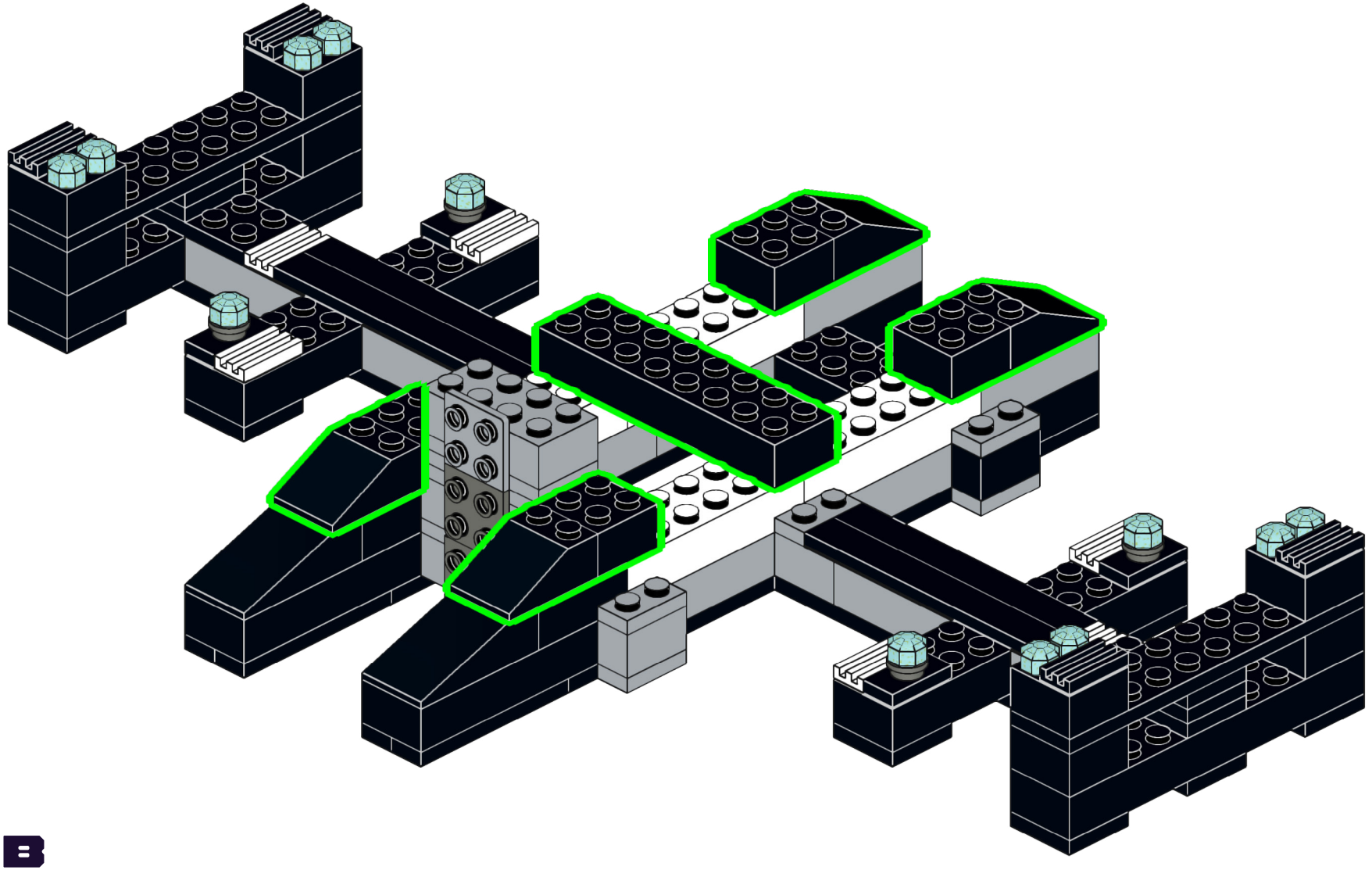

25

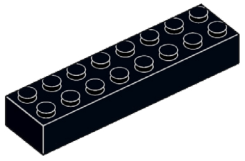

4x

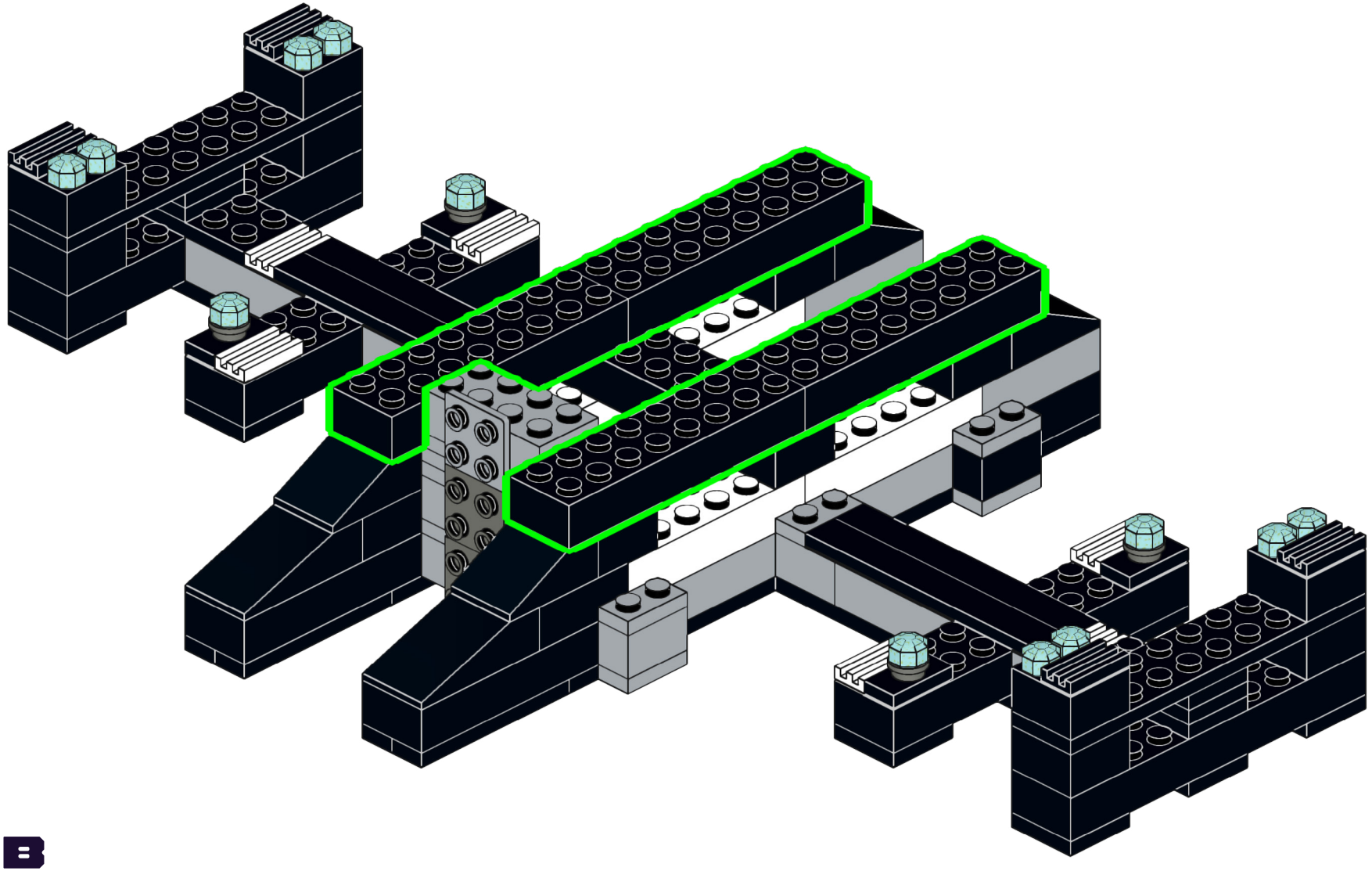

26

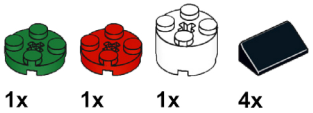

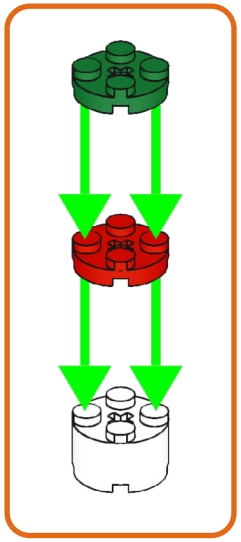

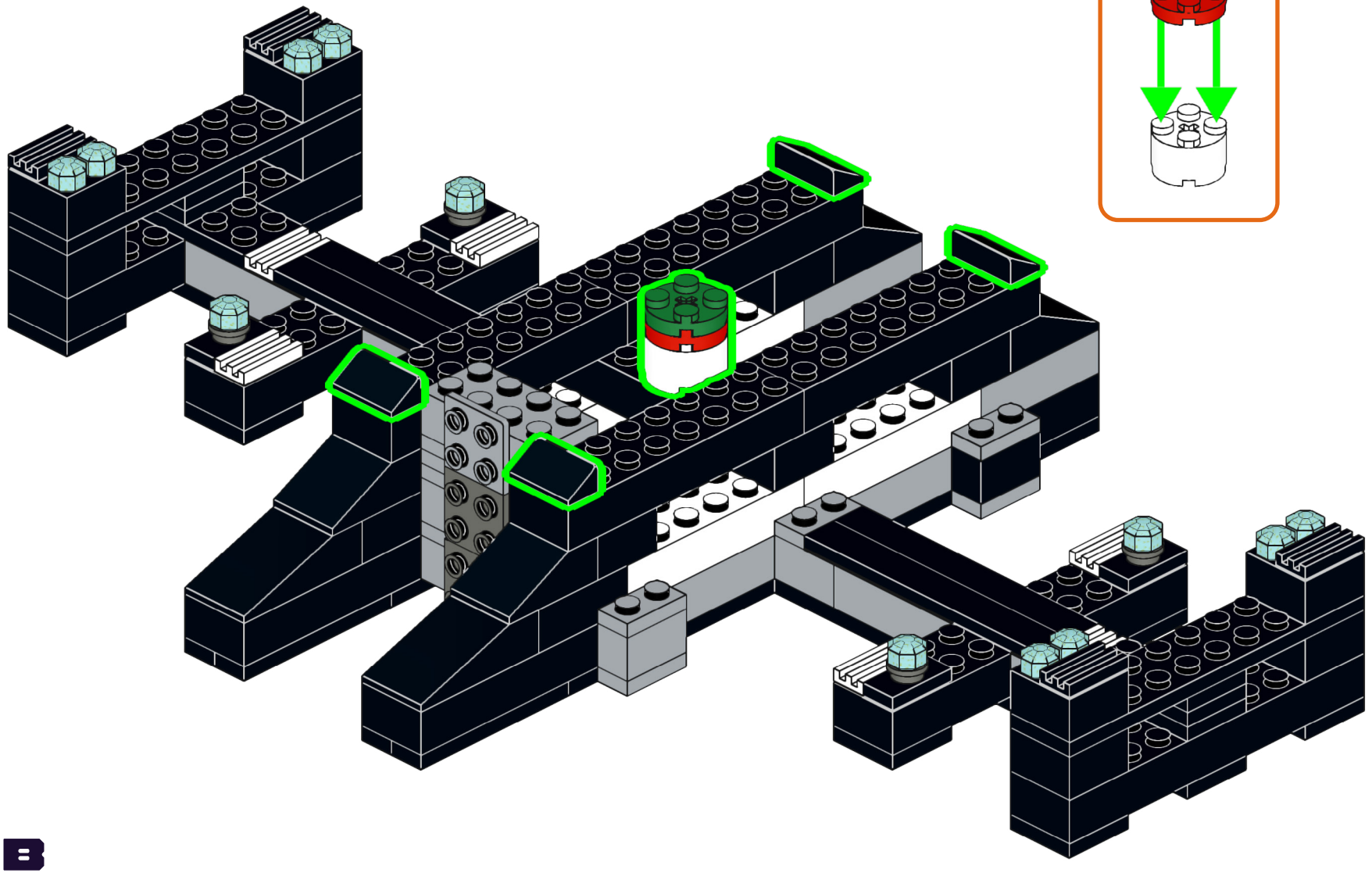

27

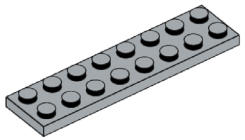

2x

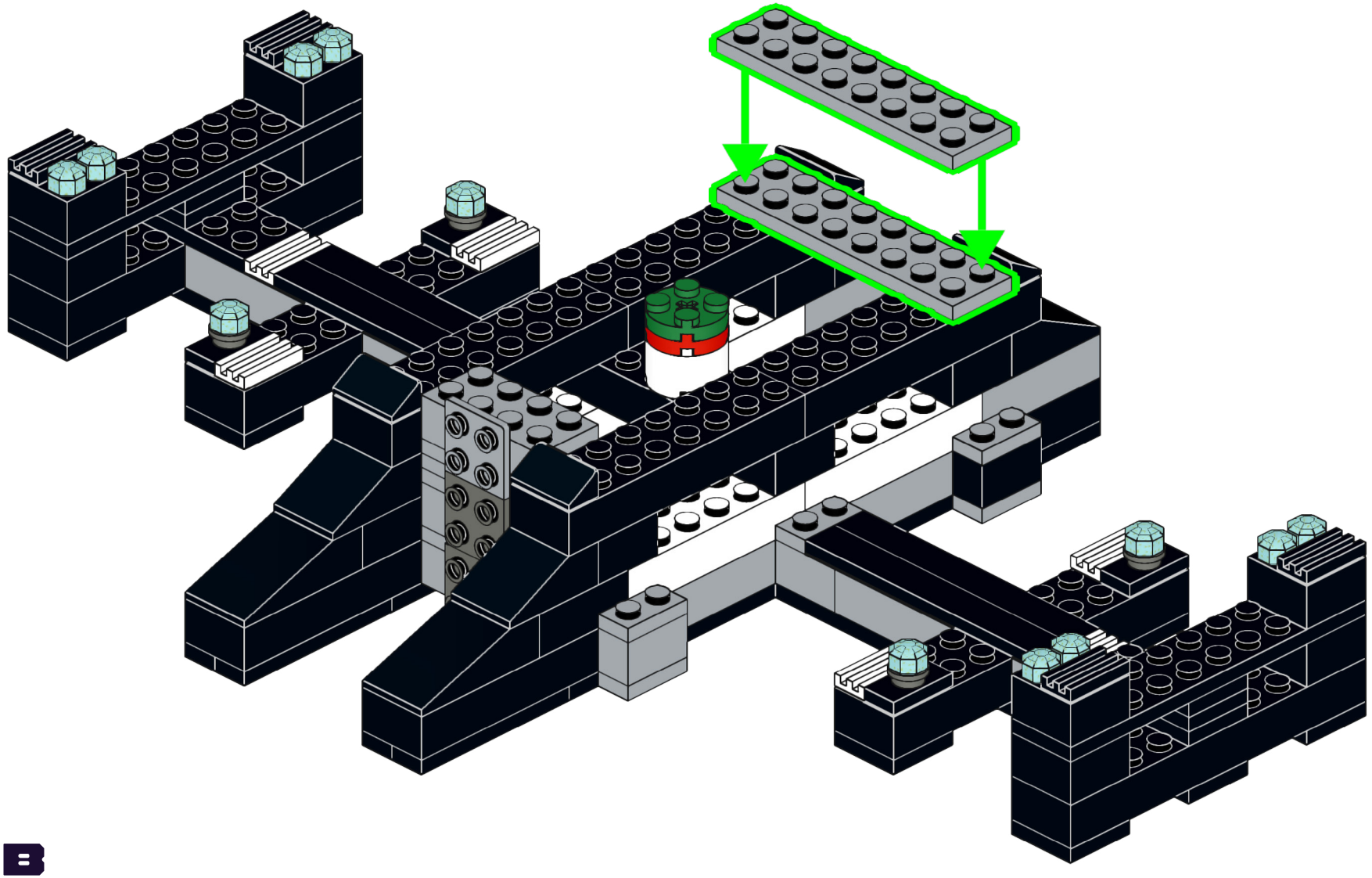

28

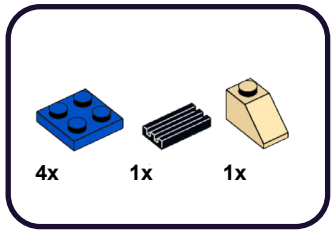

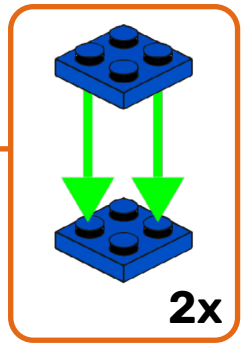

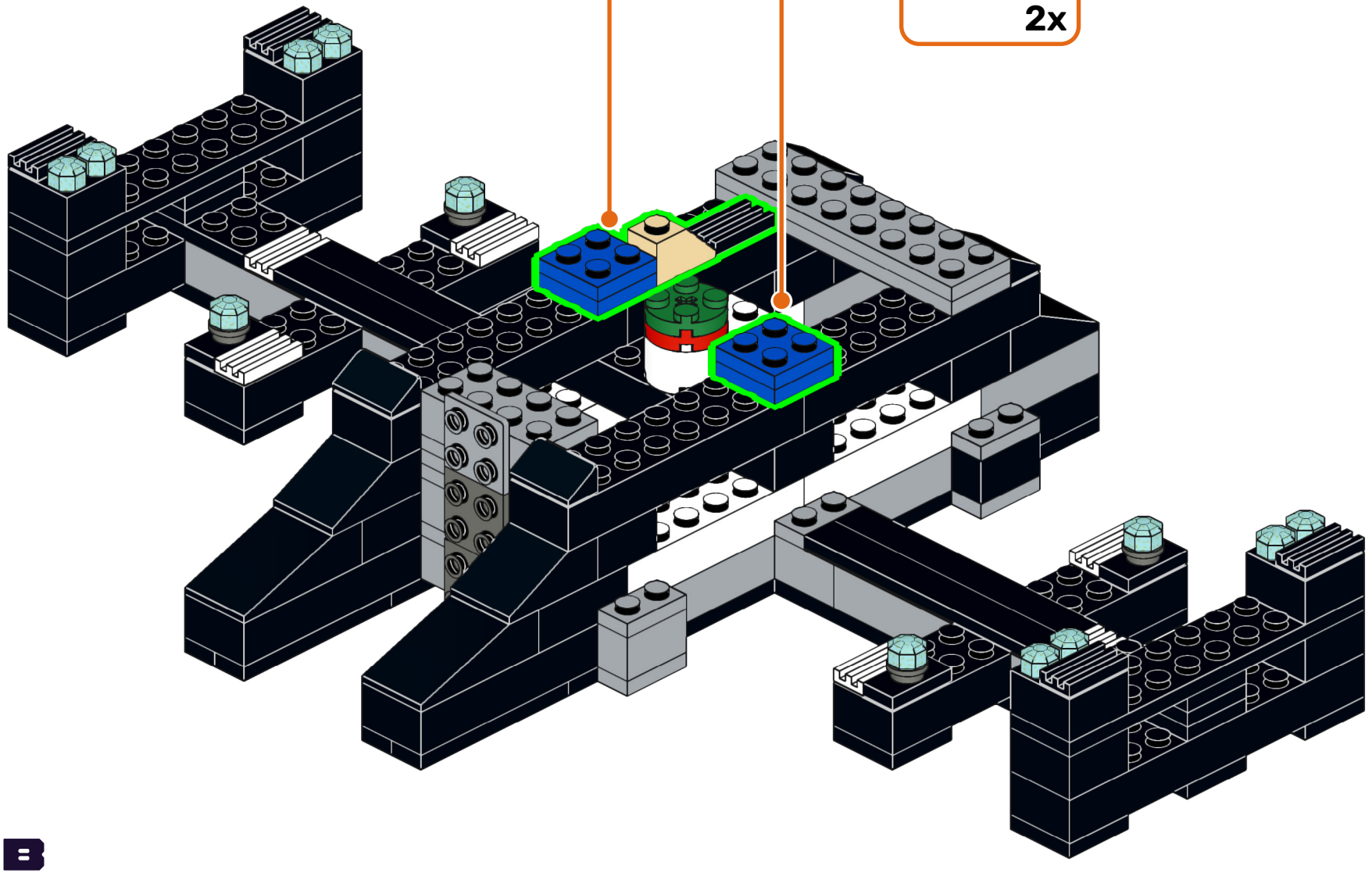

29

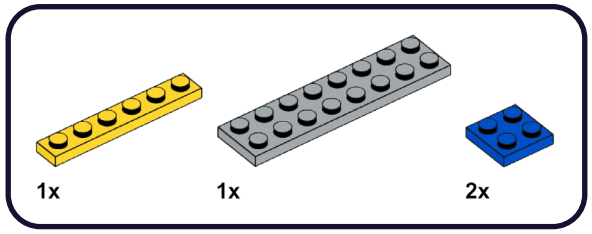

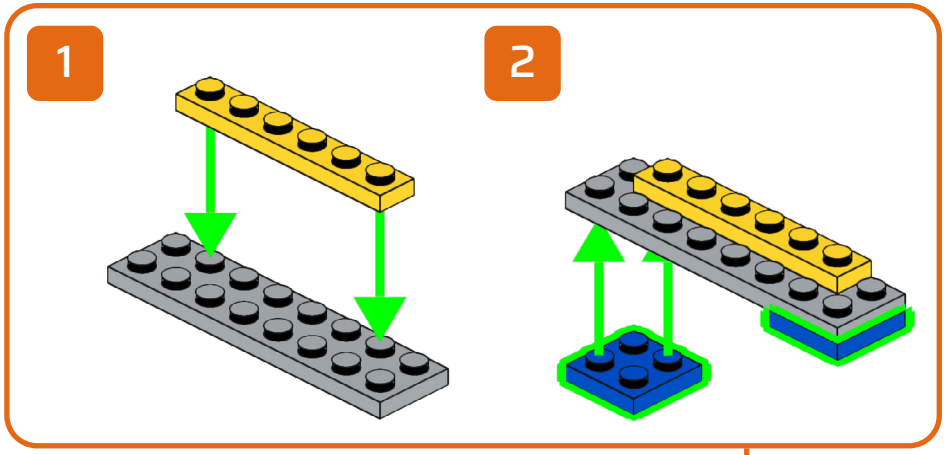

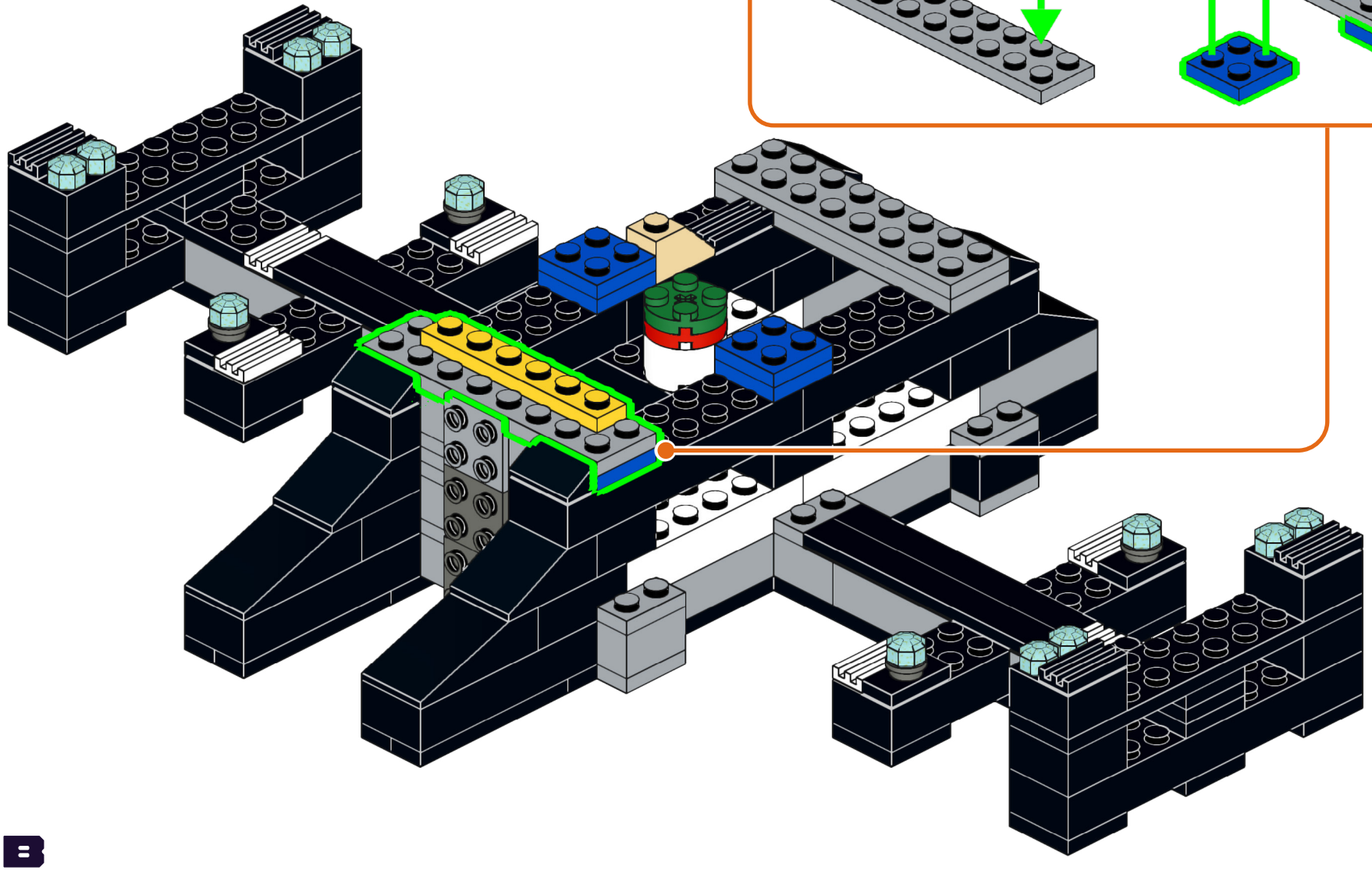

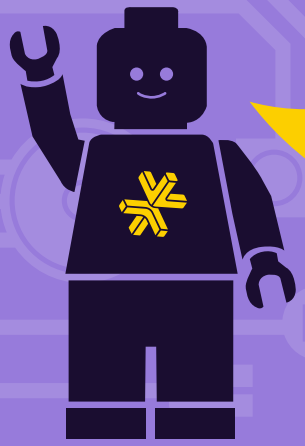

HOLD UP!

You might notice some bags aren't in order, as well as left over pieces, but that's ok! We're changing the way you build LEGO!

ATTENDEZ!

Vous remarquerez peut-être que certains sacs, ainsi que certaines pièces, ne sont pas dans le bon ordre. Mais pas de panique! Nous changeons simplement la façon avec laquelle vous construisez vos LEGO!

ASPETTA!

Potresti notare che alcuni sacchetti non sono in ordine, così come i pezzi avanzati, ma va bene così! Stiamo cambiando il modo in cui costruisci i LEGO!

HALT!

Sie werden möglicherweise bemerken, dass einige tüten durcheinander sind und teile übrig bleiben, aber das ist in Ordnung! Wir ändern die art und weise, wie Sie LEGO bauen!

¡ESPERA!

Es posible que notes que algunas bolsas están fuera de servicio, así como piezas sobrantes, ¡pero está bien! ¡Estamos cambiando la forma en que construyes LEGO!

暂停!

你可能会注意到一些袋子顺序错乱，以及一些剩余的部件，但没关系！我们正在改变你搭建乐高的方式！

Open LEGO® Bag 3

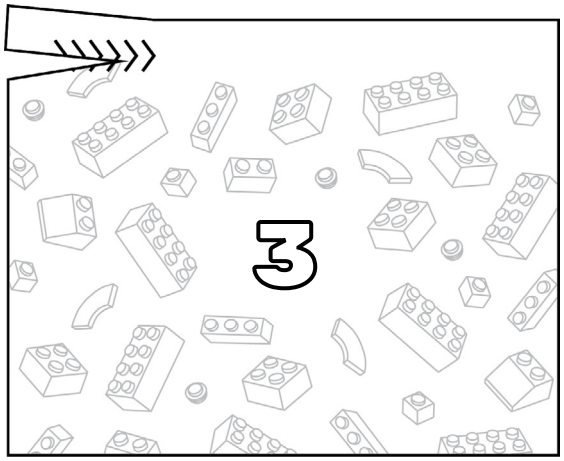

30

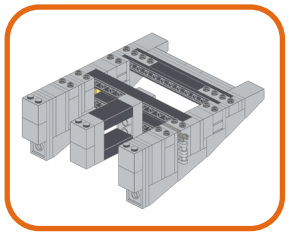

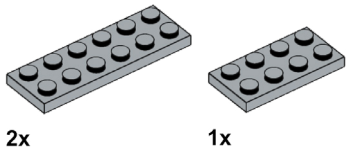

1

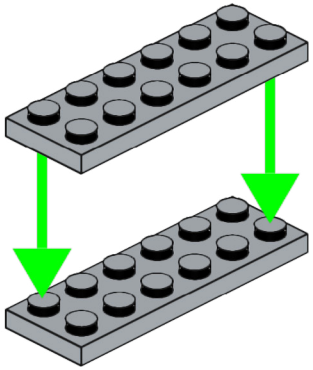

2

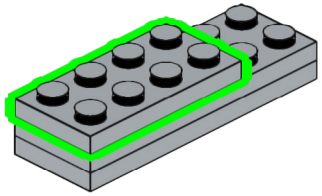

31

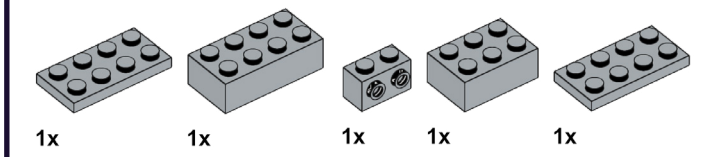

1

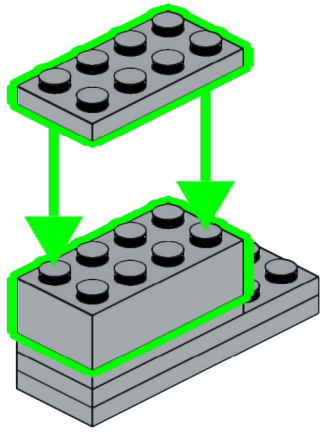

2

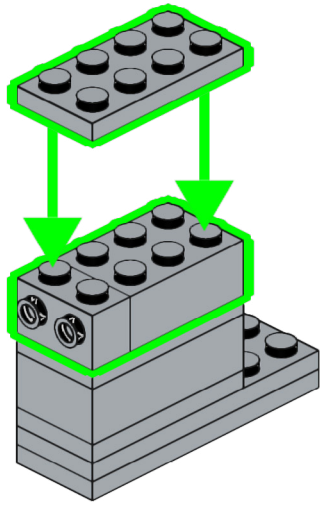

32

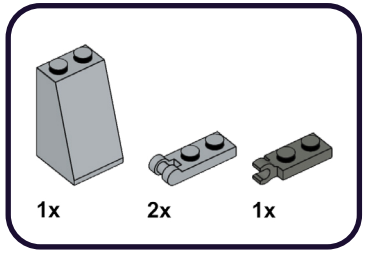

1

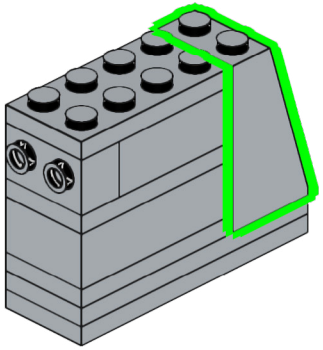

2

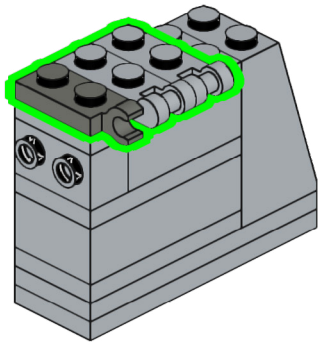

33

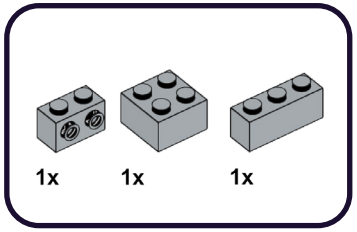

1

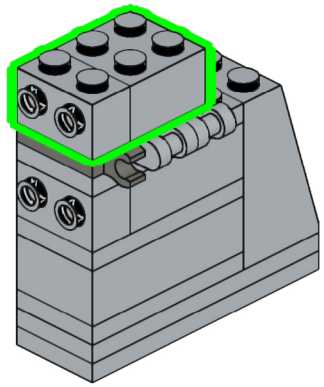

2

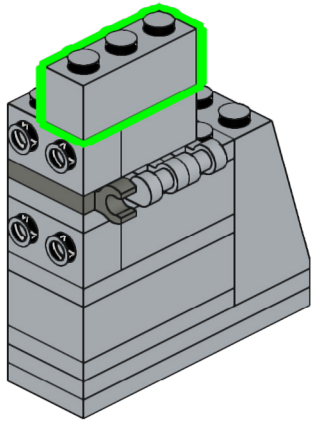

34

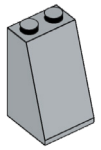

1x

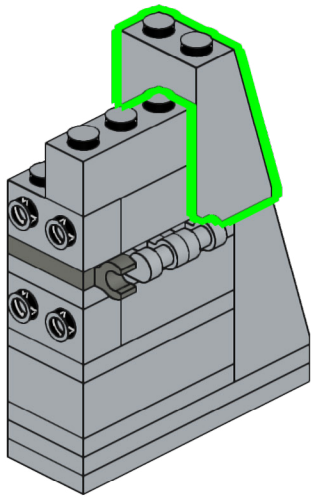

35

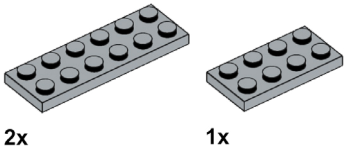

1

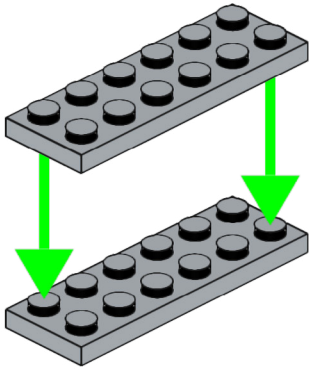

2

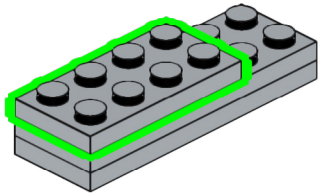

36

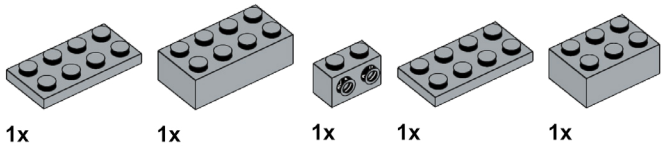

1

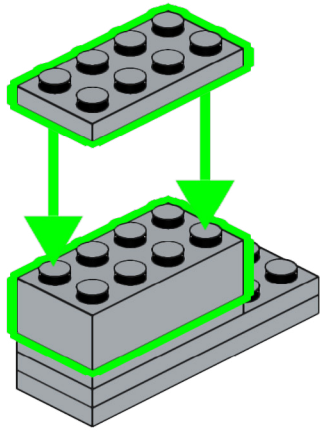

2

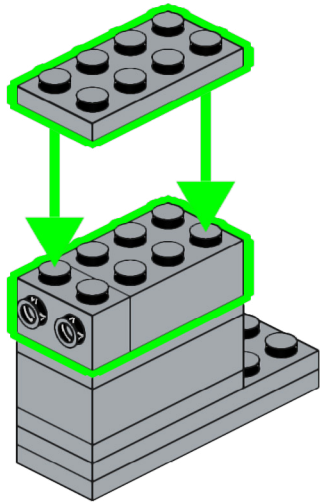

37

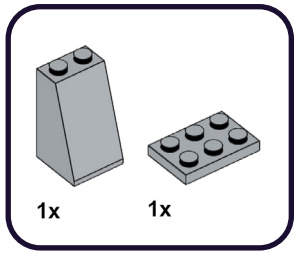

1

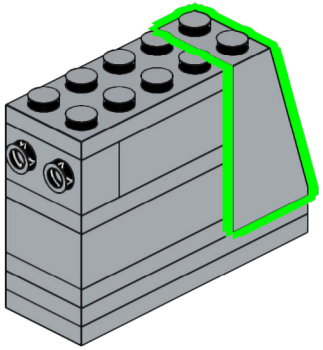

2

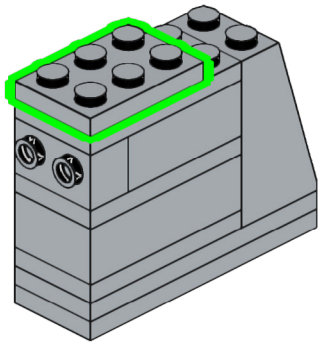

38

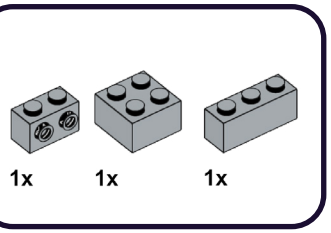

1

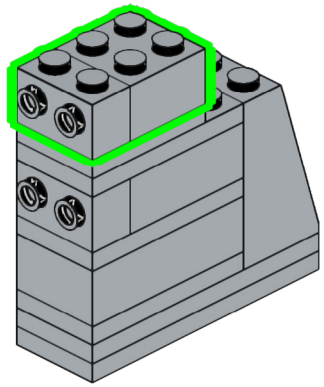

2

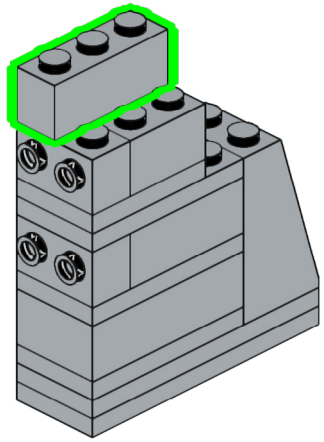

39

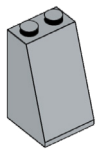

1x

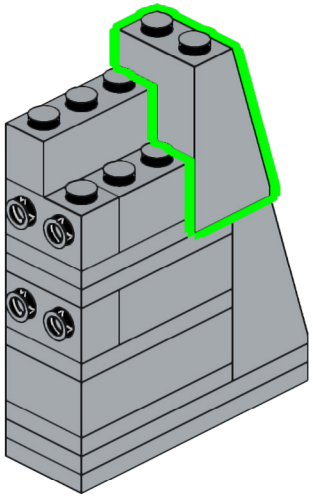

40

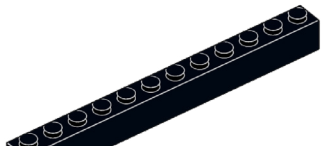

1x

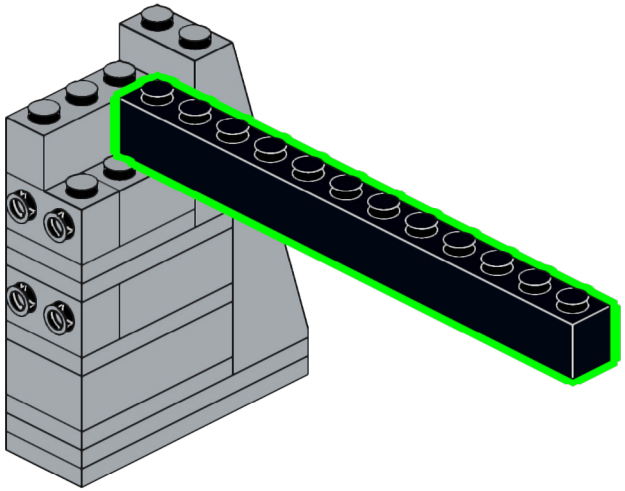

41

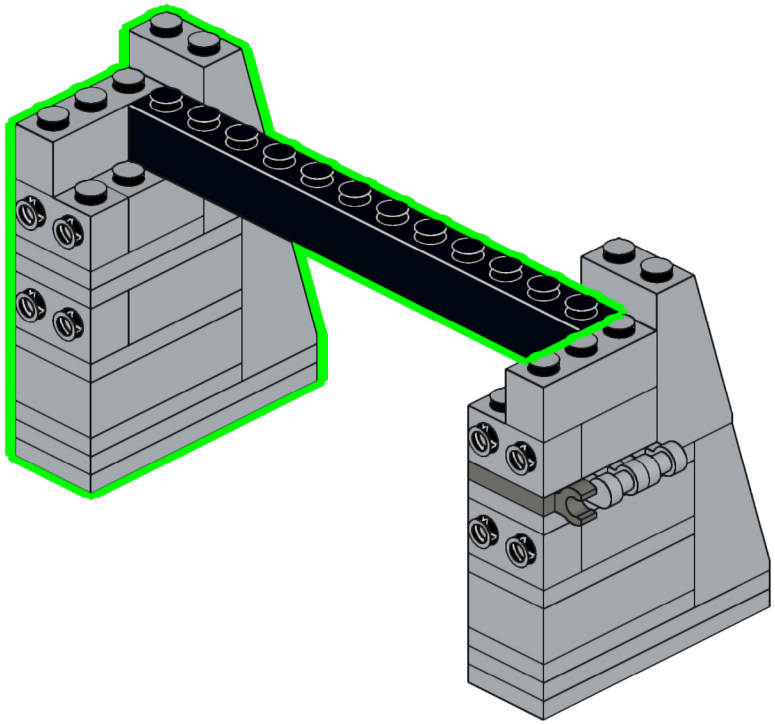

42

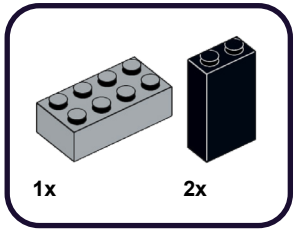

1

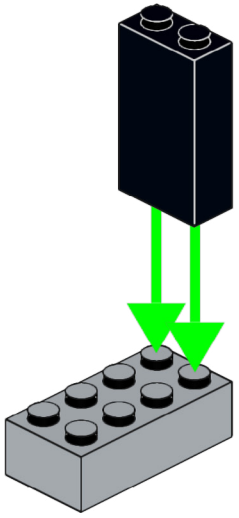

2

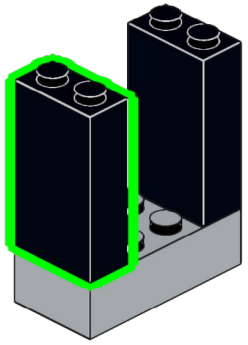

43

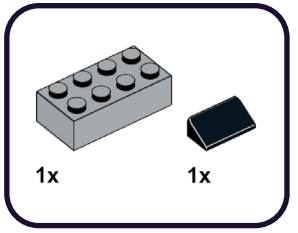

1

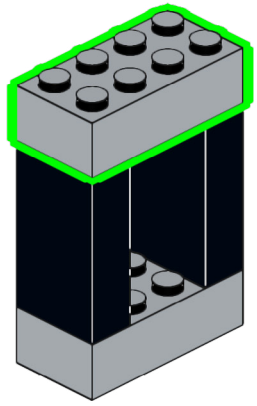

2

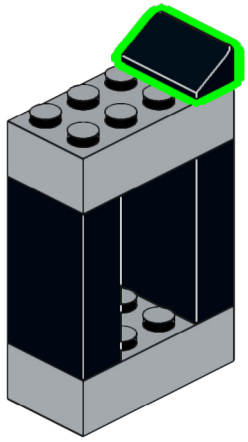

44

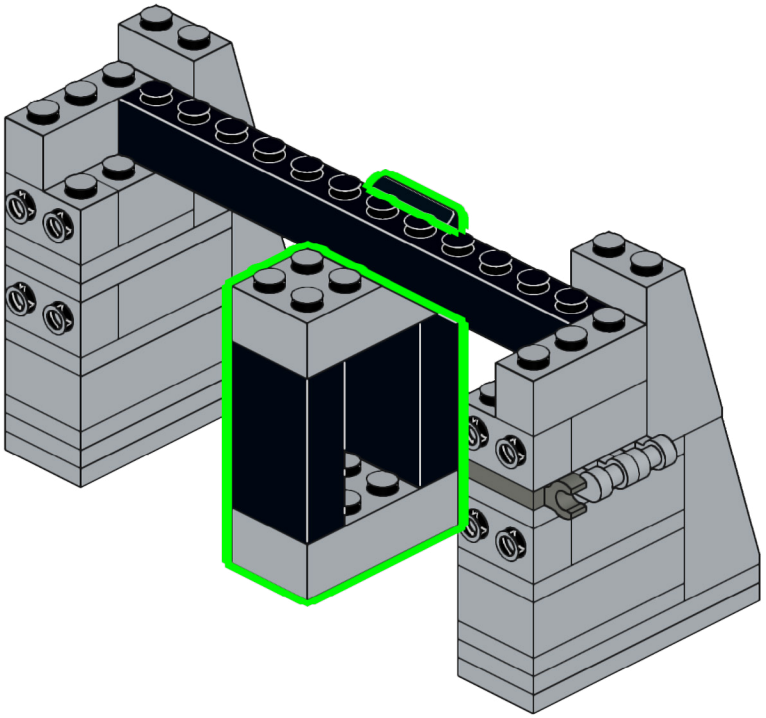

45

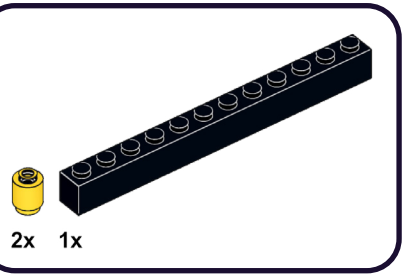

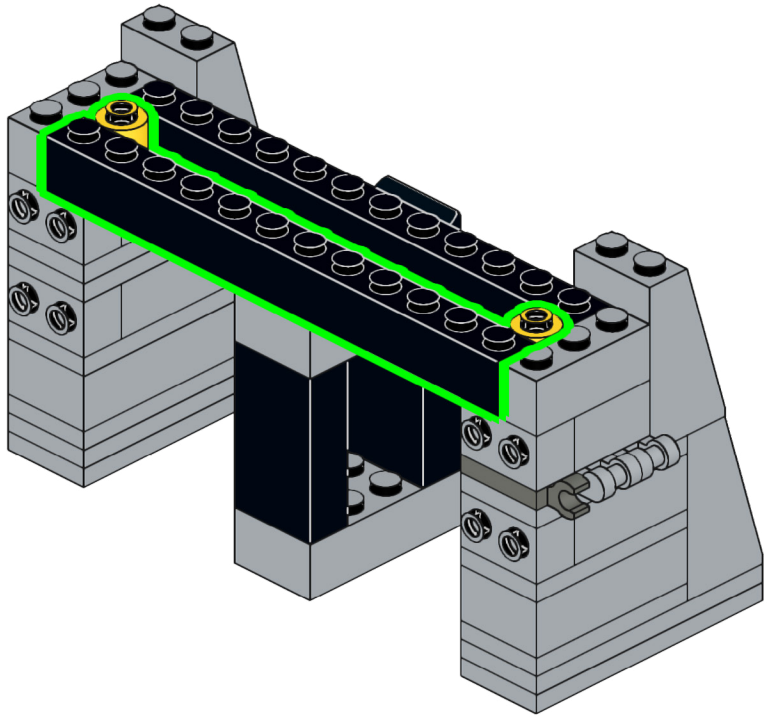

46

3x

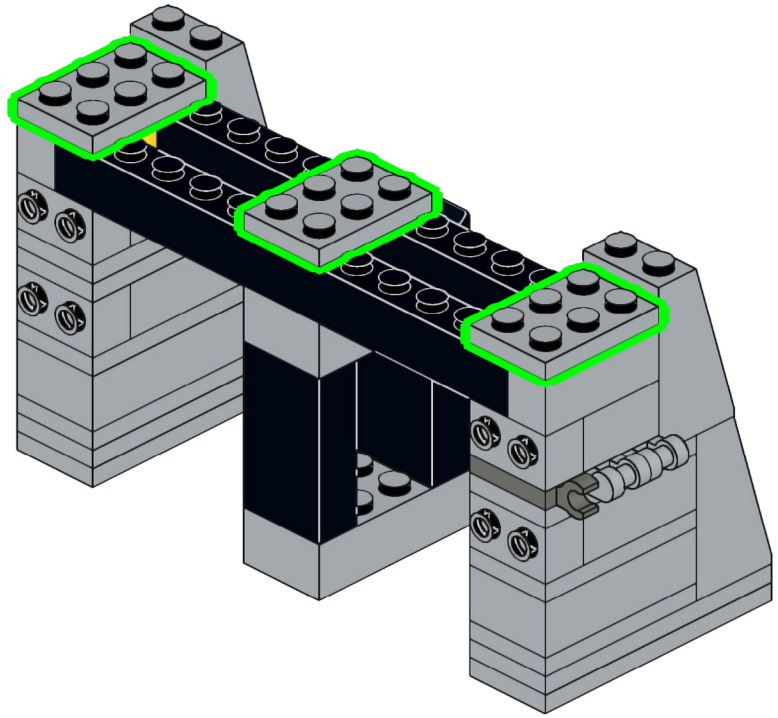

47

2x

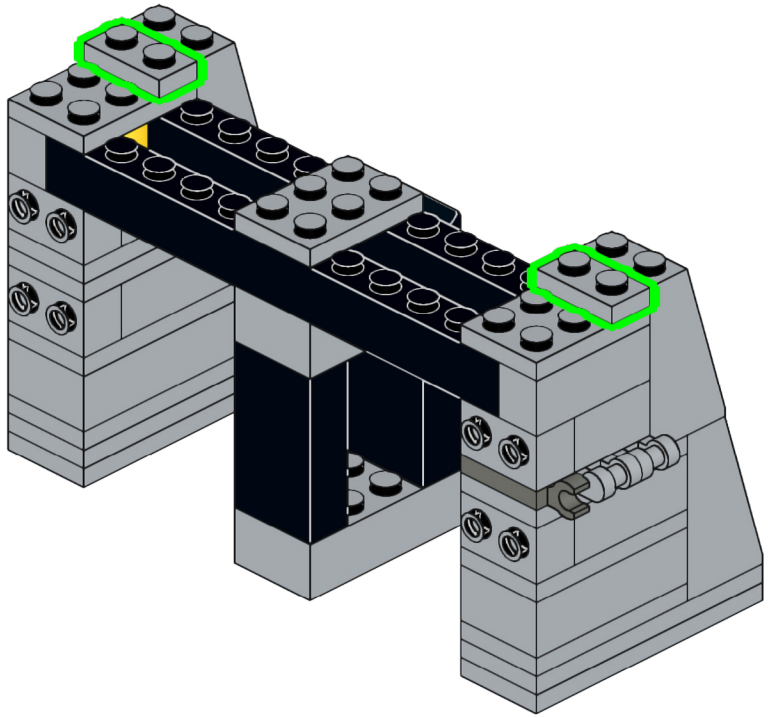

48

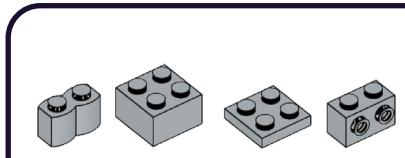

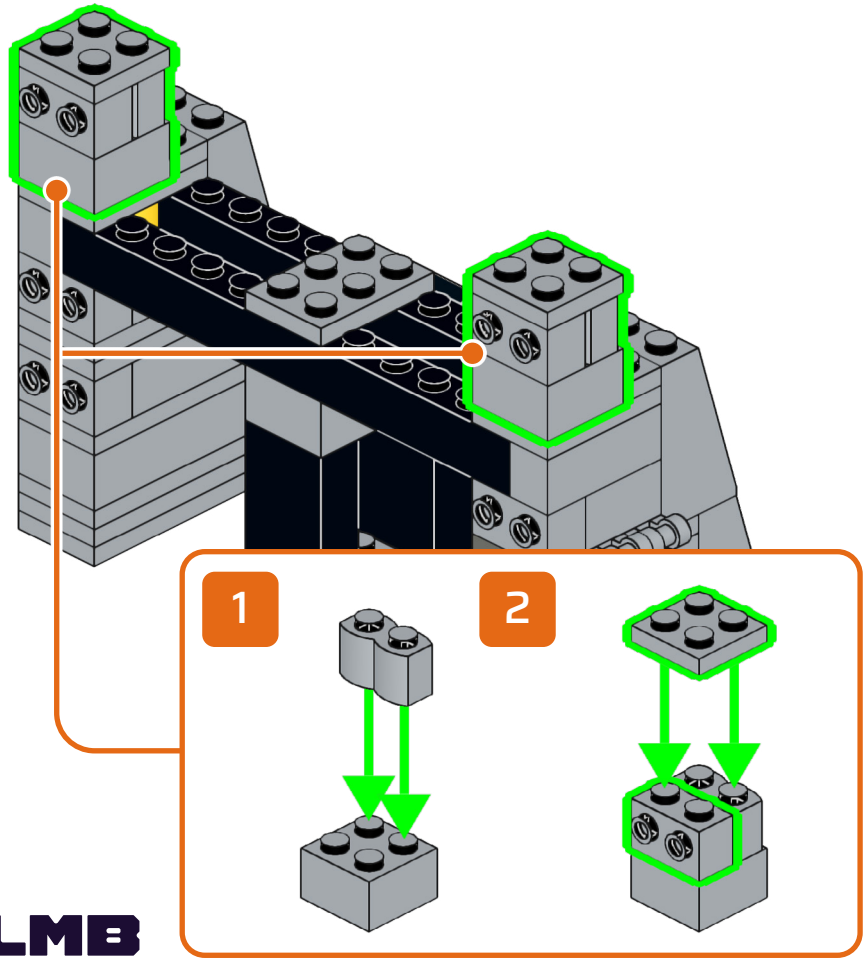

49

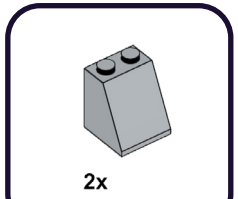

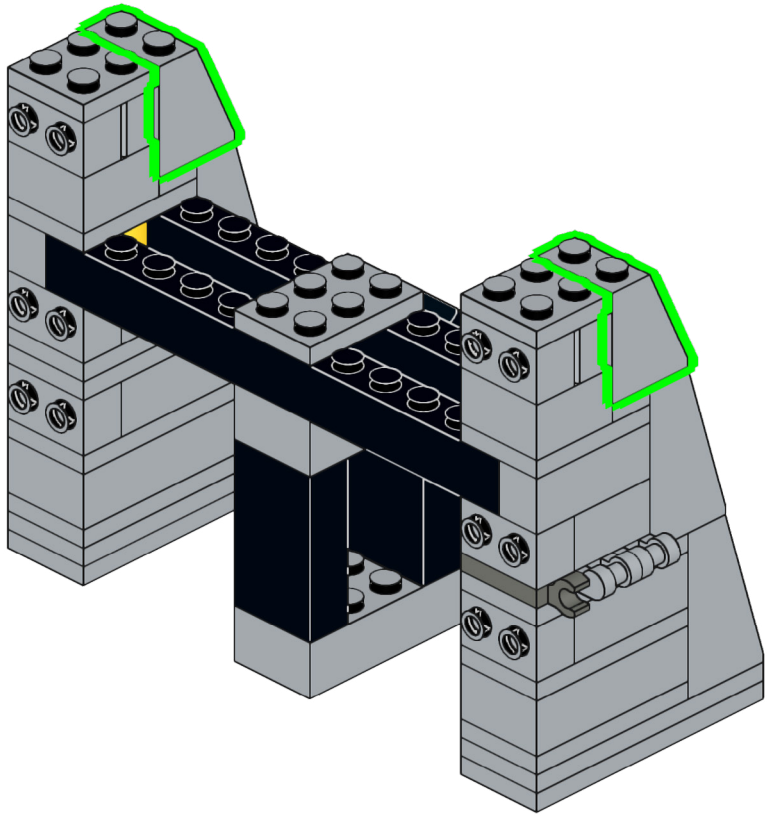

50

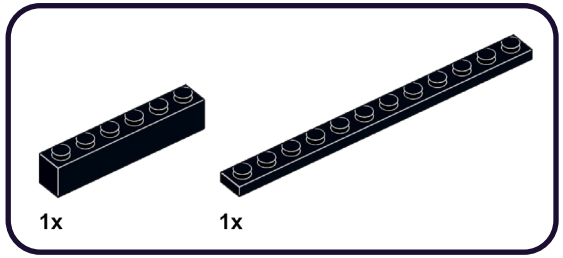

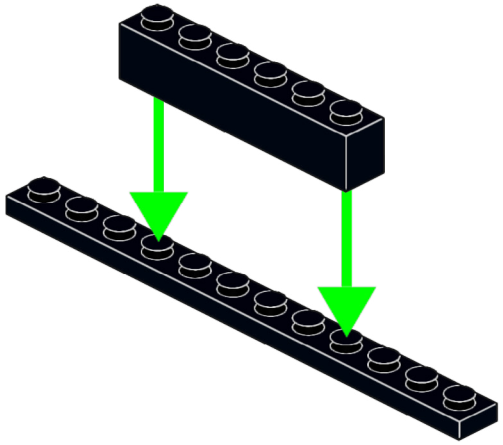

51

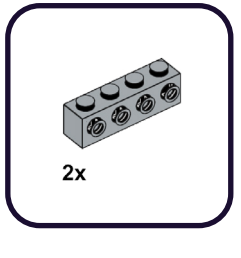

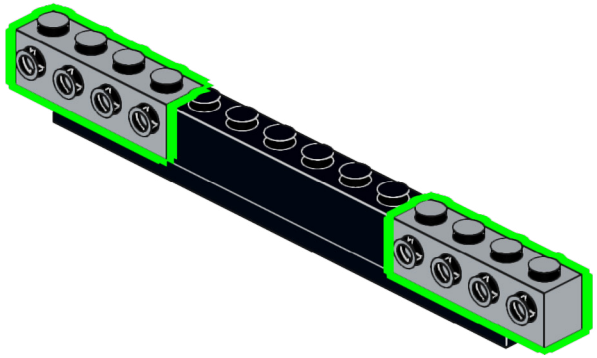

52

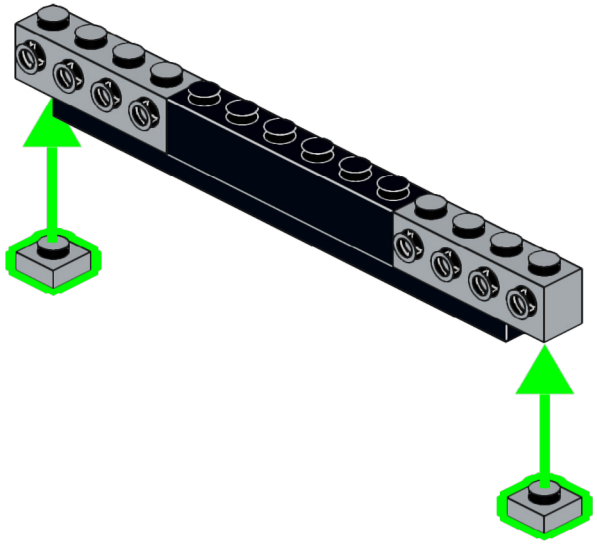

53

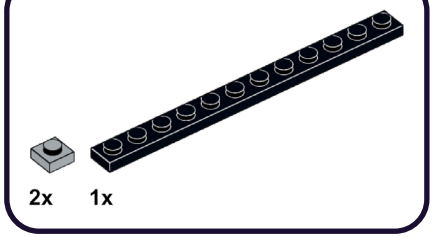

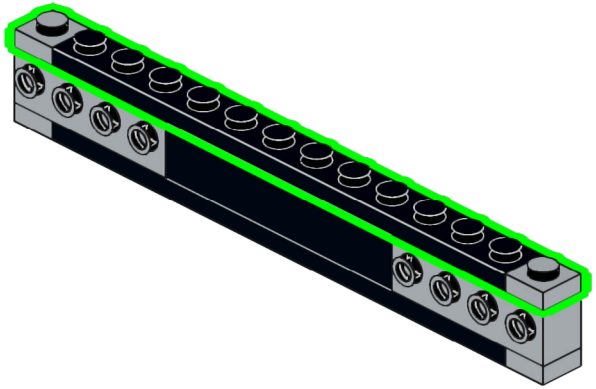

54

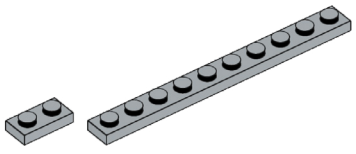

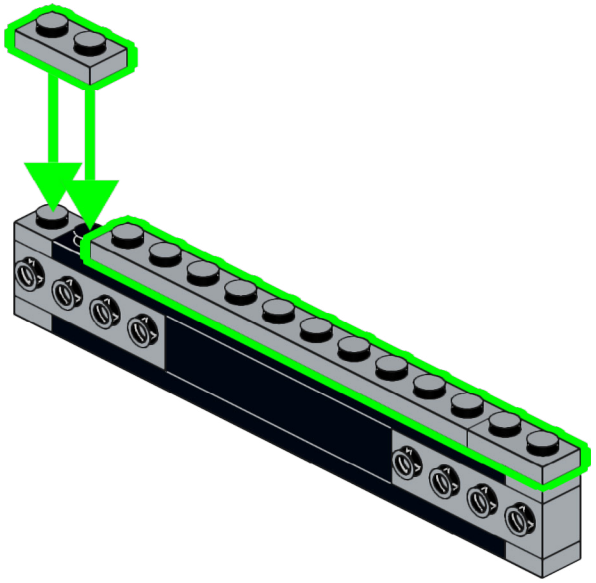

55

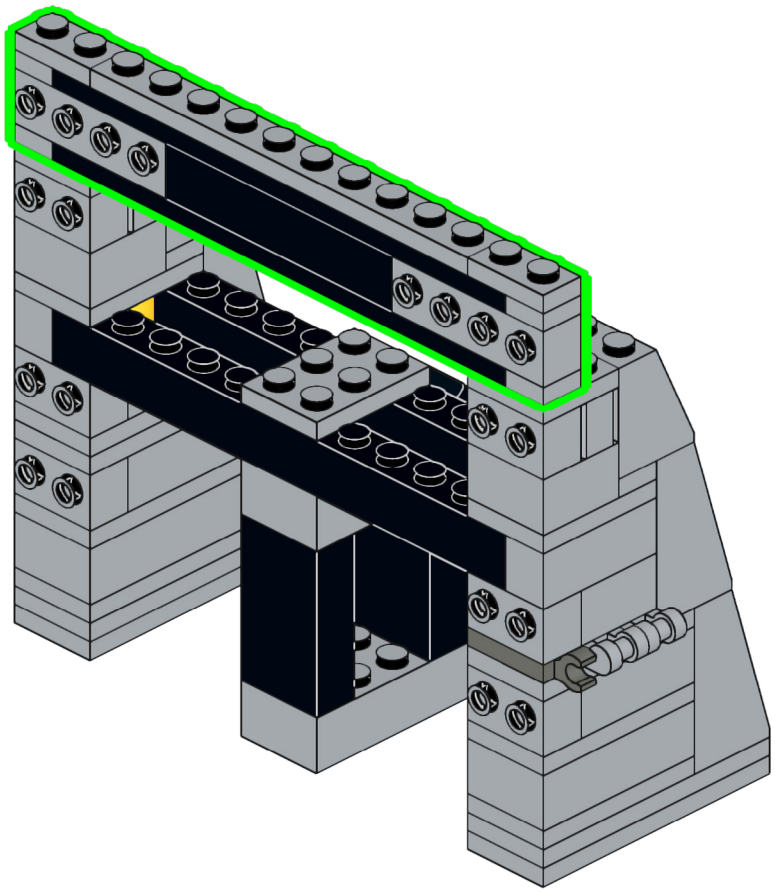

56

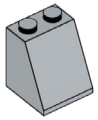

2x

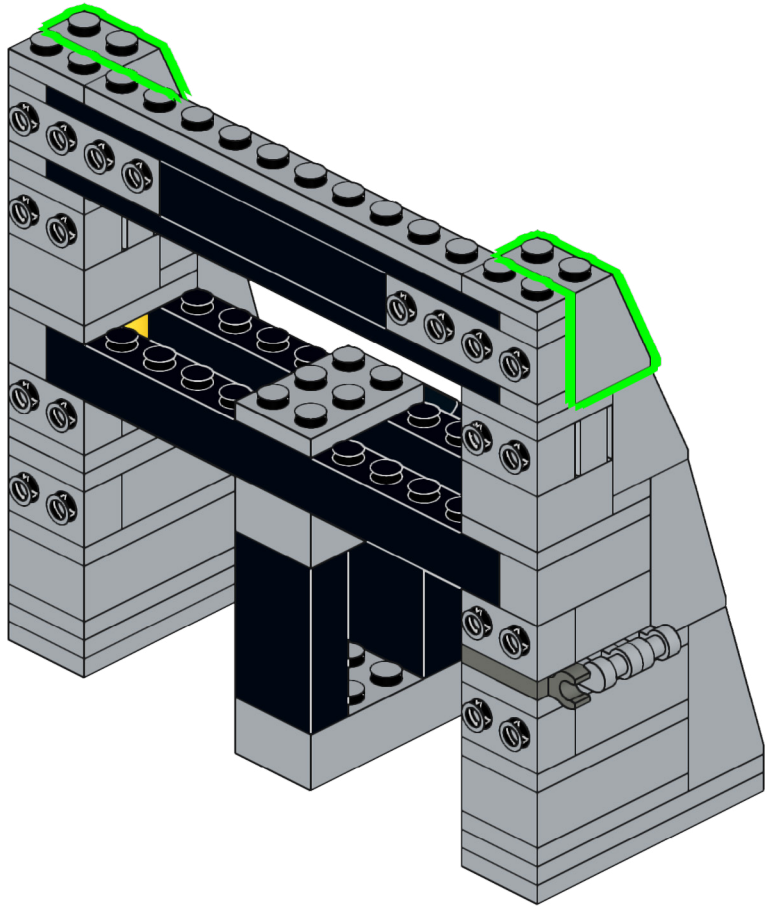

57

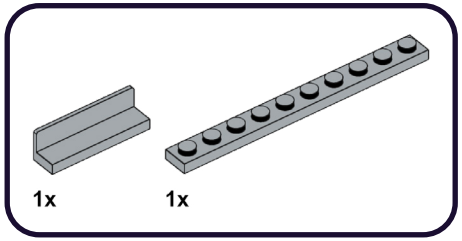

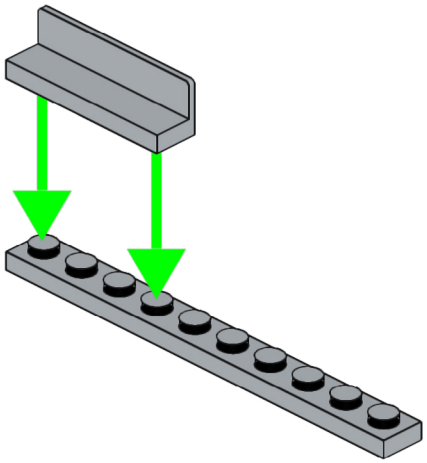

58

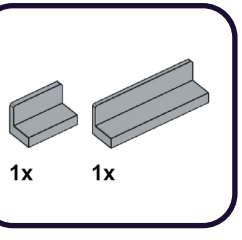

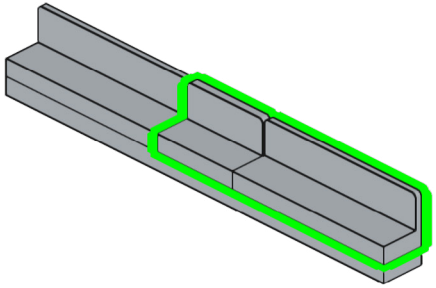

59

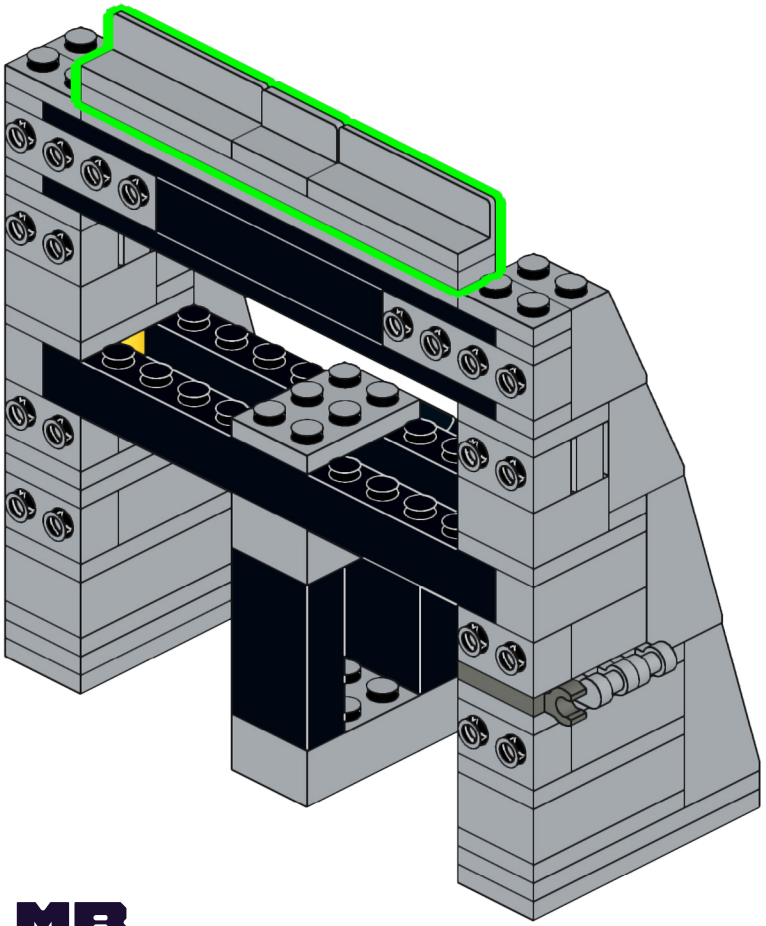

60

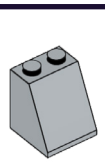

2x

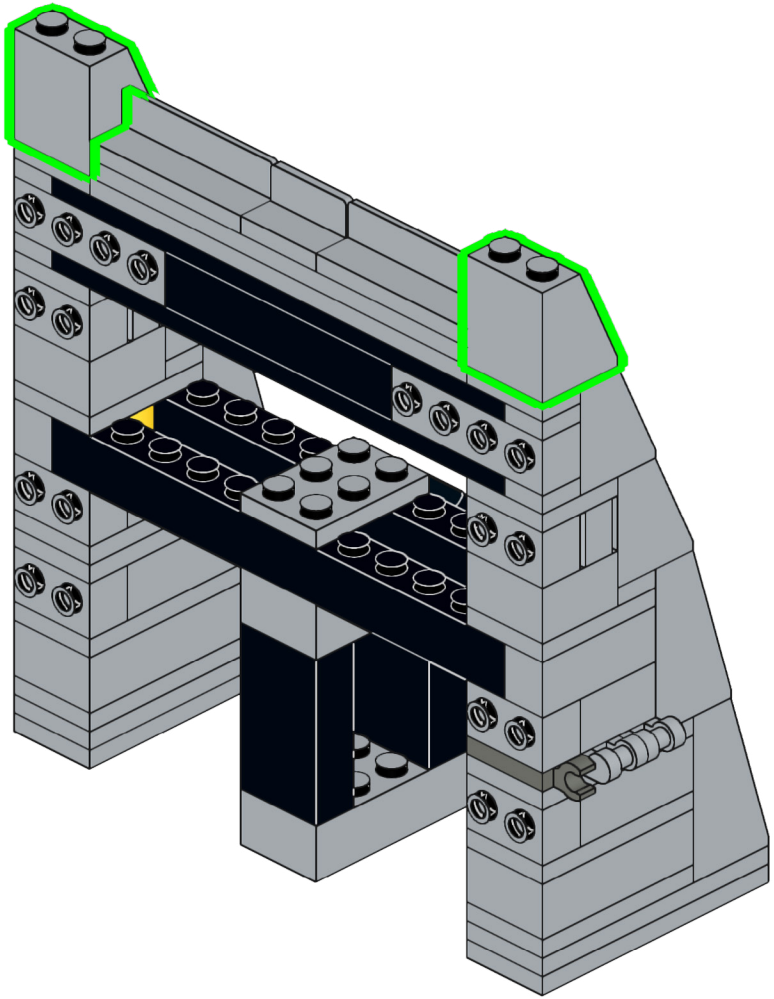

61

6x

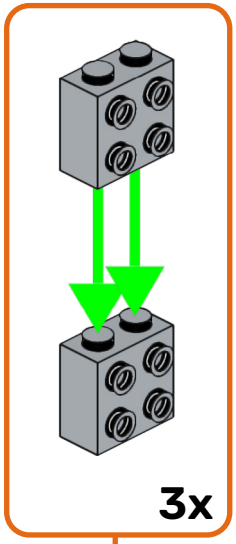

3x

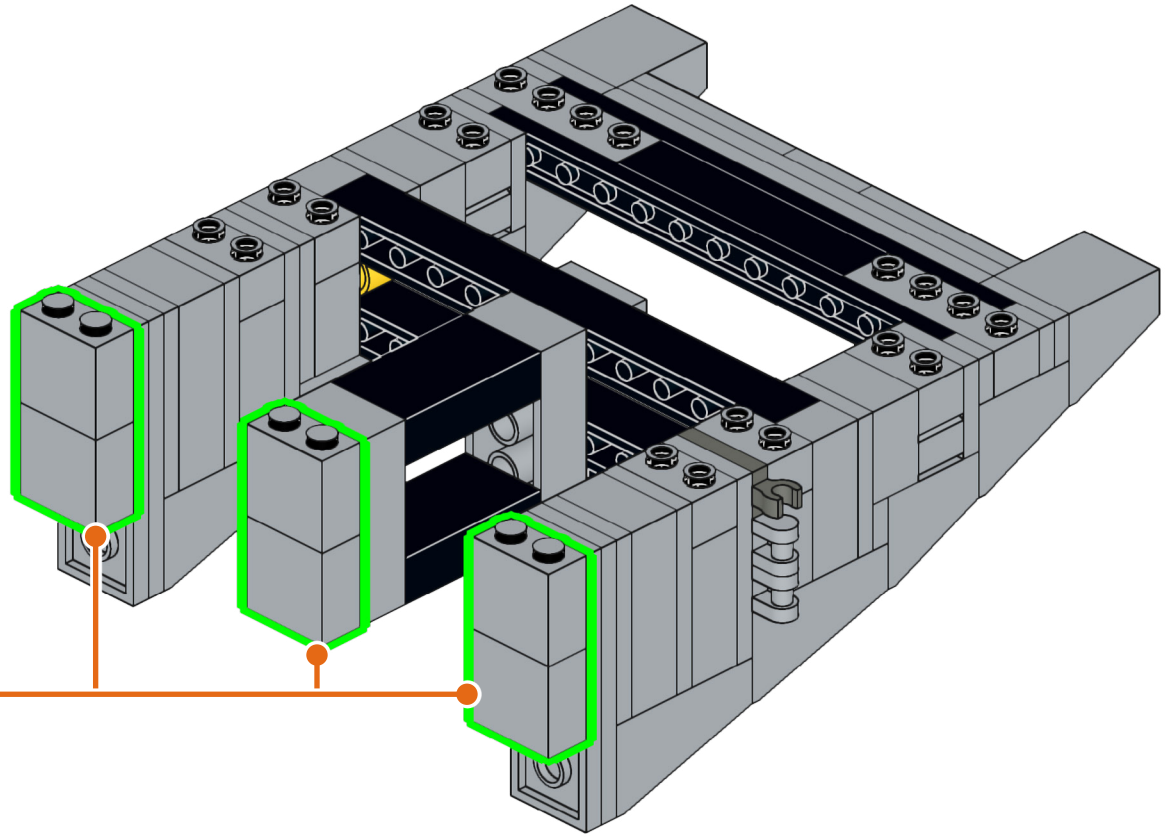

62

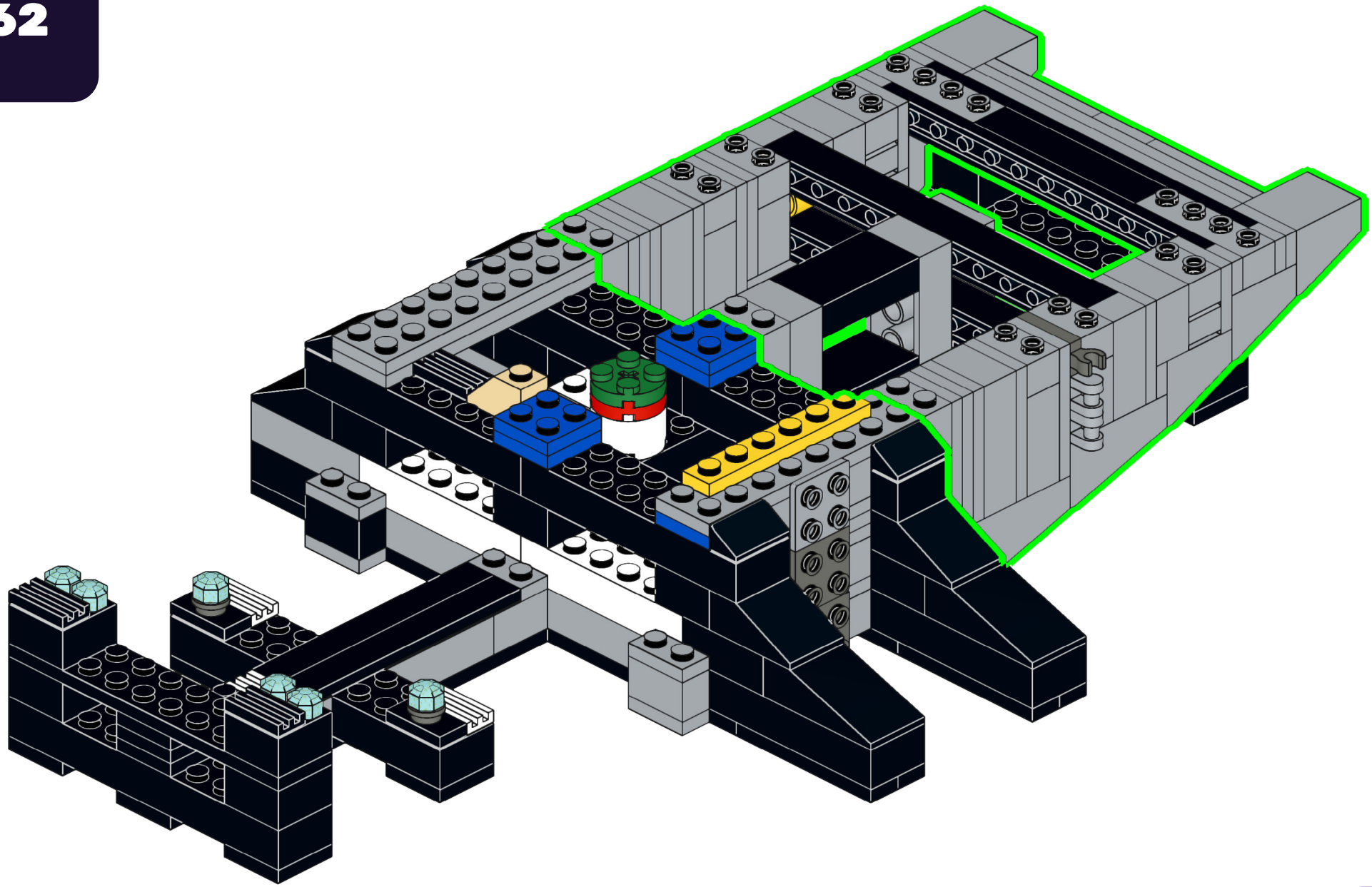

63

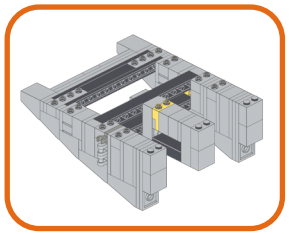

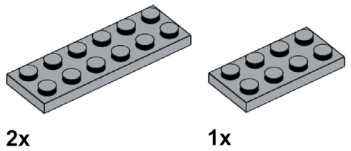

1

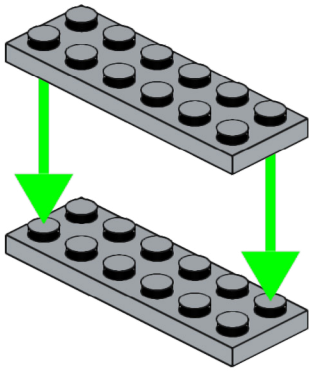

2

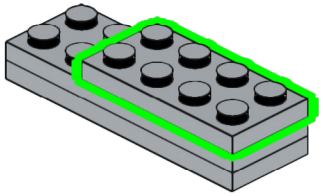

64

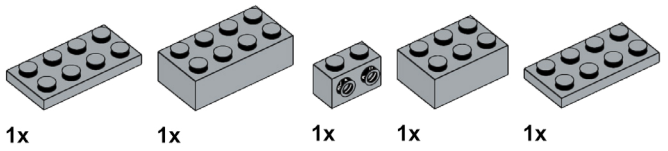

1

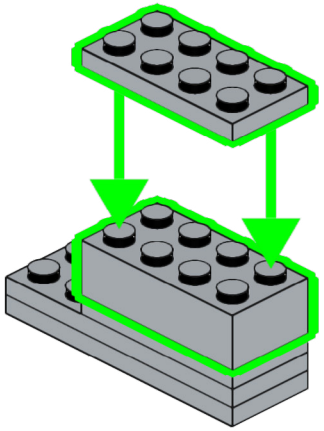

2

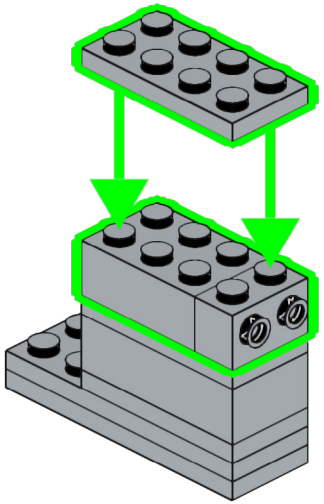

65

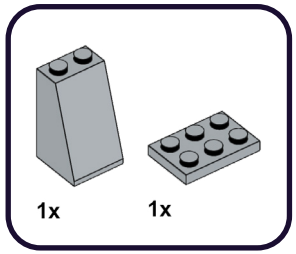

1

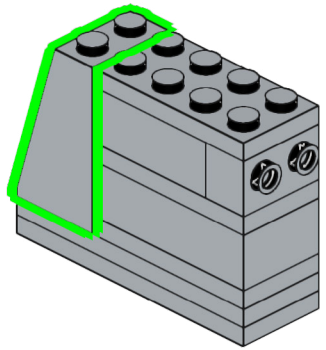

2

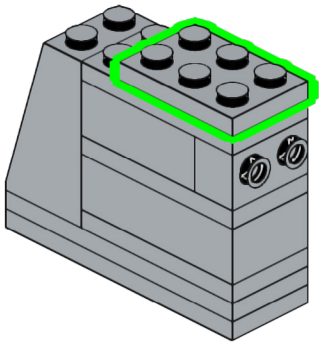

66

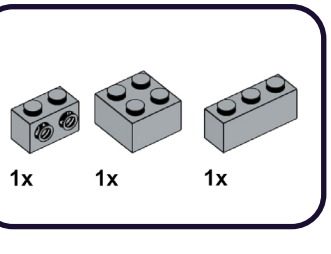

1

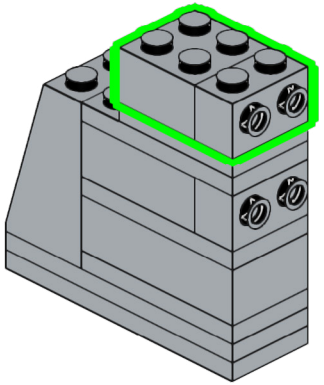

2

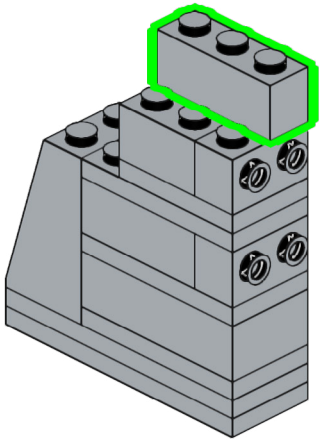

67

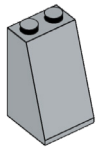

1x

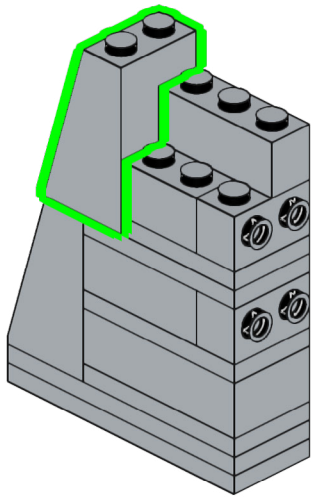

68

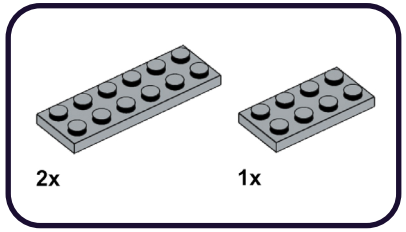

1

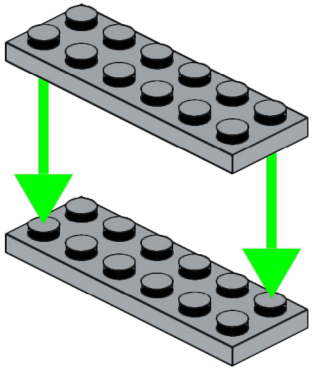

2

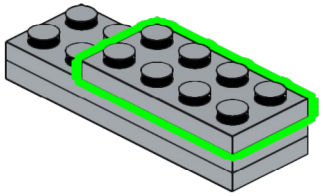

69

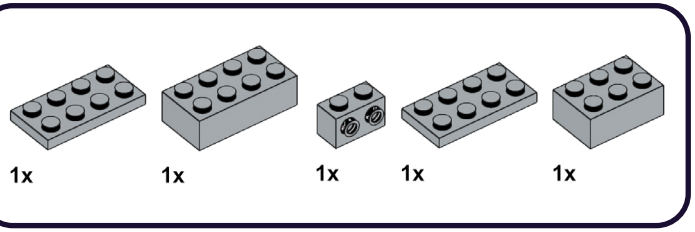

1

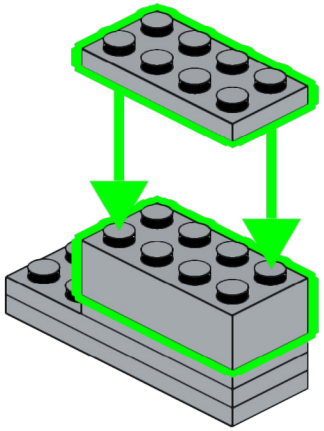

2

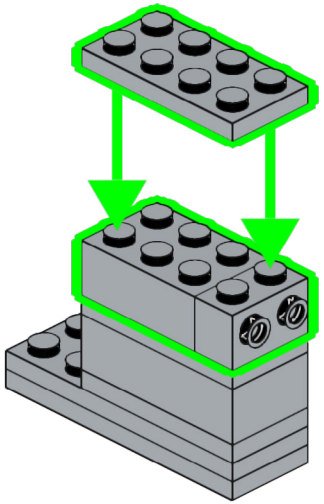

70

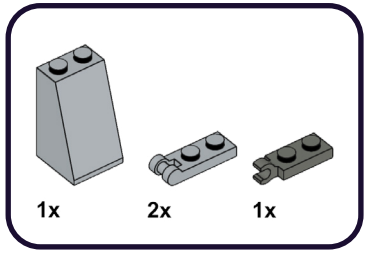

1

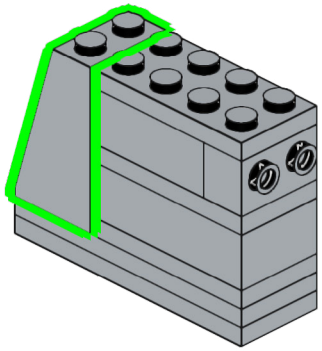

2

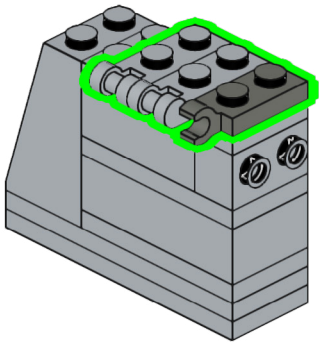

71

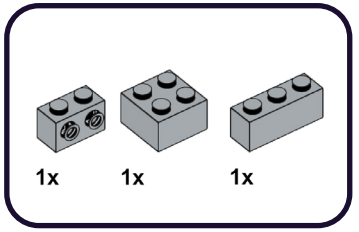

1

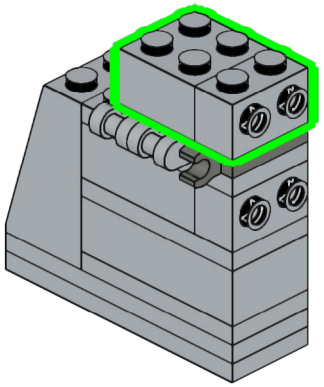

2

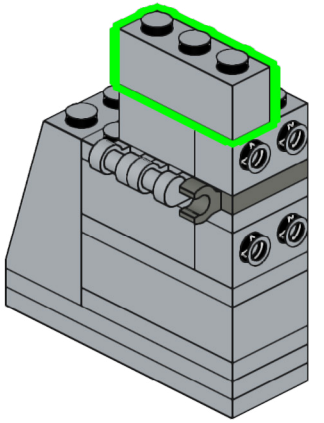

72

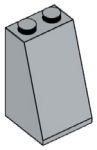

1x

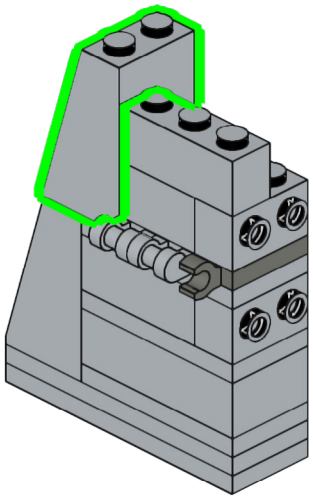

73

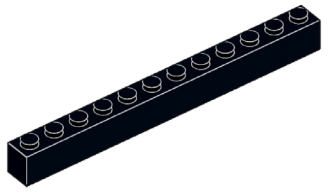

1x

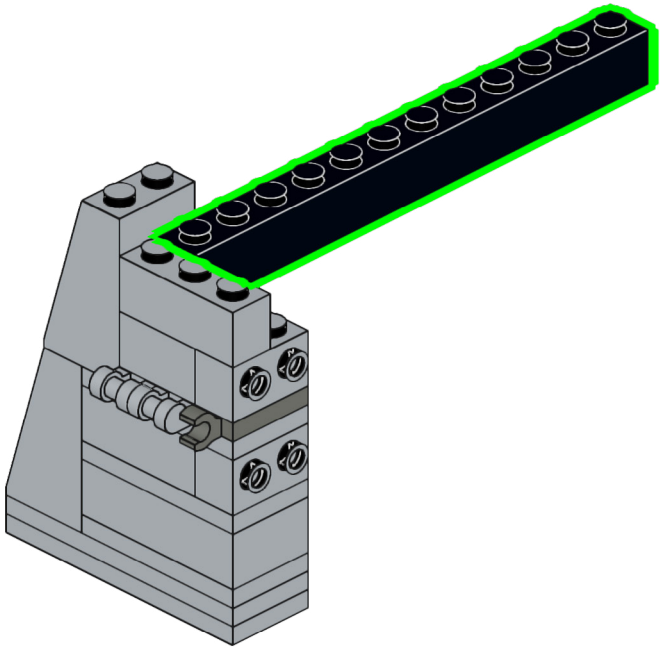

74

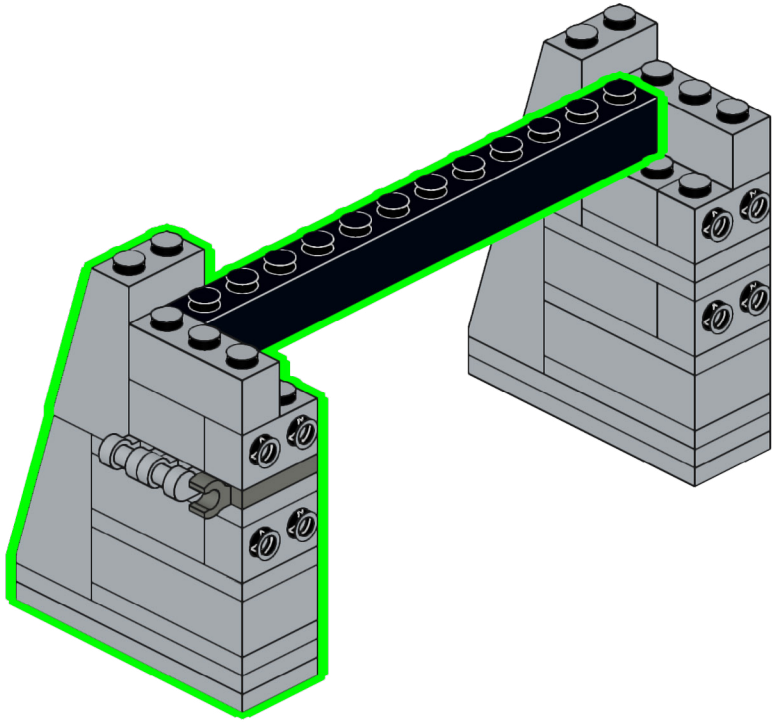

75

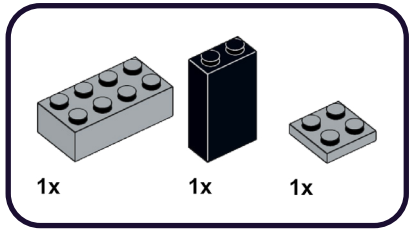

1

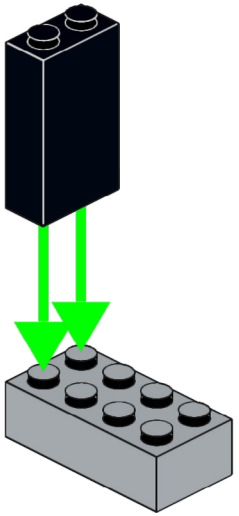

2

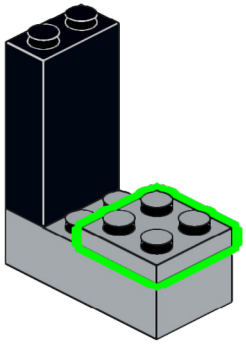

76

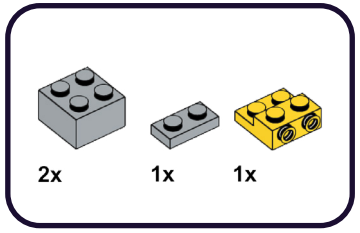

1

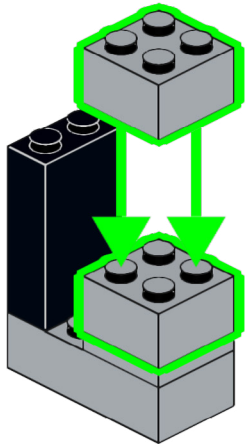

2

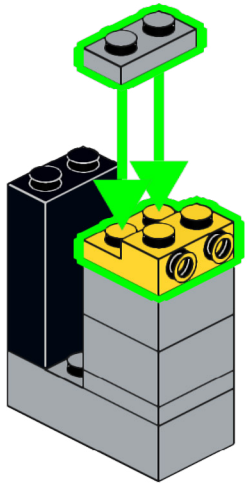

77

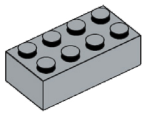

1x

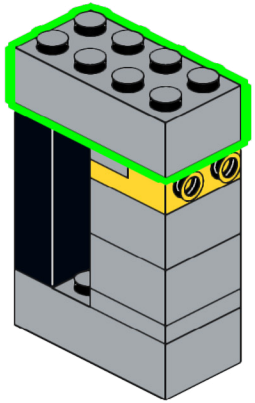

78

1x

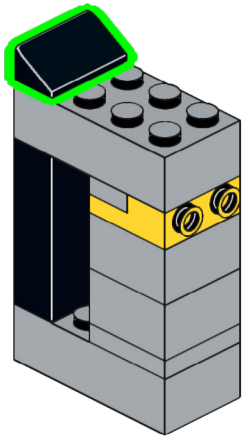

79

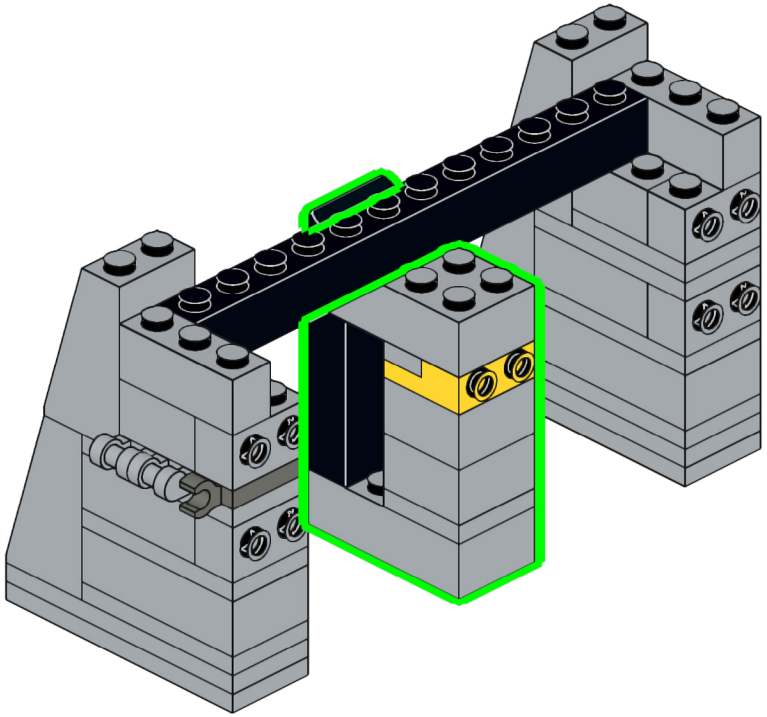

80

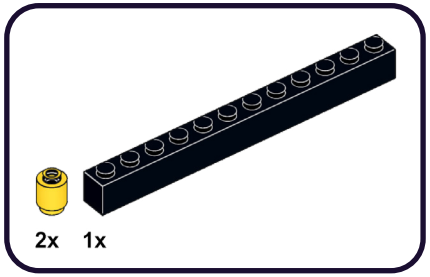

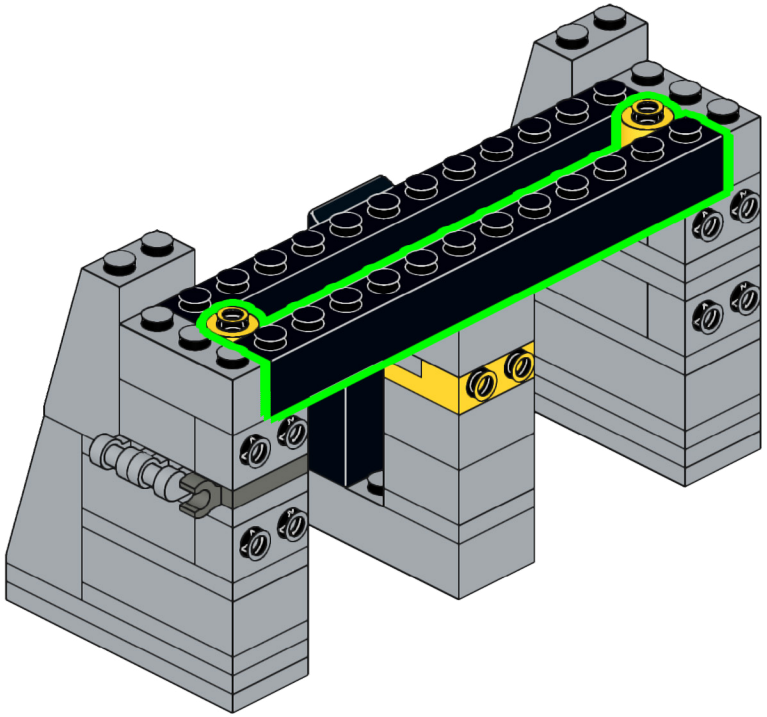

81

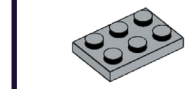

3x

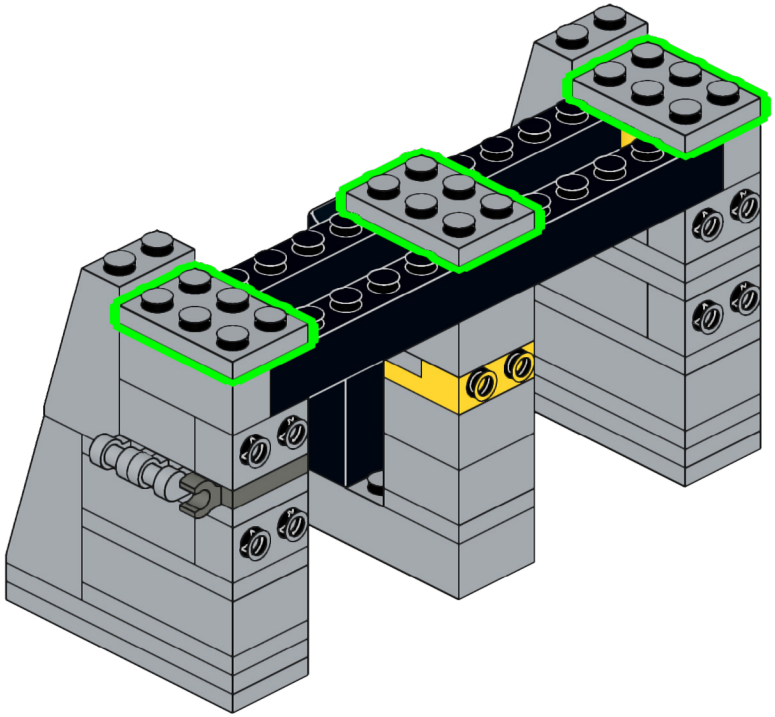

82

2x

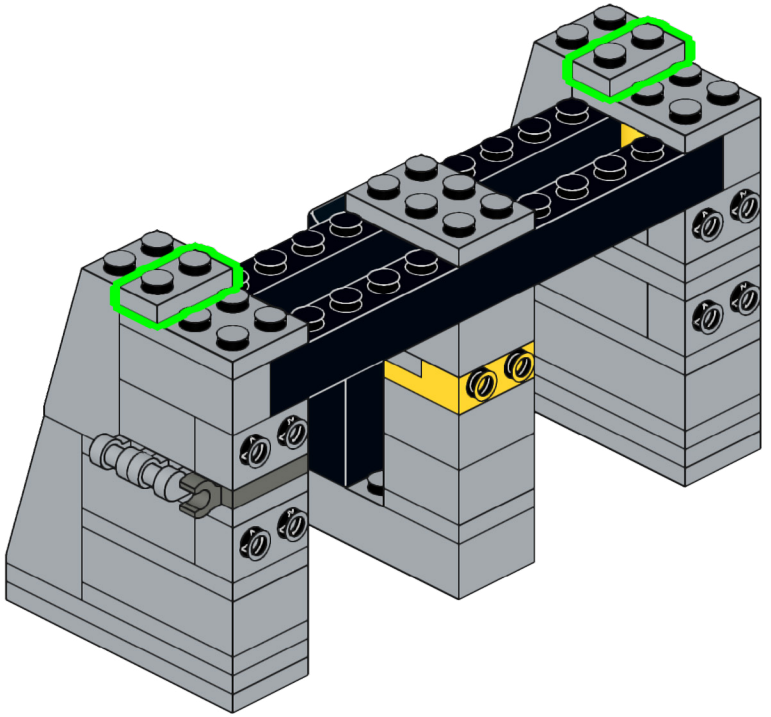

83

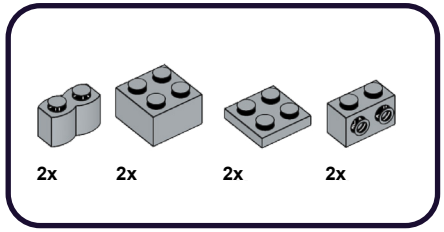

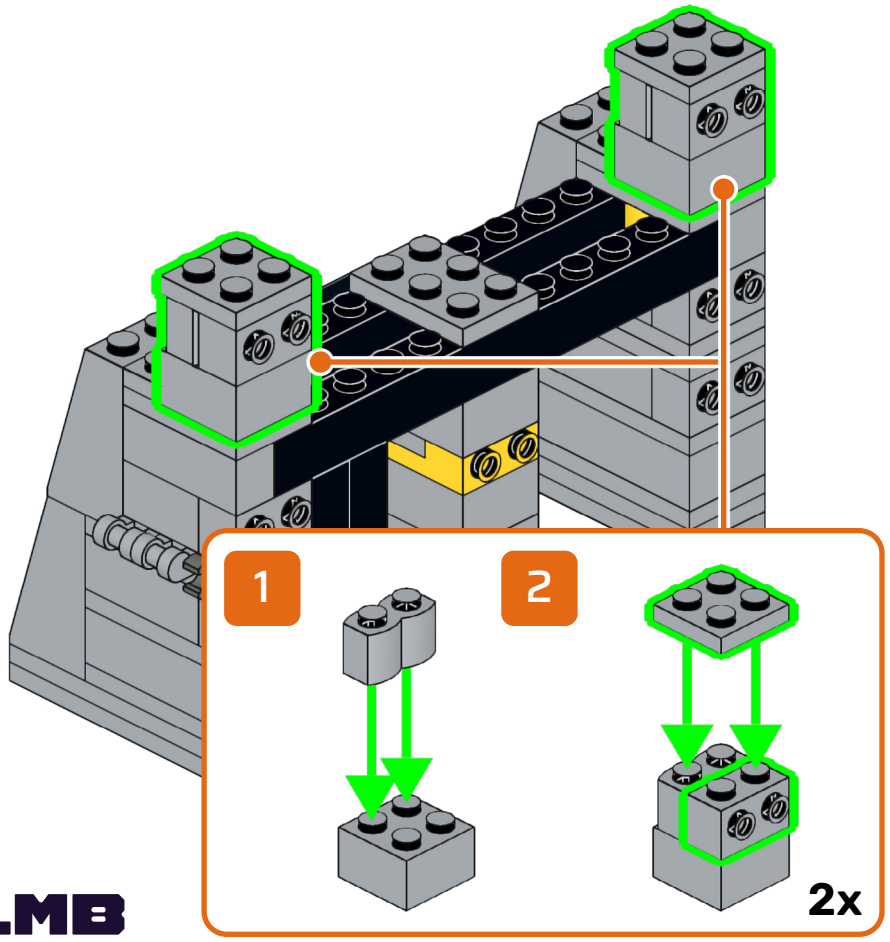

84

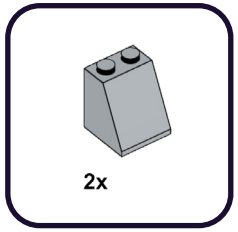

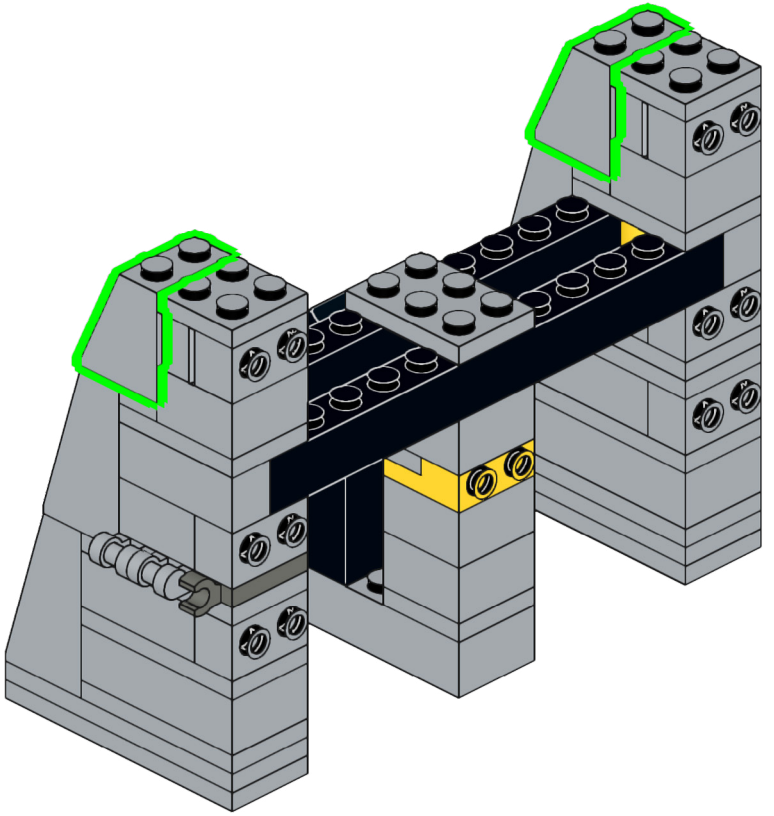

85

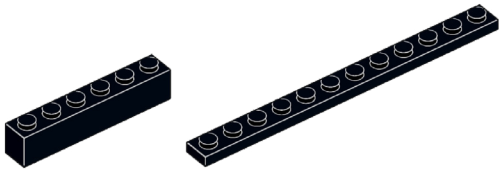

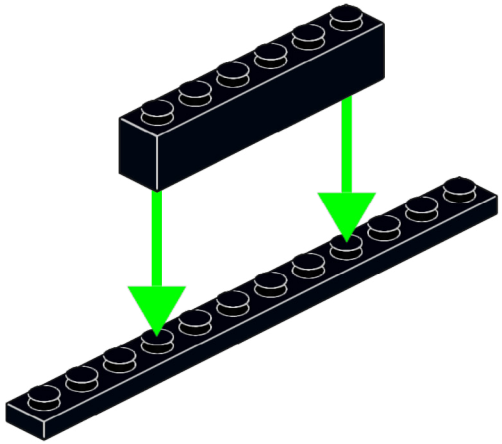

86

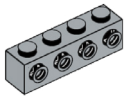

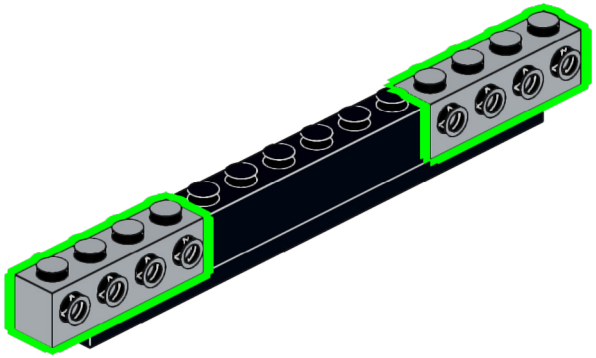

87

2x

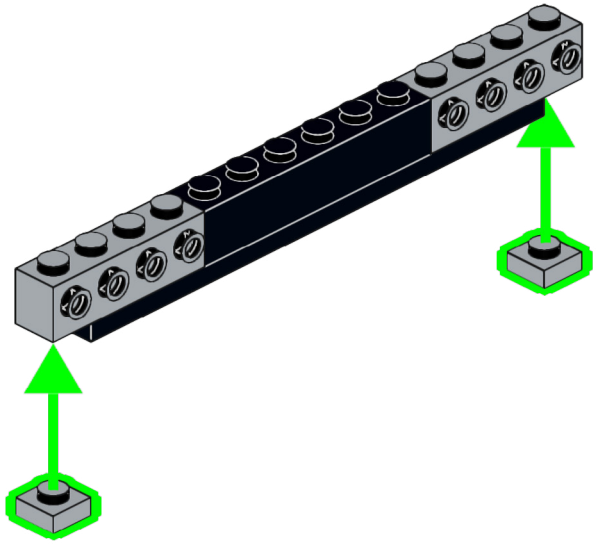

88

2x 1x

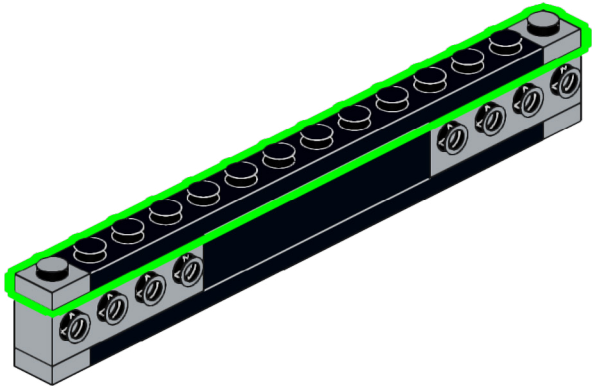

89

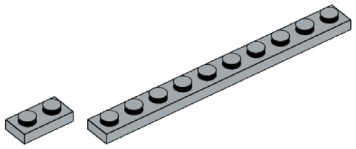

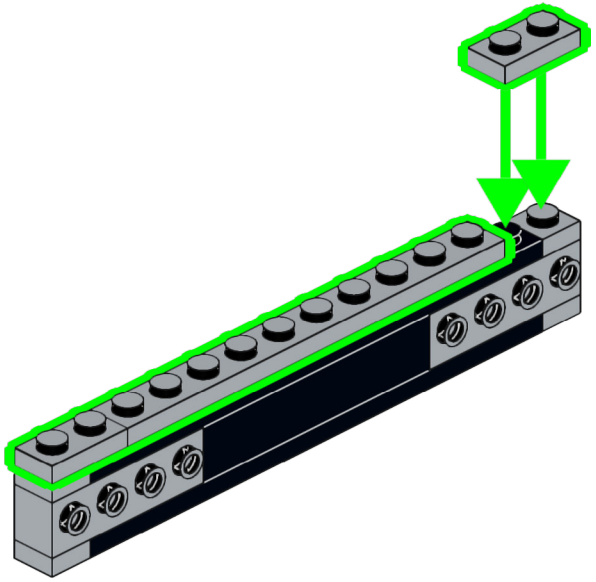

90

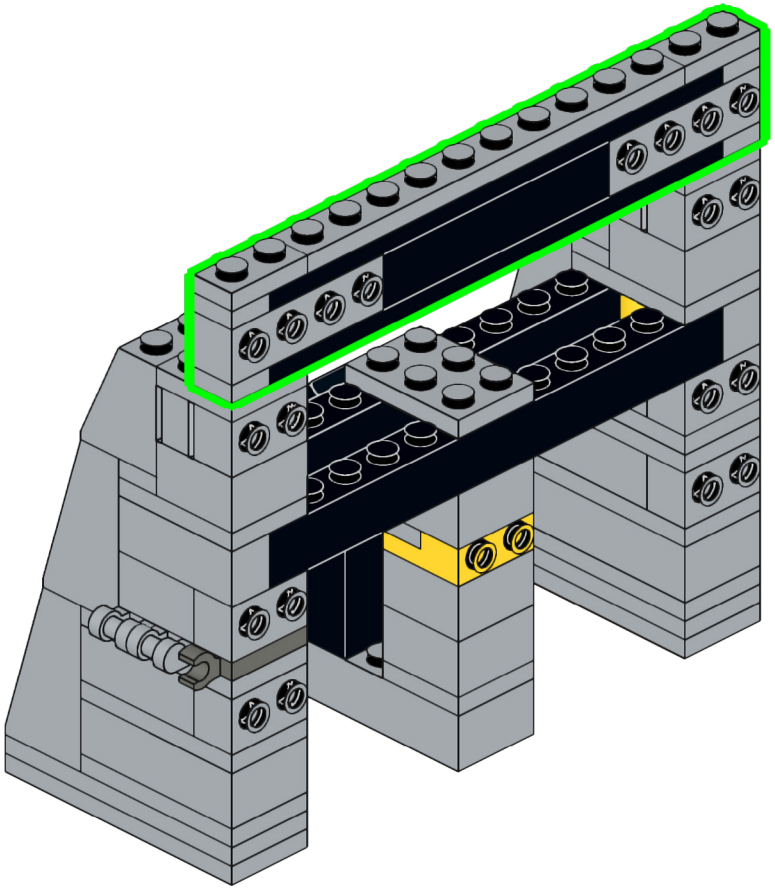

91

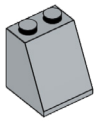

2x

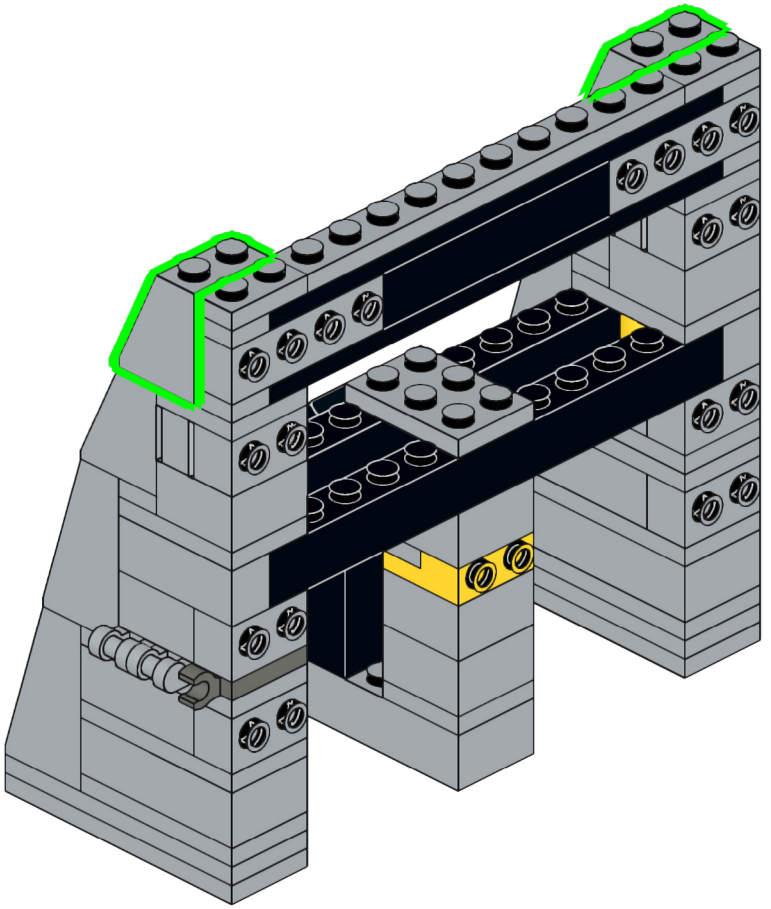

92

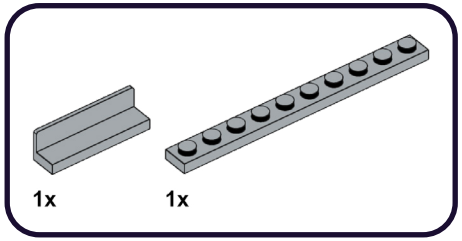

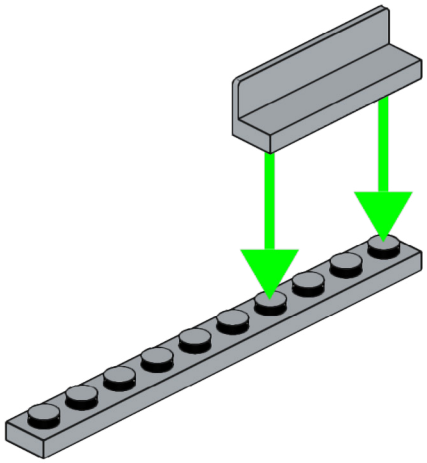

93

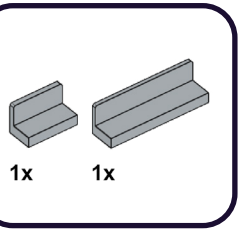

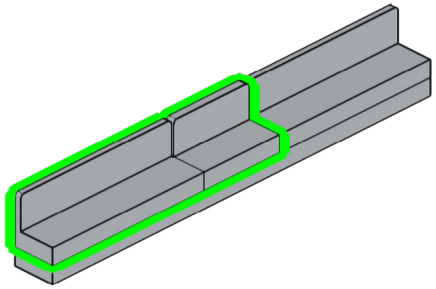

94

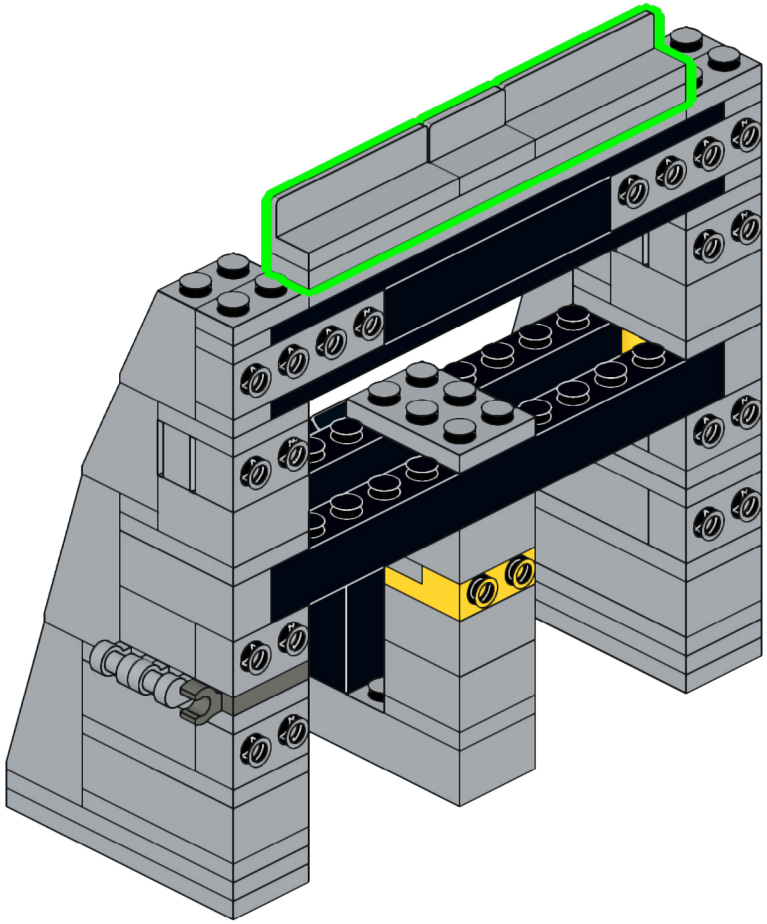

95

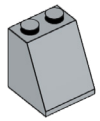

2x

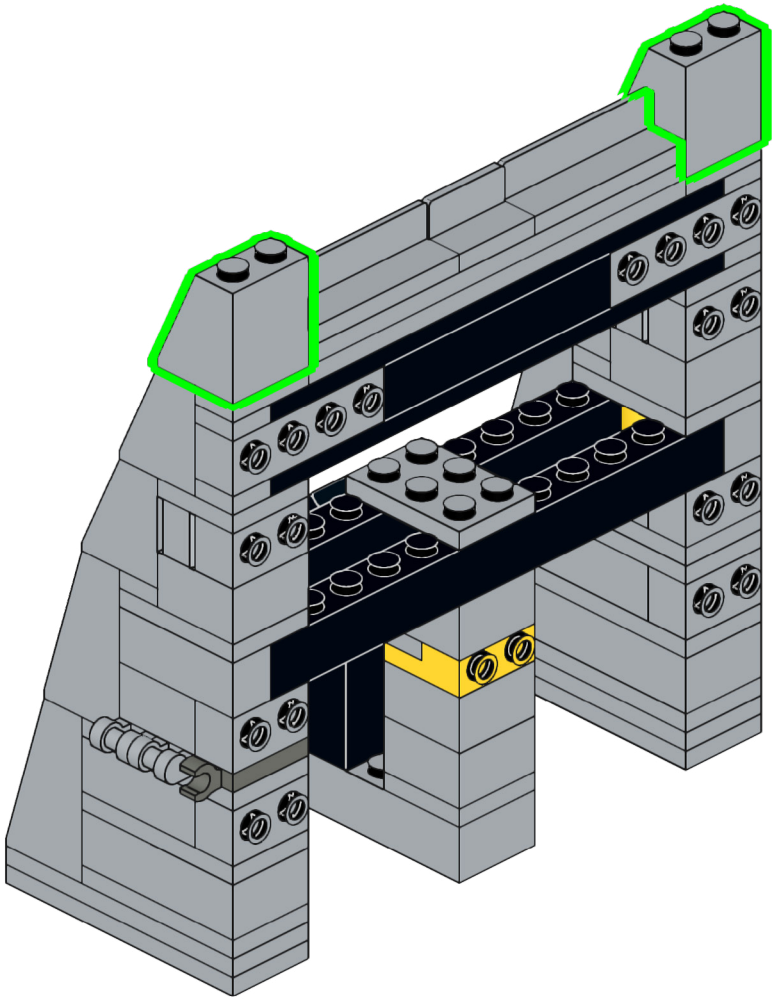

96

6x

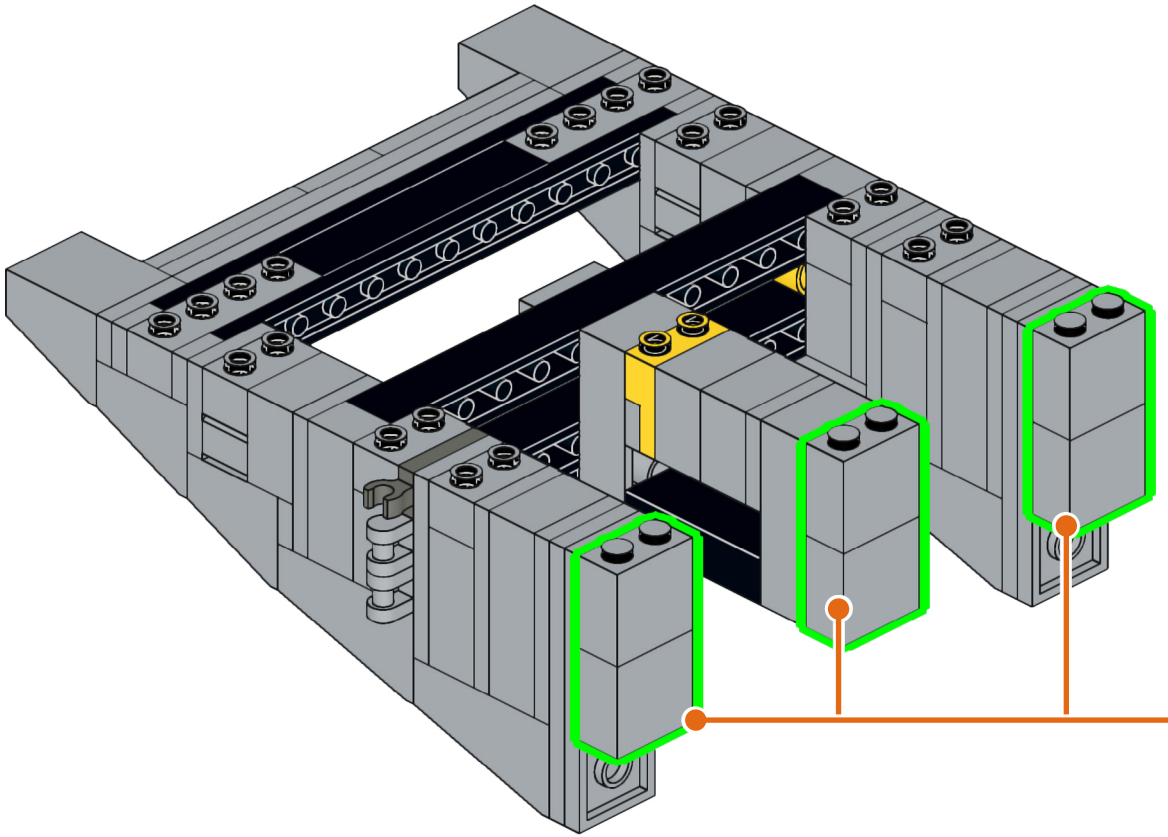

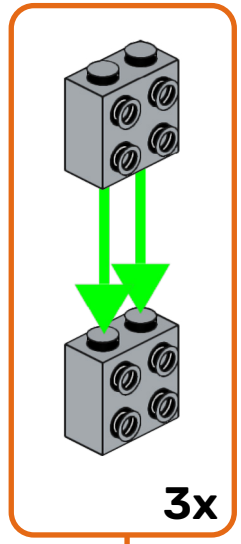

3x

97

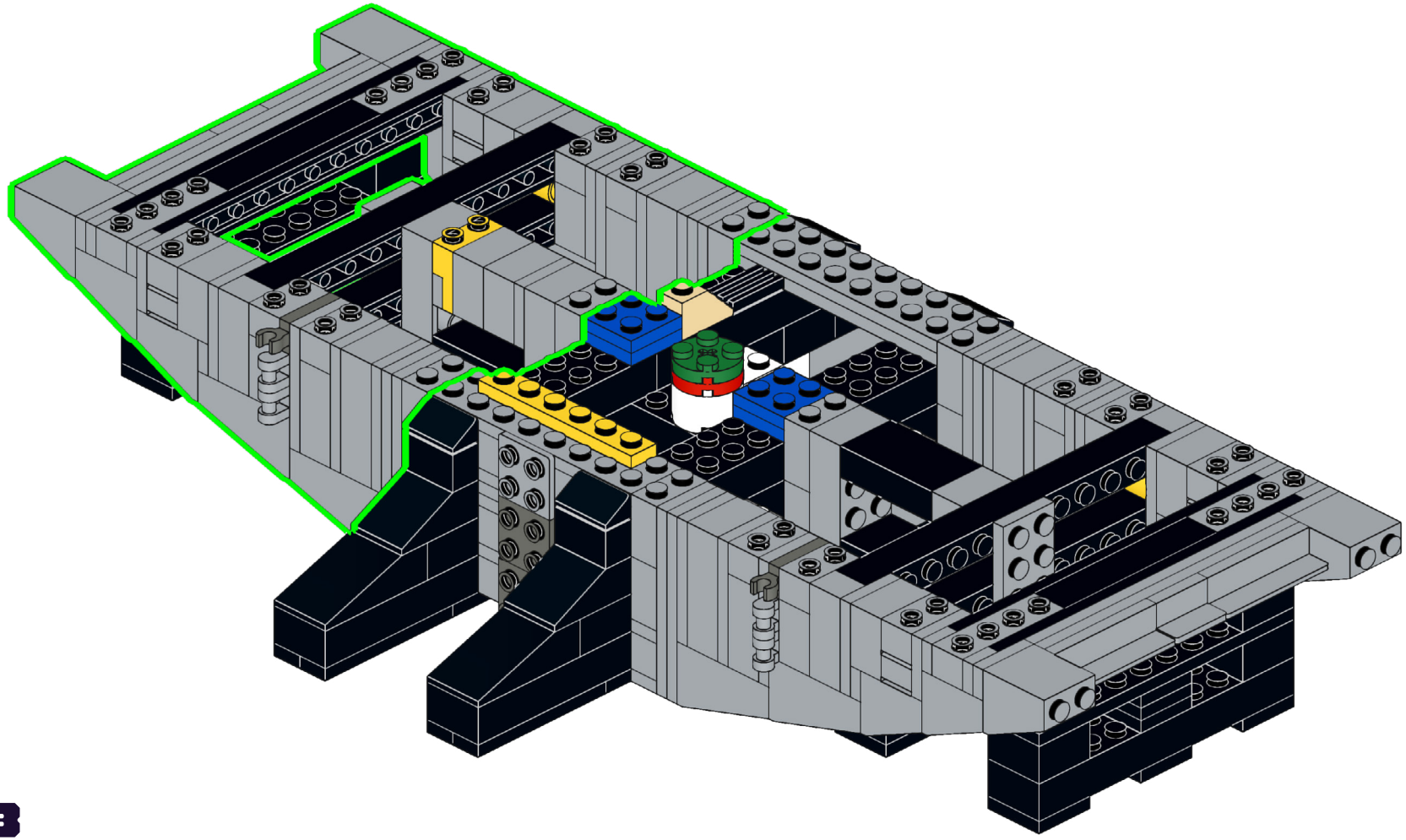

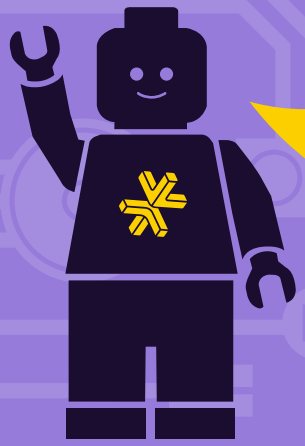

HOLD UP!

You might notice some bags aren't in order, as well as left over pieces, but that's ok! We're changing the way you build LEGO!

ATTENDEZ!

Vous remarquerez peut-être que certains sacs, ainsi que certaines pièces, ne sont pas dans le bon ordre. Mais pas de panique! Nous changeons simplement la façon avec laquelle vous construisez vos LEGO!

ASPETTA!

Potresti notare che alcuni sacchetti non sono in ordine, così come i pezzi avanzati, ma va bene così! Stiamo cambiando il modo in cui costruisci i LEGO!

HALT!

Sie werden möglicherweise bemerken, dass einige tüten durcheinander sind und teile übrig bleiben, aber das ist in Ordnung! Wir ändern die art und weise, wie Sie LEGO bauen!

¡ESPERA!

Es posible que notes que algunas bolsas están fuera de servicio, así como piezas sobrantes, ¡pero está bien! ¡Estamos cambiando la forma en que construyes LEGO!

暂停!

你可能会注意到一些袋子顺序错乱，以及一些剩余的部件，但没关系！我们正在改变你搭建乐高的方式！

Open LEGO® Bag 4

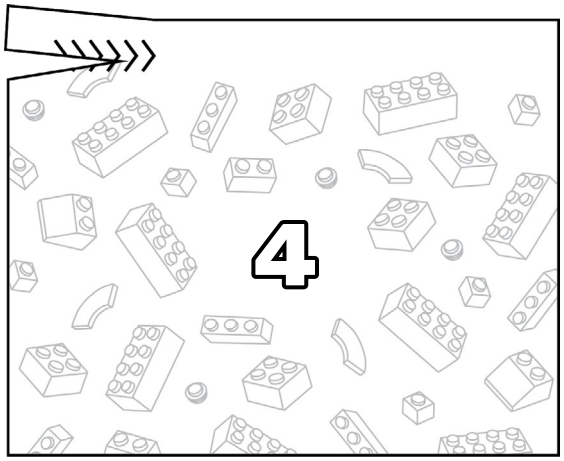

98

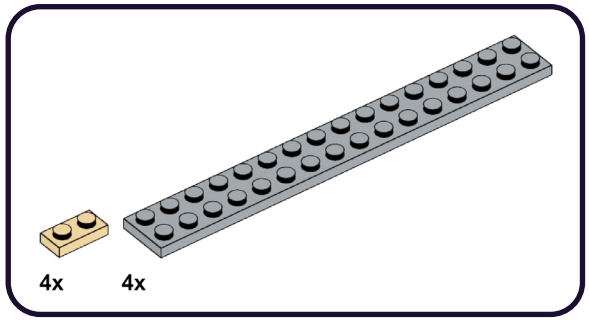

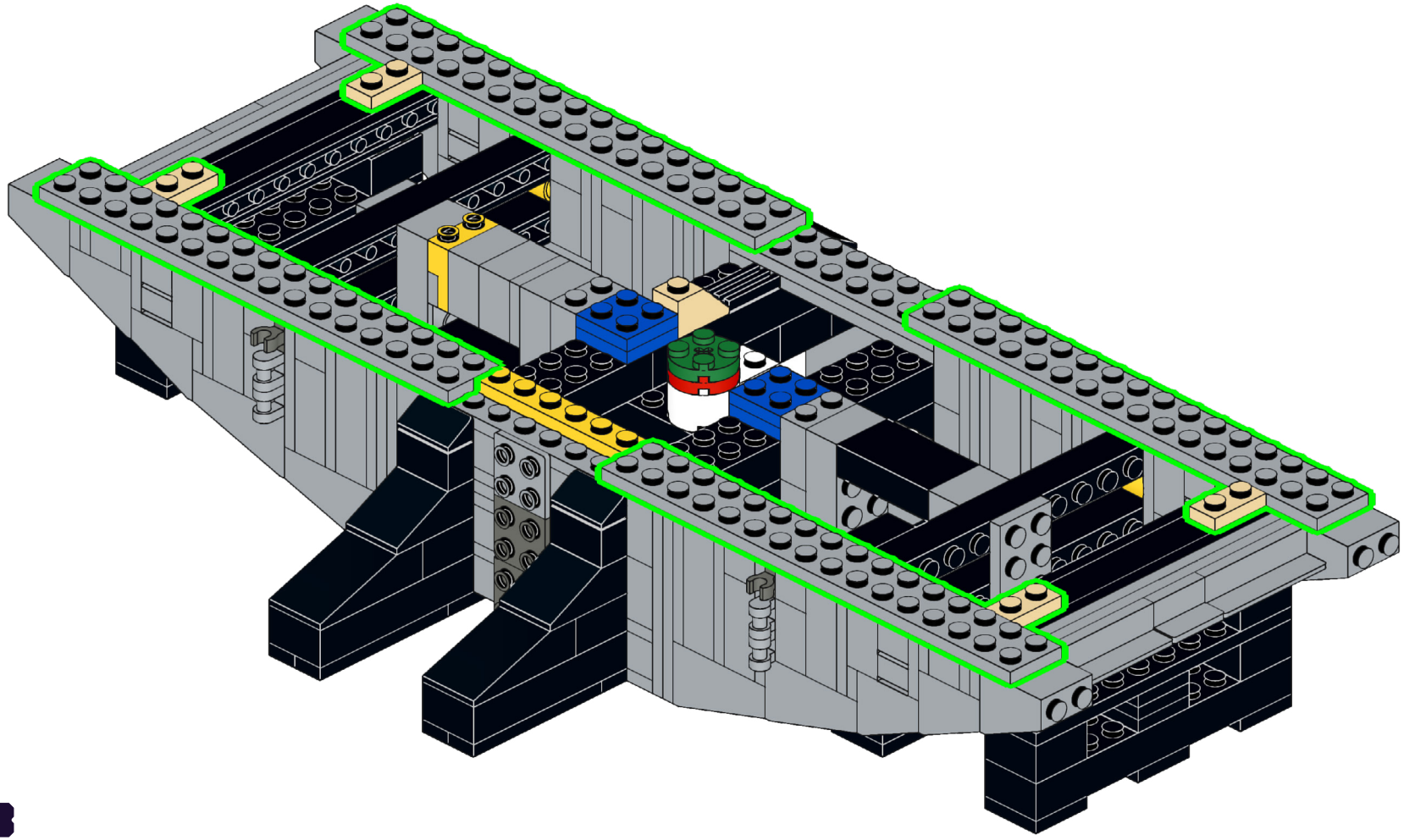

99

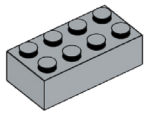

6x

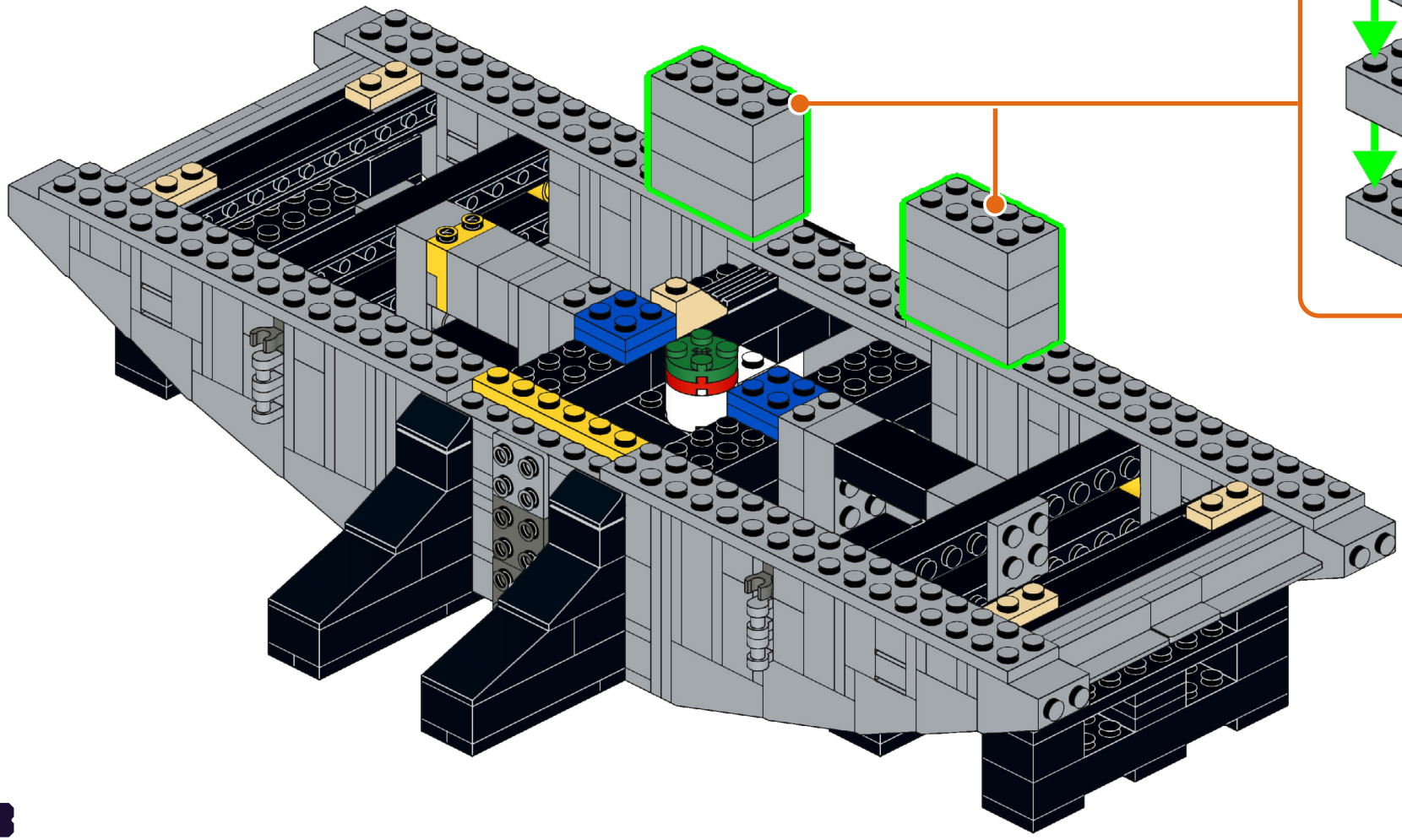

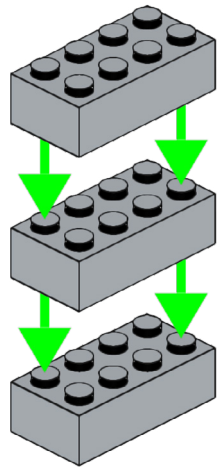

2x

100

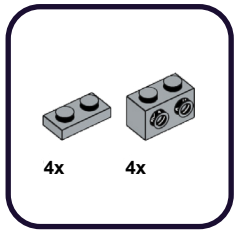

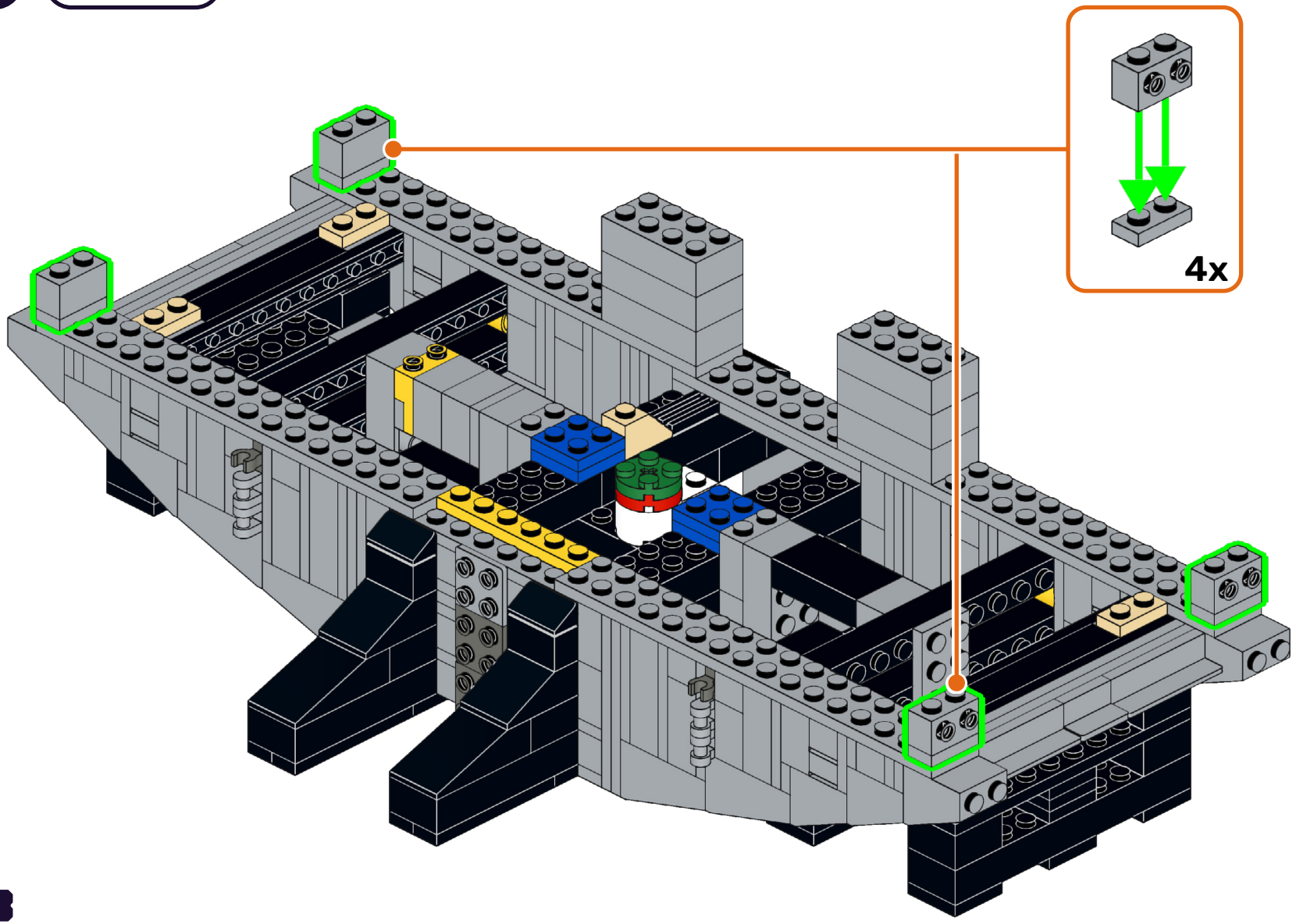

101

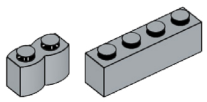

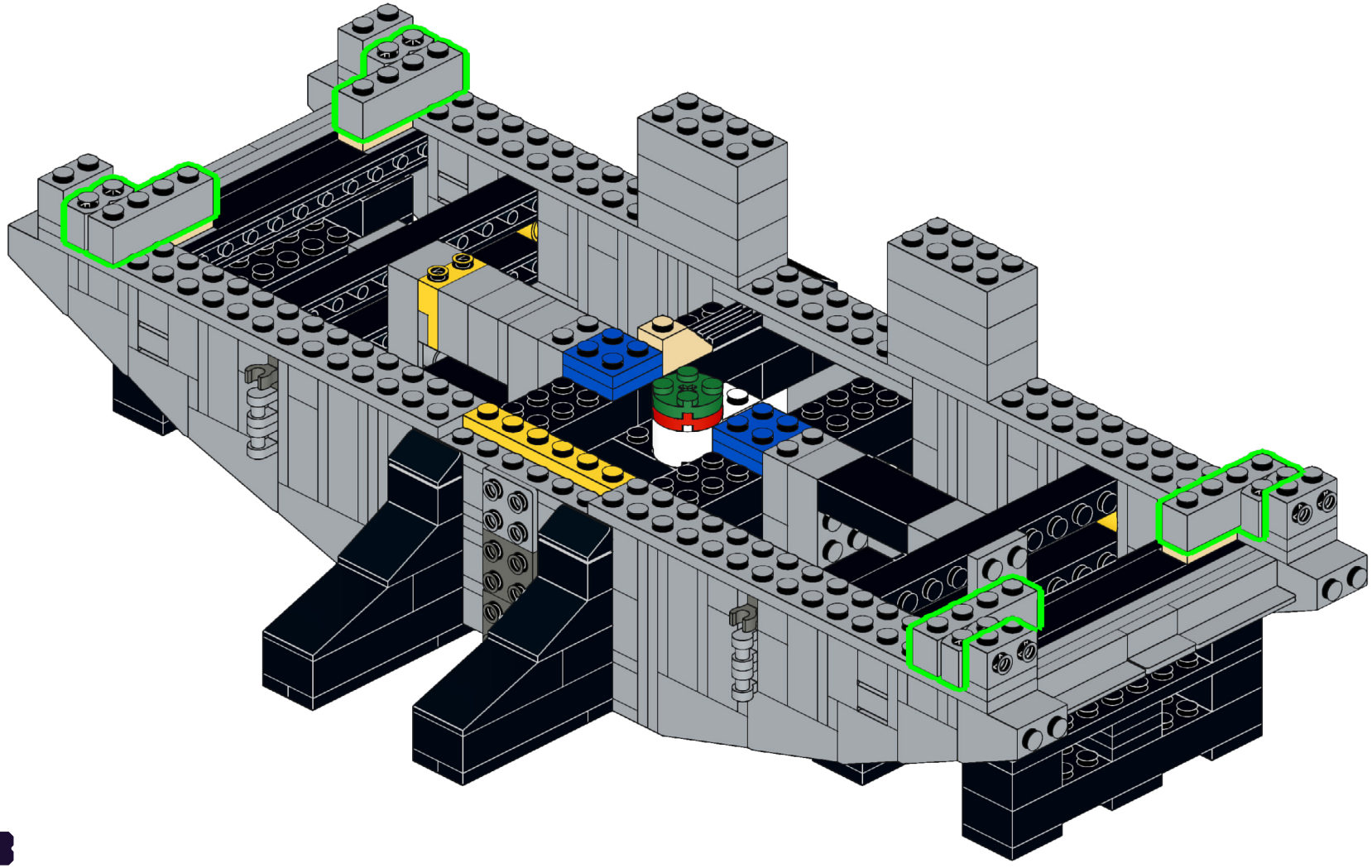

102

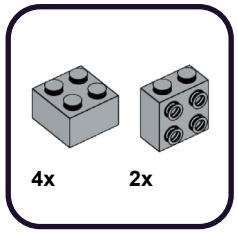

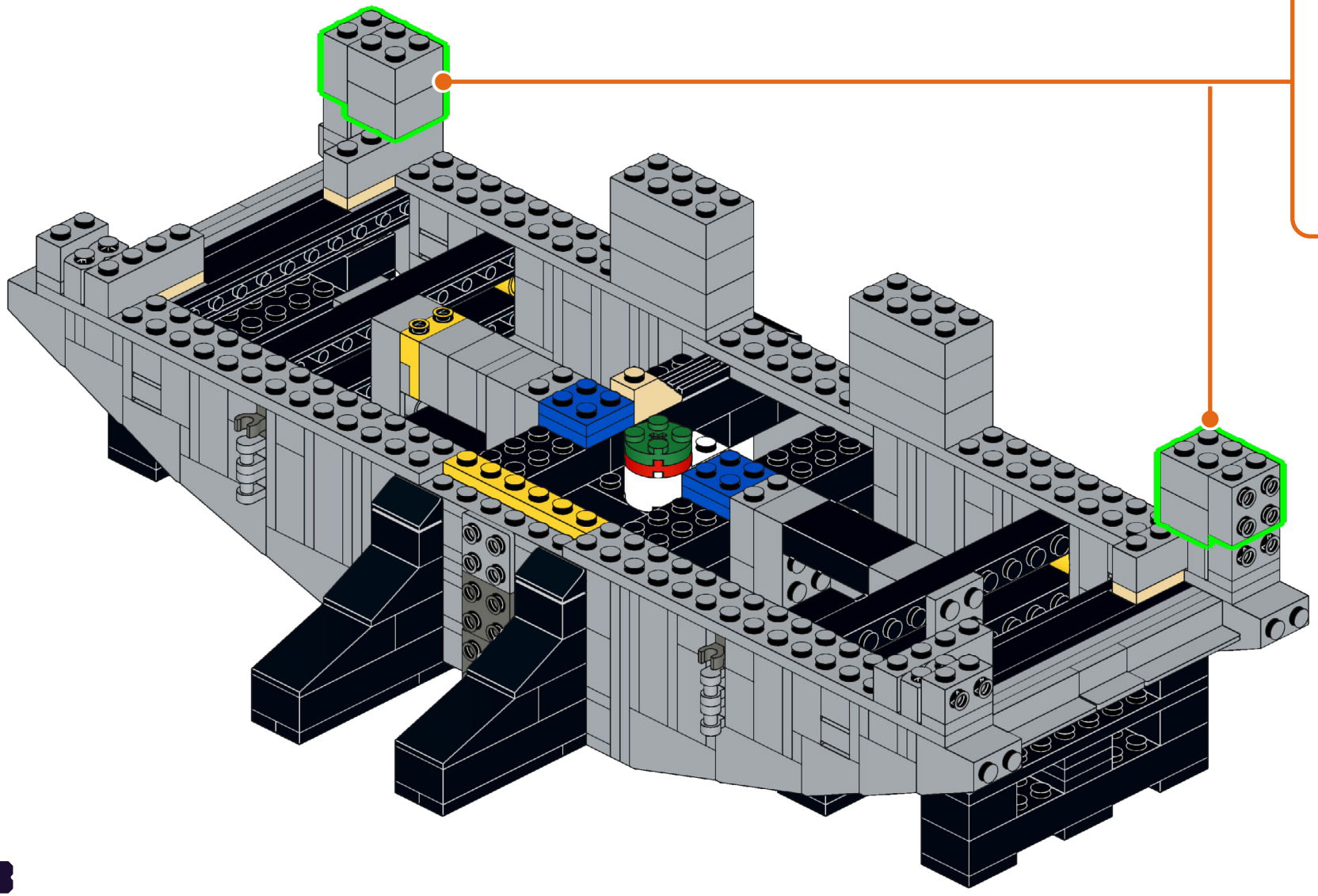

103

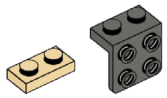

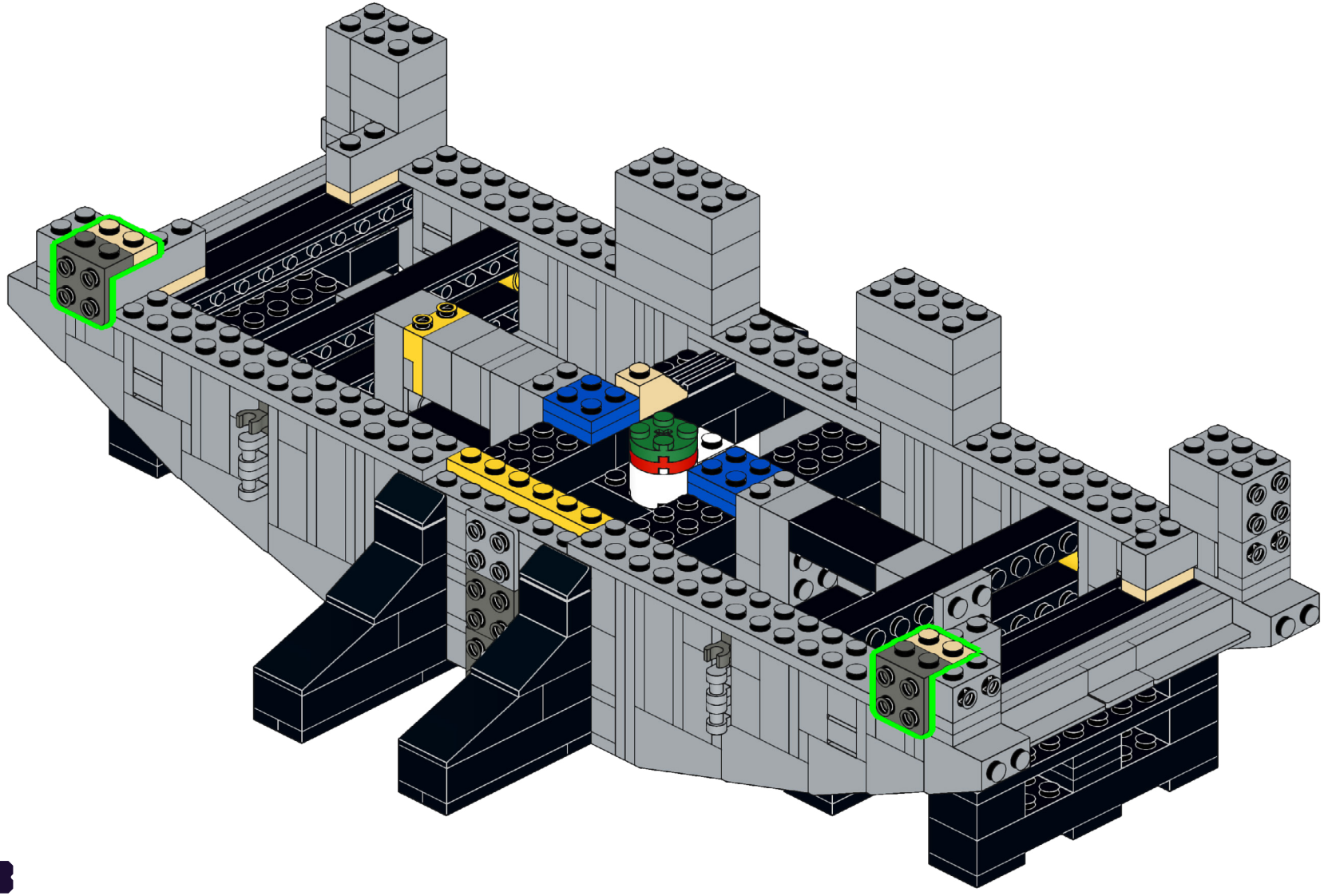

104

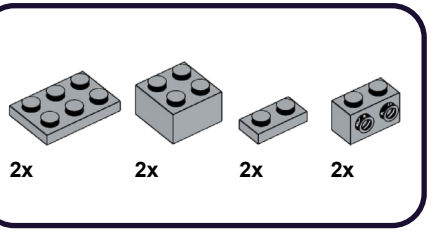

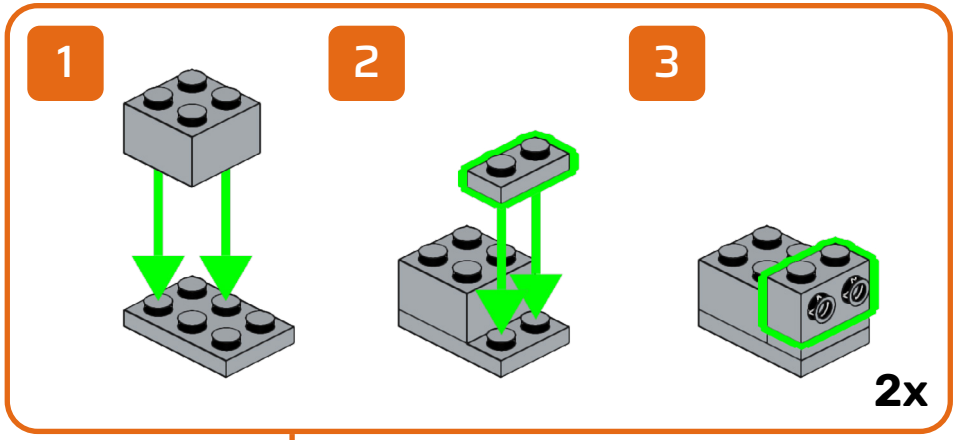

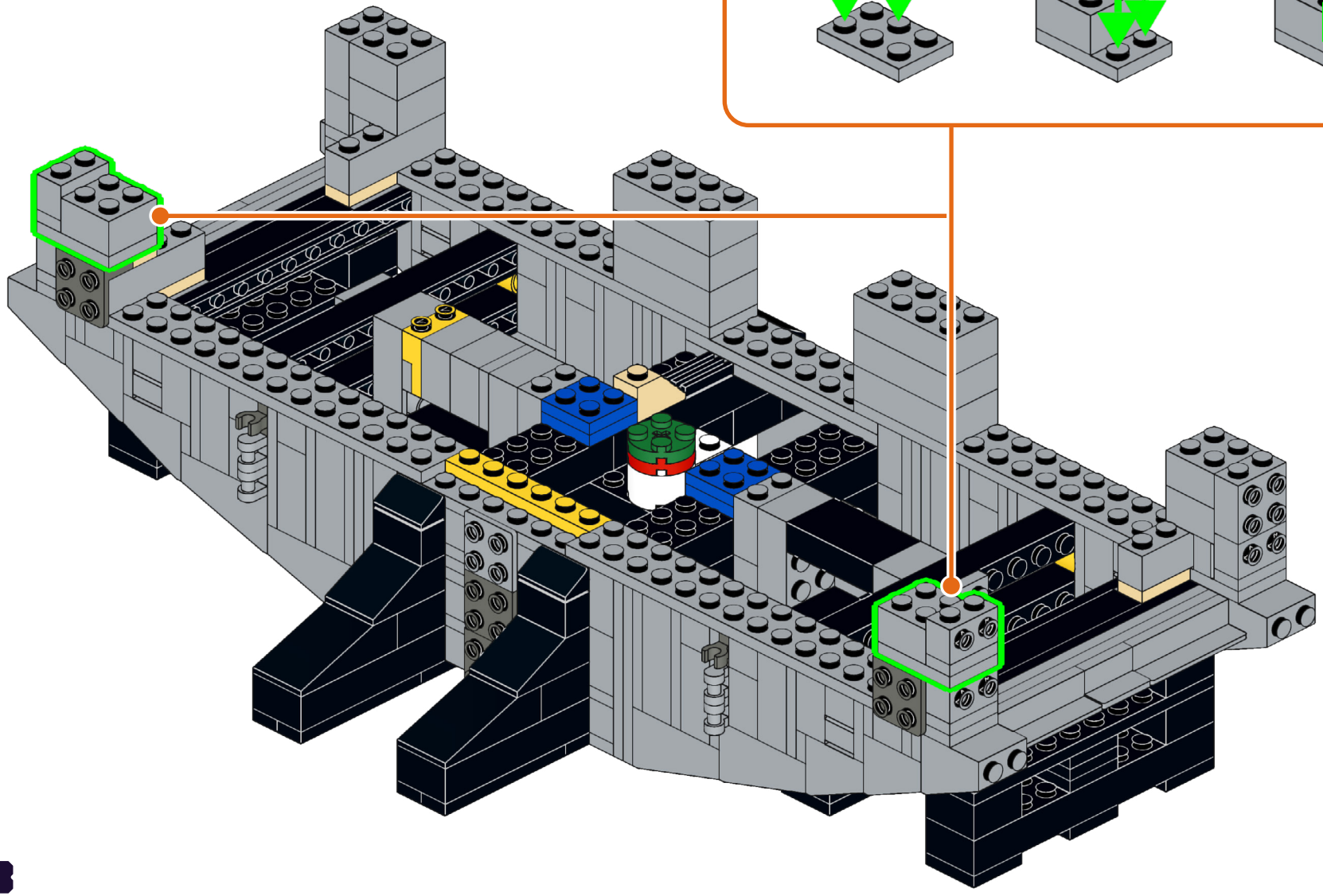

105

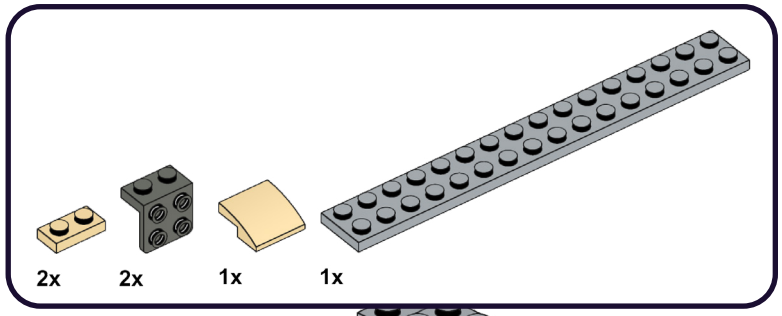

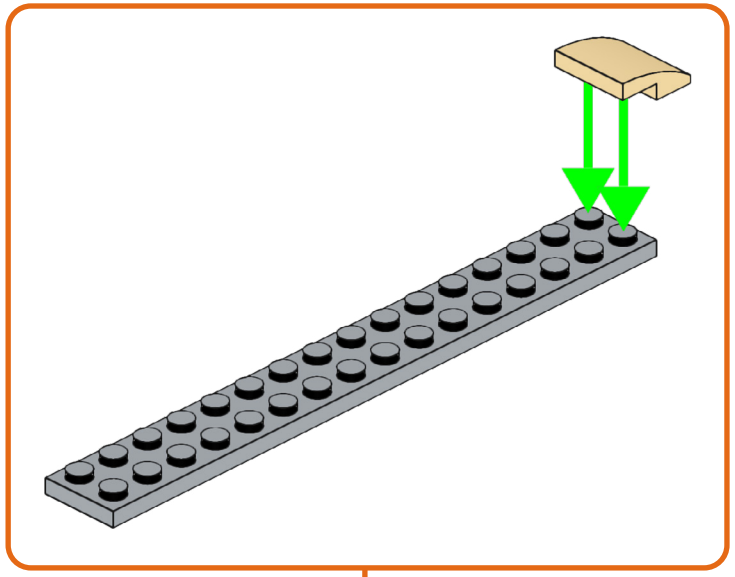

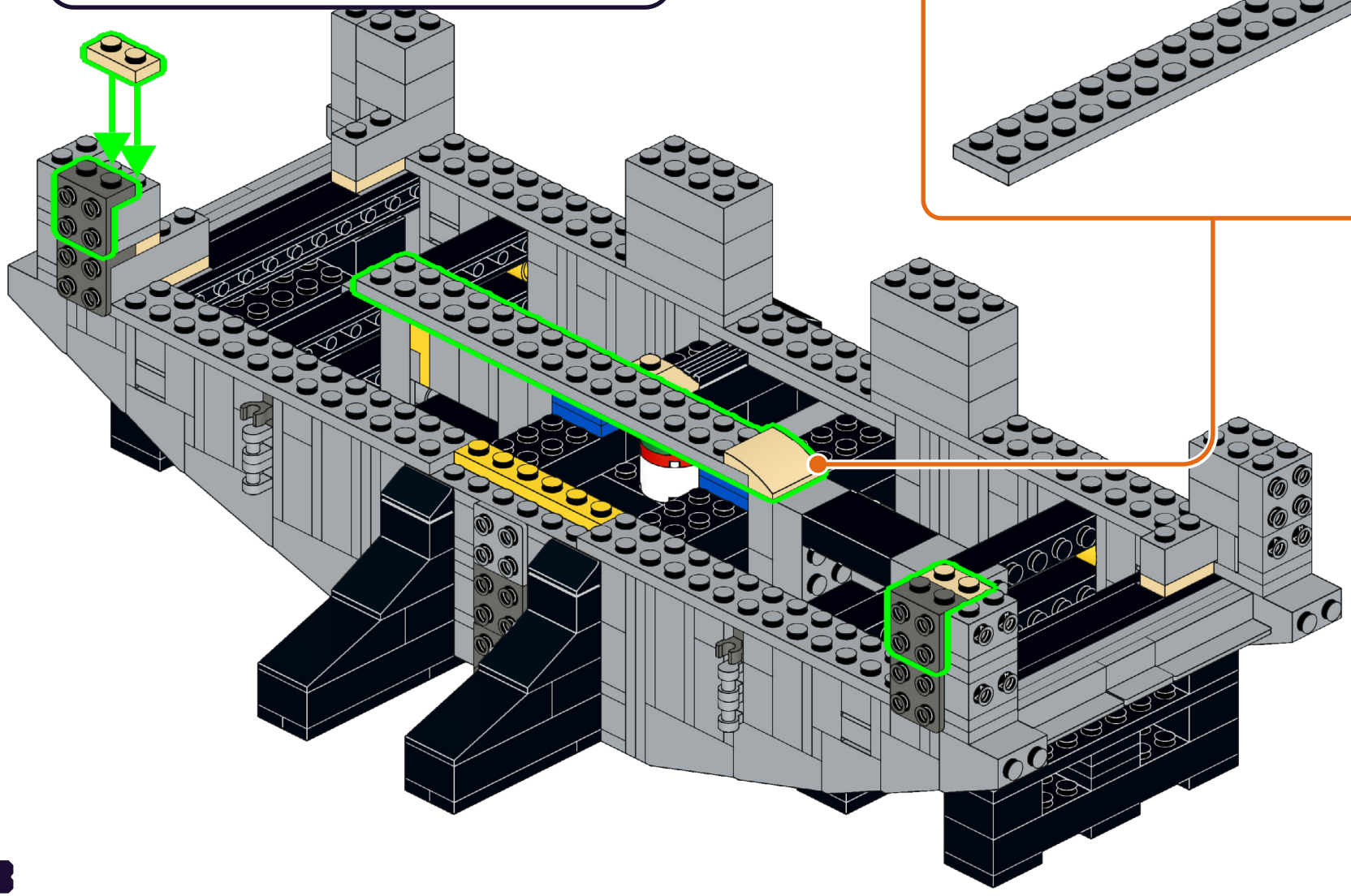

106

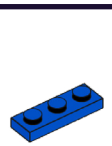

4x

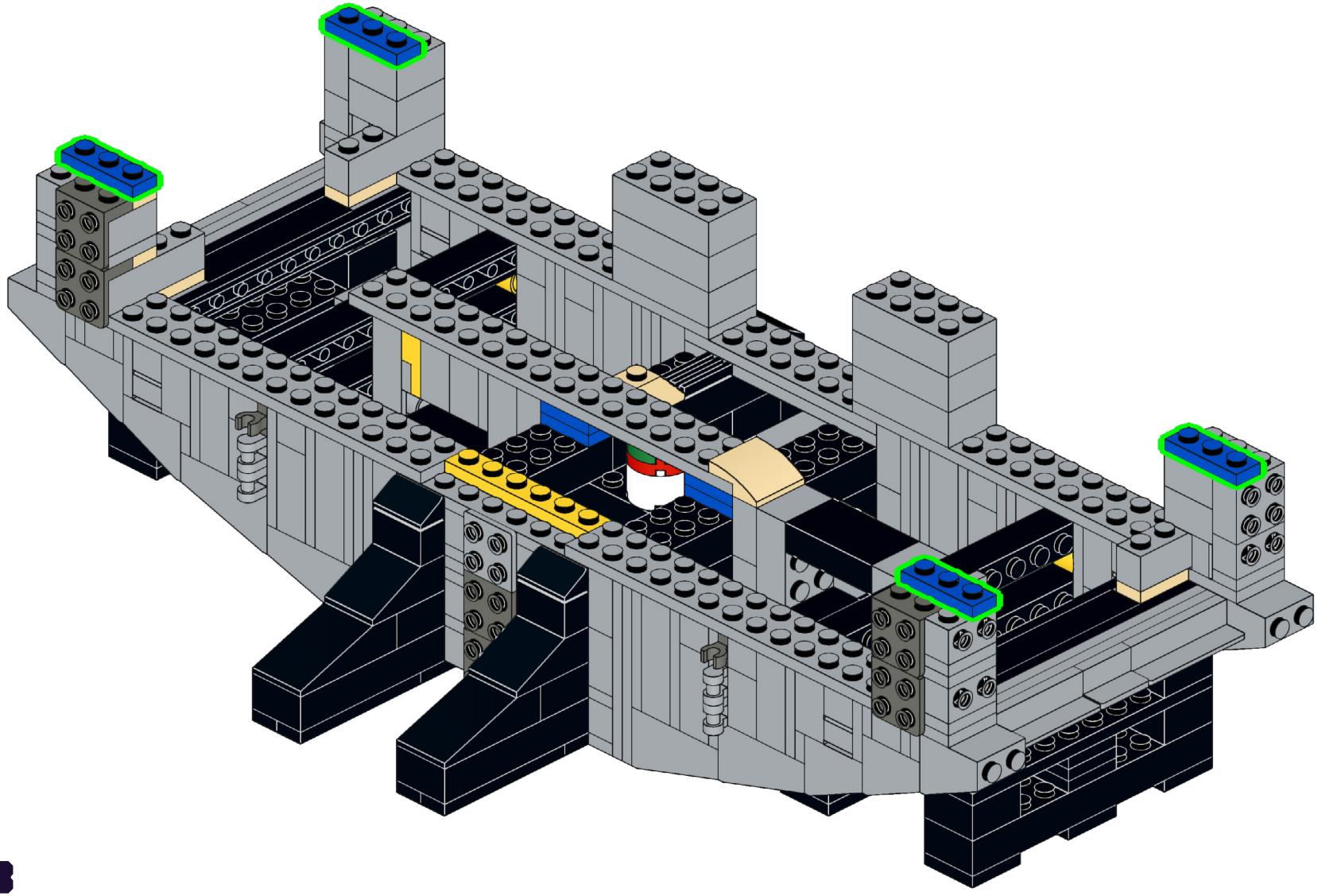

107

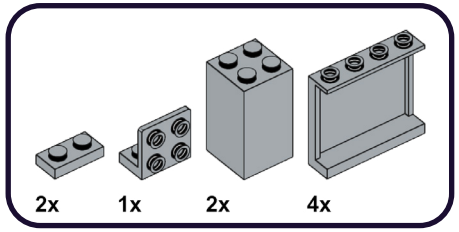

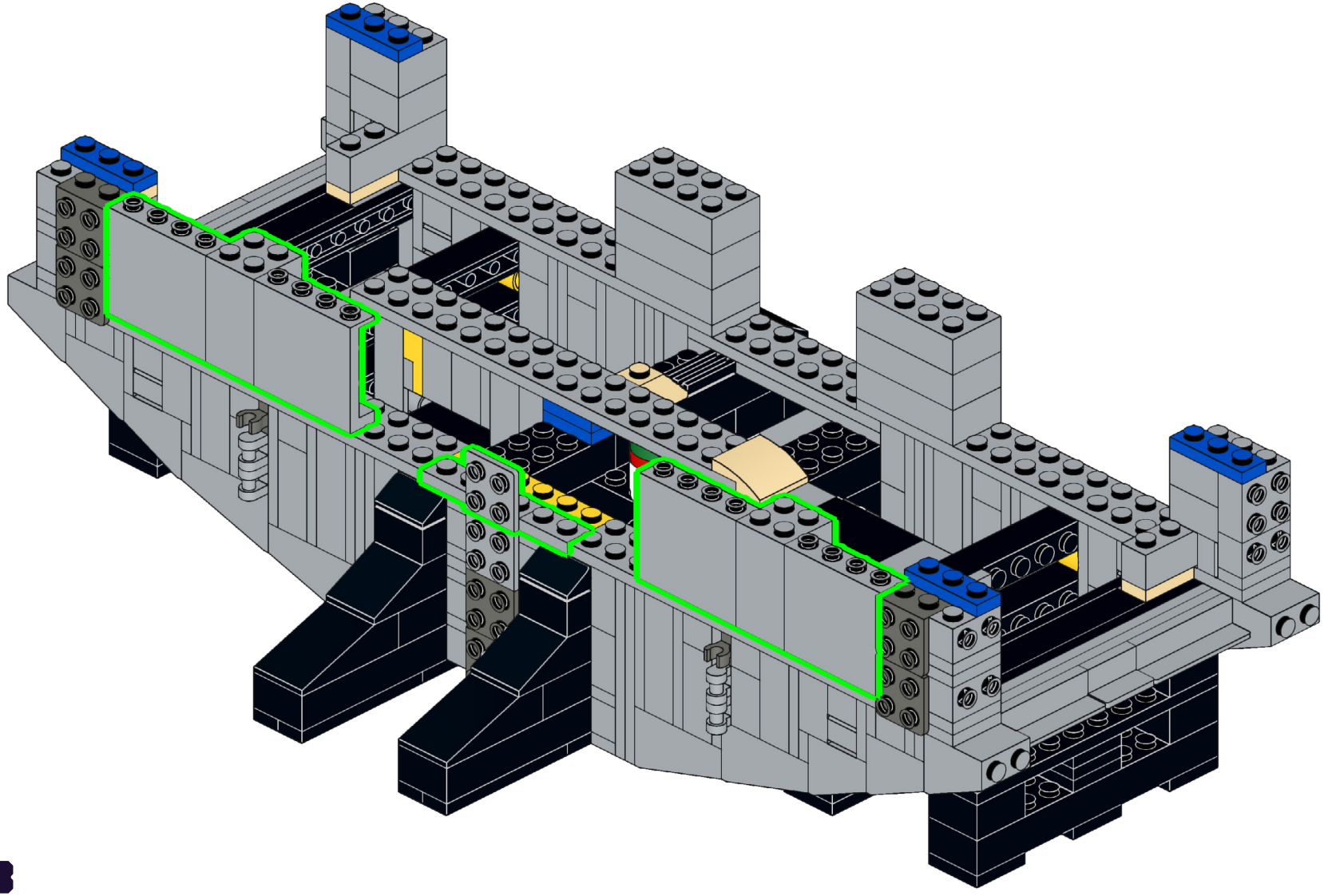

108

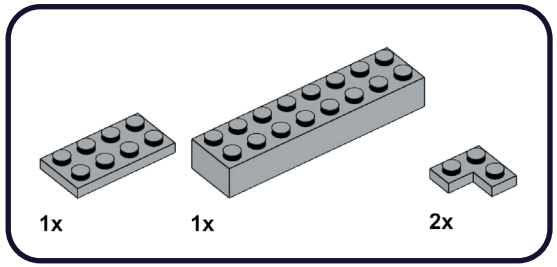

1

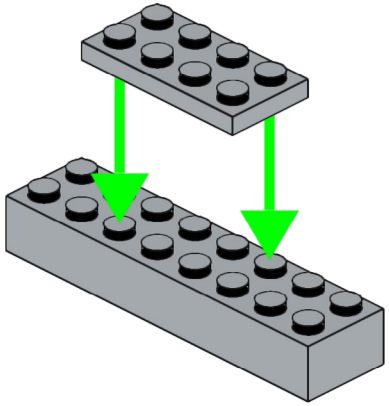

2

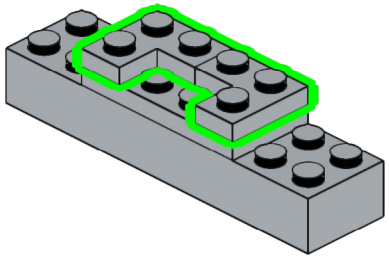

109

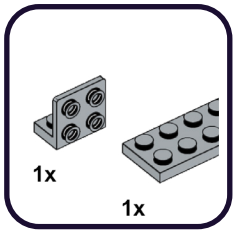

1

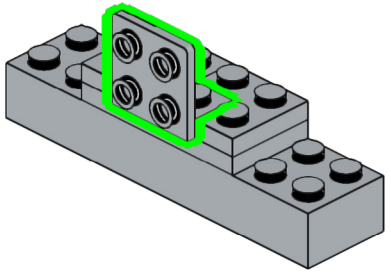

2

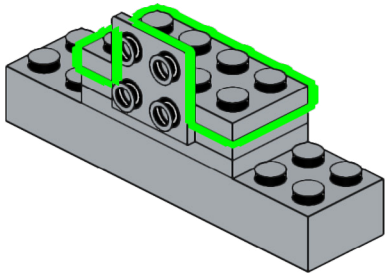

110

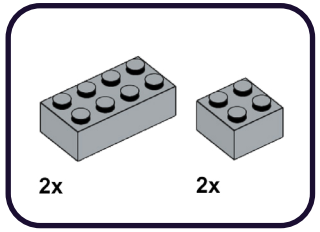

1

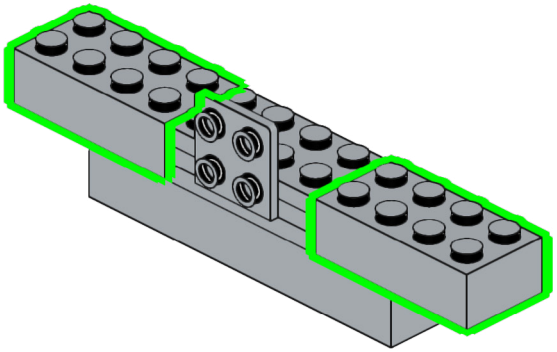

2

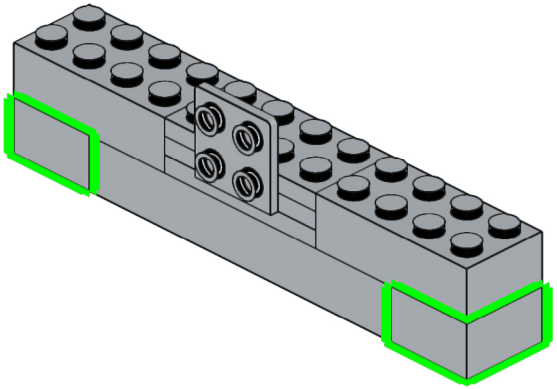

111

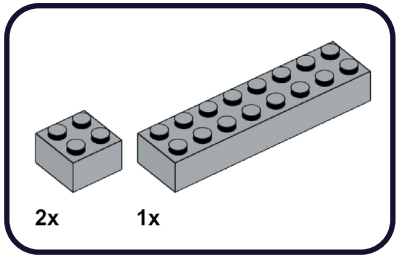

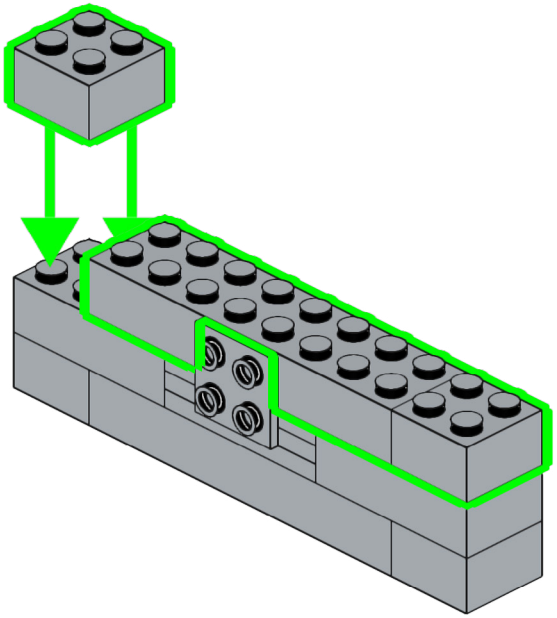

112

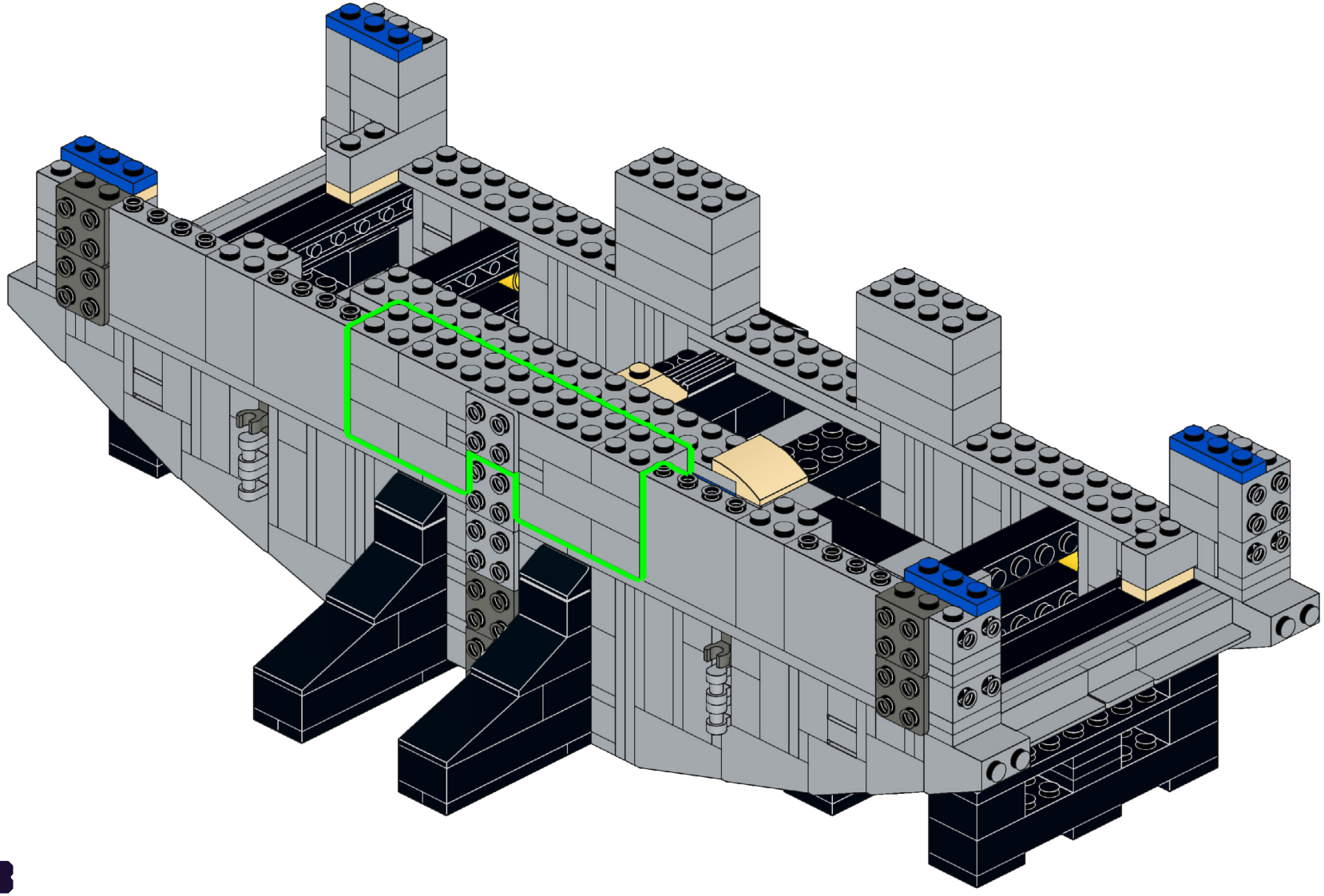

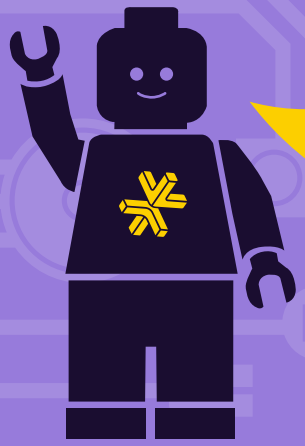

HOLD UP!

You might notice some bags aren't in order, as well as left over pieces, but that's ok! We're changing the way you build LEGO!

ATTENDEZ!

Vous remarquerez peut-être que certains sacs, ainsi que certaines pièces, ne sont pas dans le bon ordre. Mais pas de panique! Nous changeons simplement la façon avec laquelle vous construisez vos LEGO!

ASPETTA!

Potresti notare che alcuni sacchetti non sono in ordine, così come i pezzi avanzati, ma va bene così! Stiamo cambiando il modo in cui costruisci i LEGO!

HALT!

Sie werden möglicherweise bemerken, dass einige tüten durcheinander sind und teile übrig bleiben, aber das ist in Ordnung! Wir ändern die art und weise, wie Sie LEGO bauen!

¡ESPERA!

Es posible que notes que algunas bolsas están fuera de servicio, así como piezas sobrantes, ¡pero está bien! ¡Estamos cambiando la forma en que construyes LEGO!

暂停!

你可能会注意到一些袋子顺序错乱，以及一些剩余的部件，但没关系！我们正在改变你搭建乐高的方式！

Open LEGO® Bag 5

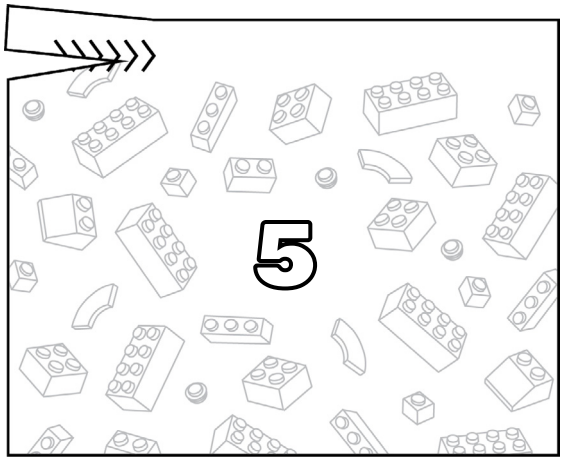

113

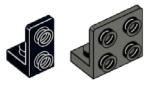

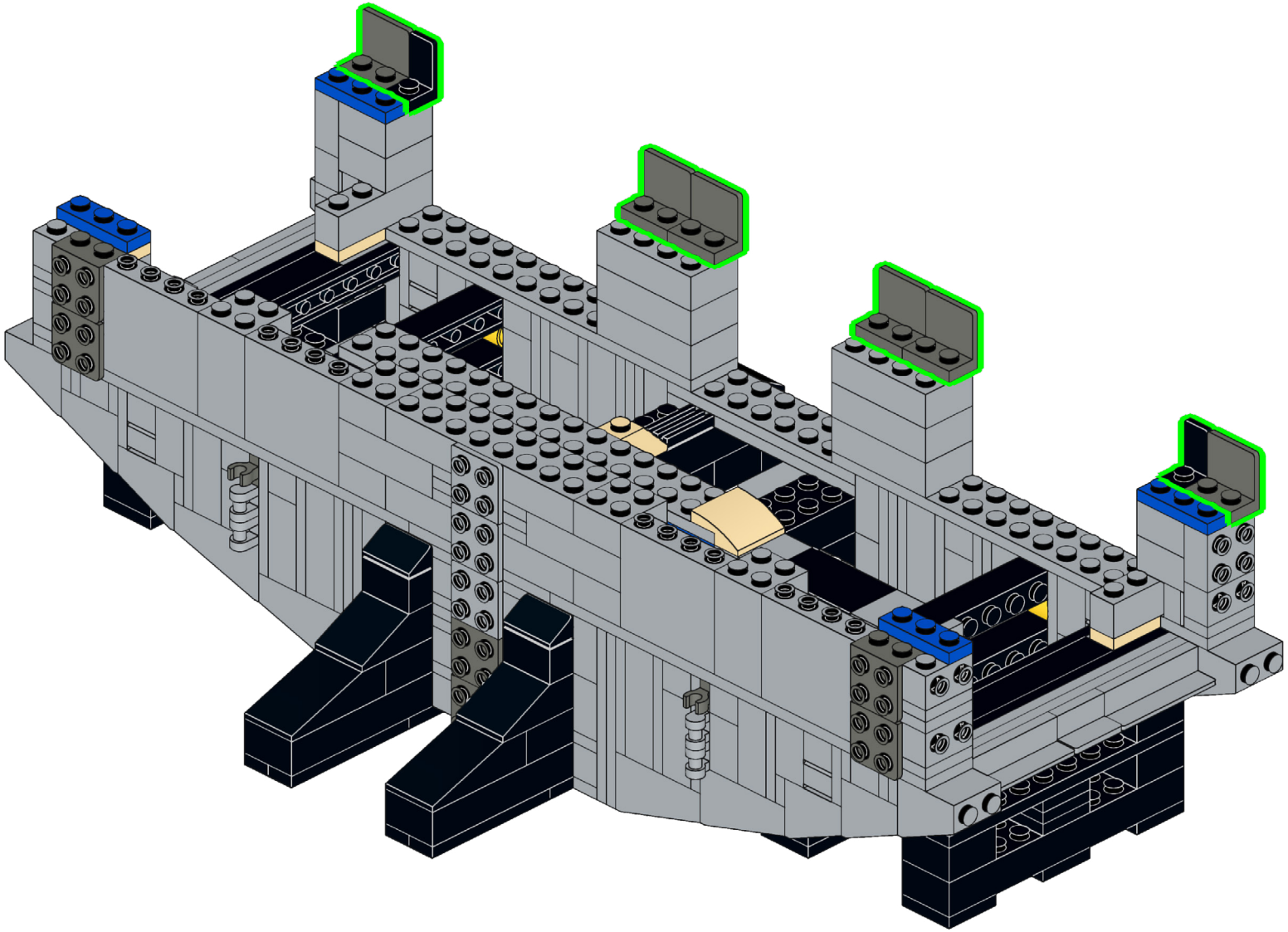

114

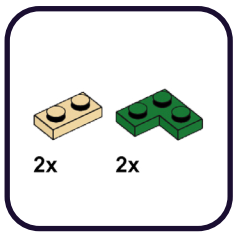

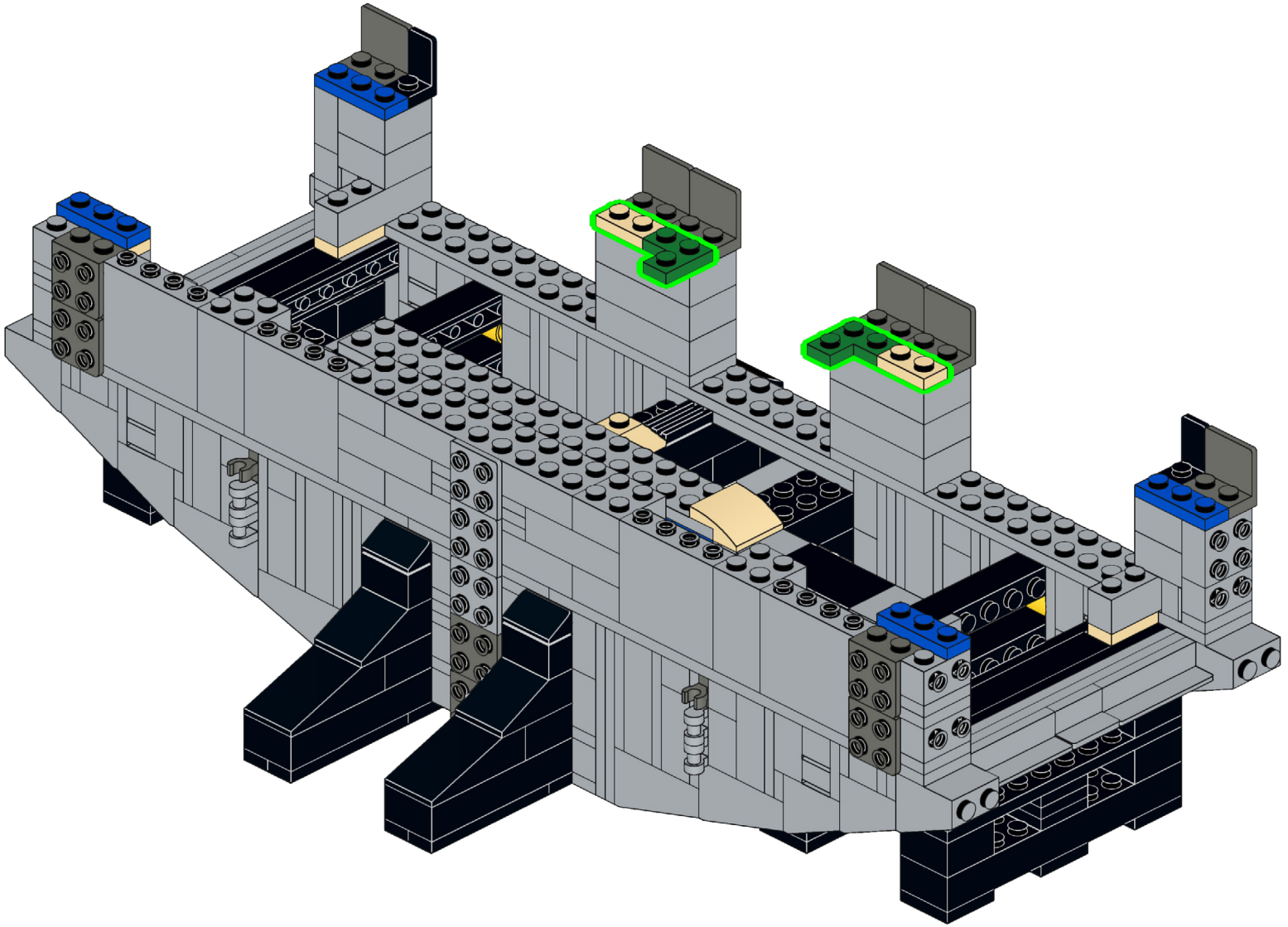

115

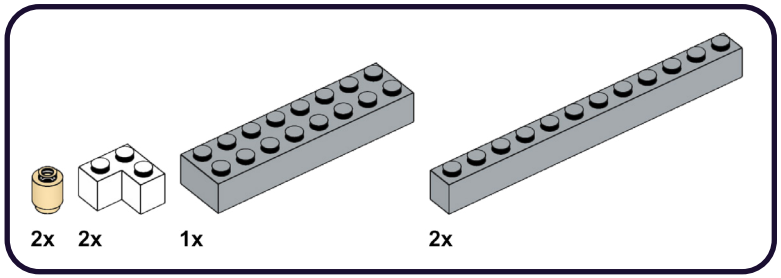

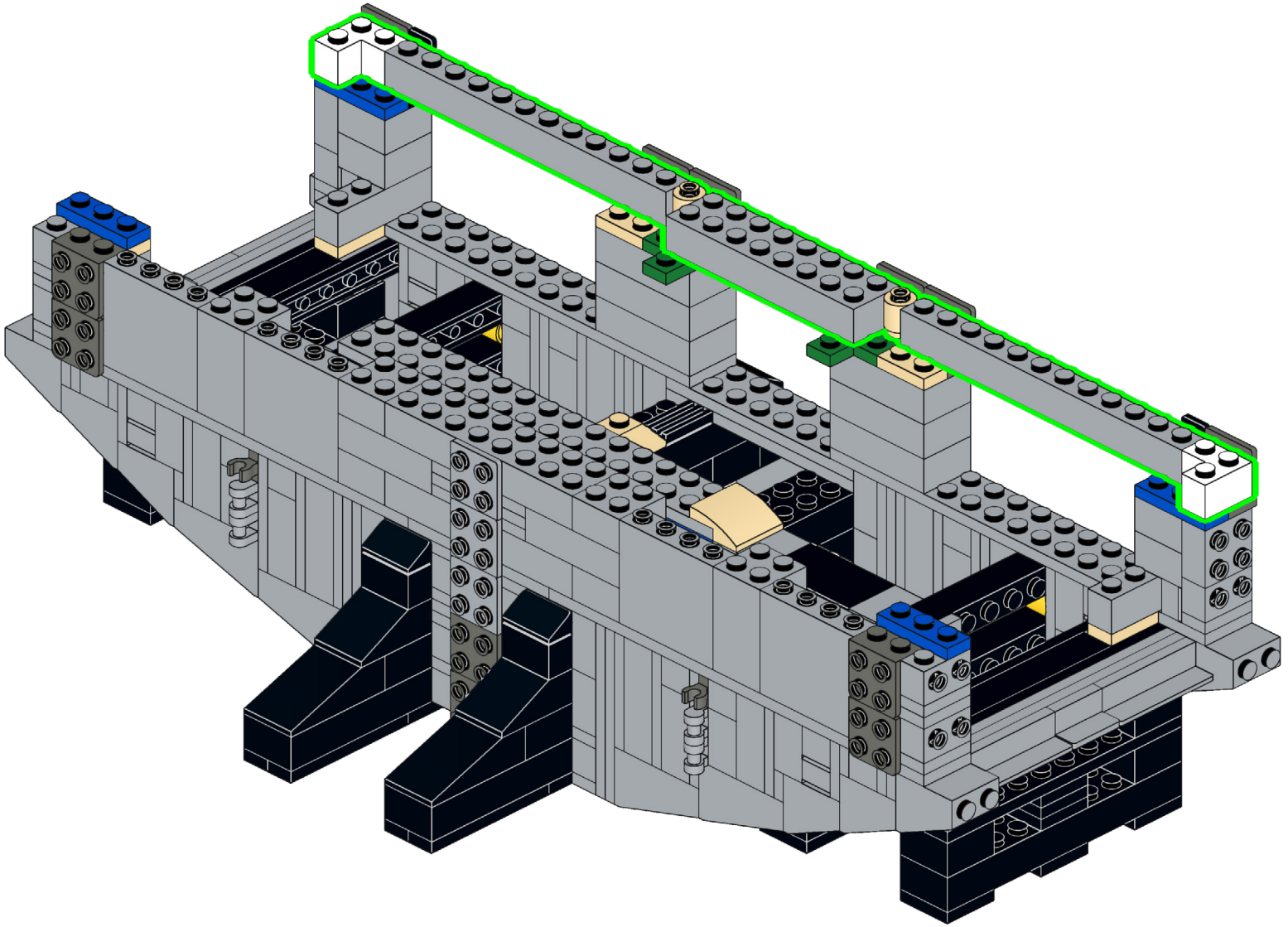

116

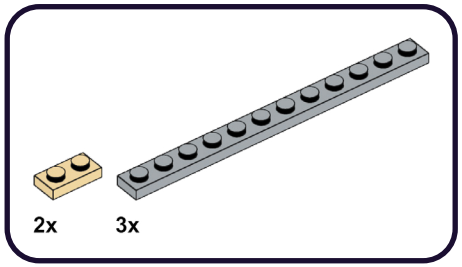

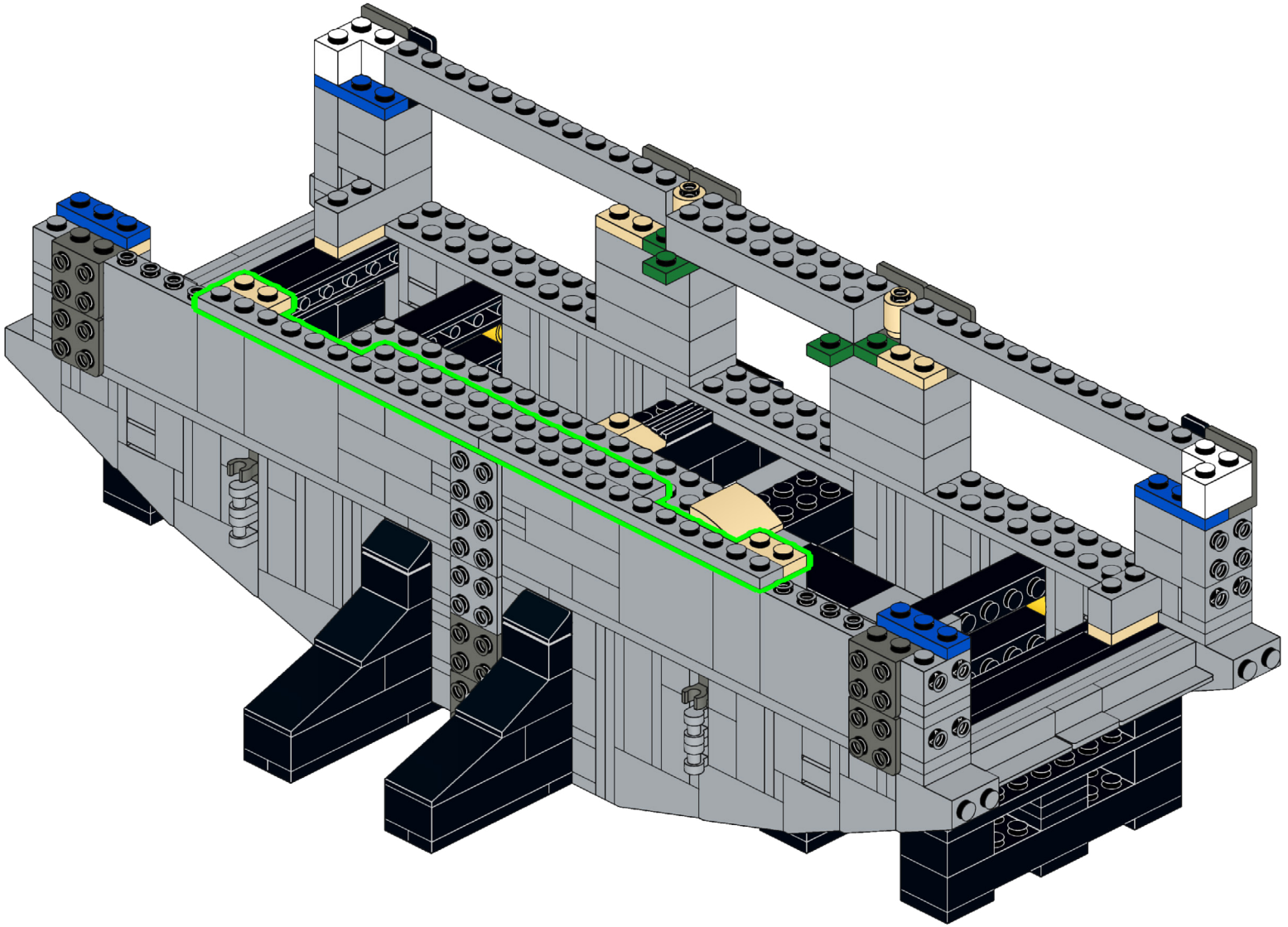

117

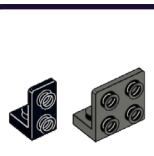

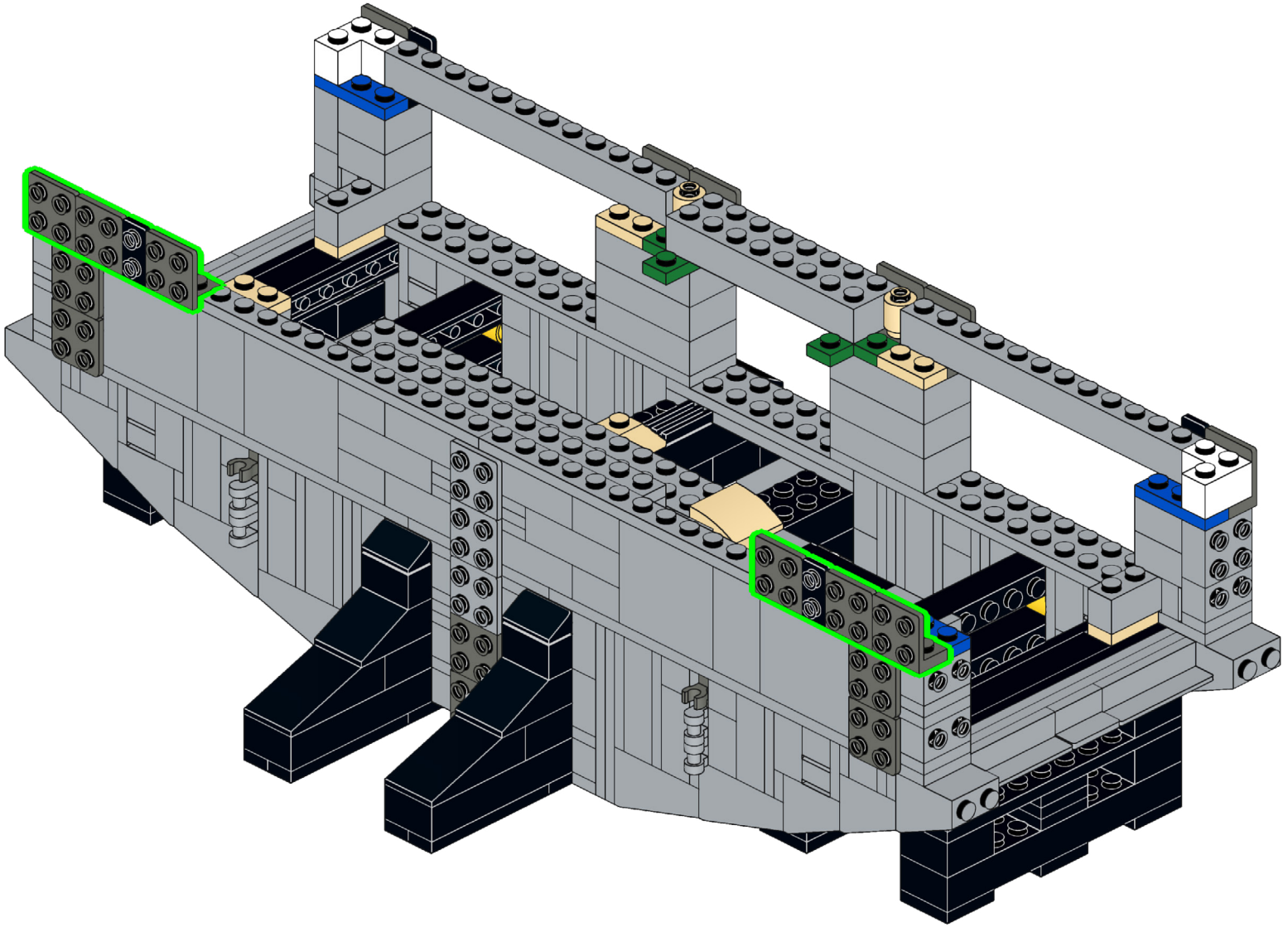

118

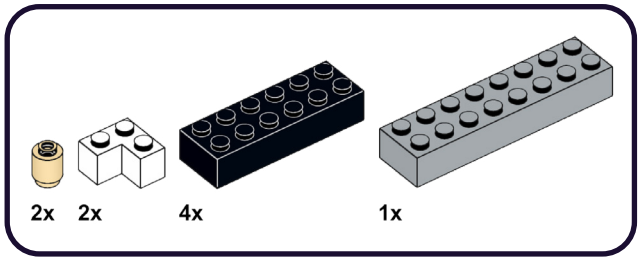

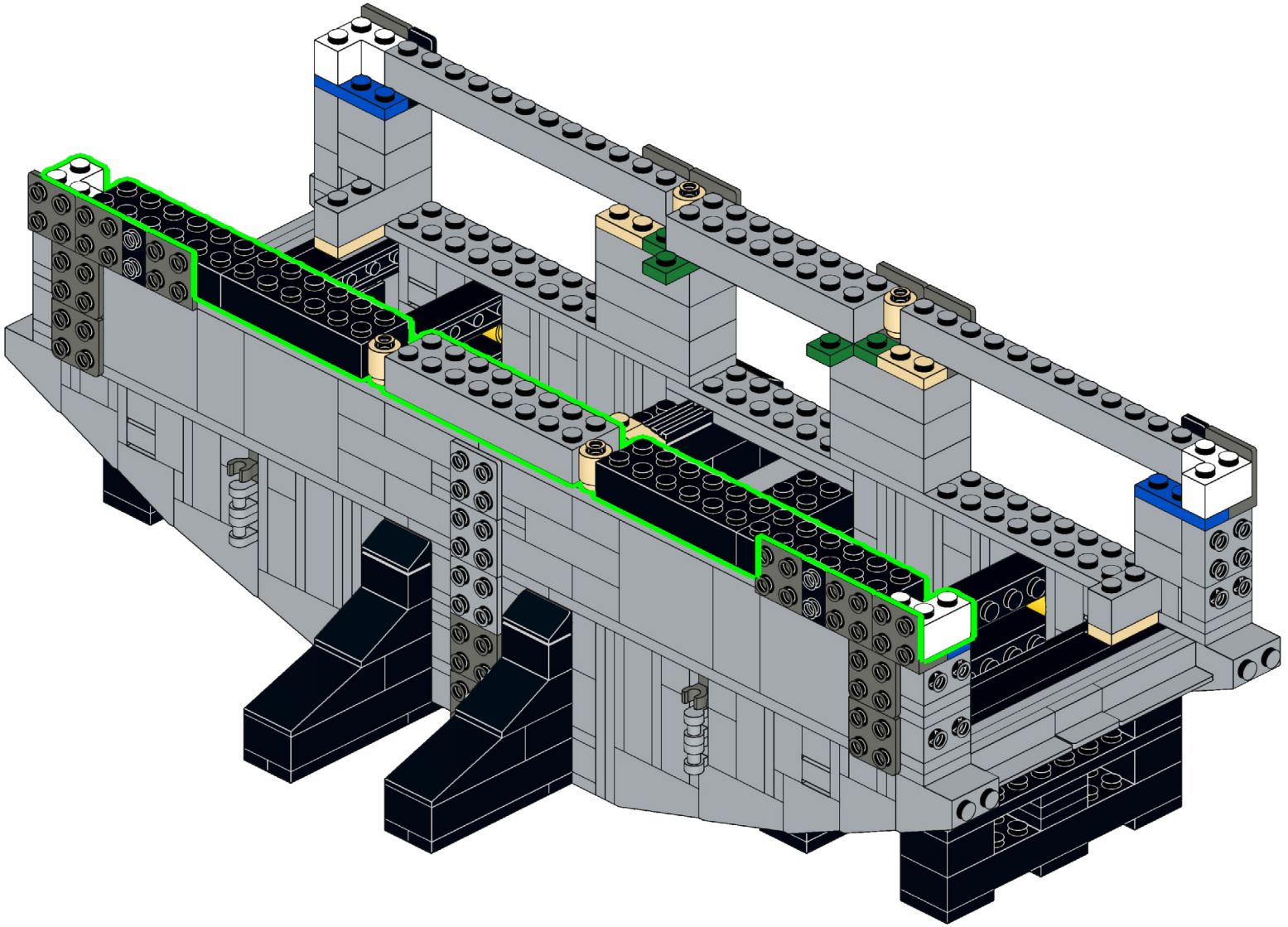

119

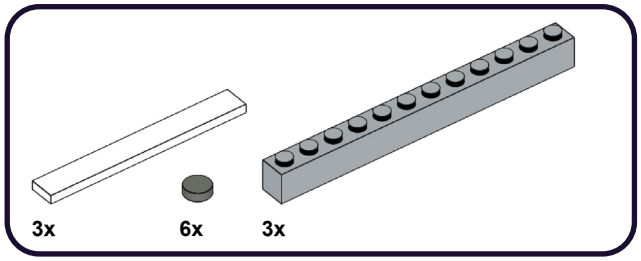

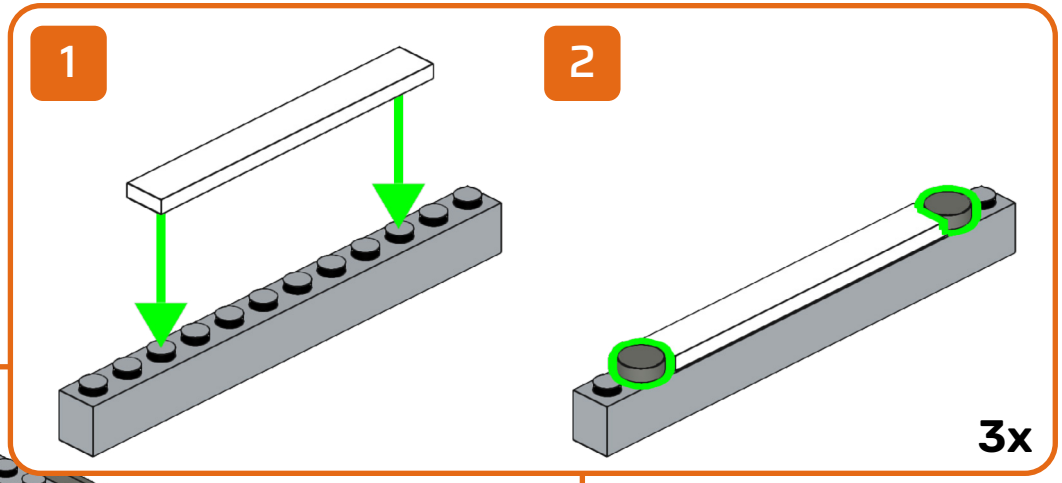

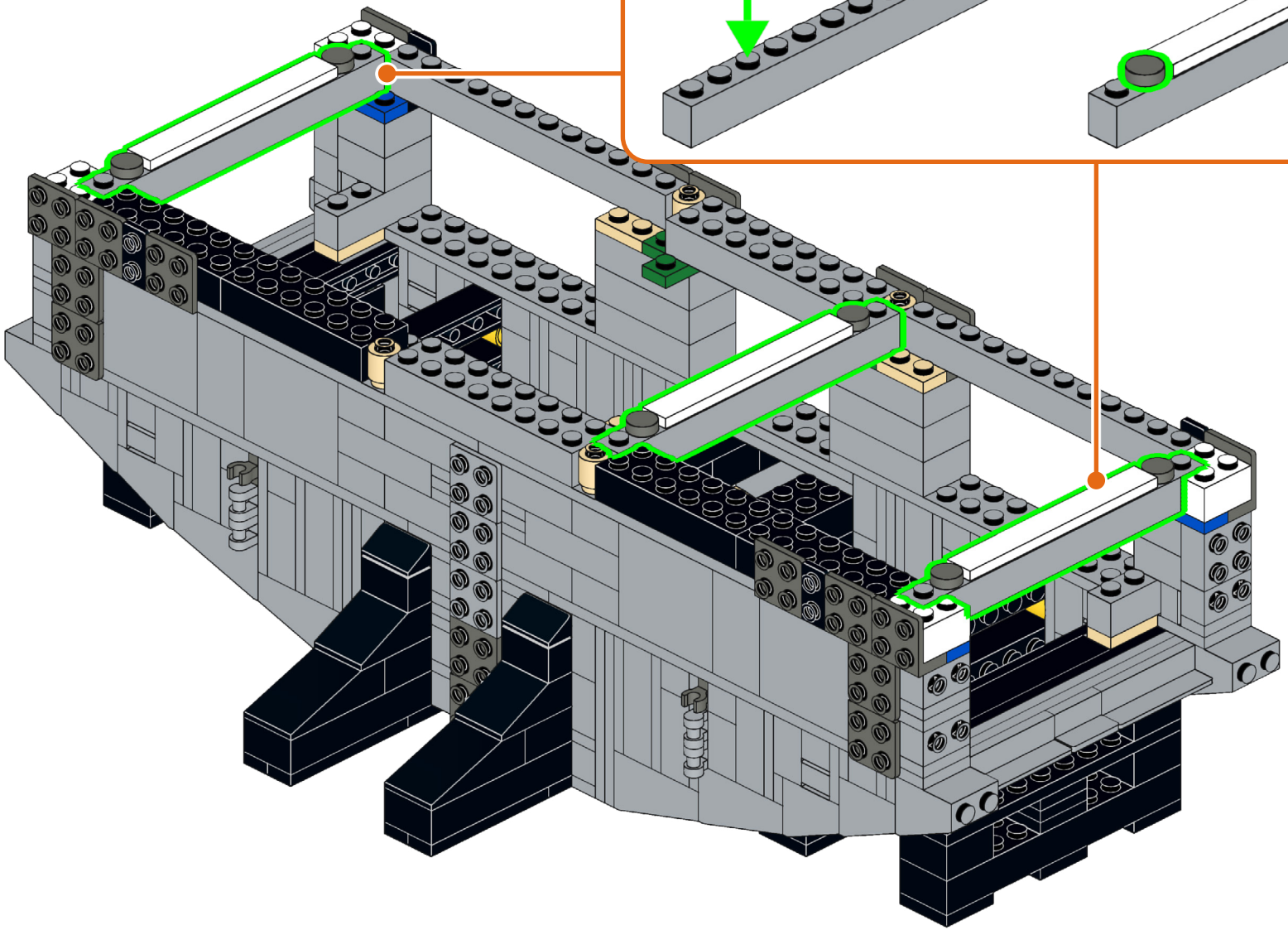

120

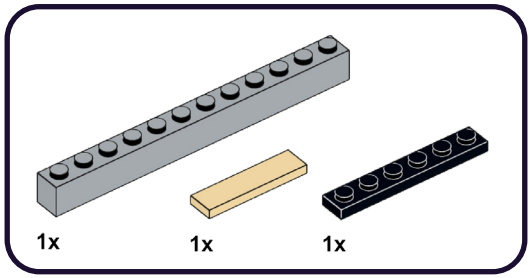

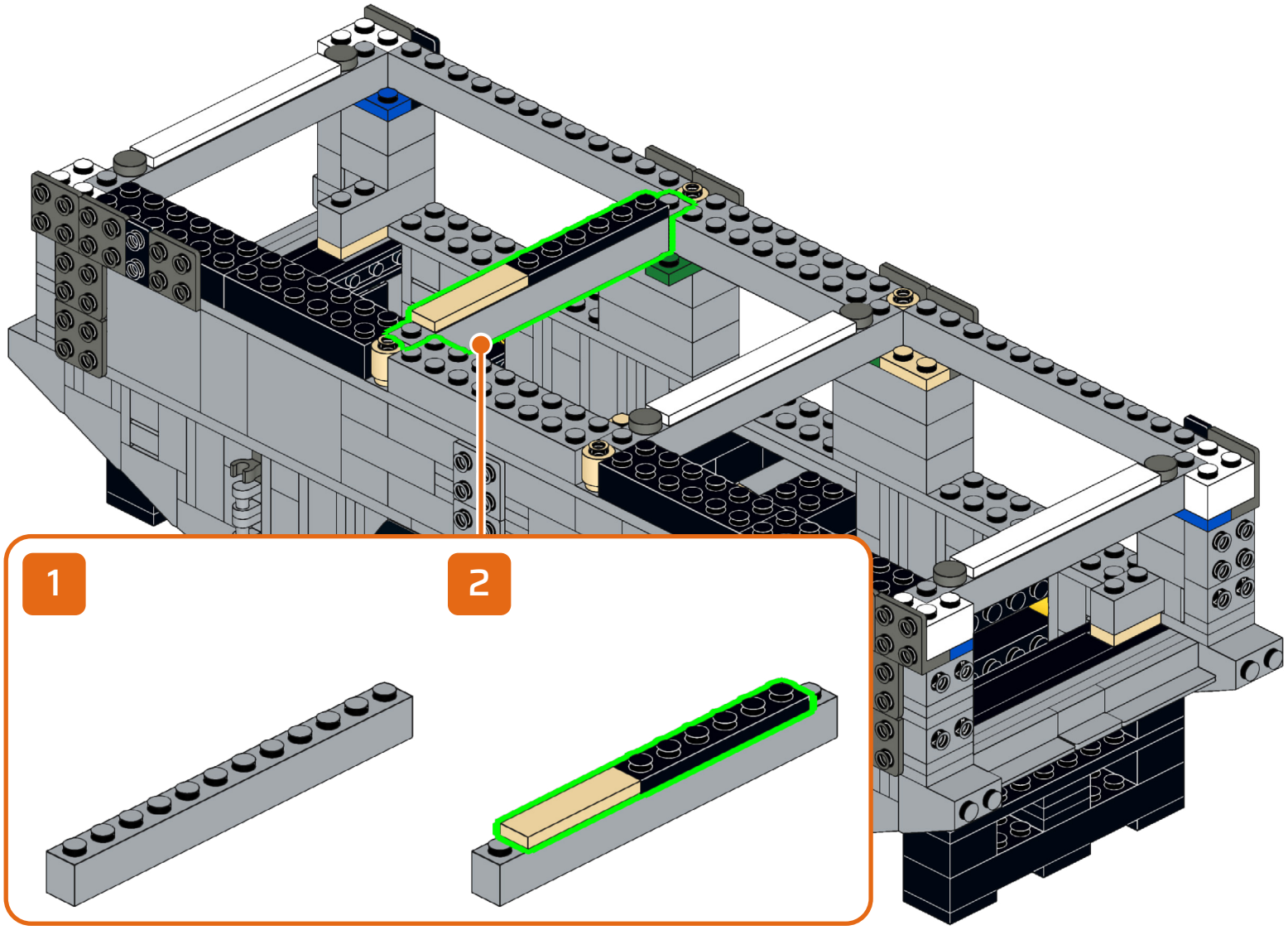

121

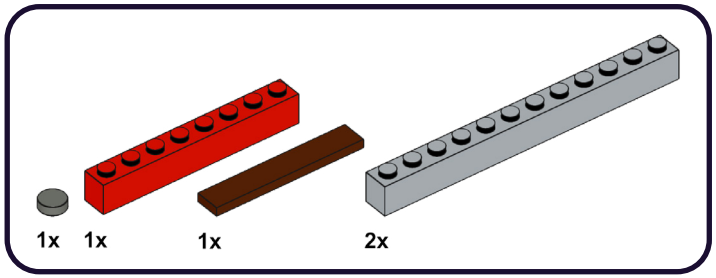

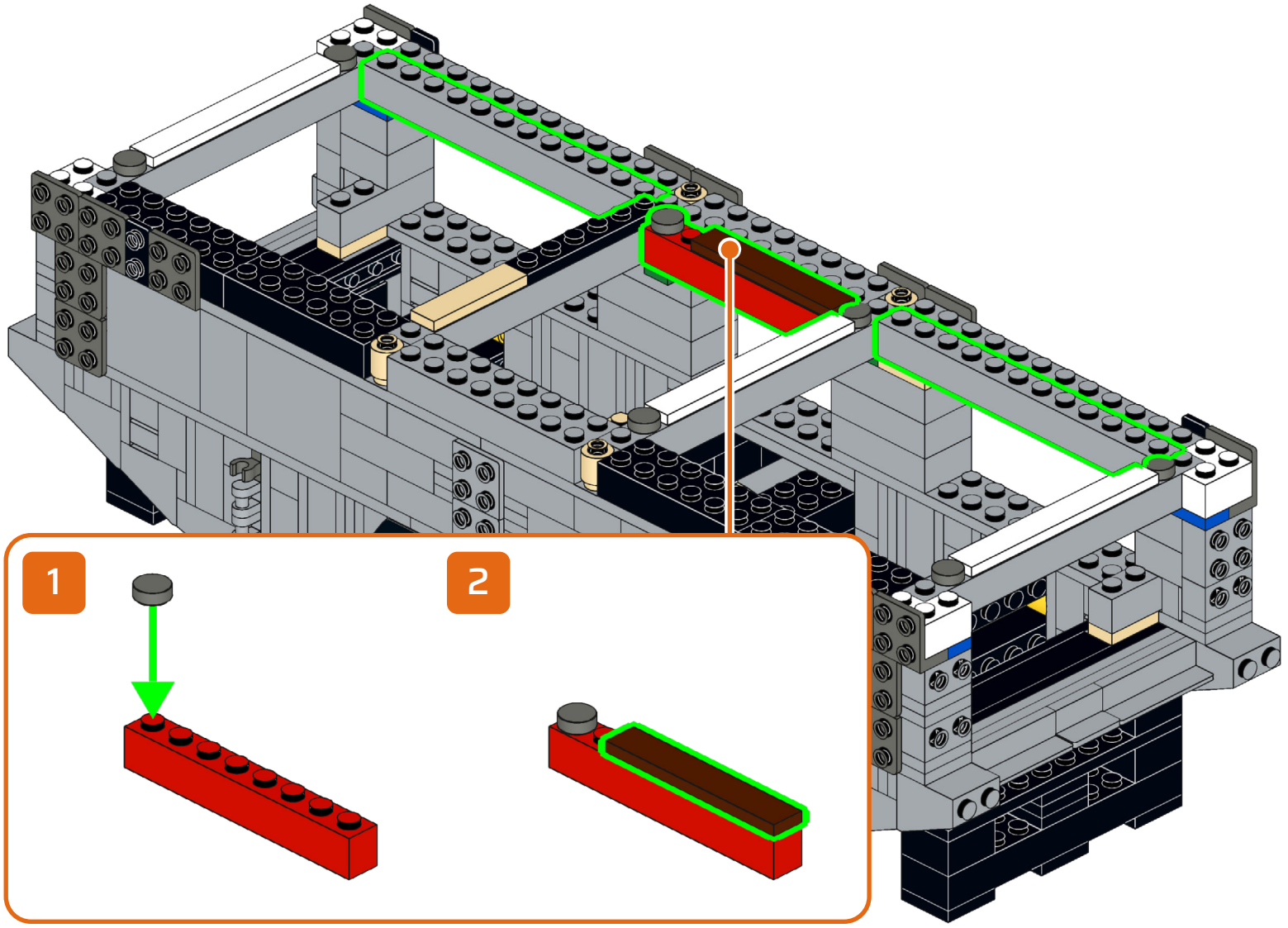

122

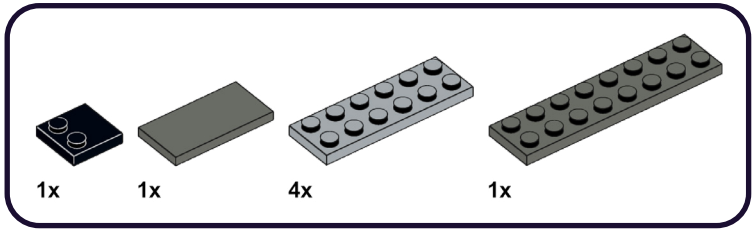

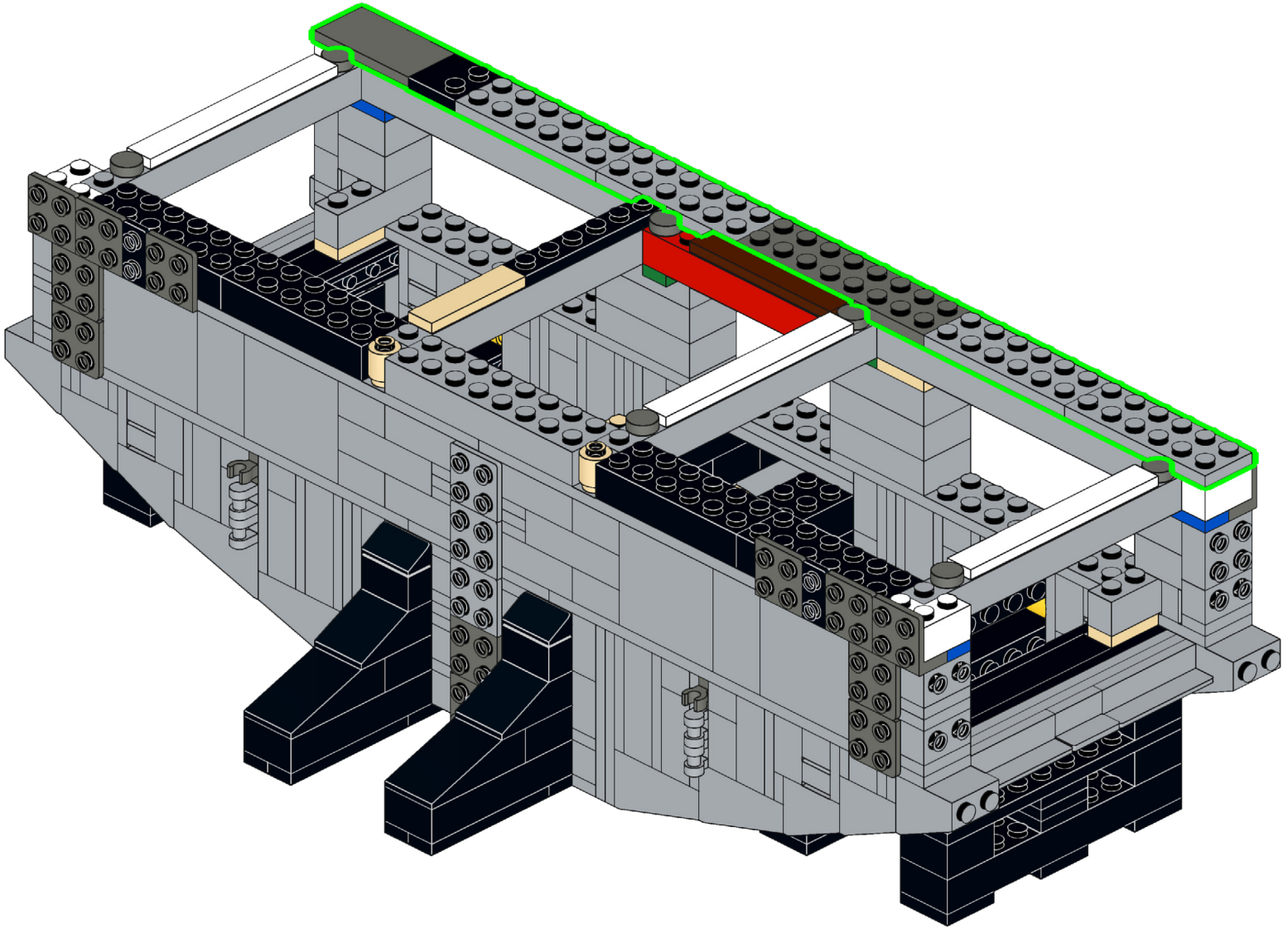

123

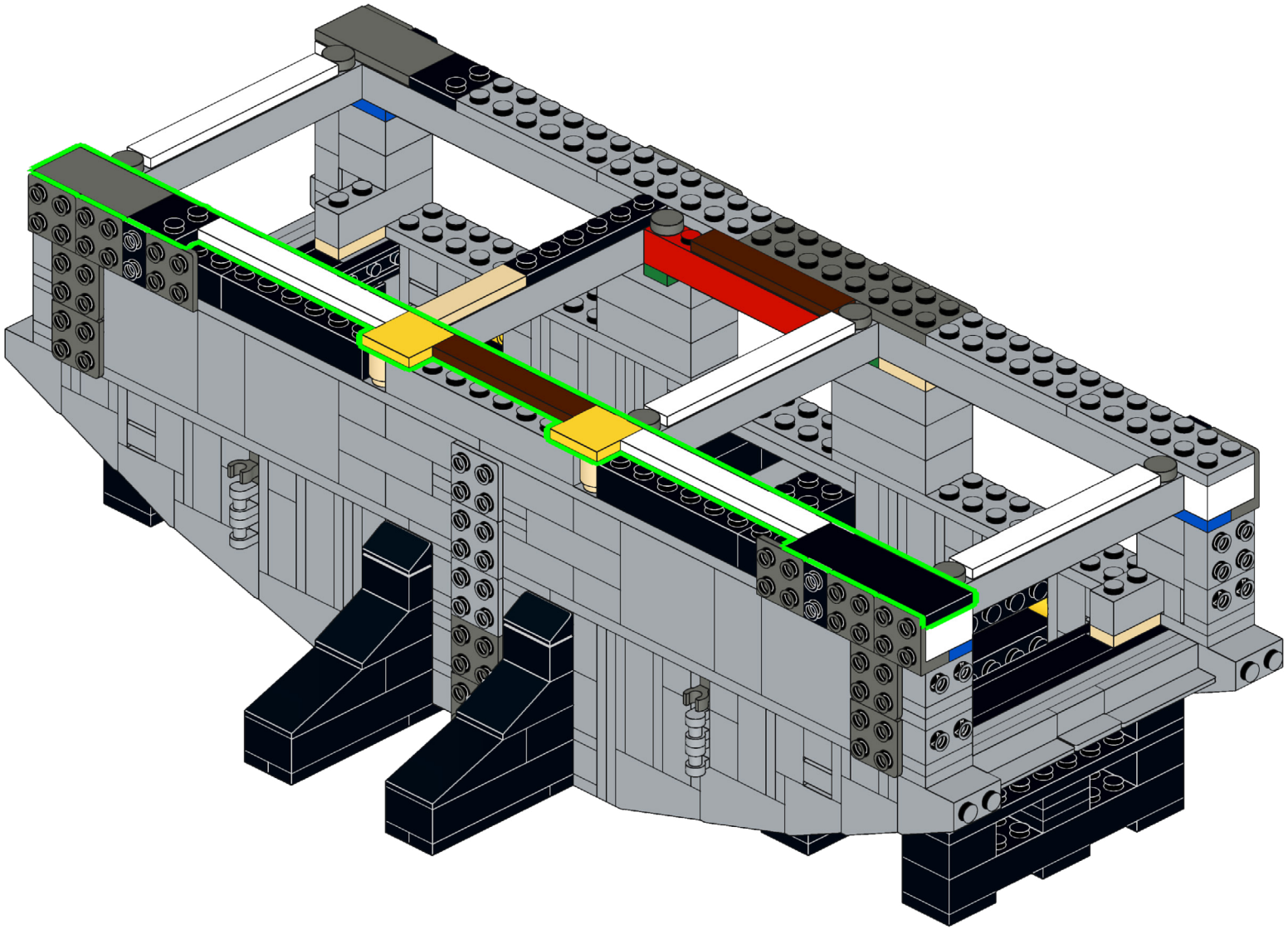

124

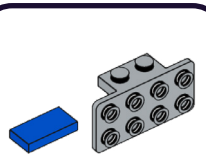

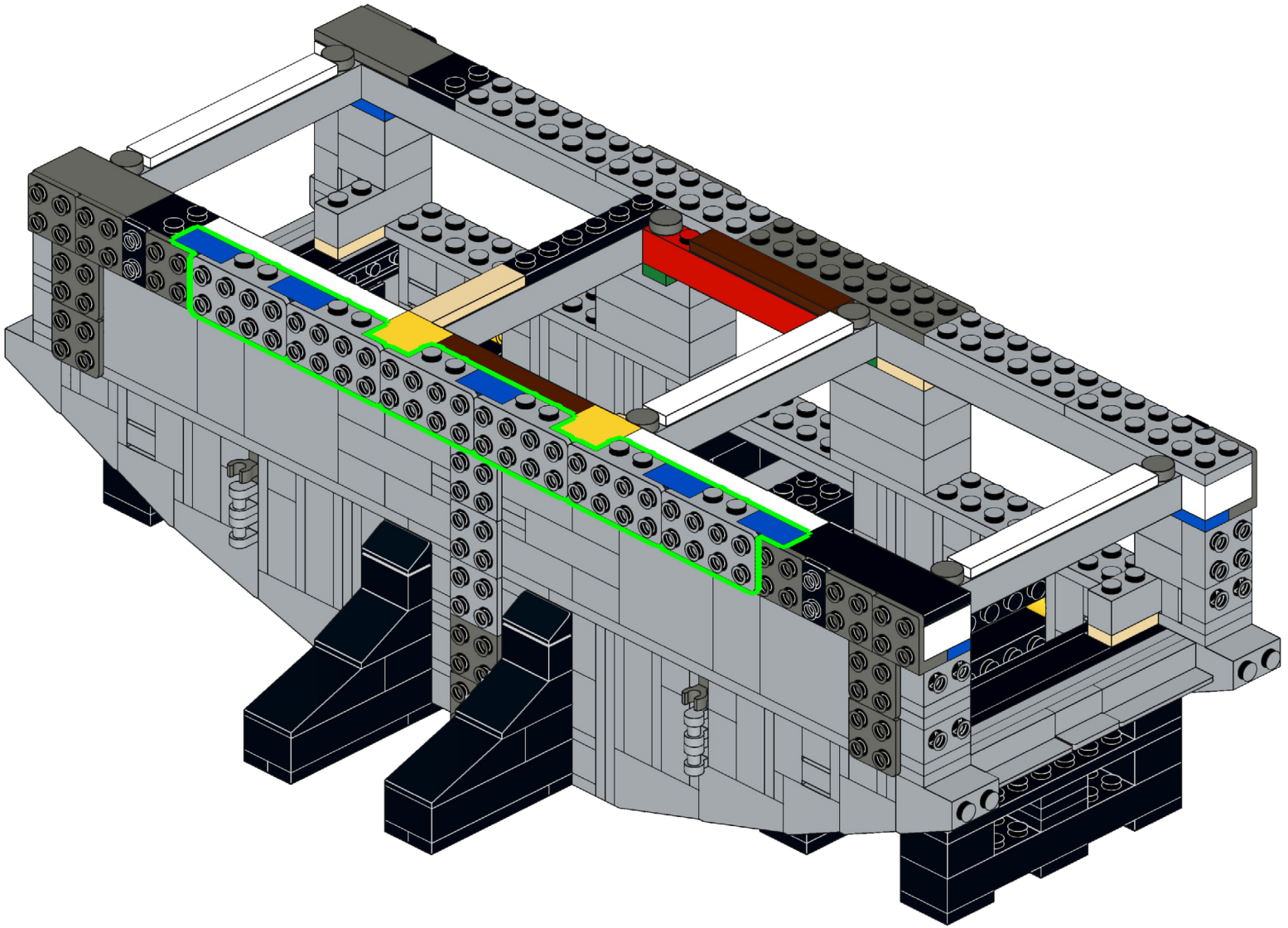

125

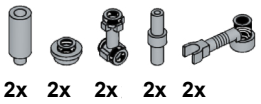

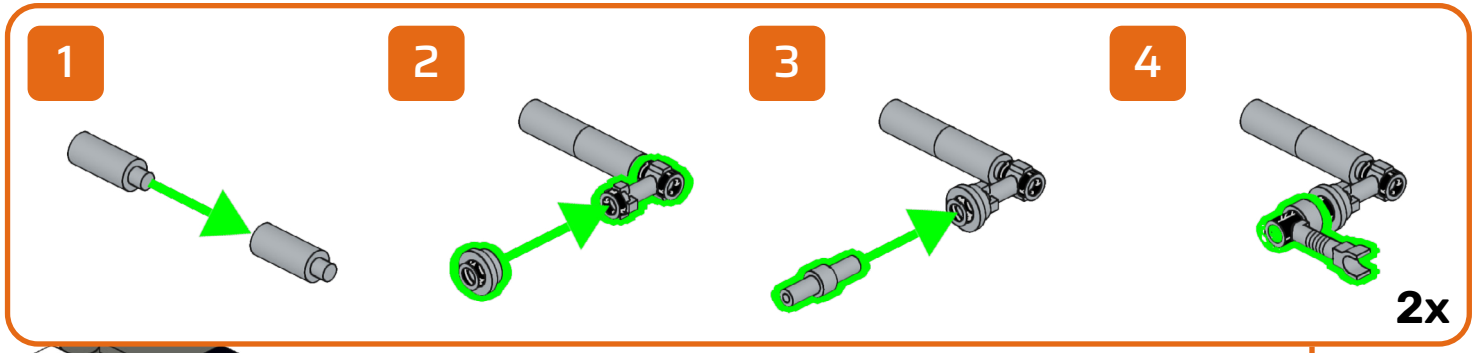

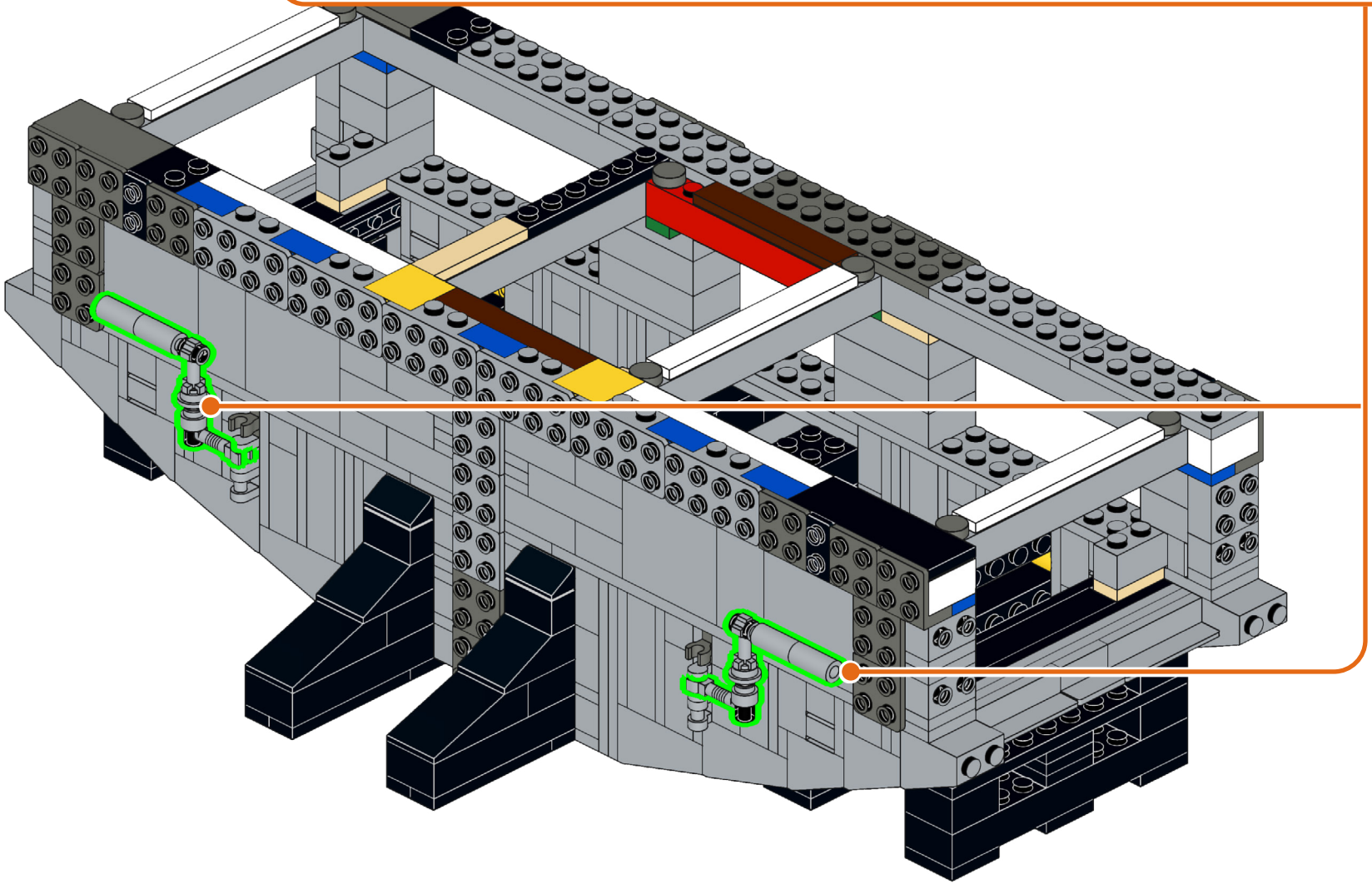

126

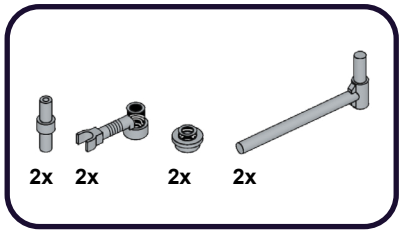

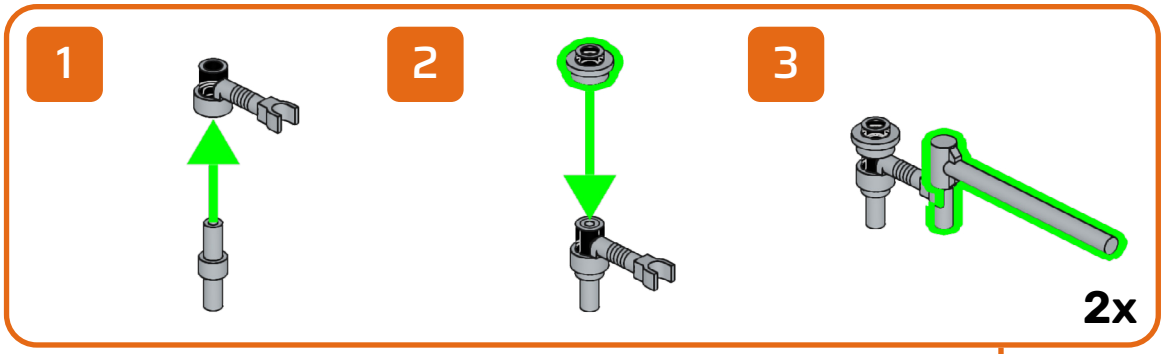

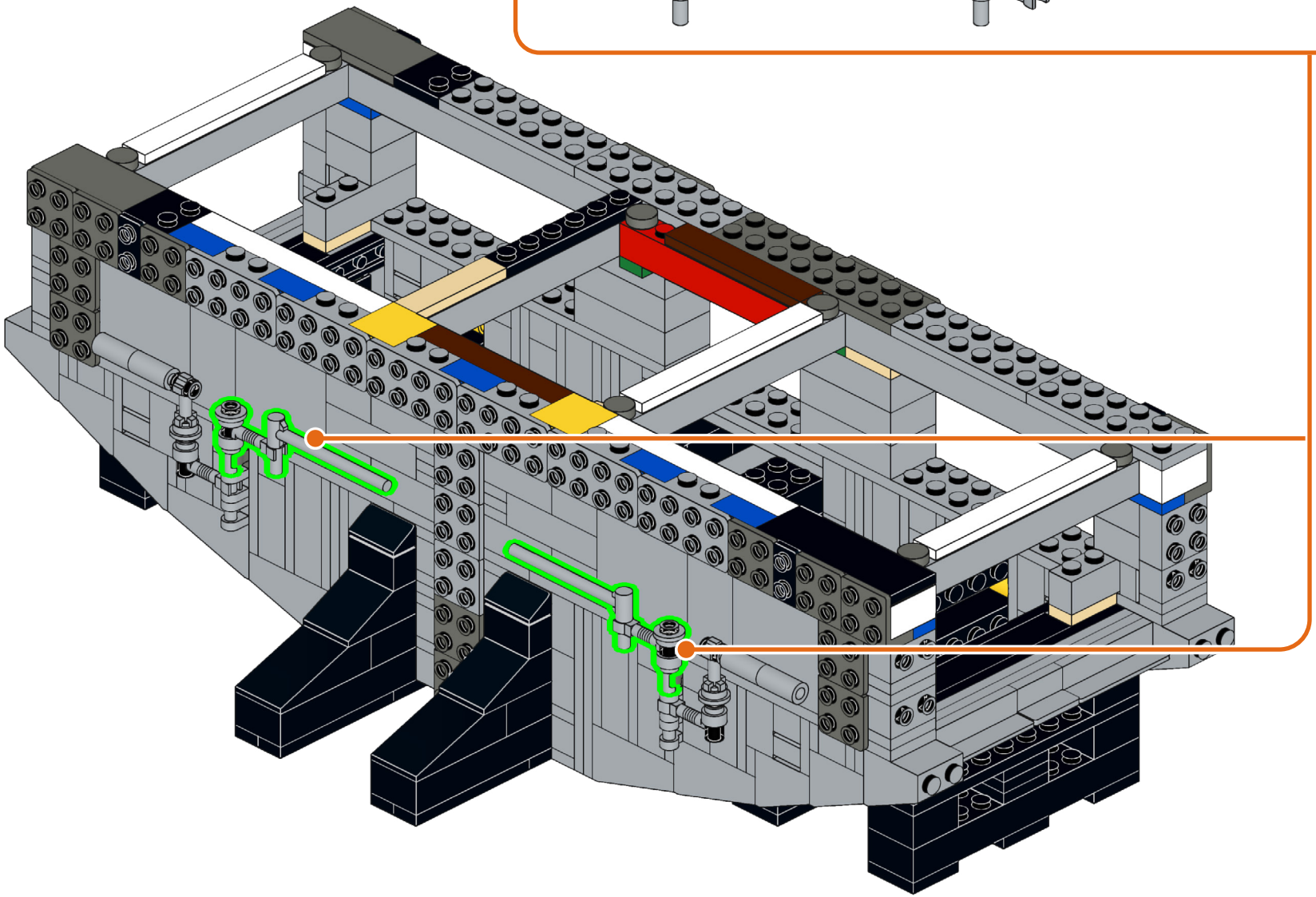

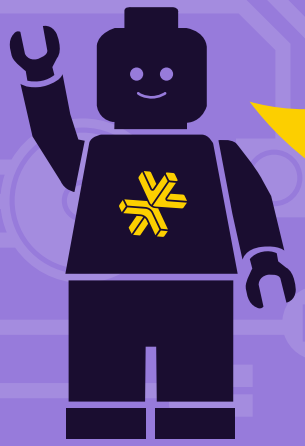

HOLD UP!

You might notice some bags aren't in order, as well as left over pieces, but that's ok! We're changing the way you build LEGO!

ATTENDEZ!

Vous remarquerez peut-être que certains sacs, ainsi que certaines pièces, ne sont pas dans le bon ordre. Mais pas de panique! Nous changeons simplement la façon avec laquelle vous construisez vos LEGO!

ASPETTA!

Potresti notare che alcuni sacchetti non sono in ordine, così come i pezzi avanzati, ma va bene così! Stiamo cambiando il modo in cui costruisci i LEGO!

HALT!

Sie werden möglicherweise bemerken, dass einige tüten durcheinander sind und teile übrig bleiben, aber das ist in Ordnung! Wir ändern die art und weise, wie Sie LEGO bauen!

¡ESPERA!

Es posible que notes que algunas bolsas están fuera de servicio, así como piezas sobrantes, ¡pero está bien! ¡Estamos cambiando la forma en que construyes LEGO!

暂停!

你可能会注意到一些袋子顺序错乱，以及一些剩余的部件，但没关系！我们正在改变你搭建乐高的方式！

Open LEGO® Bag 6

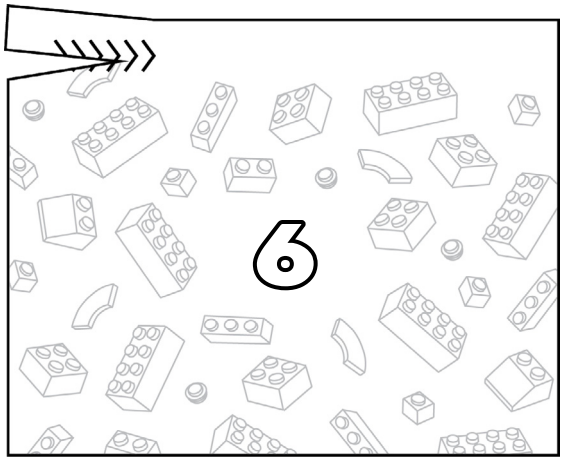

127

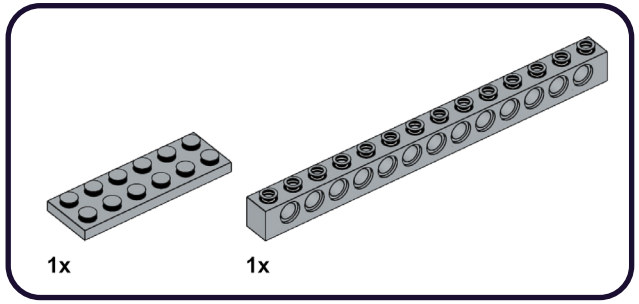

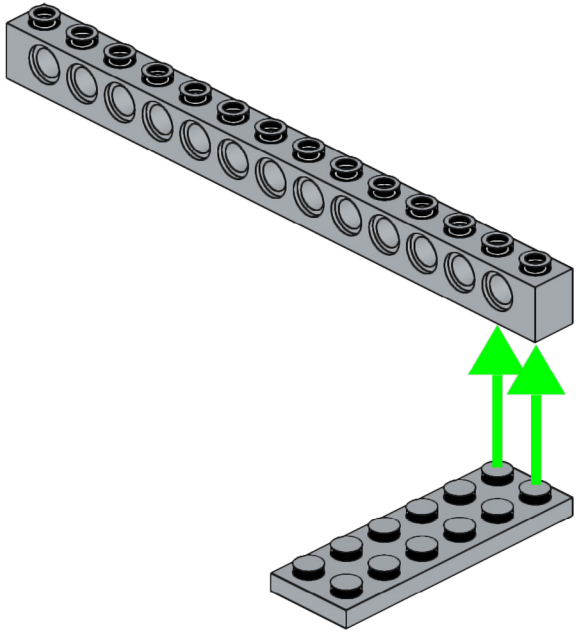

128

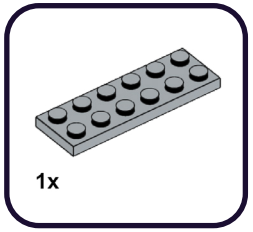

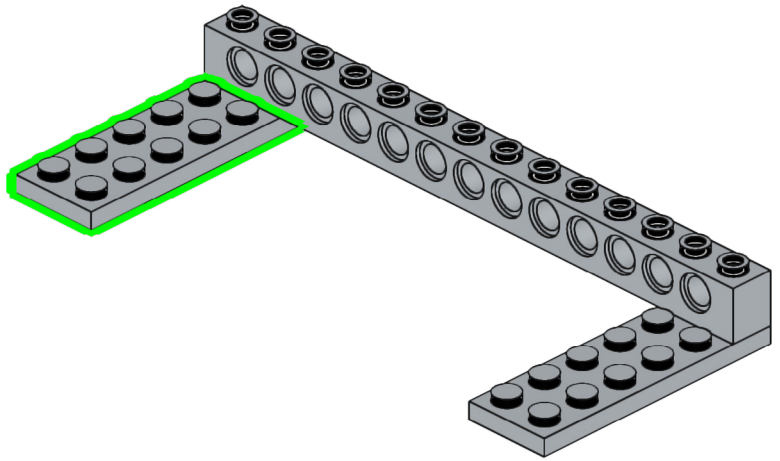

129

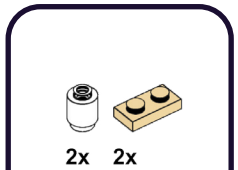

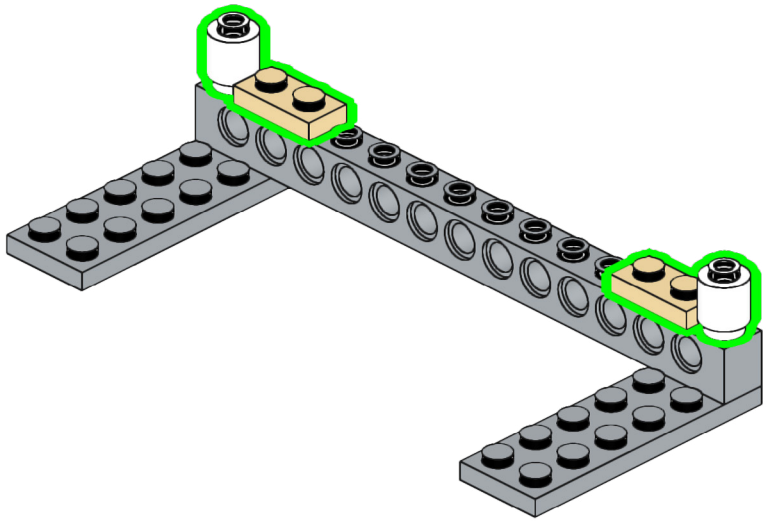

130

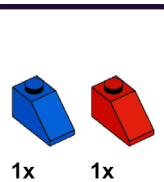

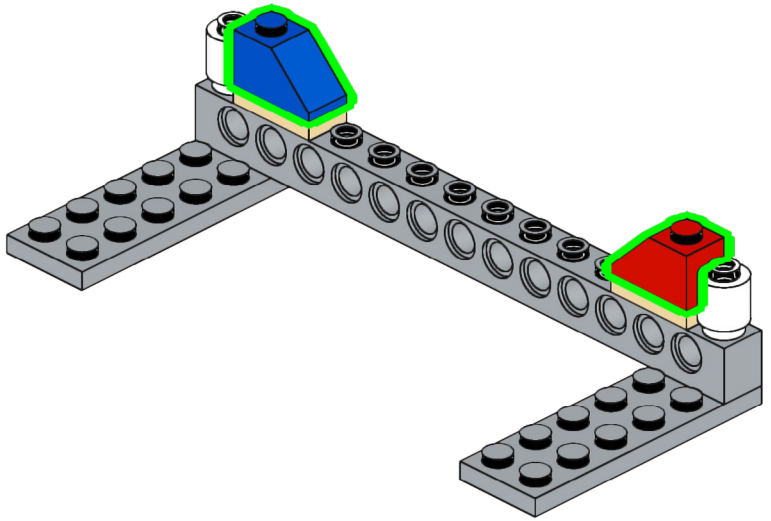

131

2x 2x

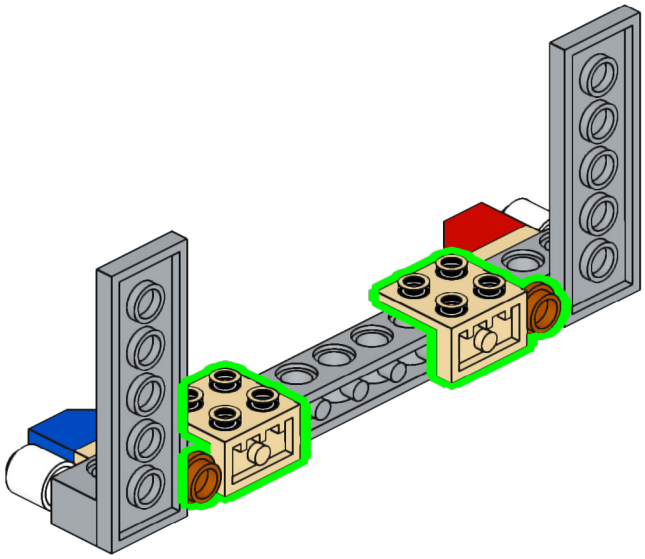

132

2x

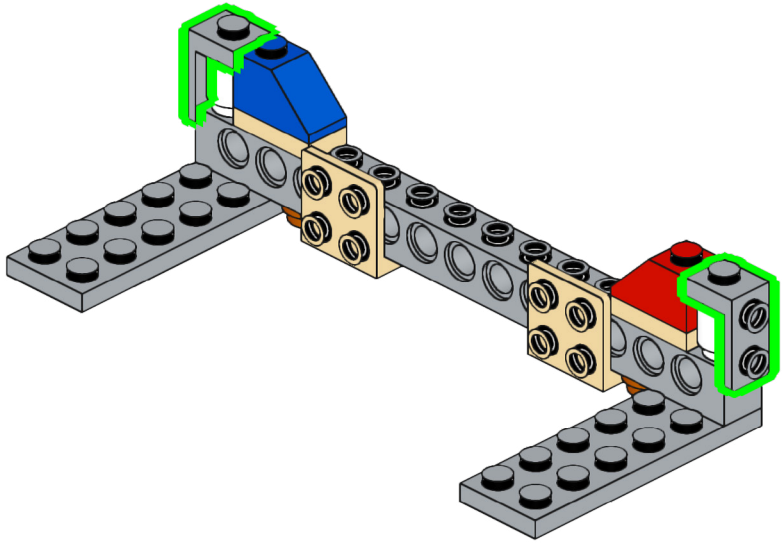

133

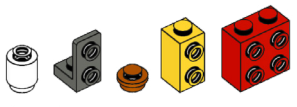

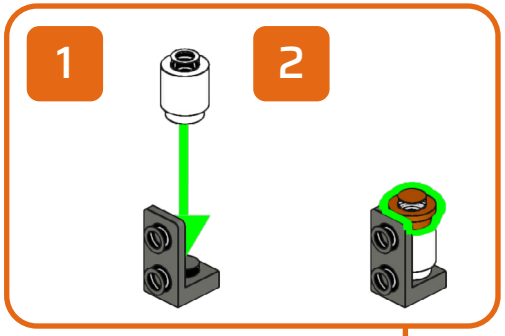

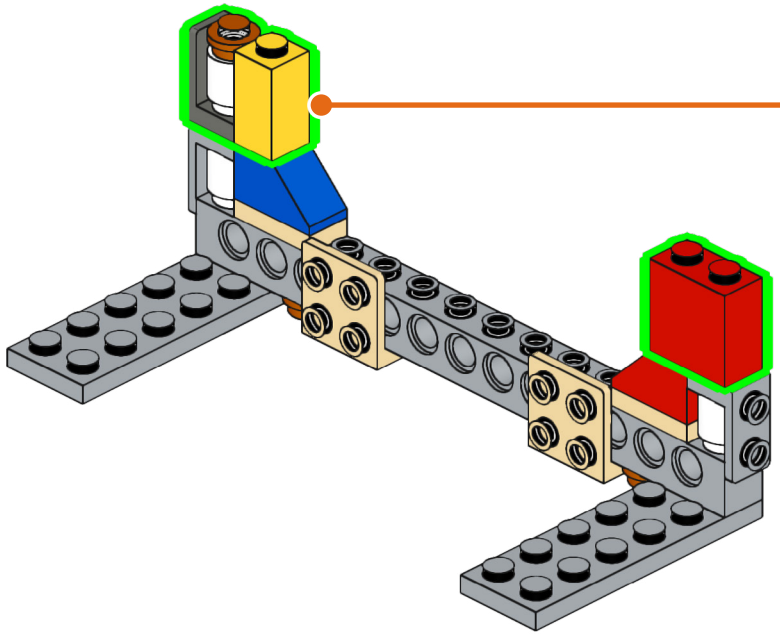

134

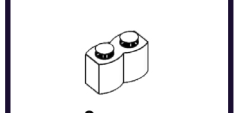

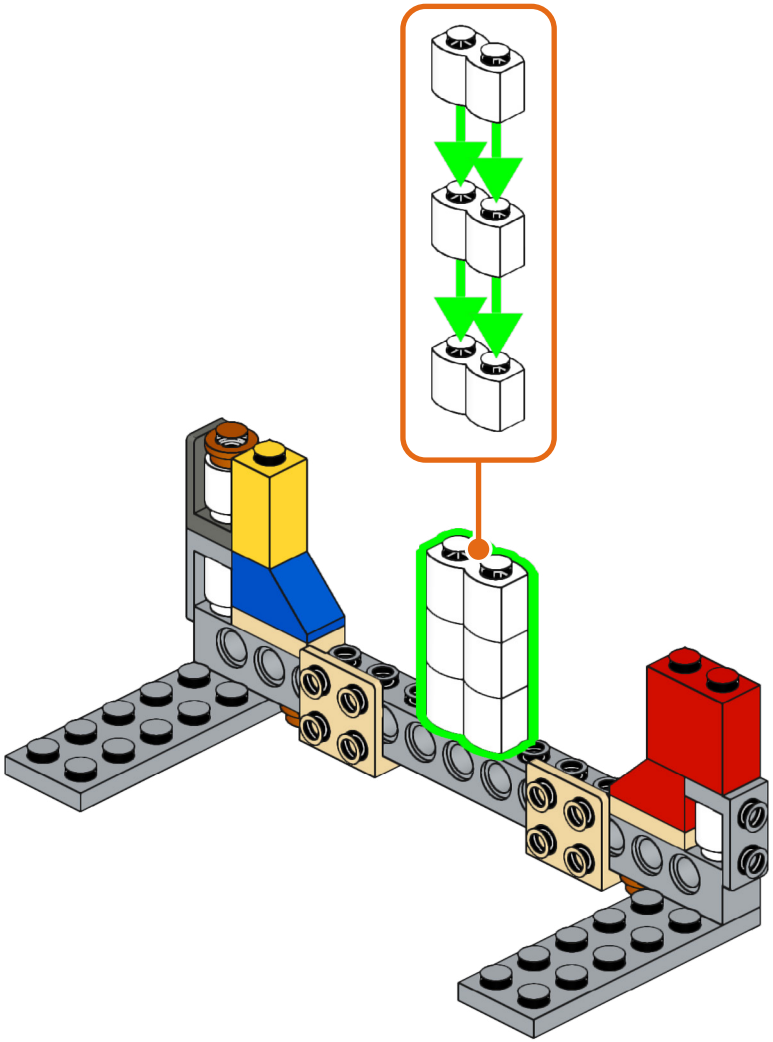

135

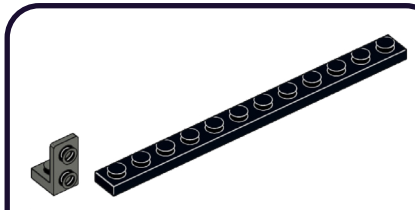

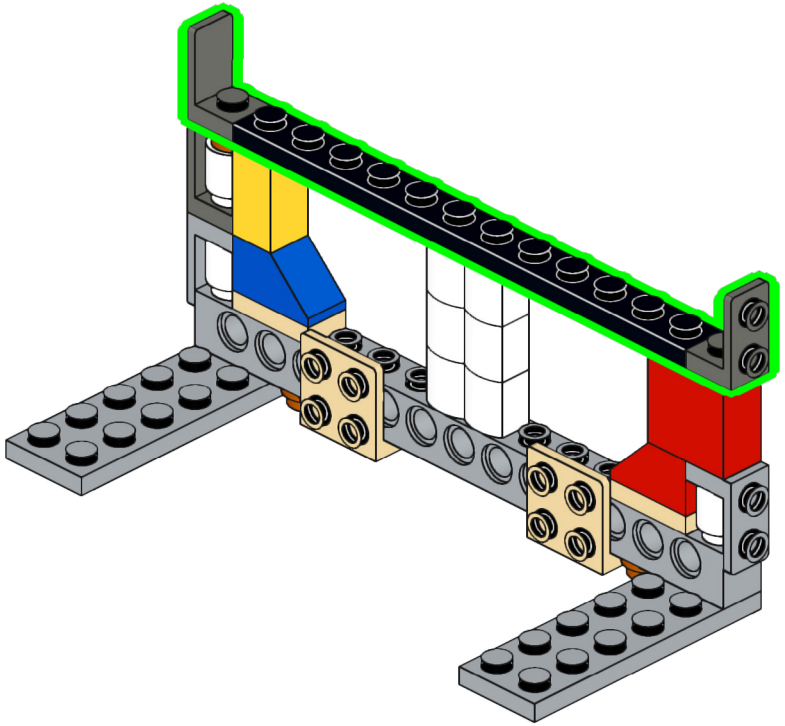

136

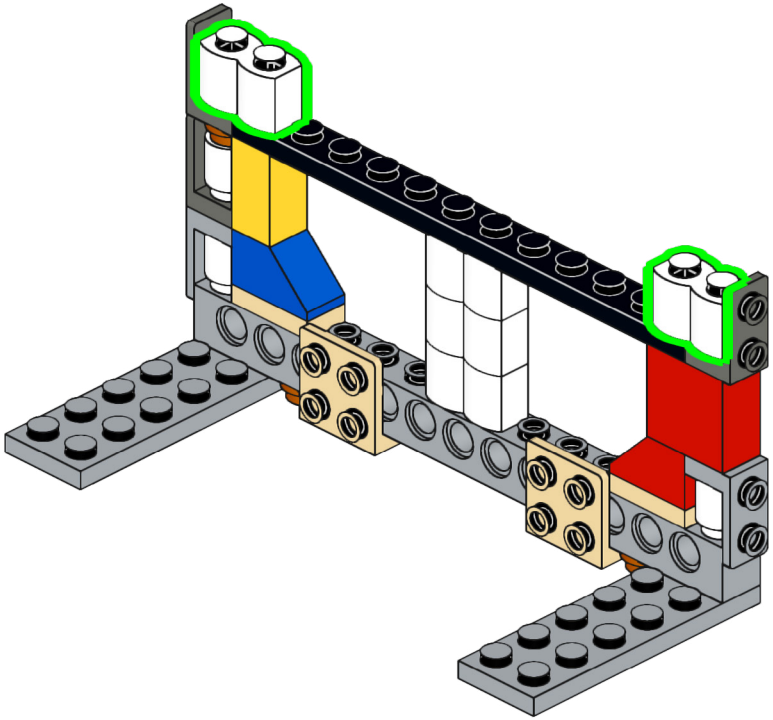

137

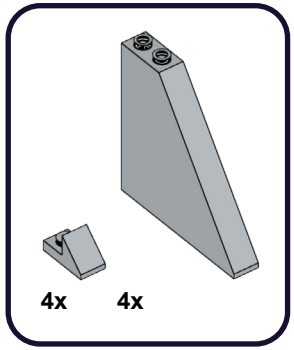

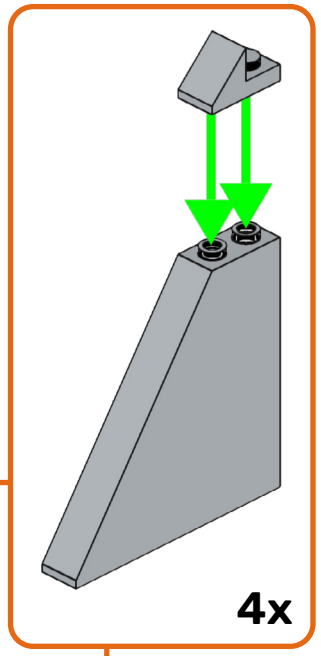

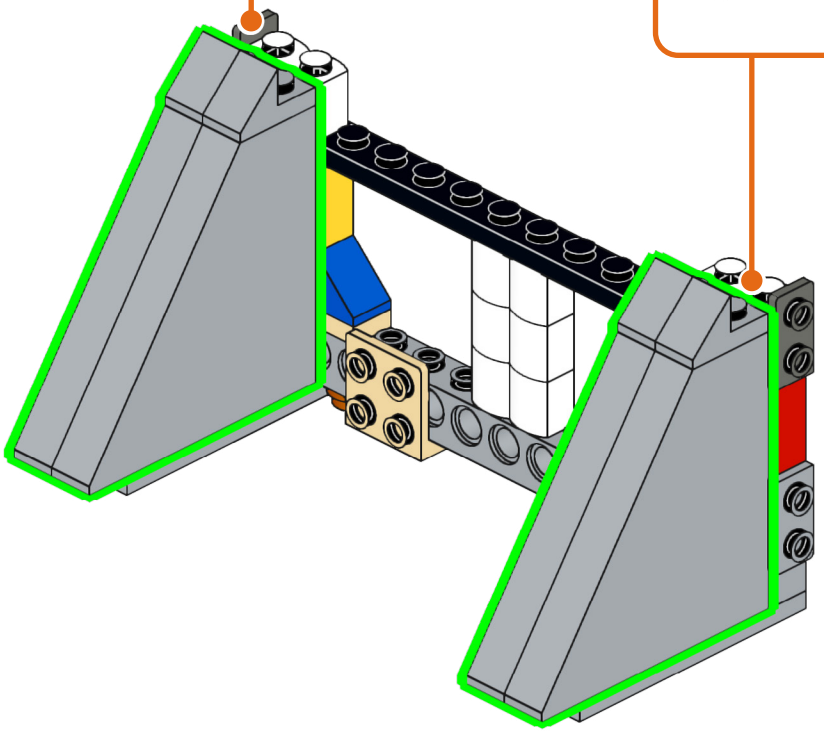

138

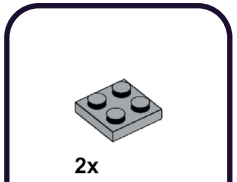

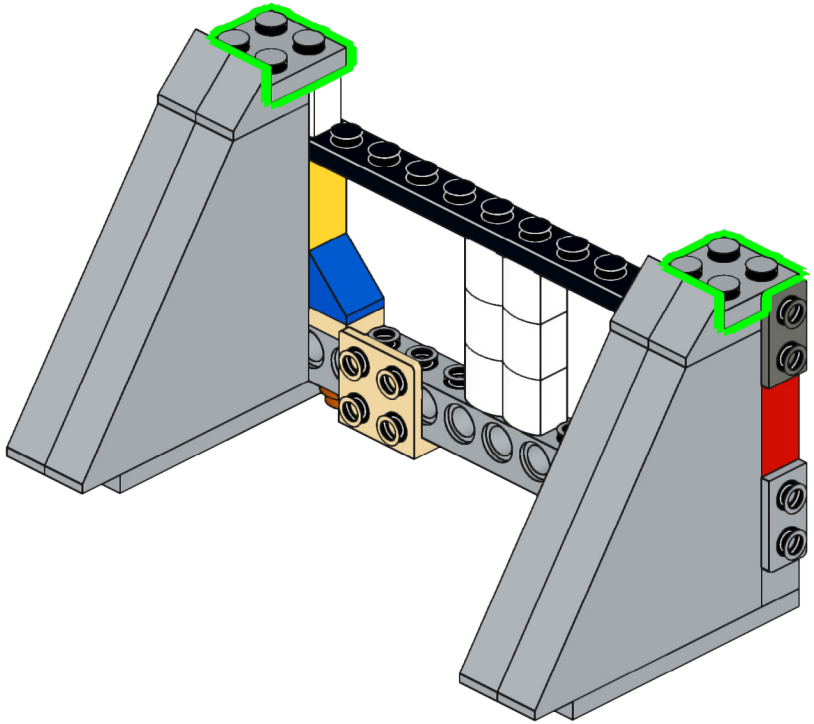

139

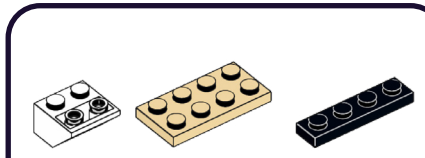

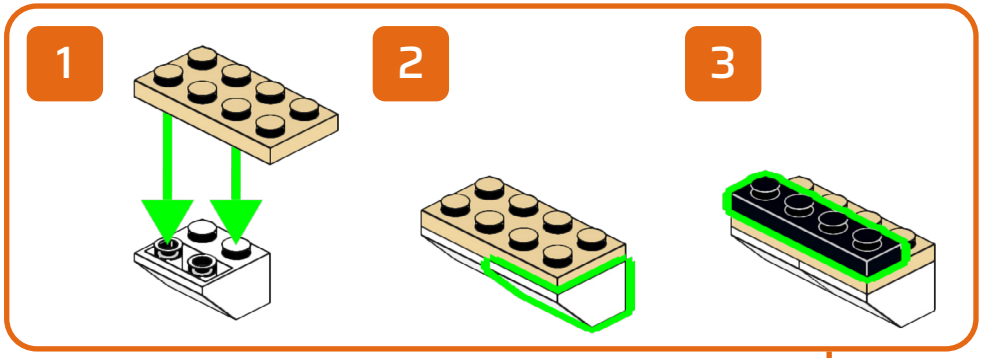

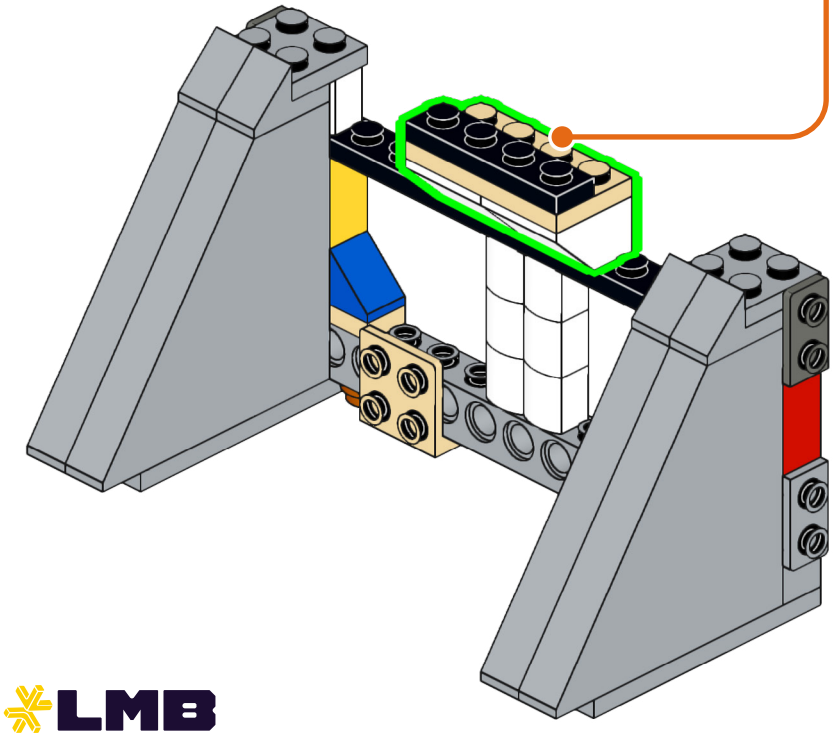

140

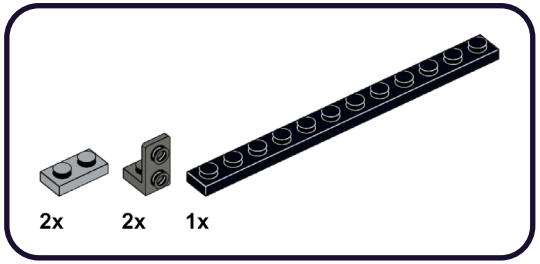

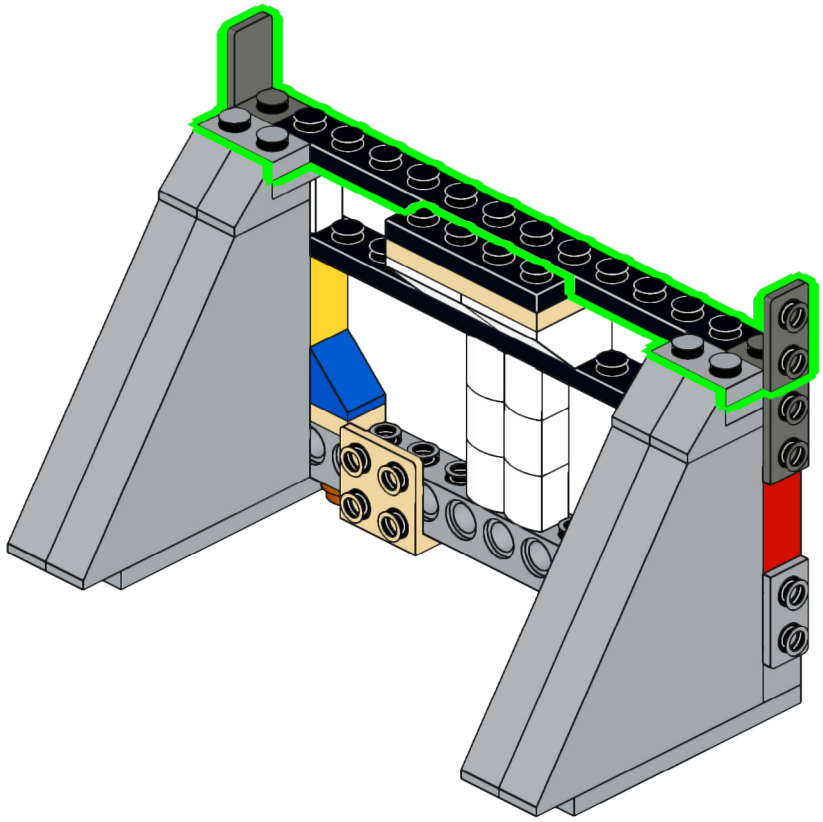

141

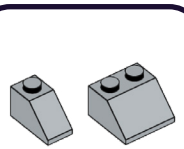

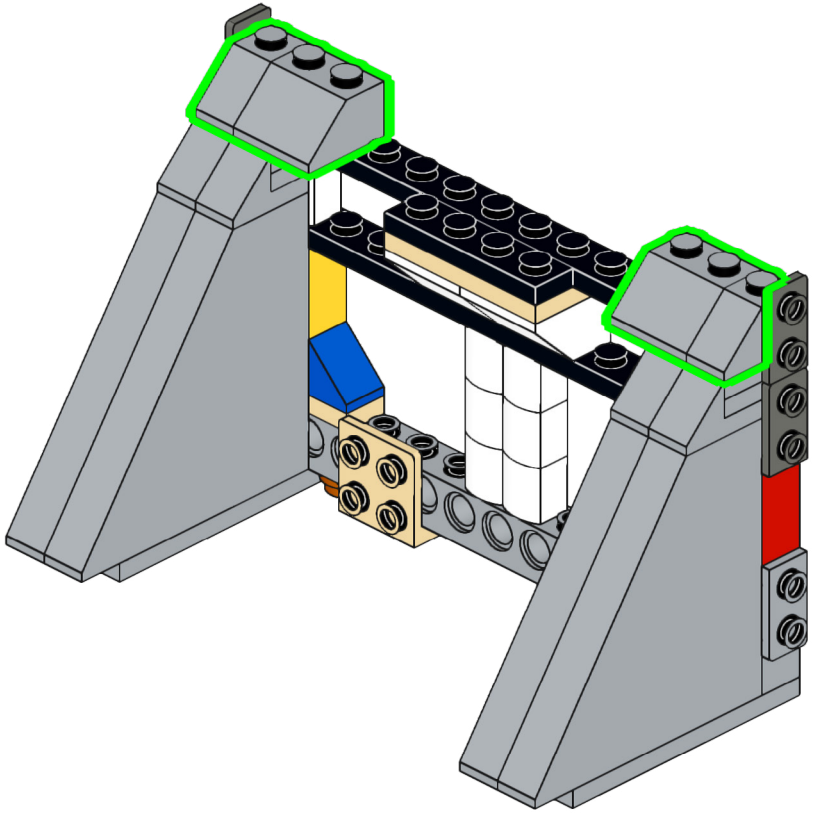

142

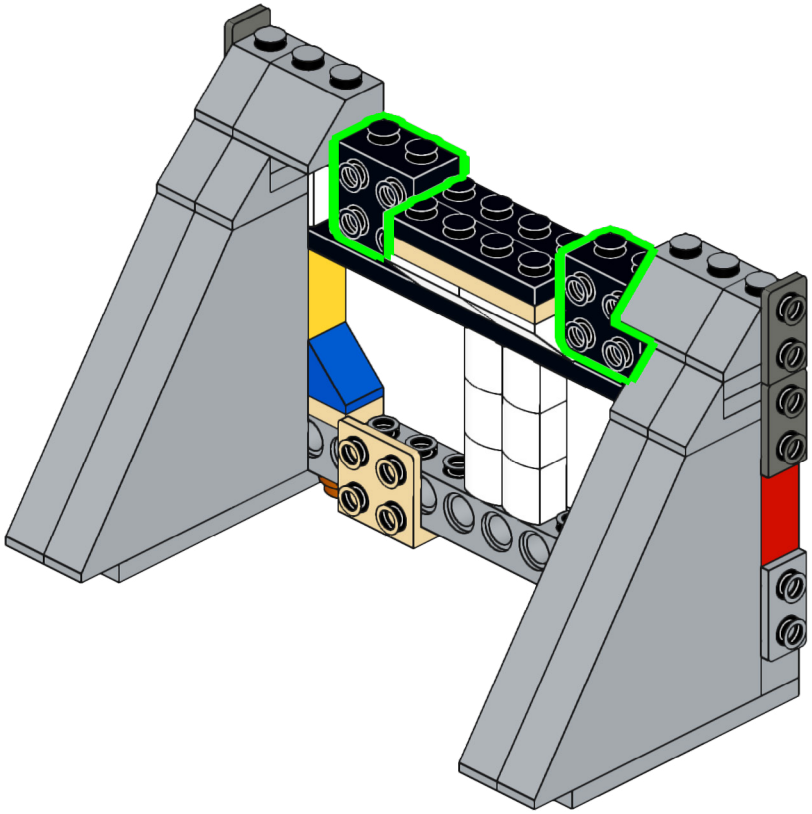

143

4x

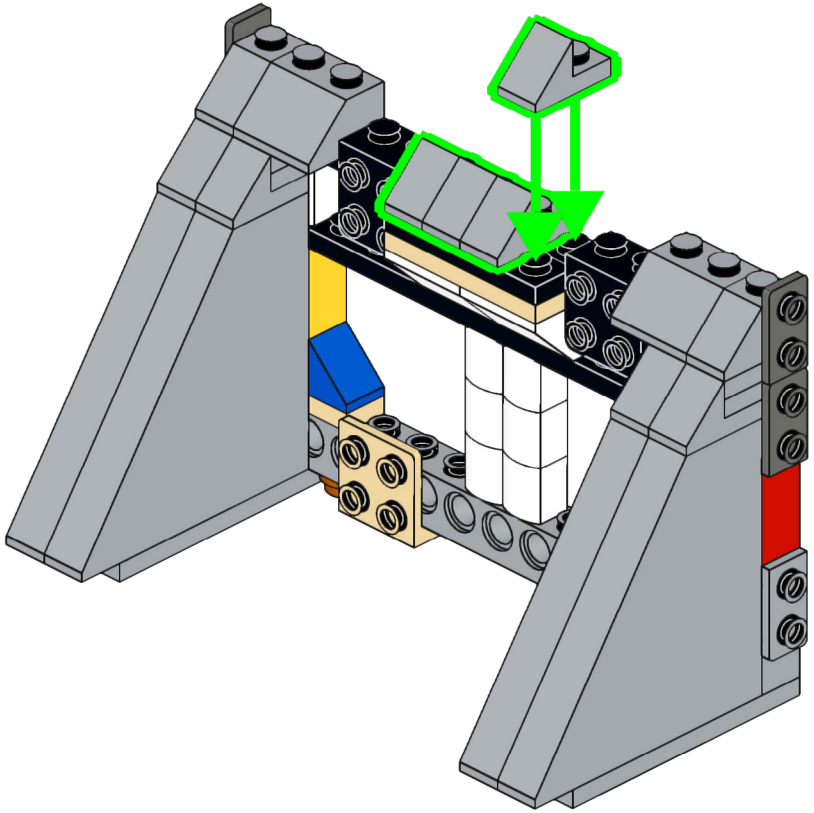

144

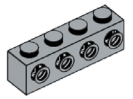

1x

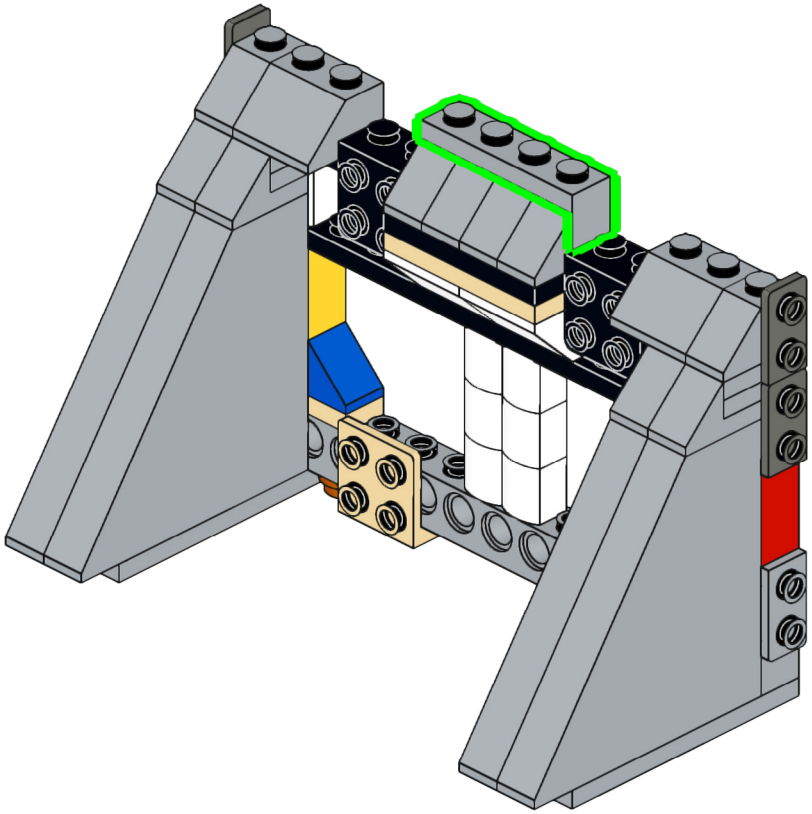

145

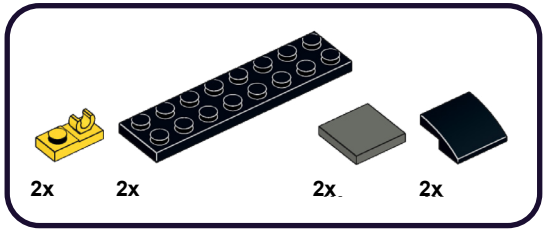

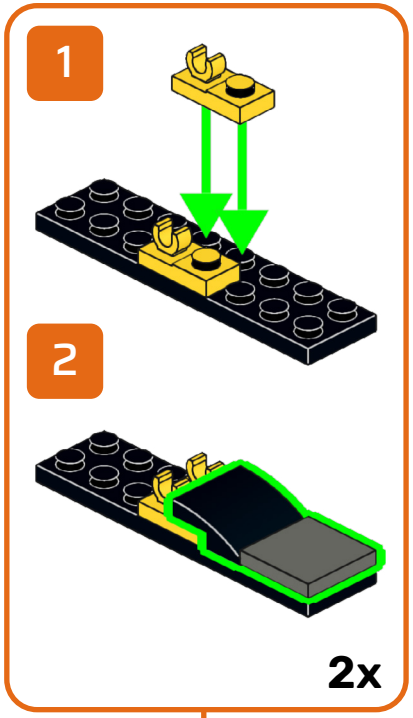

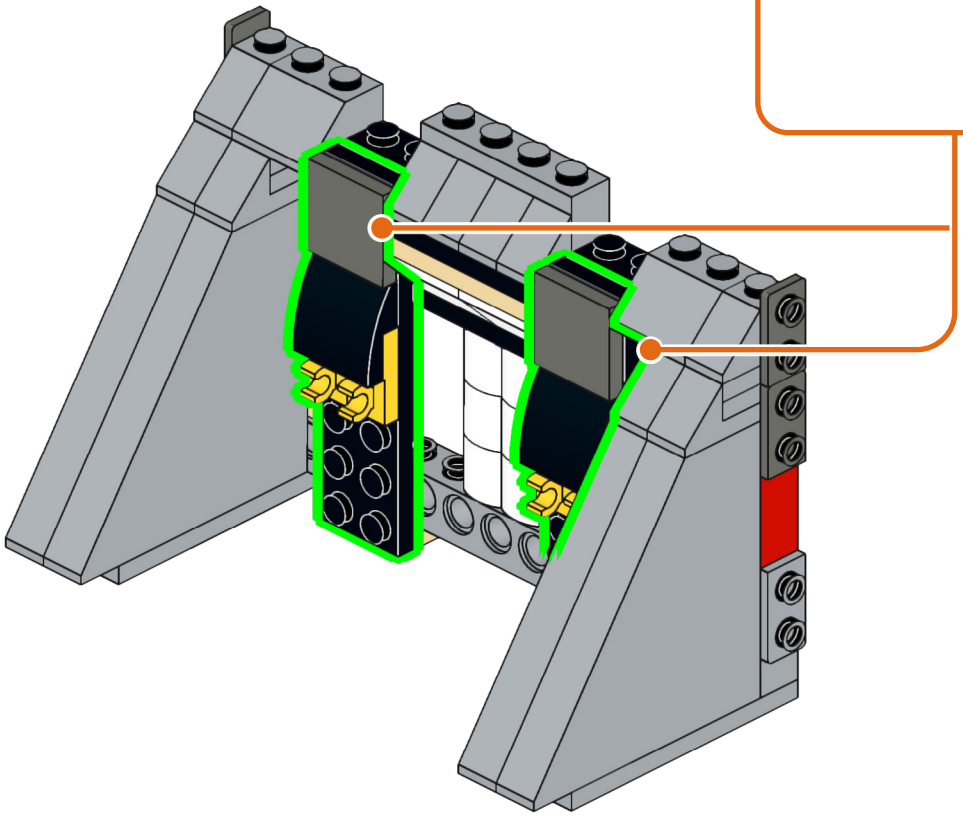

146

2x

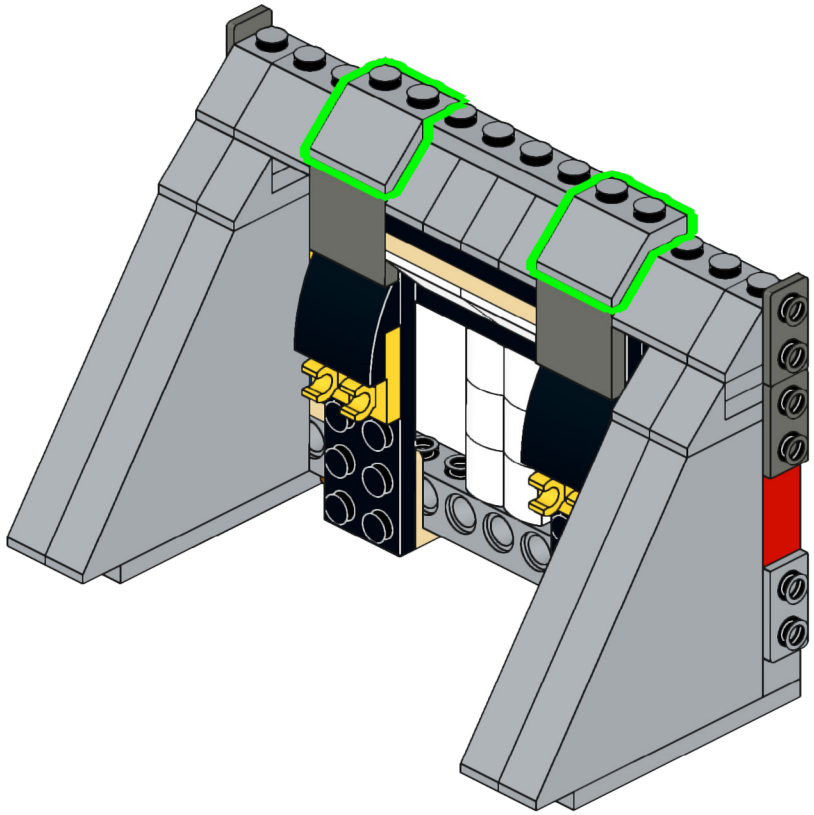

147

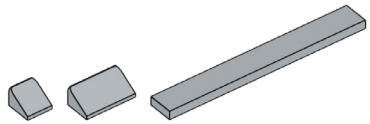

2x 2x 1x

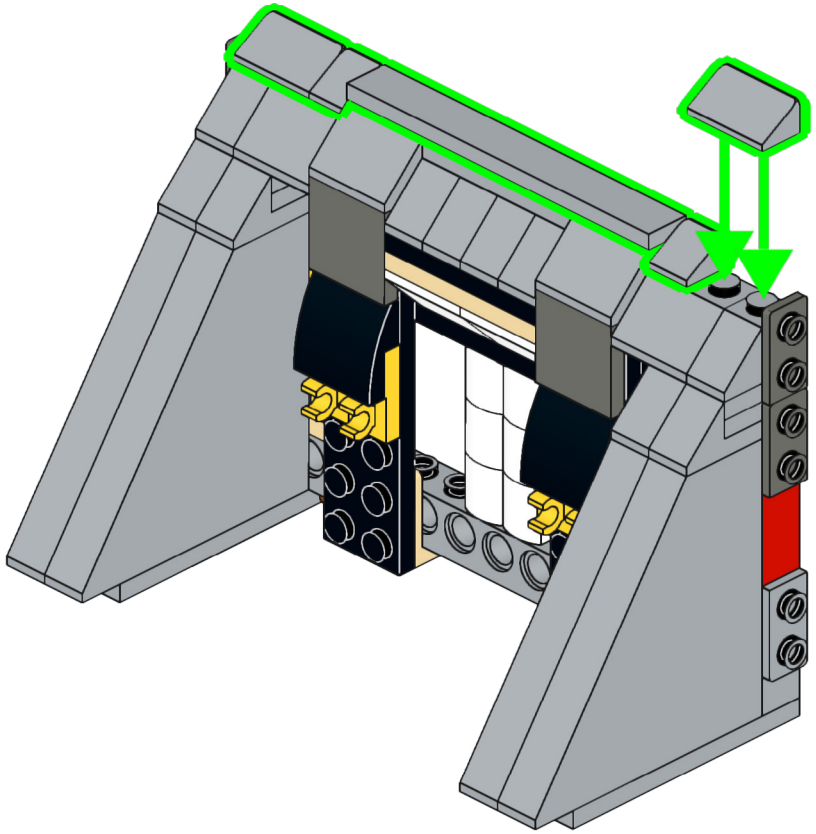

148

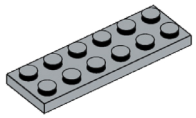

2x

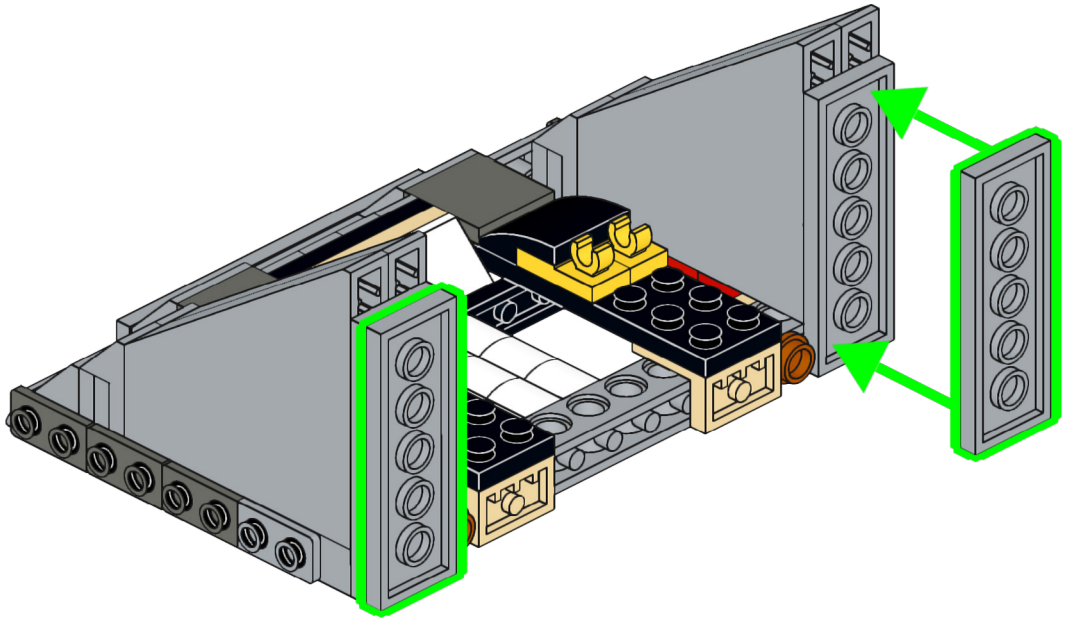

149

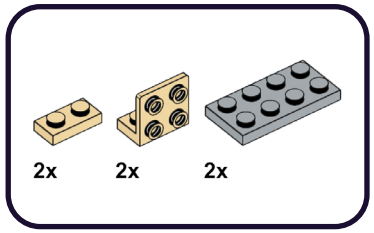

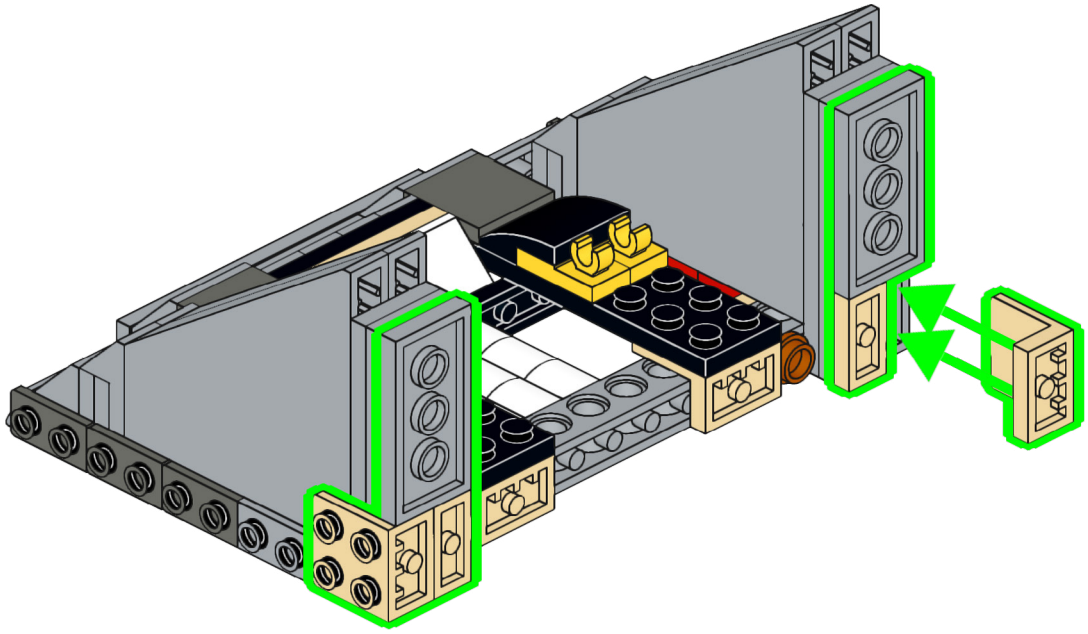

150

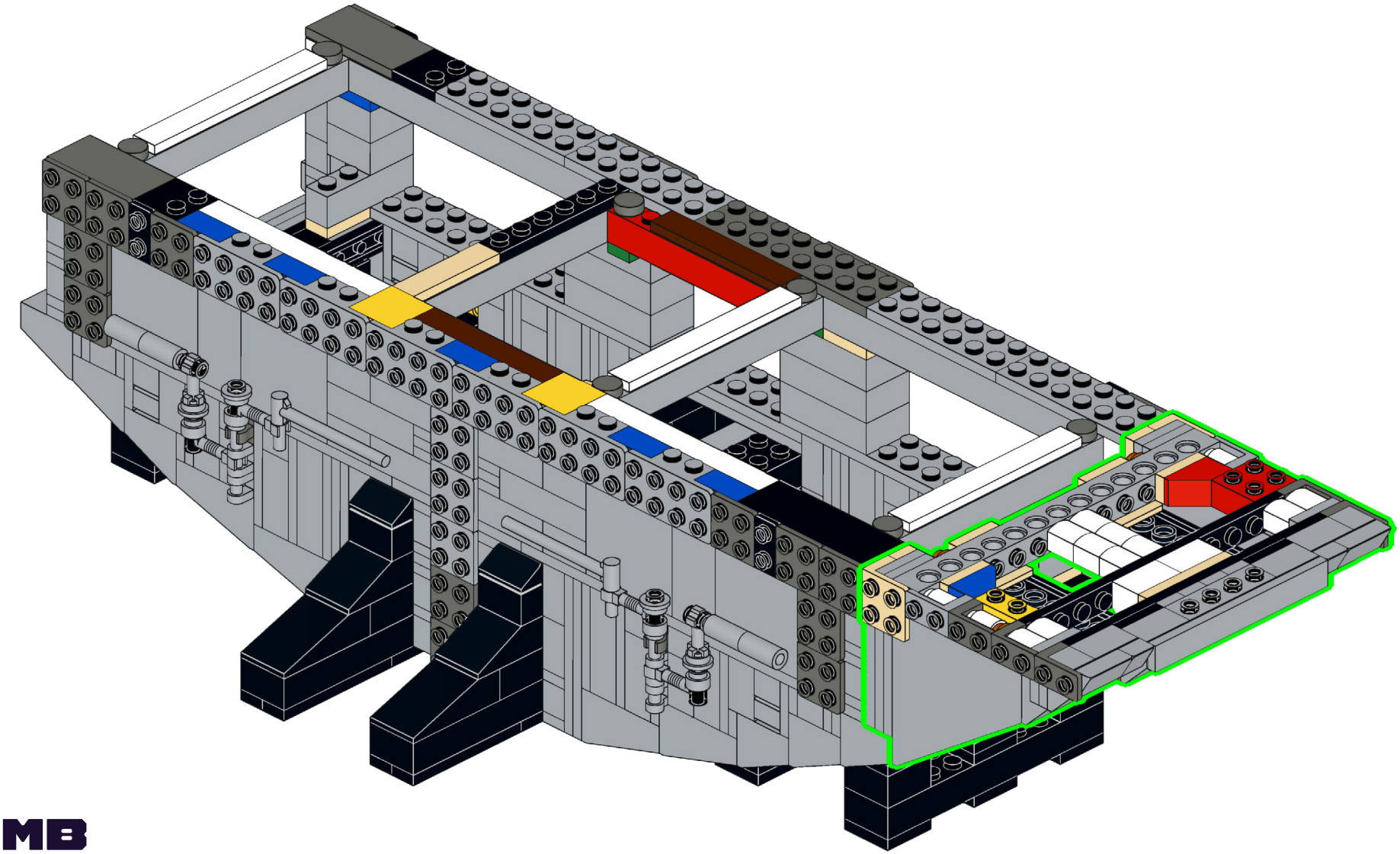

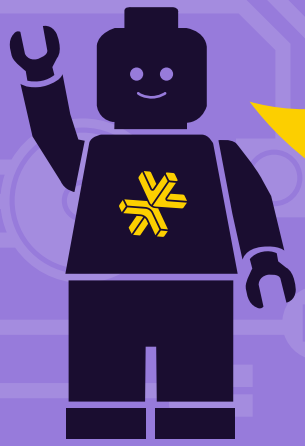

HOLD UP!

You might notice some bags aren't in order, as well as left over pieces, but that's ok! We're changing the way you build LEGO!

ATTENDEZ!

Vous remarquerez peut-être que certains sacs, ainsi que certaines pièces, ne sont pas dans le bon ordre. Mais pas de panique! Nous changeons simplement la façon avec laquelle vous construisez vos LEGO!

ASPETTA!

Potresti notare che alcuni sacchetti non sono in ordine, così come i pezzi avanzati, ma va bene così! Stiamo cambiando il modo in cui costruisci i LEGO!

HALT!

Sie werden möglicherweise bemerken, dass einige tüten durcheinander sind und teile übrig bleiben, aber das ist in Ordnung! Wir ändern die art und weise, wie Sie LEGO bauen!

¡ESPERA!

Es posible que notes que algunas bolsas están fuera de servicio, así como piezas sobrantes, ¡pero está bien! ¡Estamos cambiando la forma en que construyes LEGO!

暂停!

你可能会注意到一些袋子顺序错乱，以及一些剩余的部件，但没关系！我们正在改变你搭建乐高的方式！

Open LEGO® Bag 7

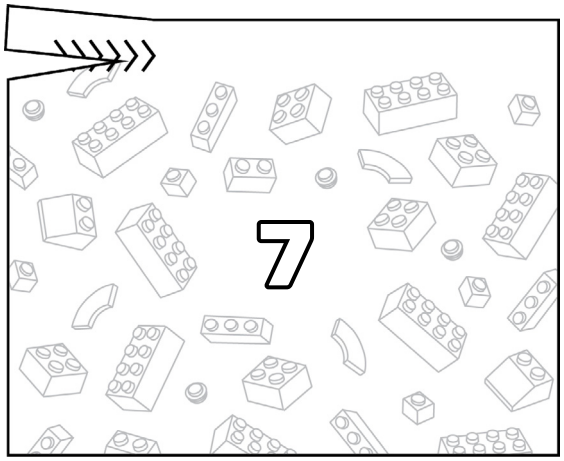

151

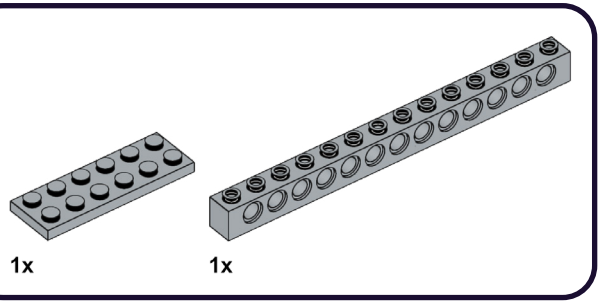

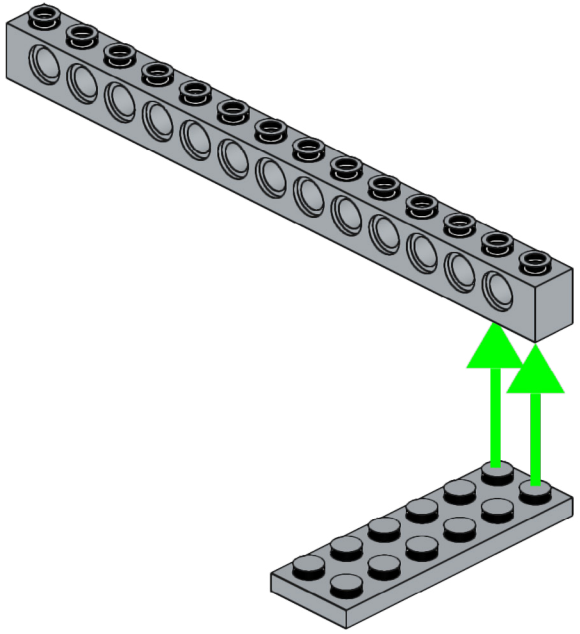

152

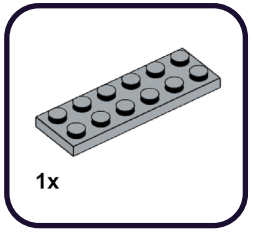

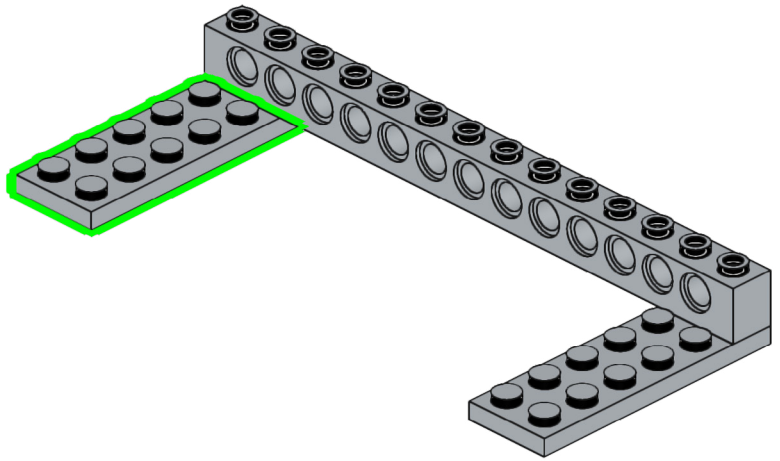

153

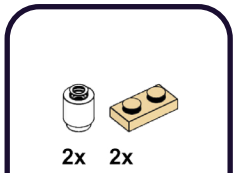

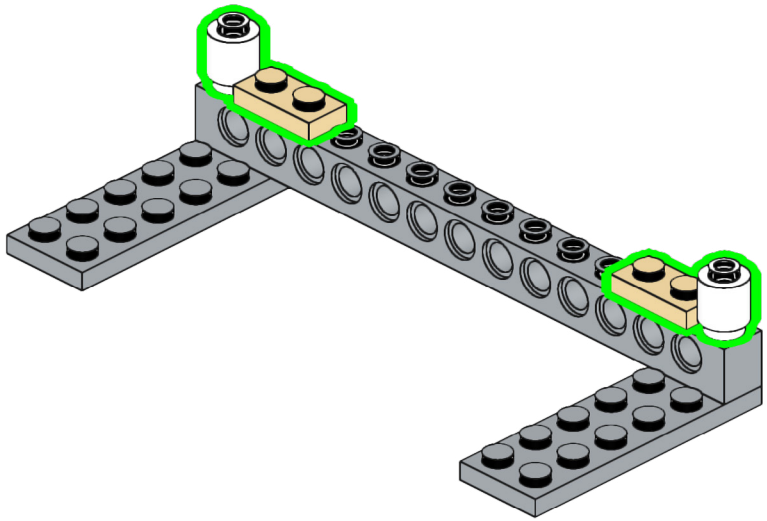

154

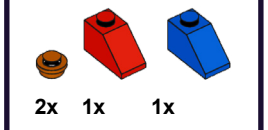

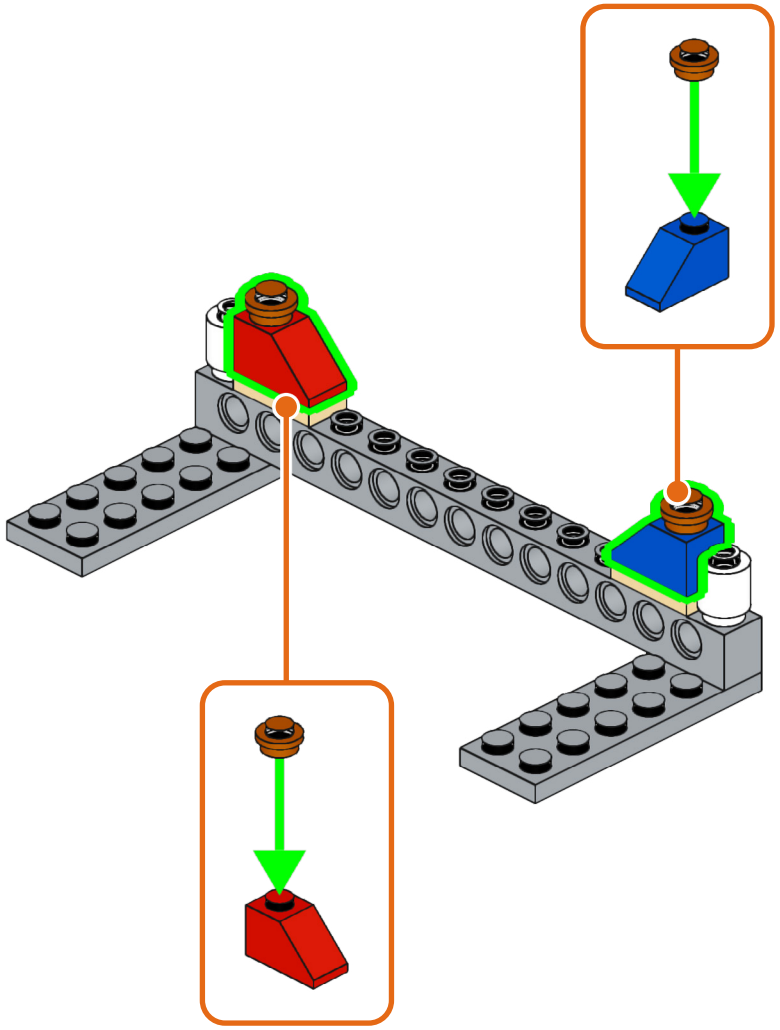

155

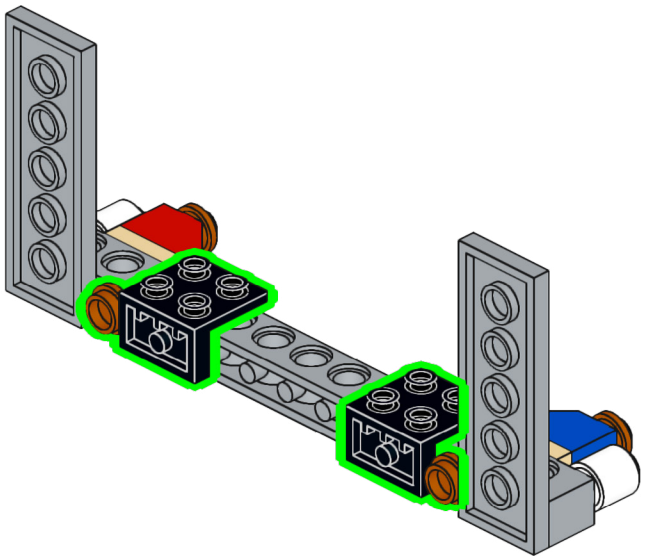

156

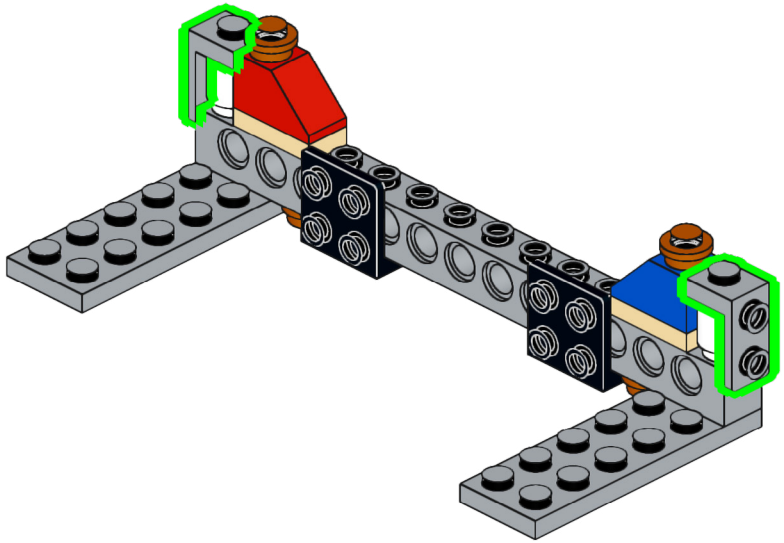

157

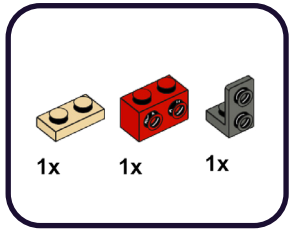

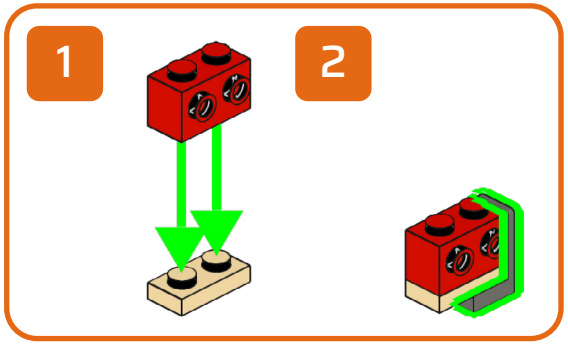

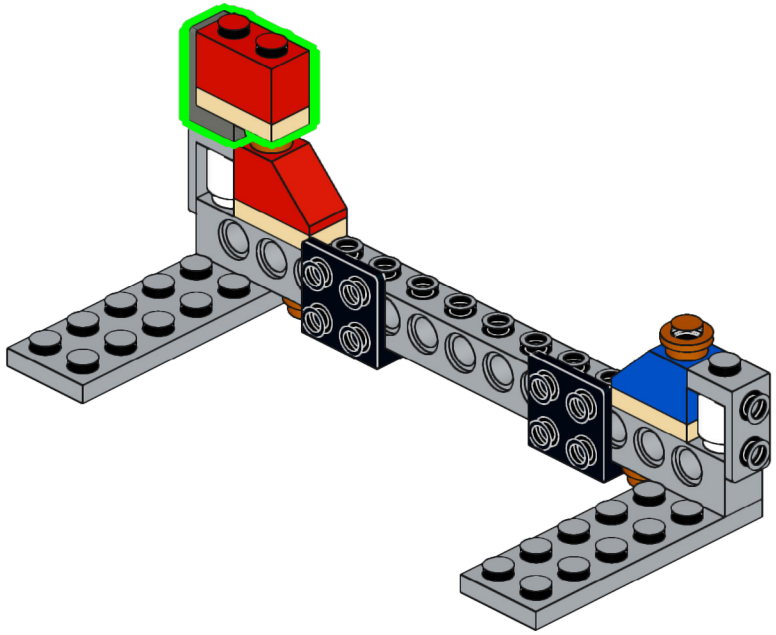

158

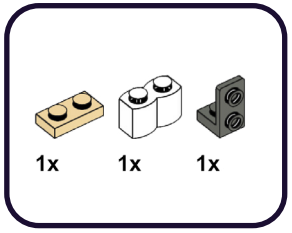

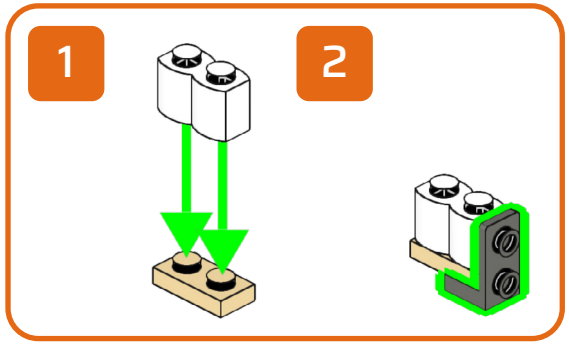

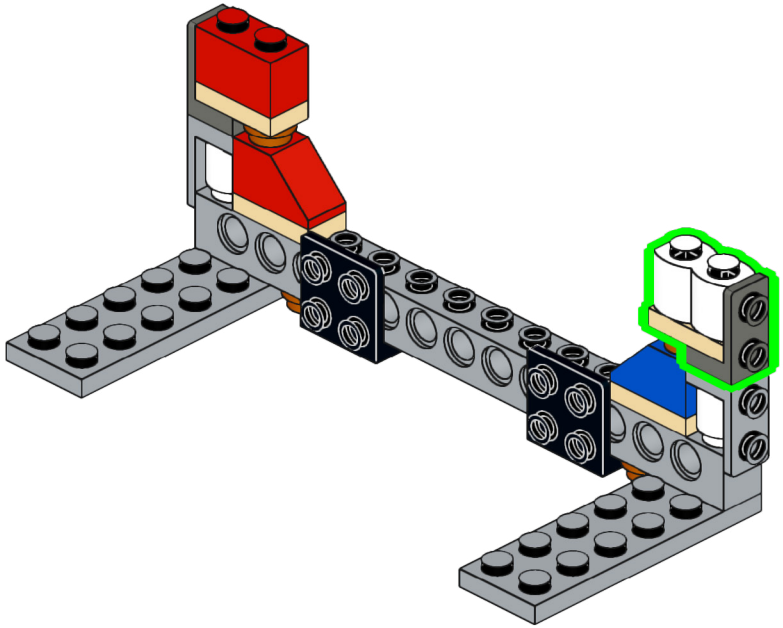

159

3x

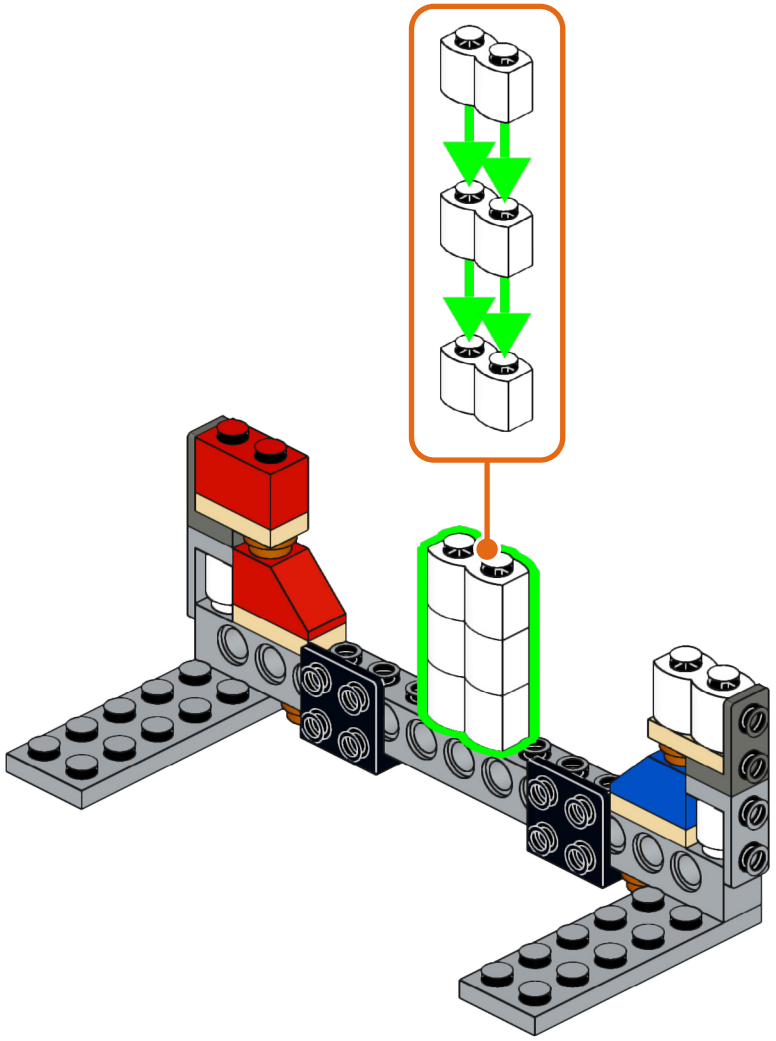

160

2x 1x

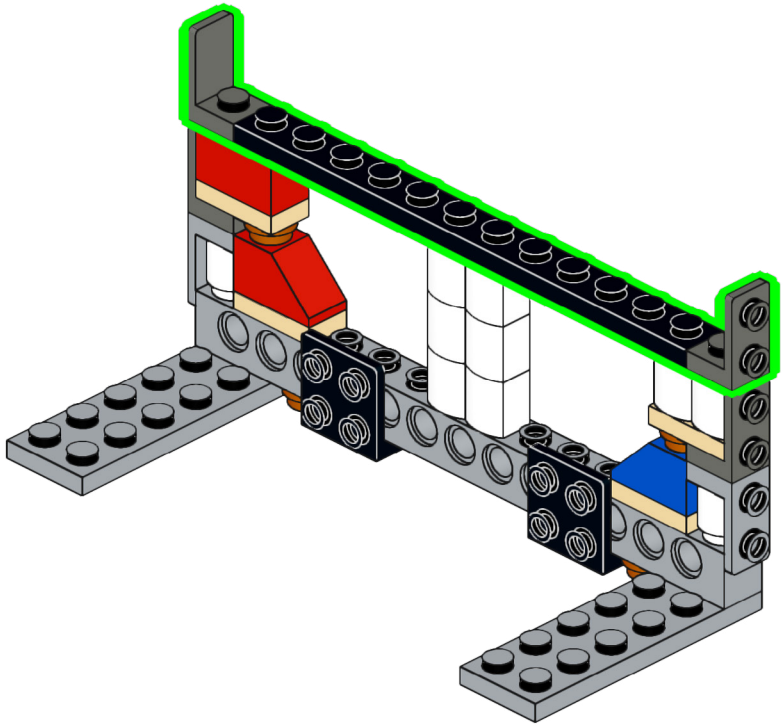

161

3x

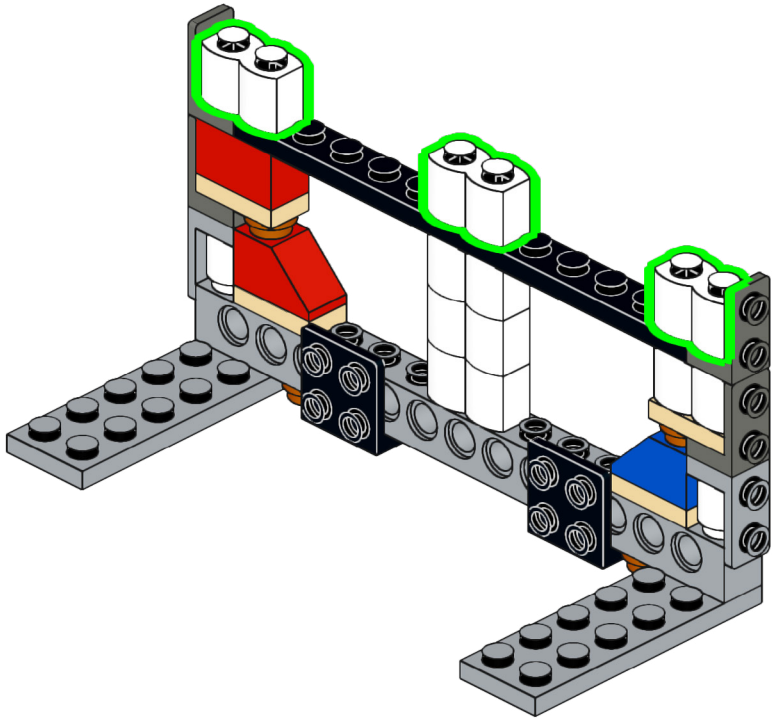

162

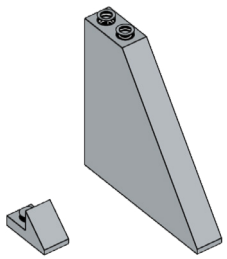

4x 4x

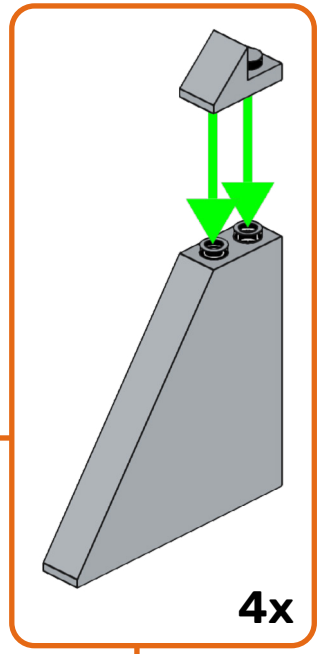

4x

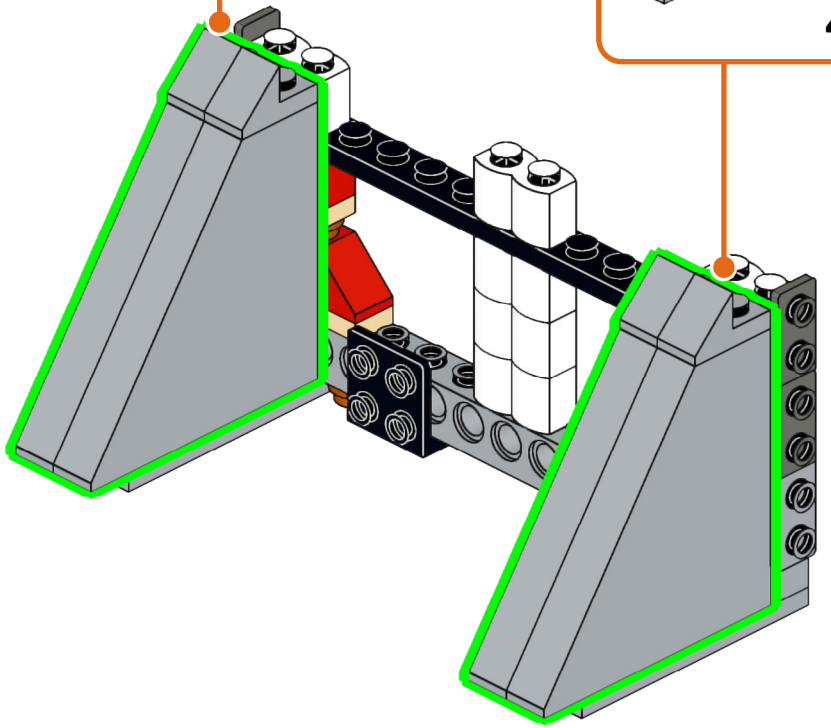

163

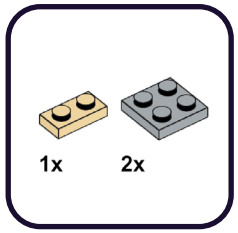

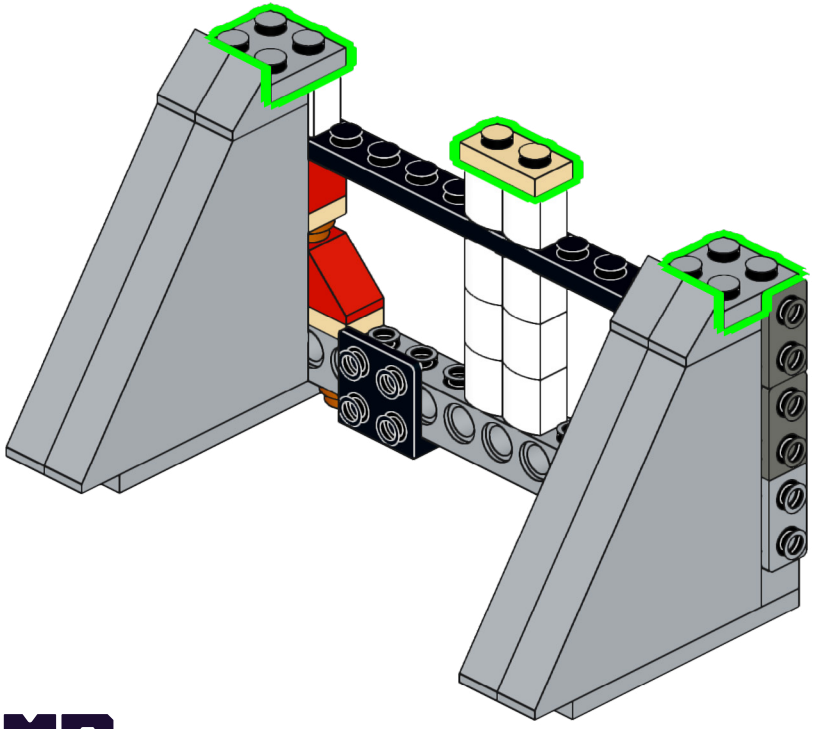

164

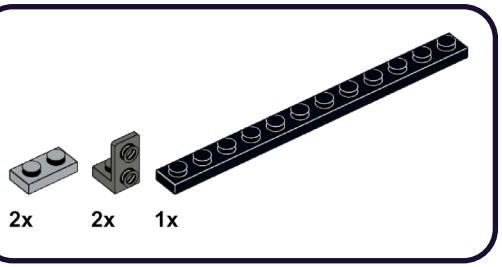

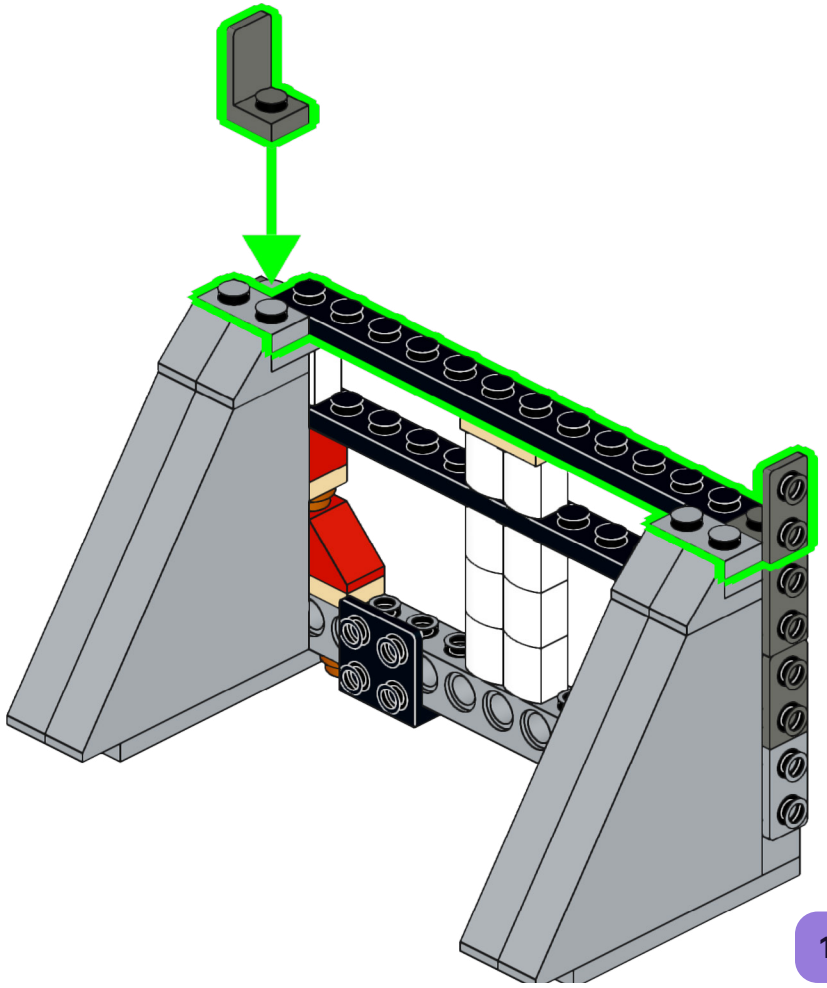

165

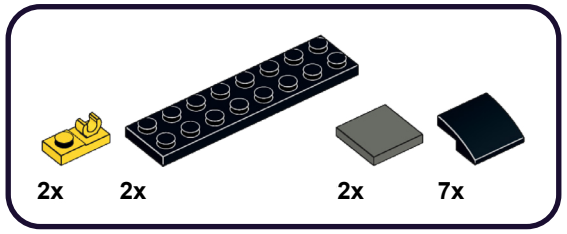

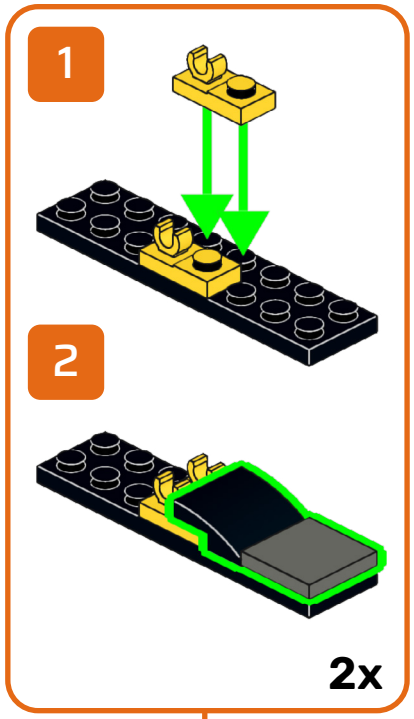

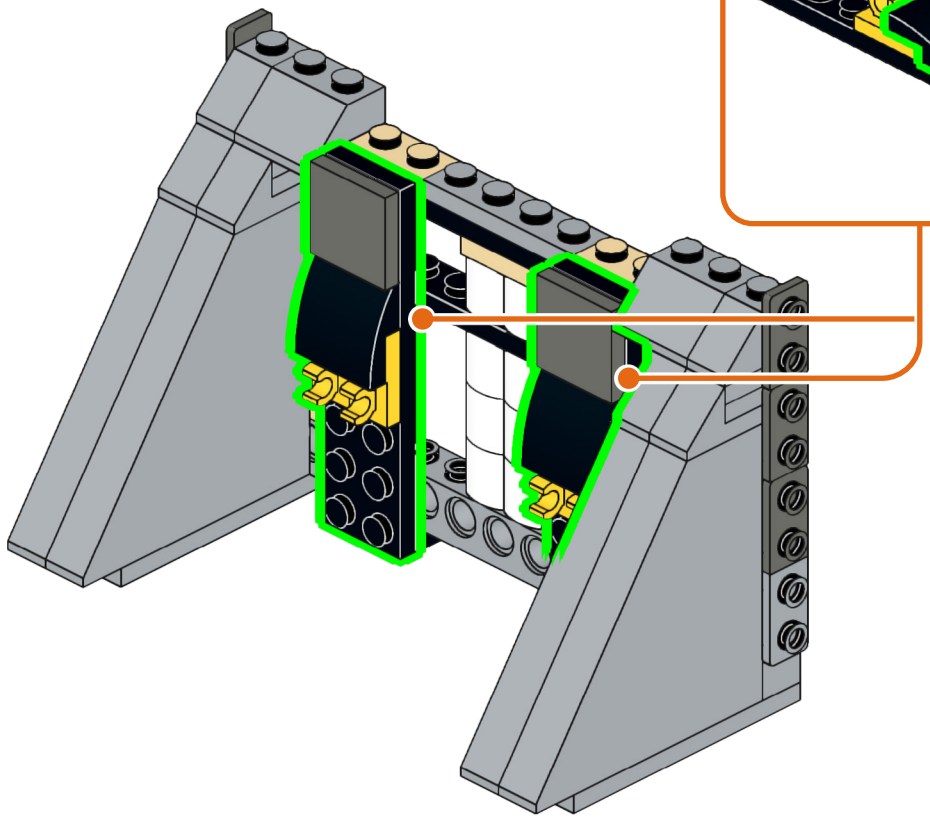

166

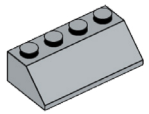

2x

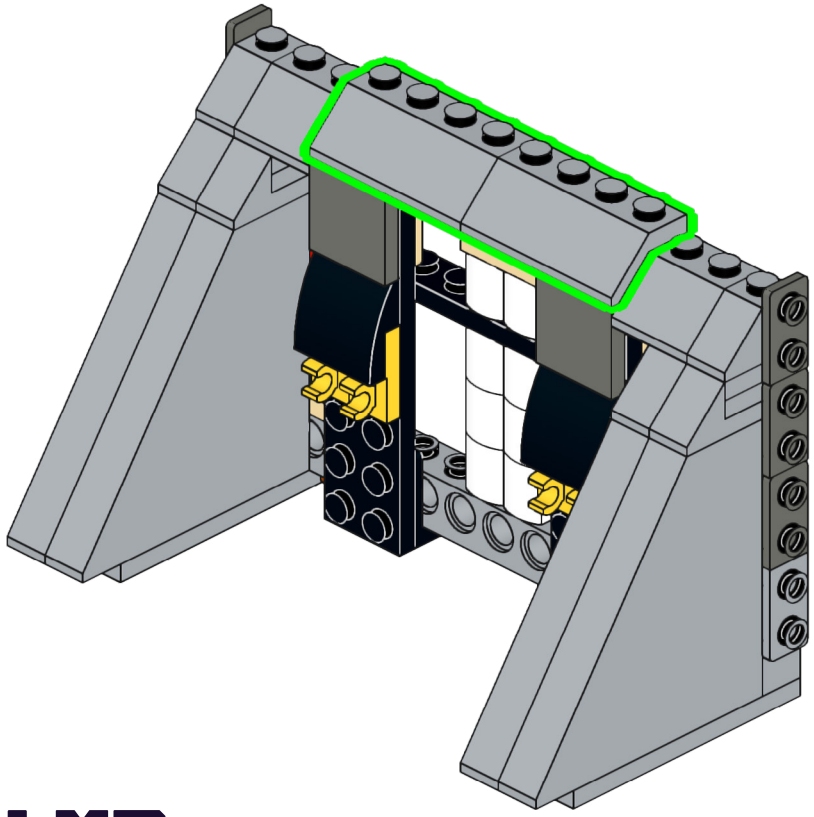

167

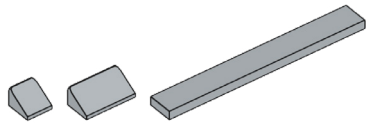

2x 2x 1x

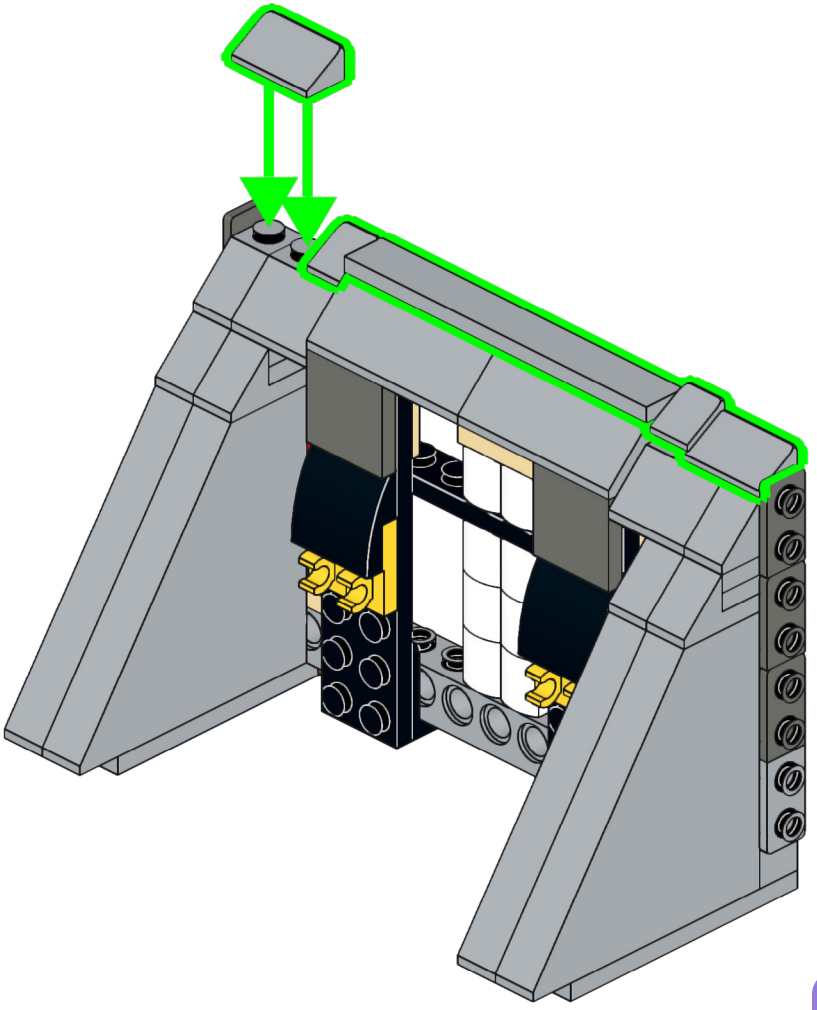

168

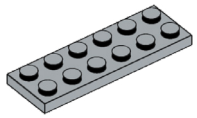

2x

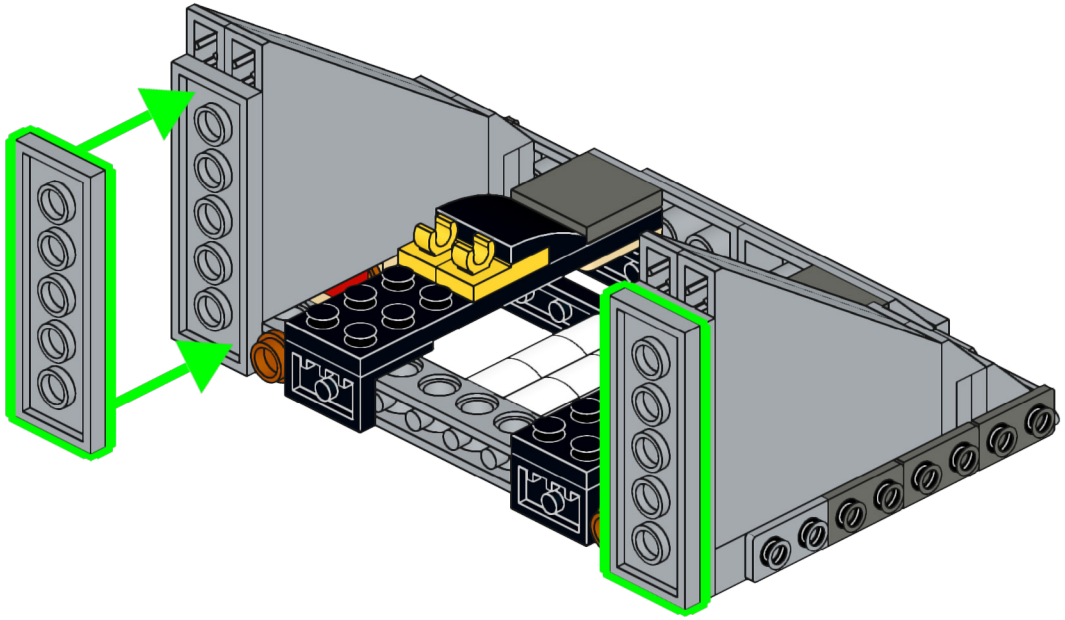

169

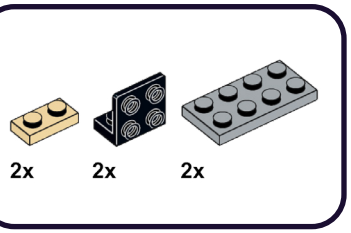

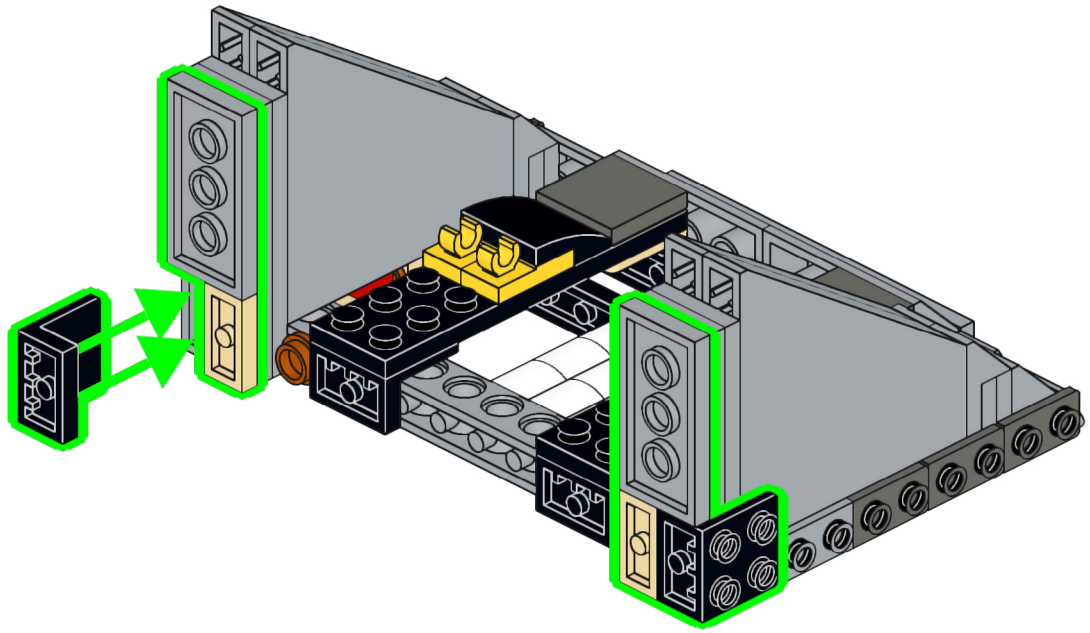

170

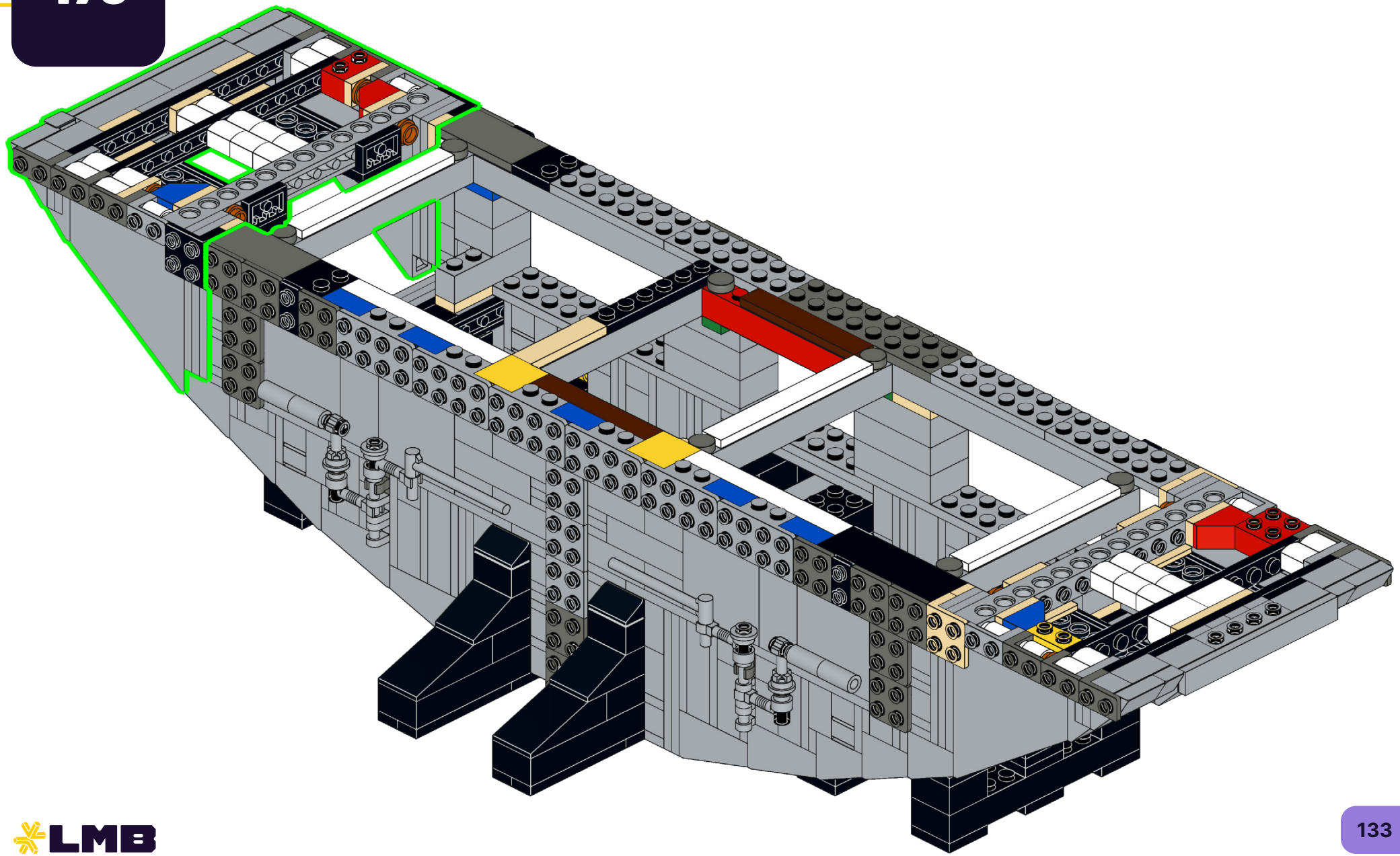

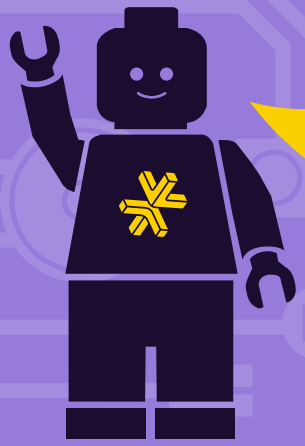

HOLD UP!

You might notice some bags aren't in order, as well as left over pieces, but that's ok! We're changing the way you build LEGO!

ATTENDEZ!

Vous remarquerez peut-être que certains sacs, ainsi que certaines pièces, ne sont pas dans le bon ordre. Mais pas de panique! Nous changeons simplement la façon avec laquelle vous construisez vos LEGO!

ASPETTA!

Potresti notare che alcuni sacchetti non sono in ordine, così come i pezzi avanzati, ma va bene così! Stiamo cambiando il modo in cui costruisci i LEGO!

HALT!

Sie werden möglicherweise bemerken, dass einige tüten durcheinander sind und teile übrig bleiben, aber das ist in Ordnung! Wir ändern die art und weise, wie Sie LEGO bauen!

¡ESPERA!

Es posible que notes que algunas bolsas están fuera de servicio, así como piezas sobrantes, ¡pero está bien! ¡Estamos cambiando la forma en que construyes LEGO!

暂停!

你可能会注意到一些袋子顺序错乱，以及一些剩余的部件，但没关系！我们正在改变你搭建乐高的方式！

Open LEGO® Bag 8

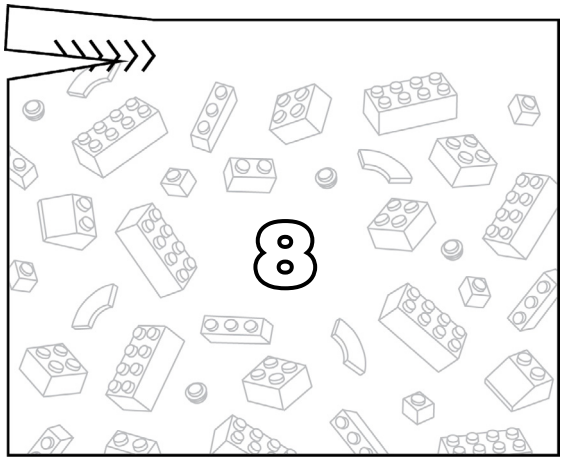

171

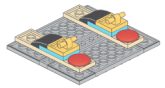

2x

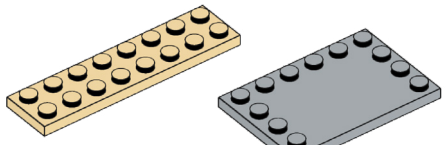

1x

1x

172

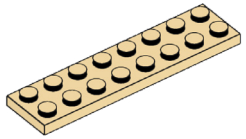

1x

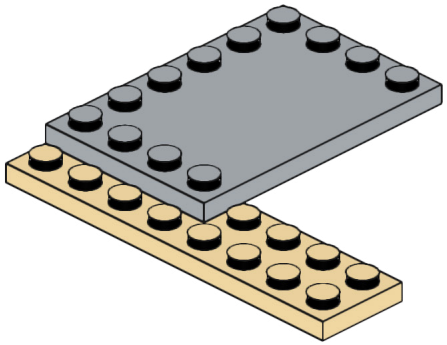

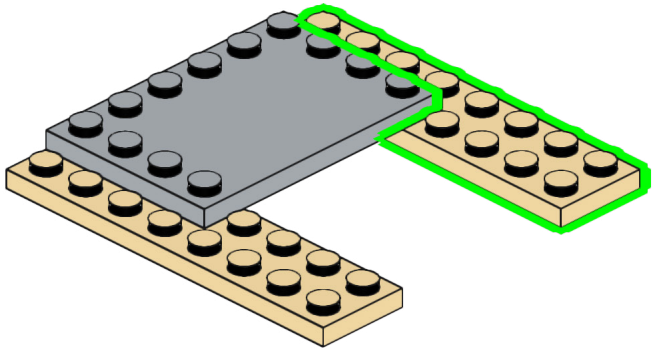

173

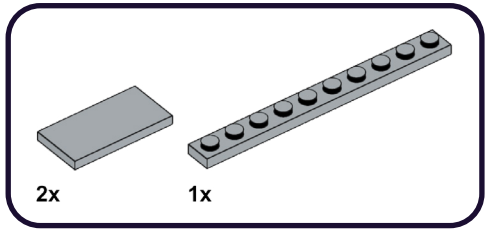

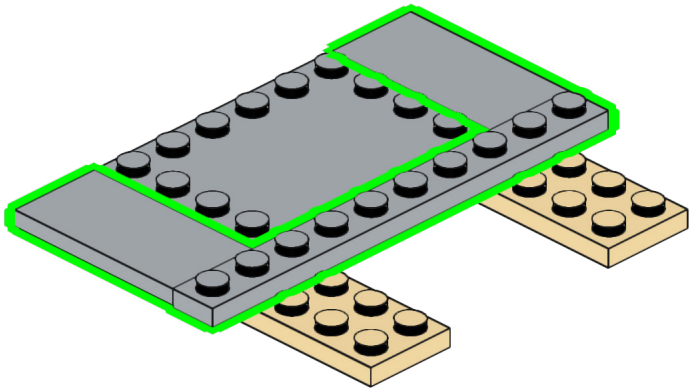

174

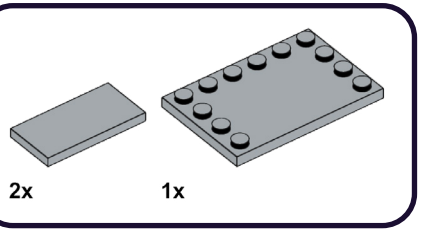

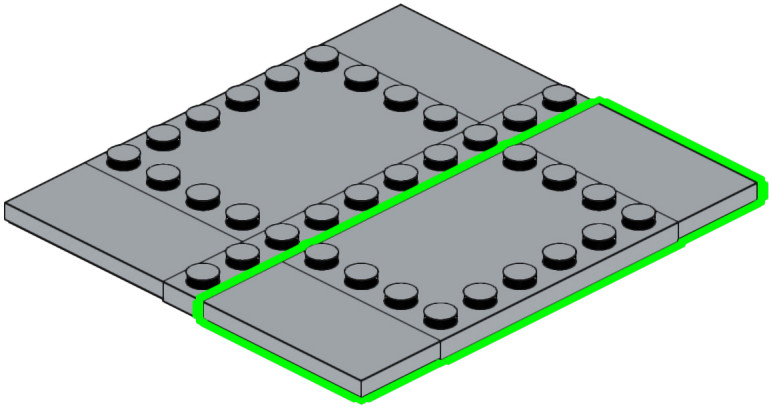

175

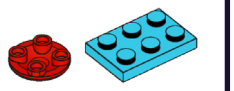

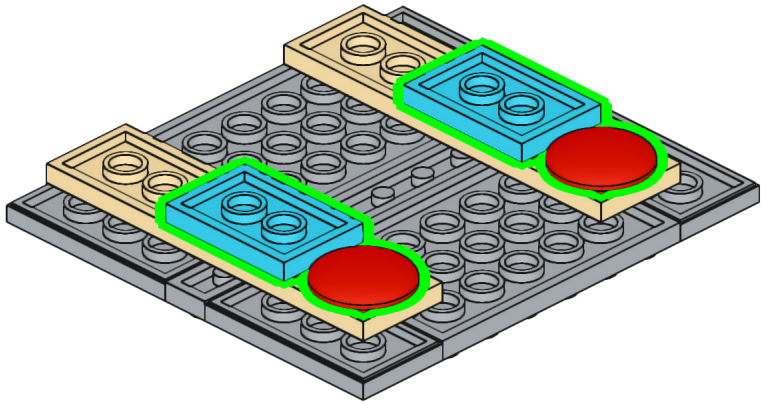

176

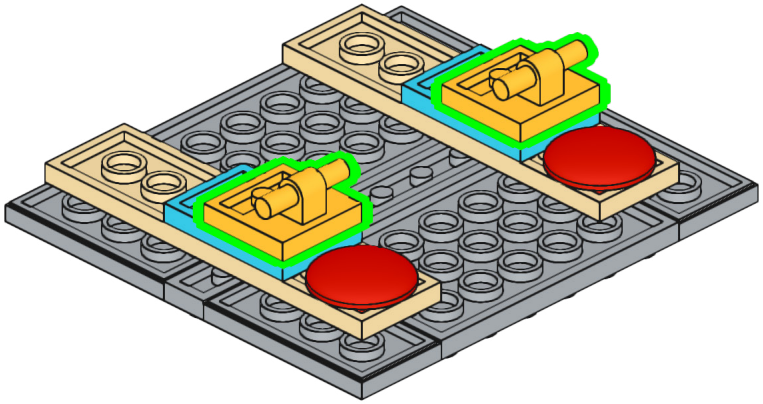

177

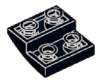

2x

2x

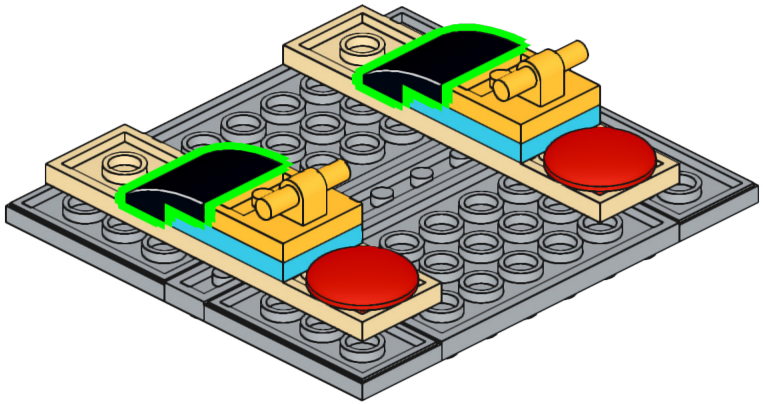

178

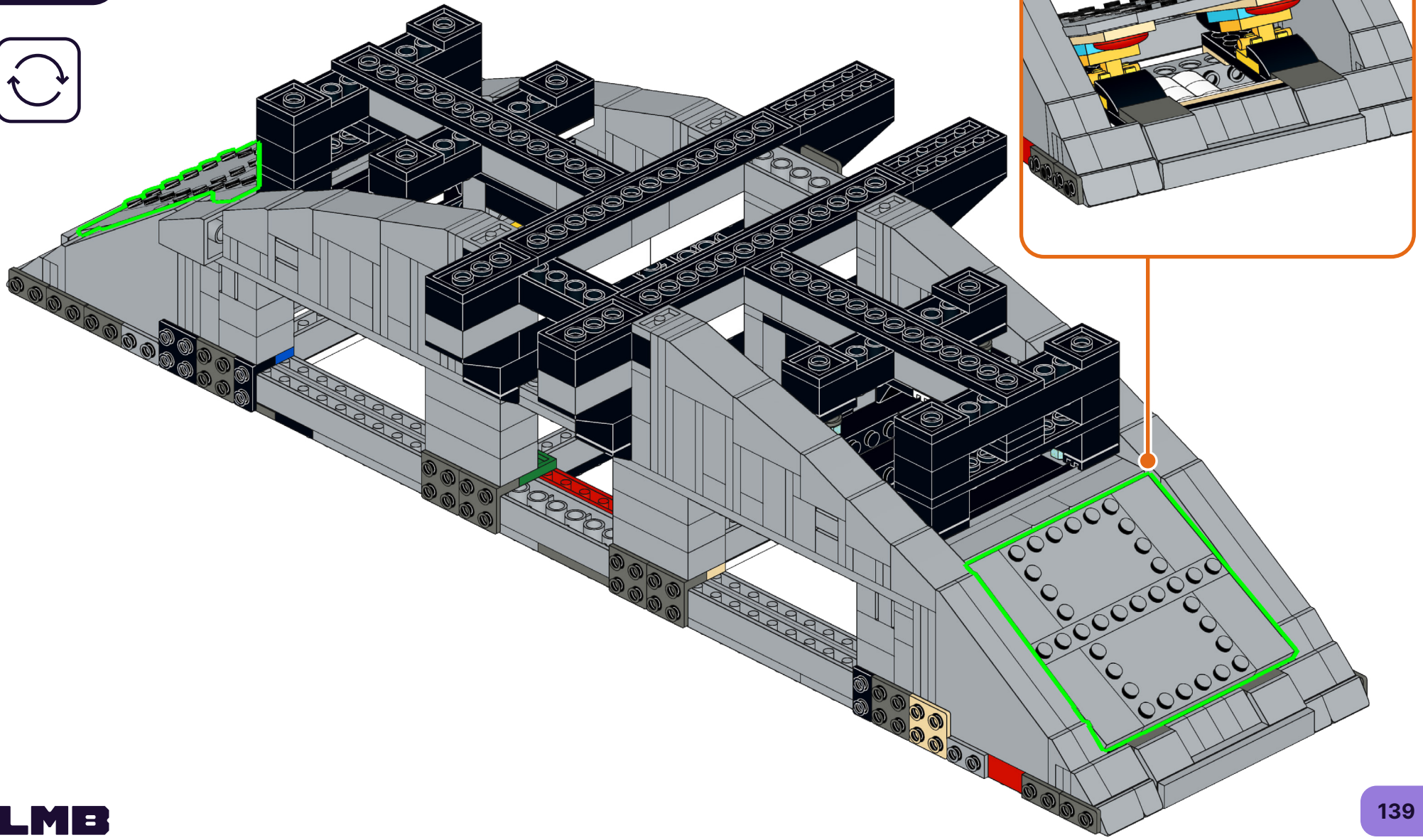

179

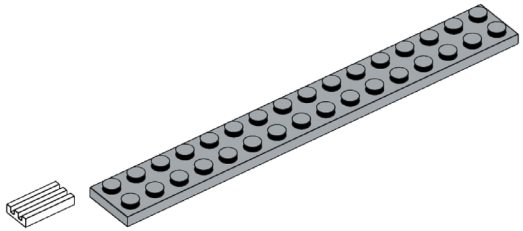

2x 2x

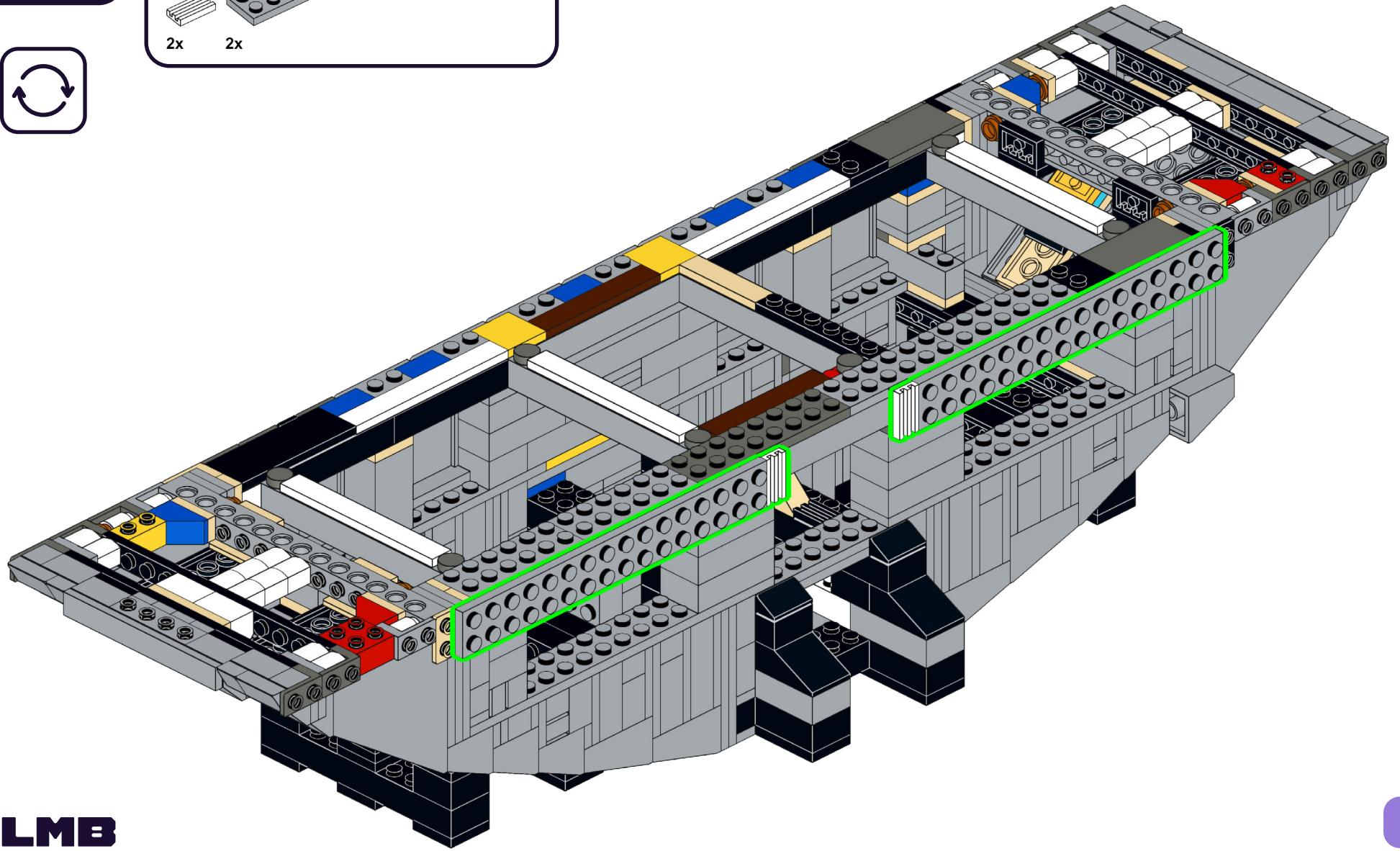

180

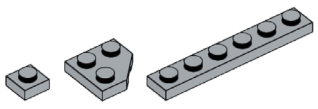

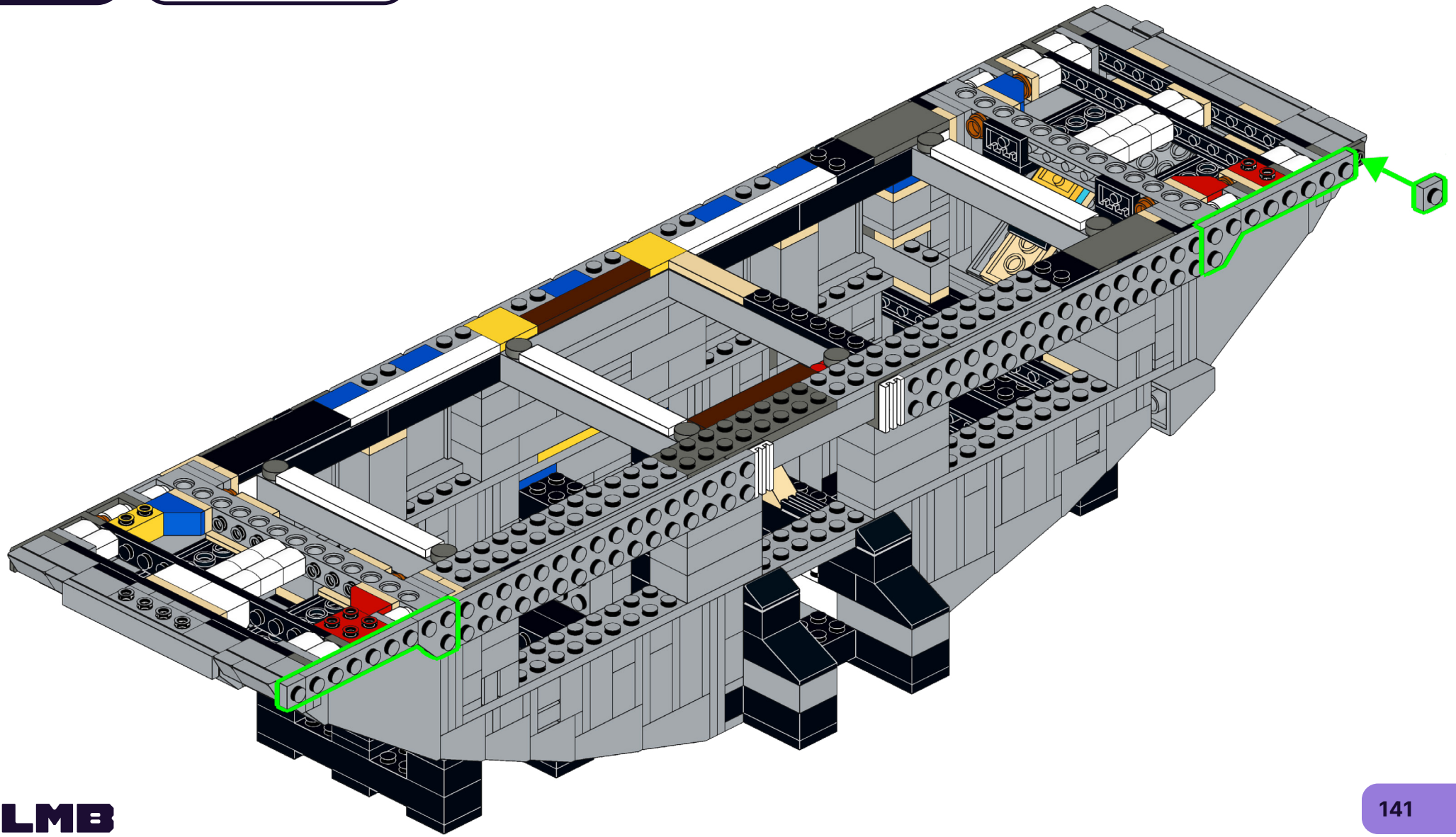

181

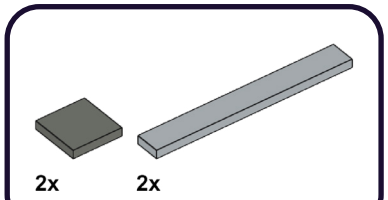

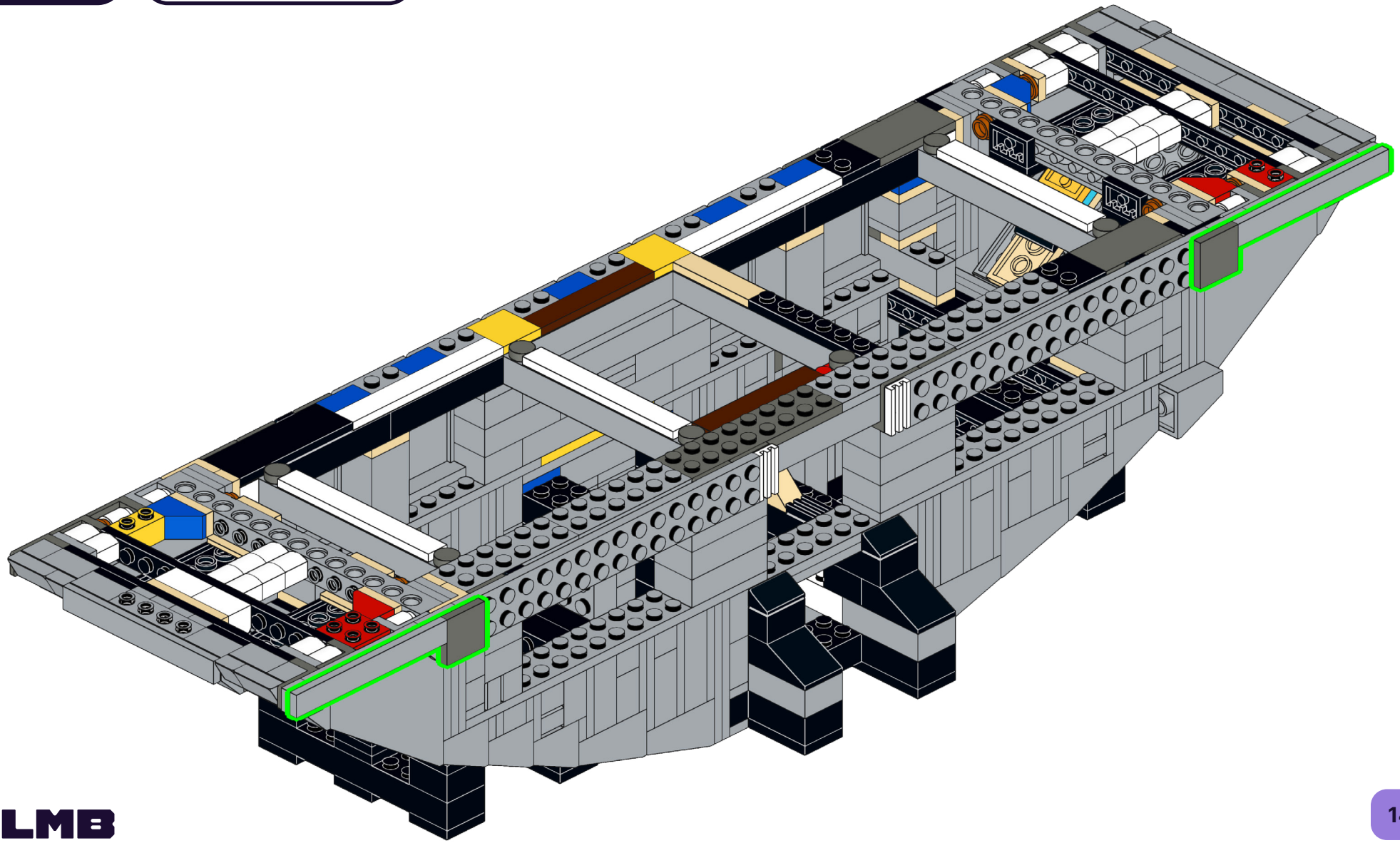

182

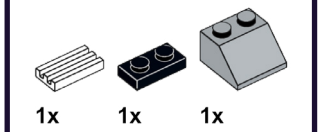

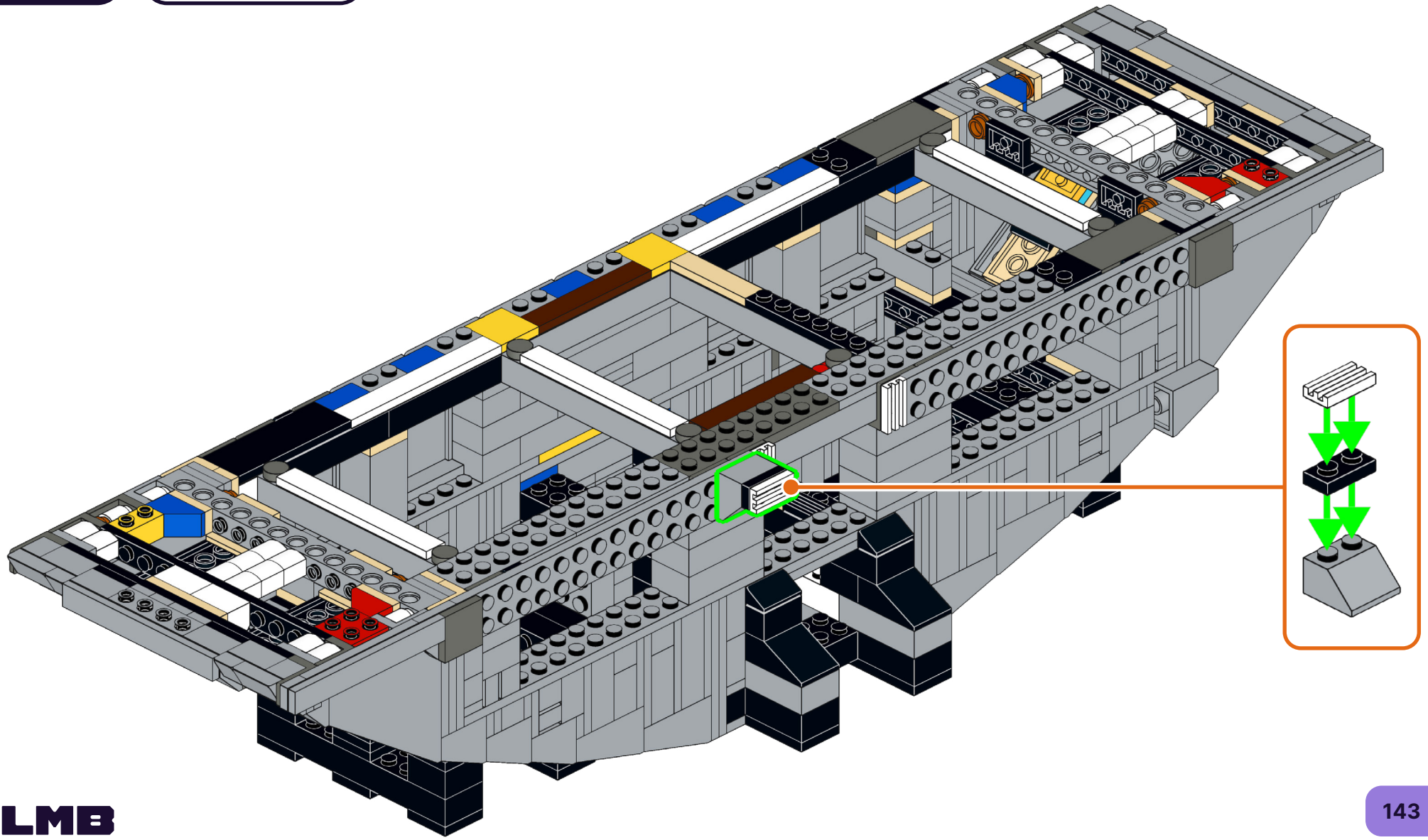

183

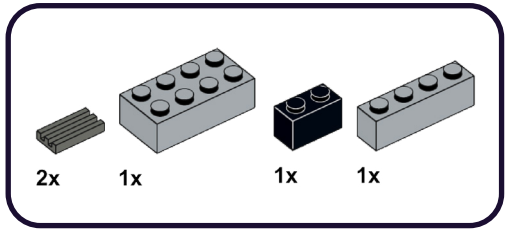

1

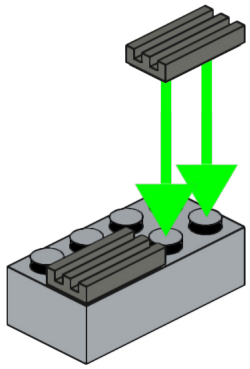

2

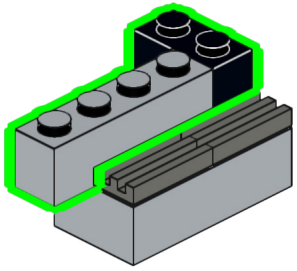

184

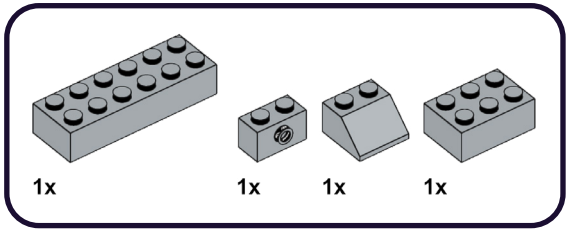

1

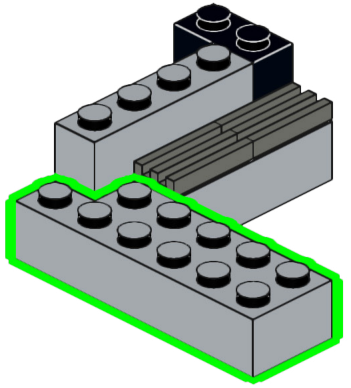

2

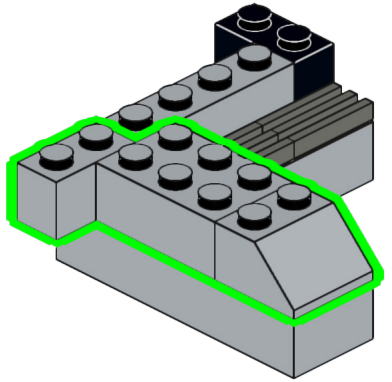

185

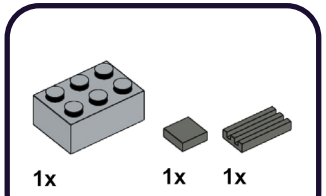

1

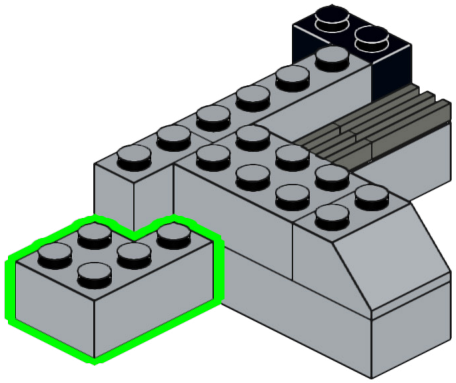

2

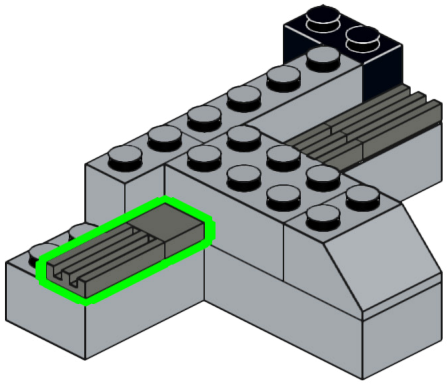

186

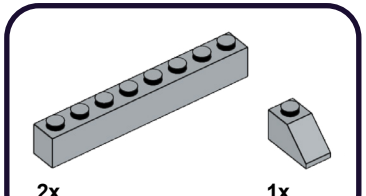

1

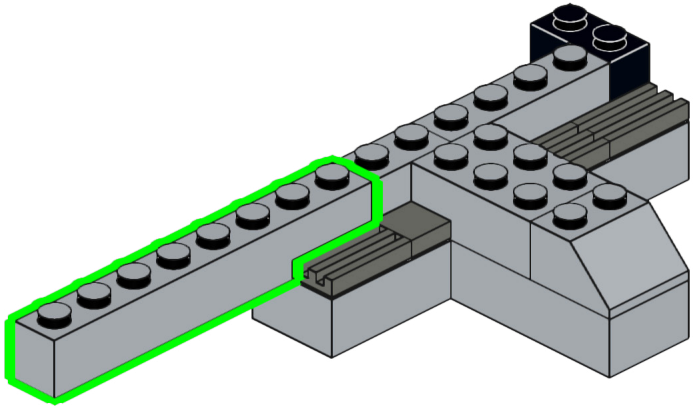

2

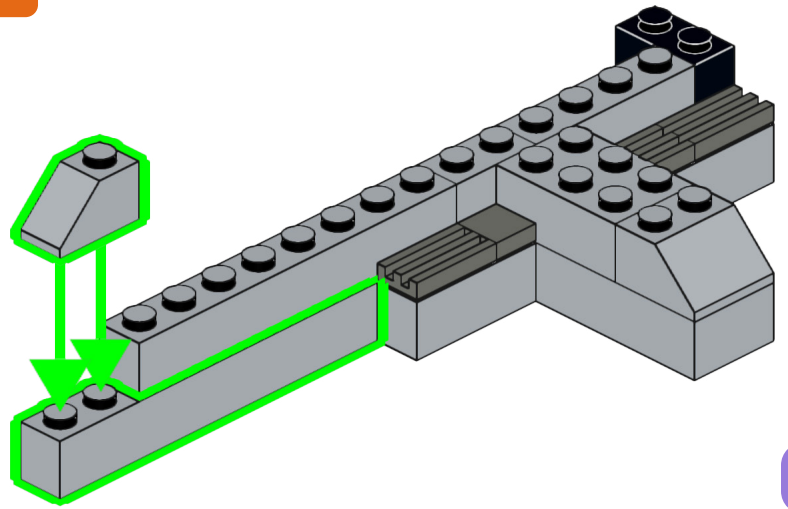

187

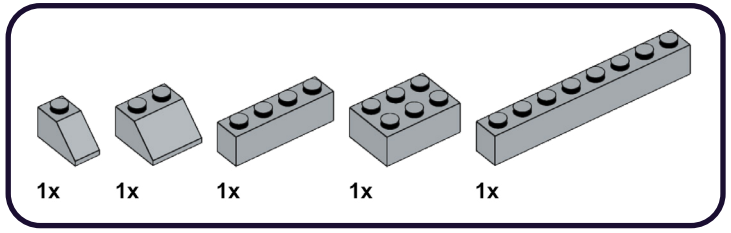

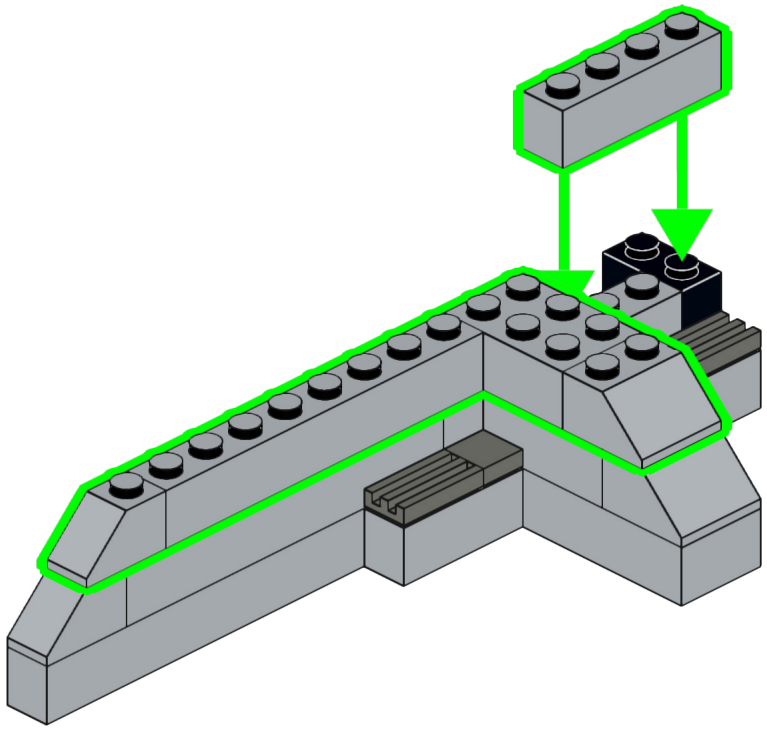

188

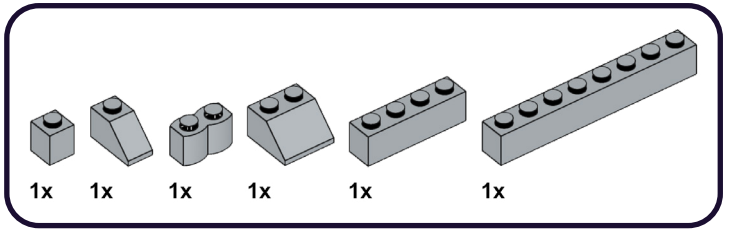

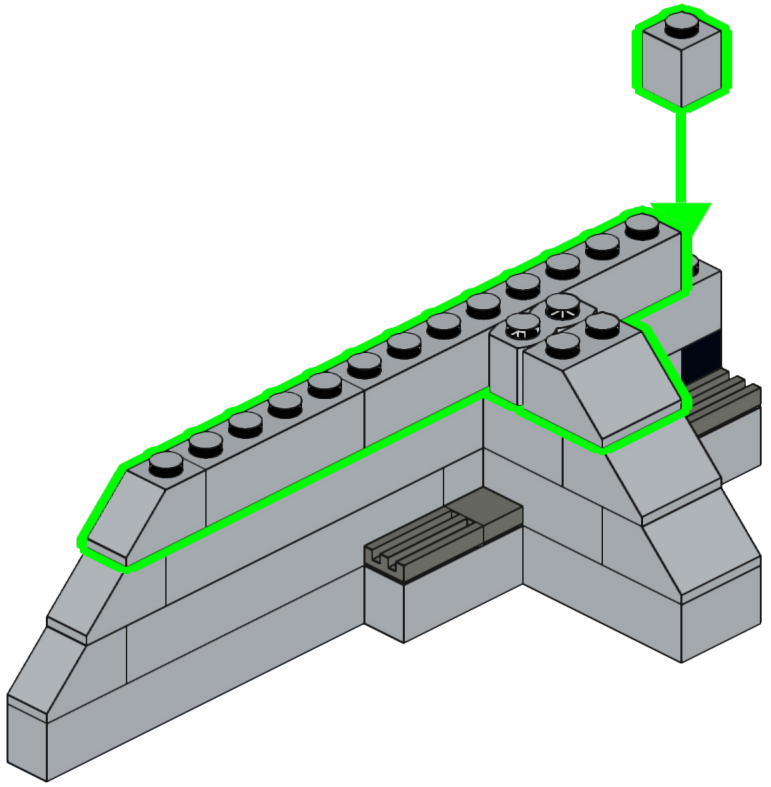

189

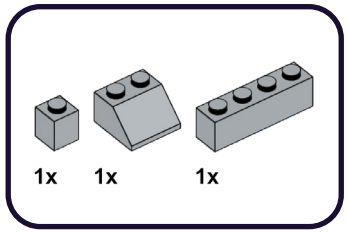

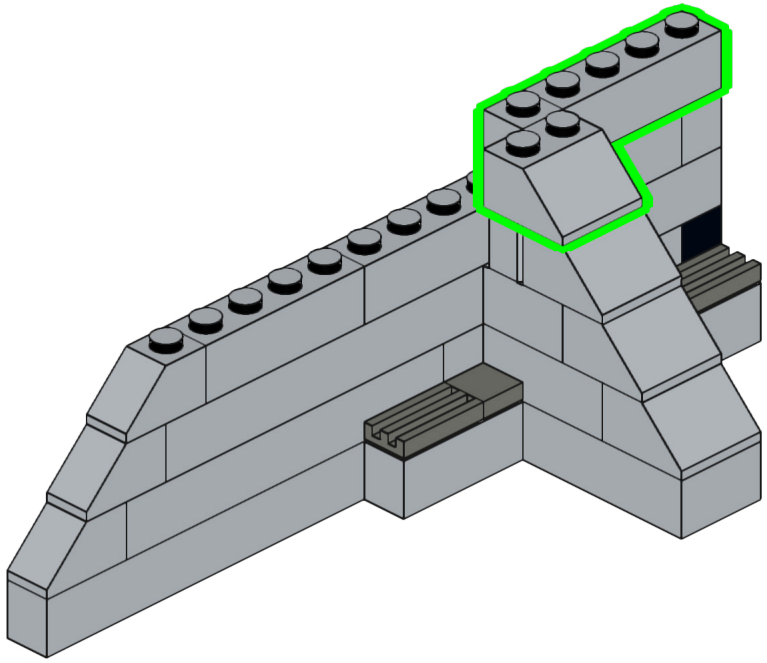

190

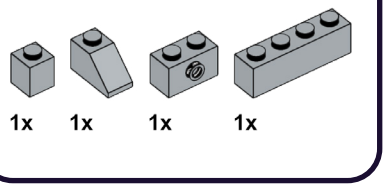

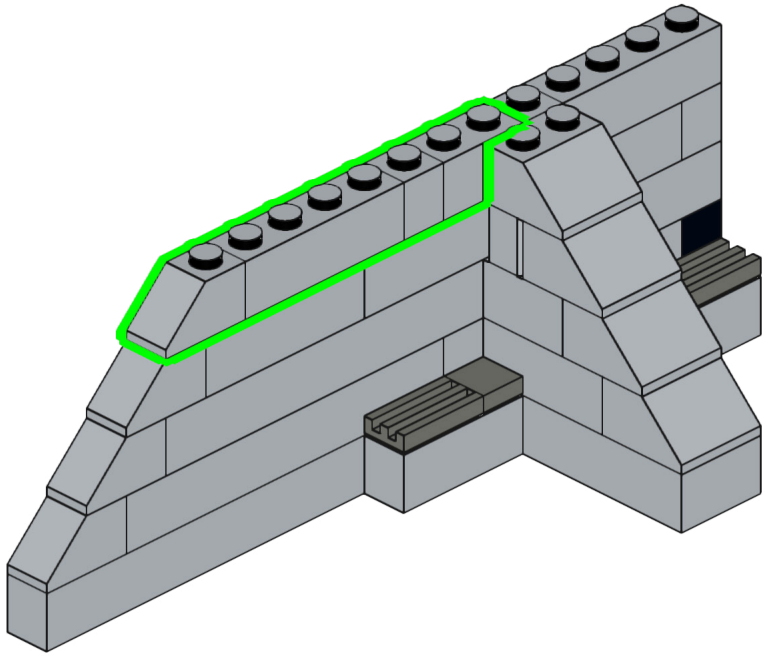

191

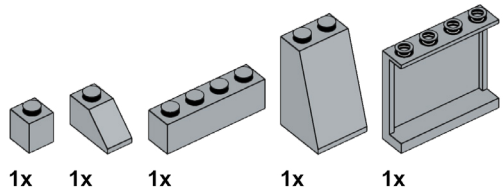

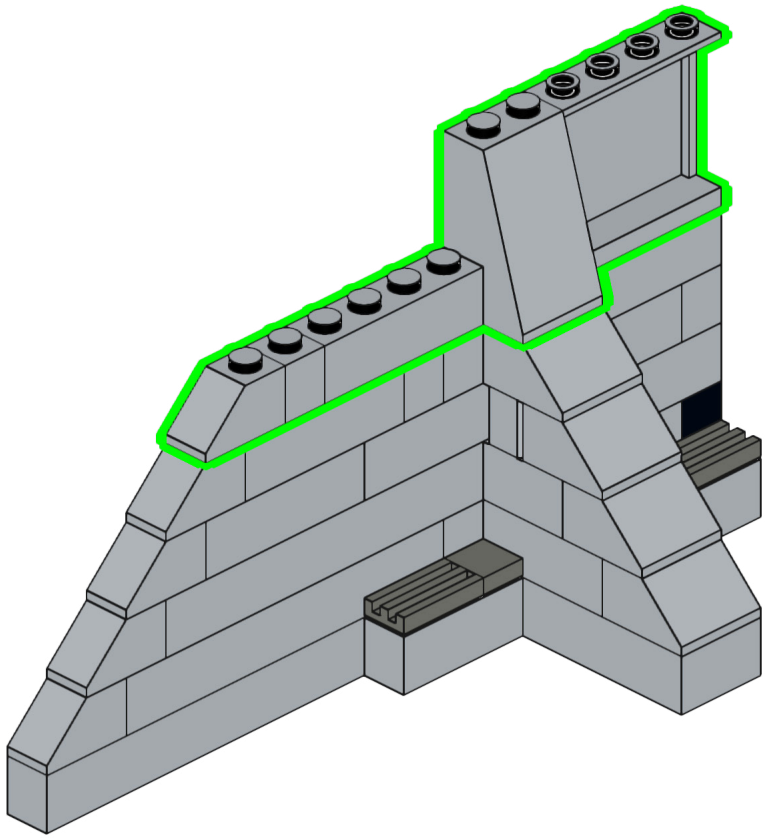

192

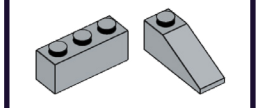

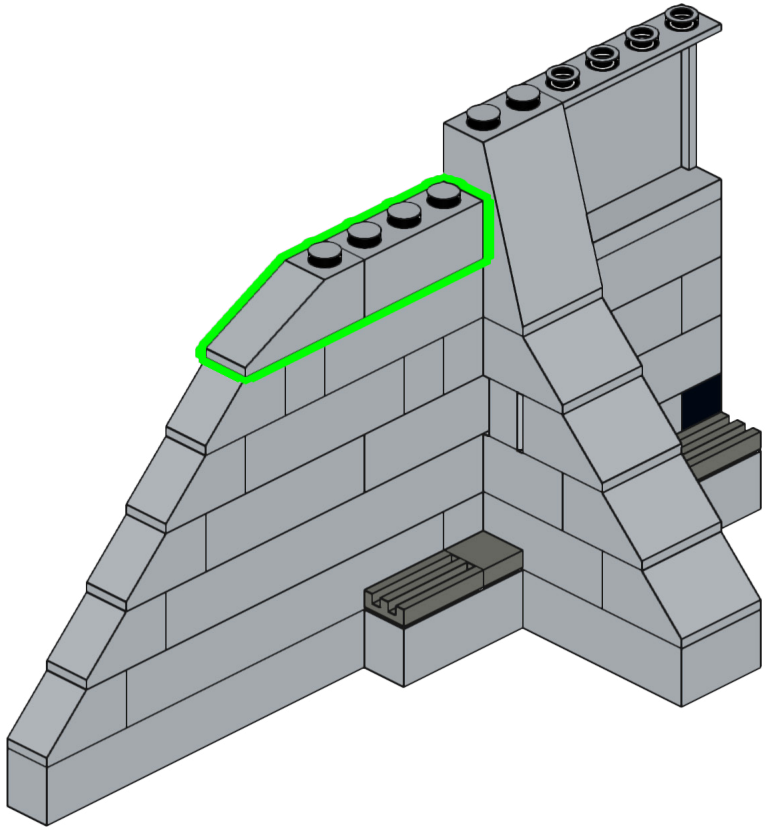

193

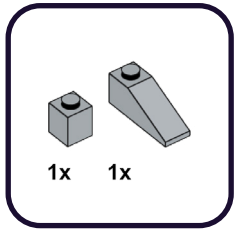

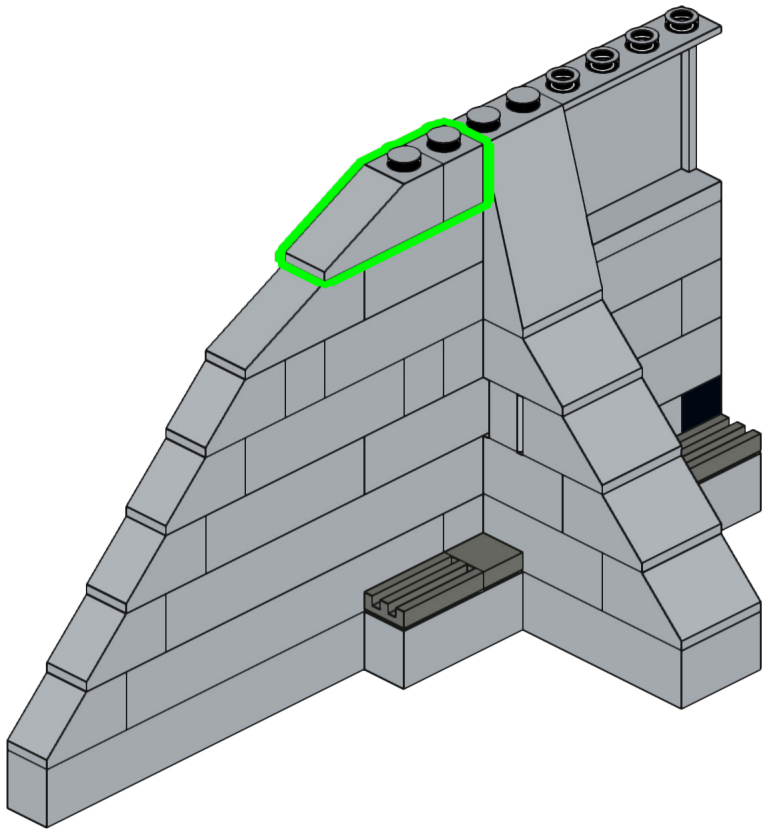

194

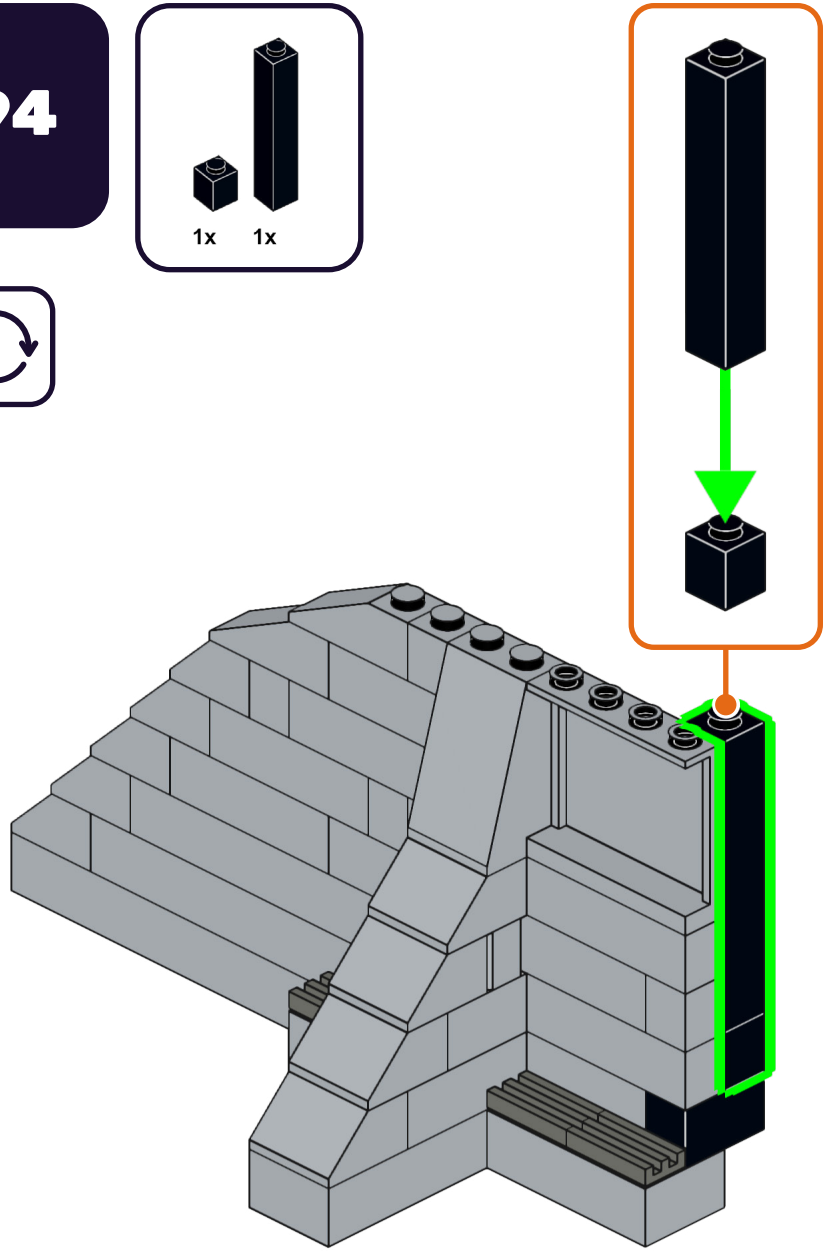

195

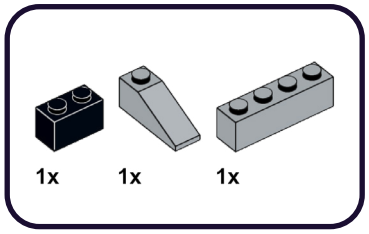

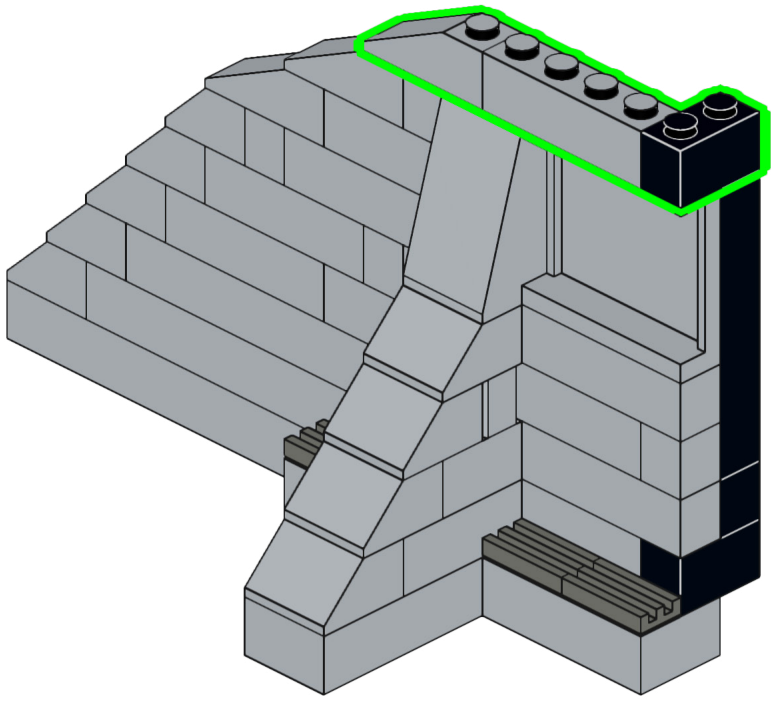

196

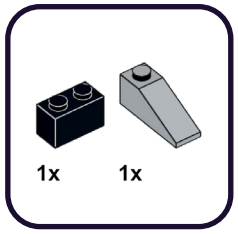

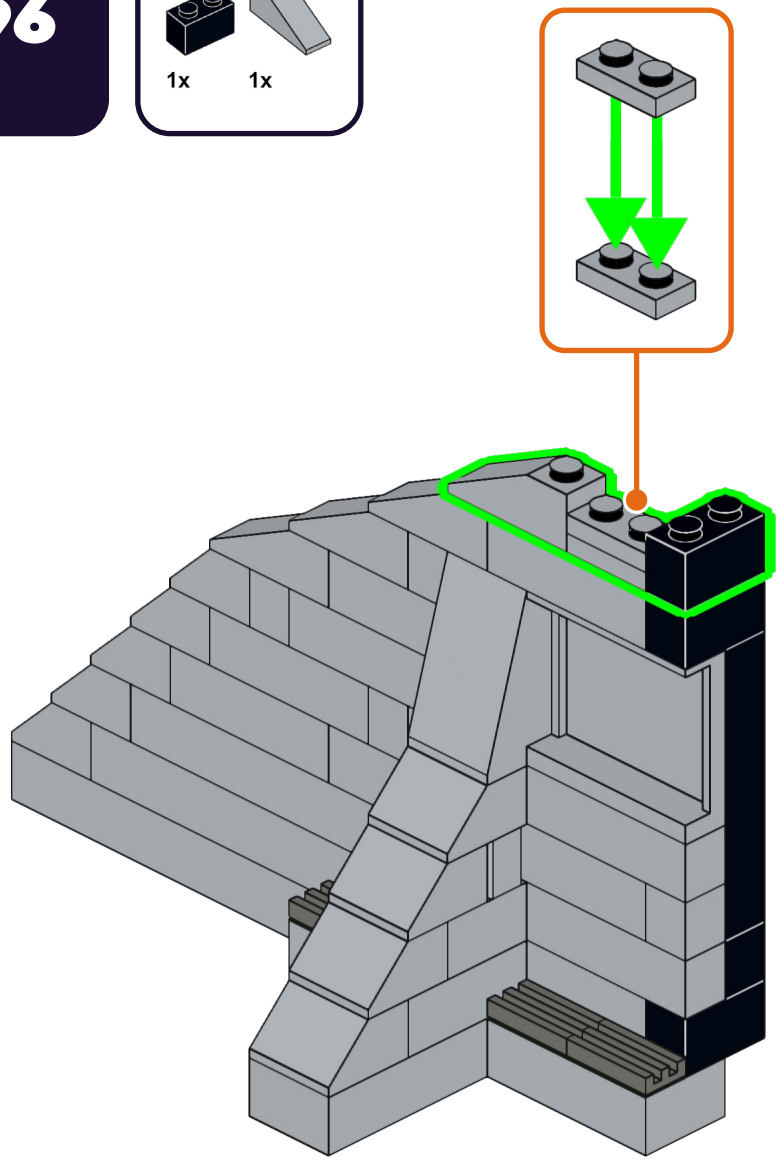

197

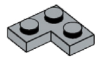

1x

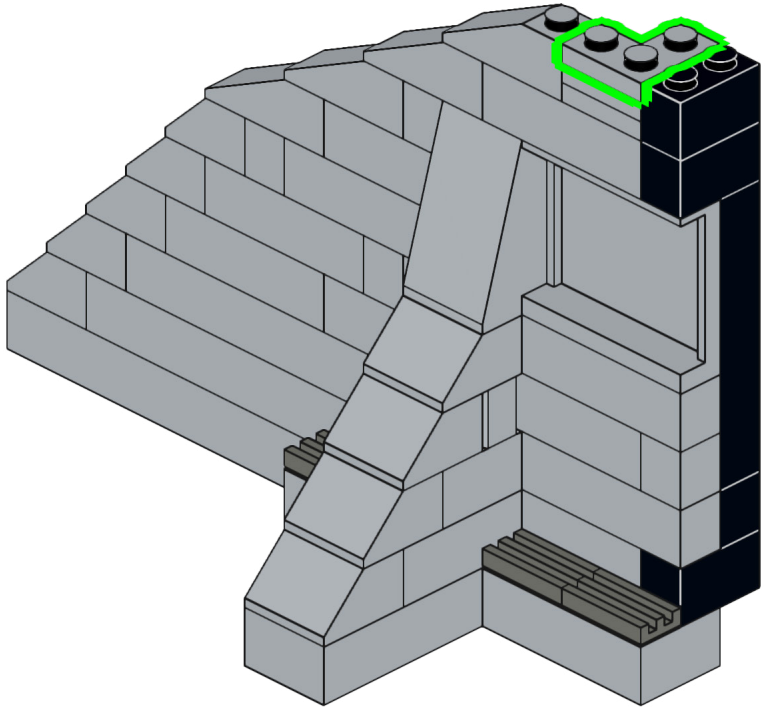

198

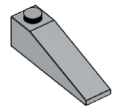

1x

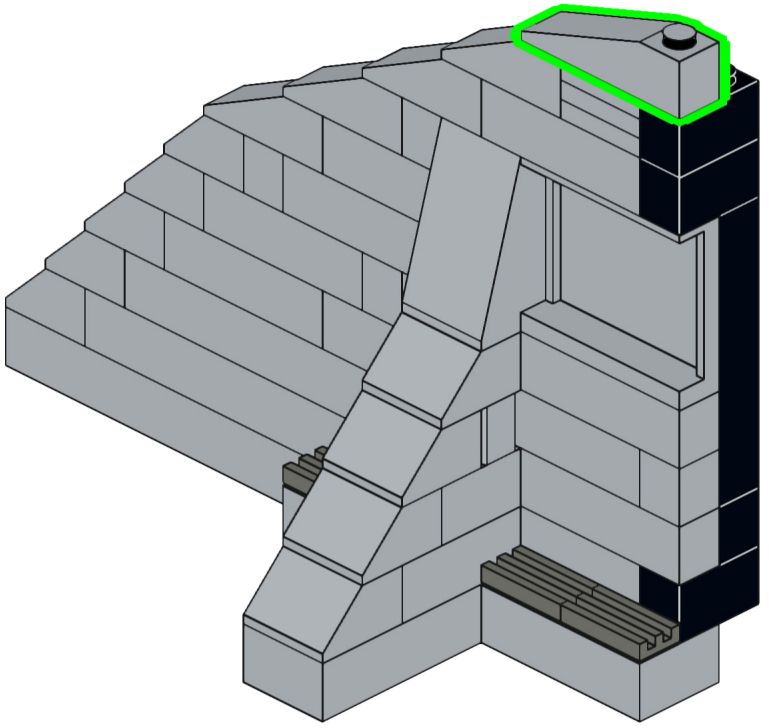

199

1x

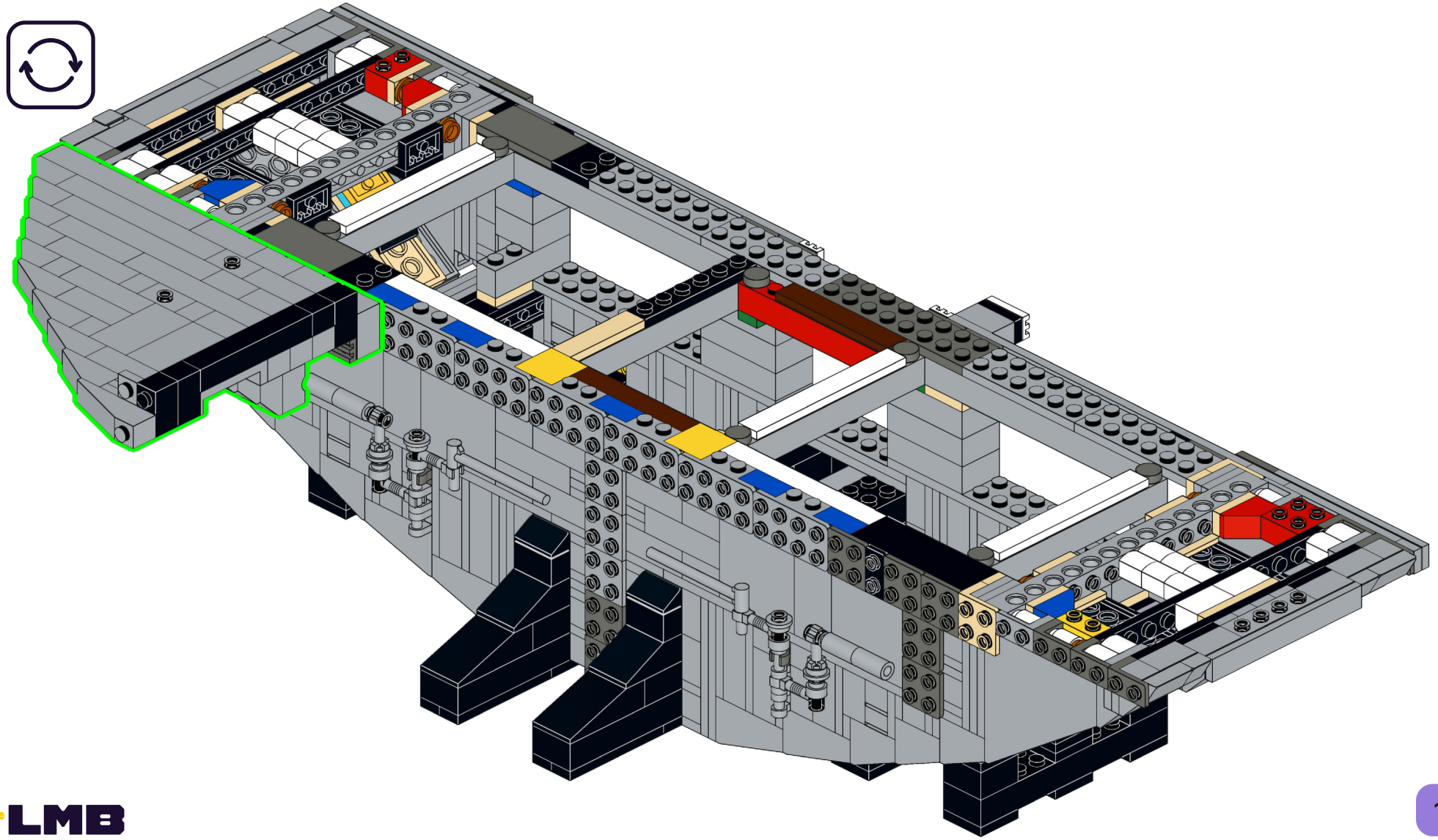

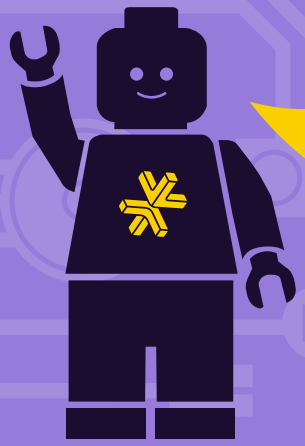

HOLD UP!

You might notice some bags aren't in order, as well as left over pieces, but that's ok! We're changing the way you build LEGO!

ATTENDEZ!

Vous remarquerez peut-être que certains sacs, ainsi que certaines pièces, ne sont pas dans le bon ordre. Mais pas de panique! Nous changeons simplement la façon avec laquelle vous construisez vos LEGO!

ASPETTA!

Potresti notare che alcuni sacchetti non sono in ordine, così come i pezzi avanzati, ma va bene così! Stiamo cambiando il modo in cui costruisci i LEGO!

HALT!

Sie werden möglicherweise bemerken, dass einige tüten durcheinander sind und teile übrig bleiben, aber das ist in Ordnung! Wir ändern die art und weise, wie Sie LEGO bauen!

¡ESPERA!

Es posible que notes que algunas bolsas están fuera de servicio, así como piezas sobrantes, ¡pero está bien! ¡Estamos cambiando la forma en que construyes LEGO!

暂停!

你可能会注意到一些袋子顺序错乱，以及一些剩余的部件，但没关系！我们正在改变你搭建乐高的方式！

Open LEGO® Bag 9

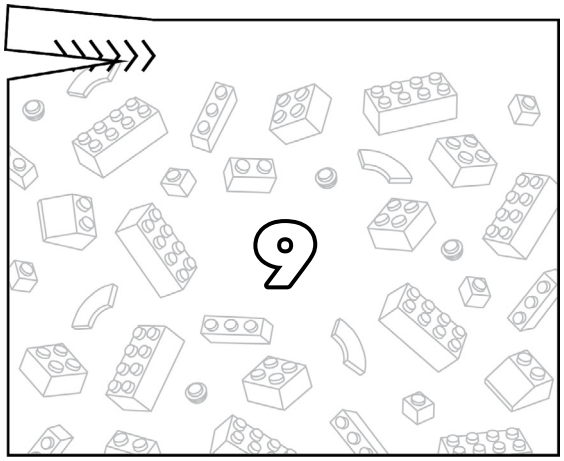

200

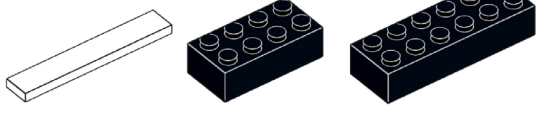

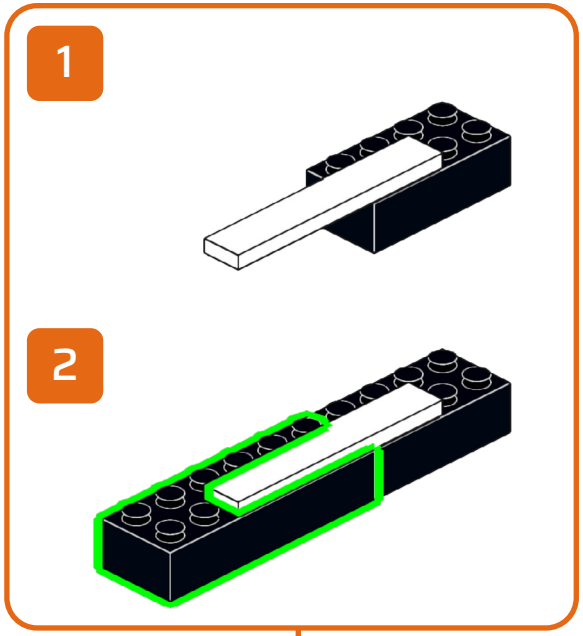

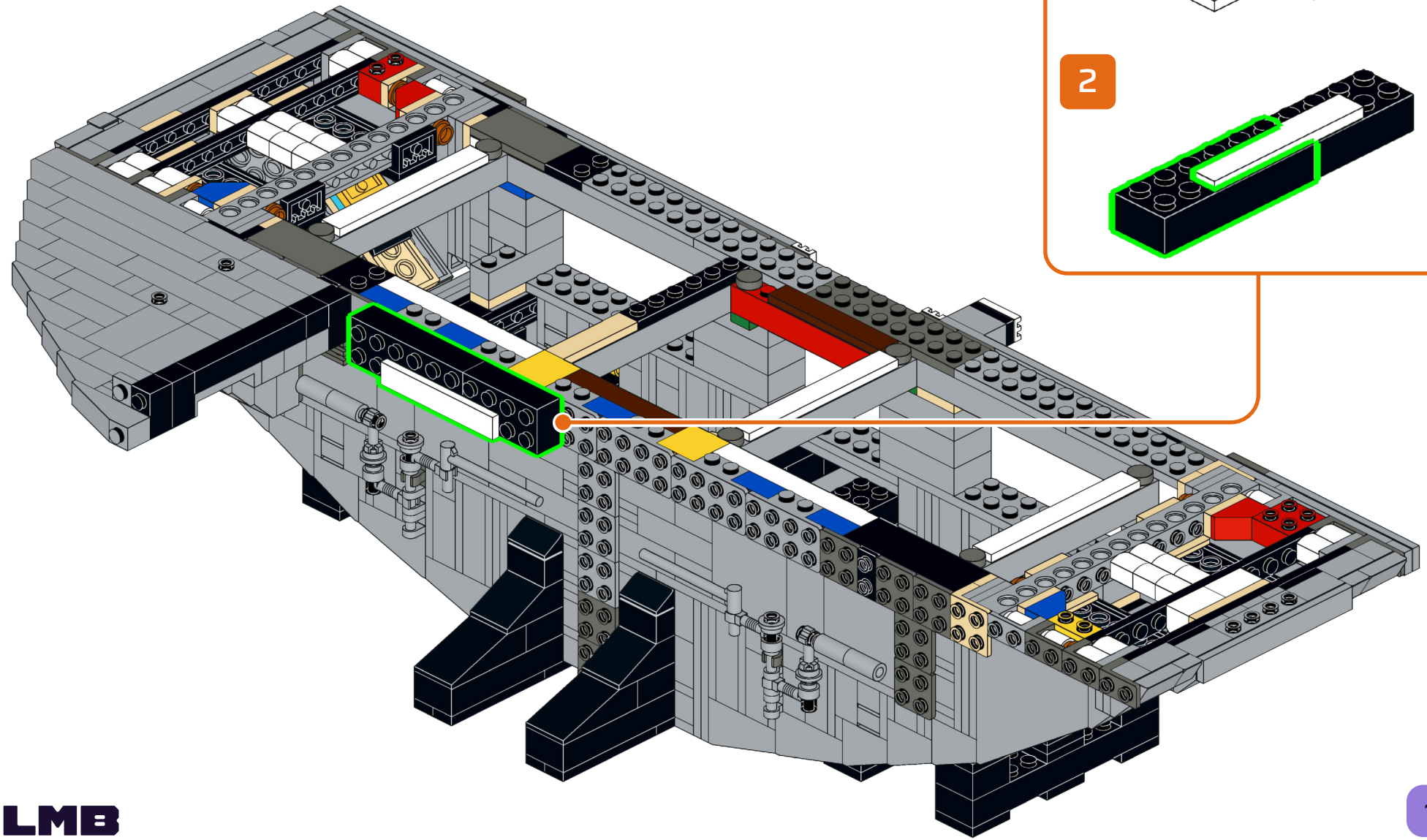

201

1x

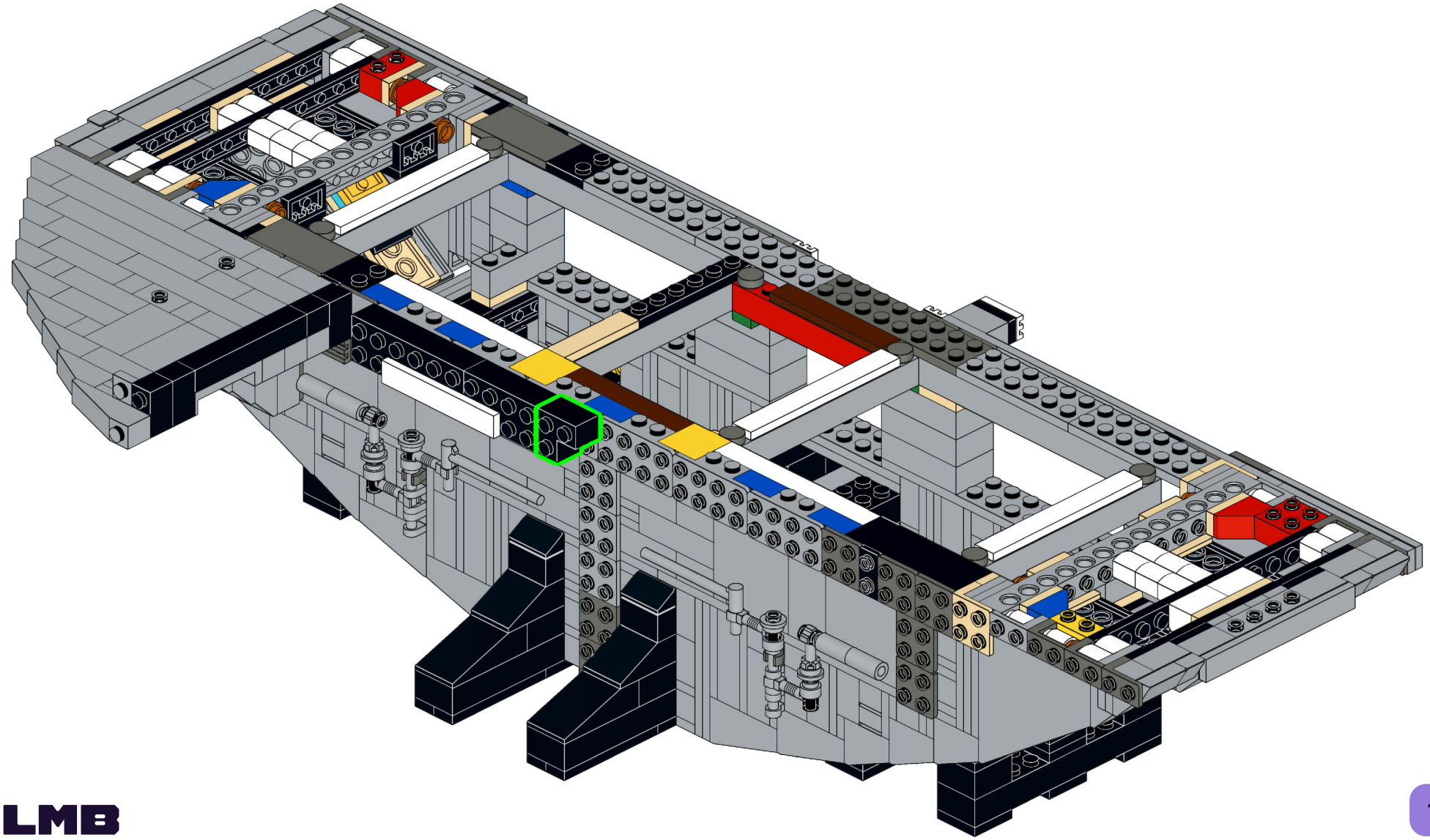

202

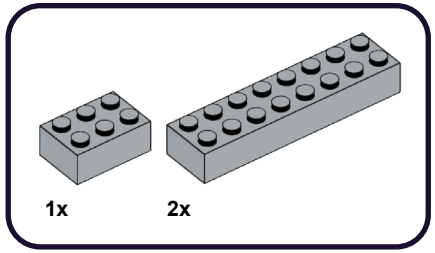

1

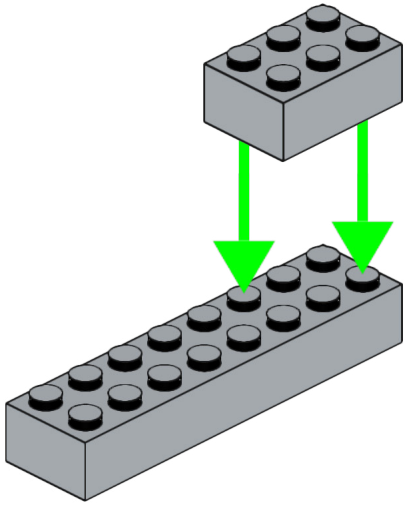

2

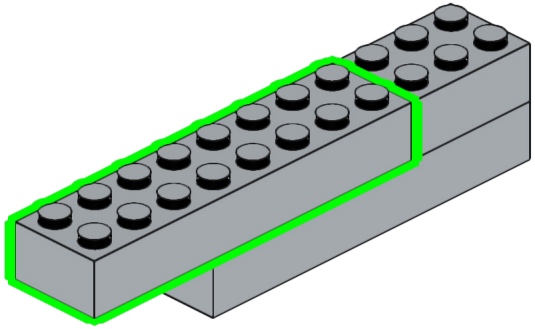

203

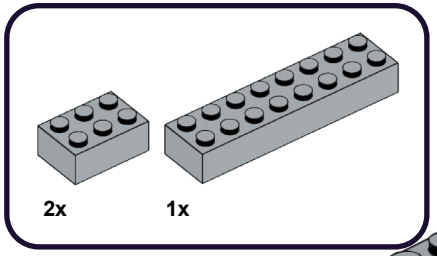

1

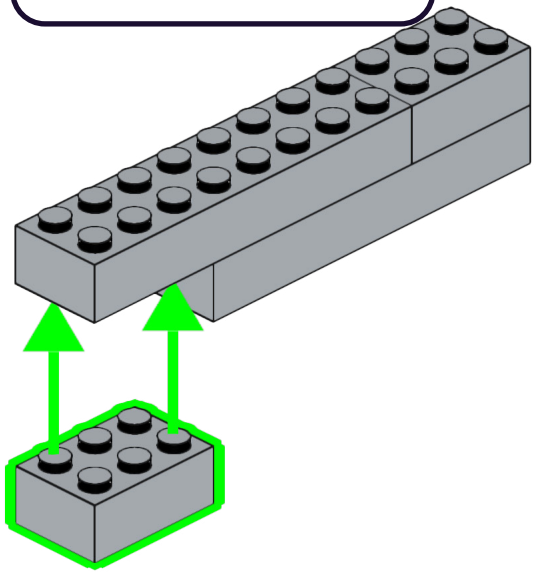

2

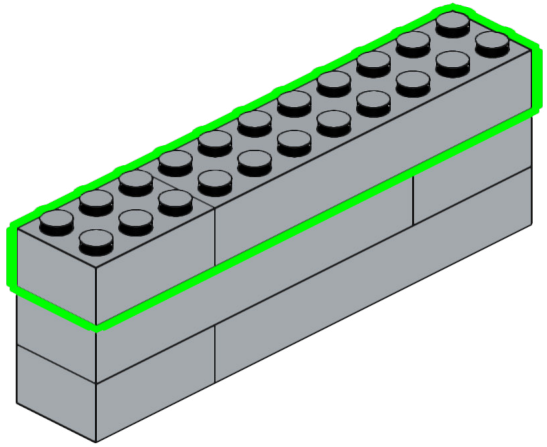

204

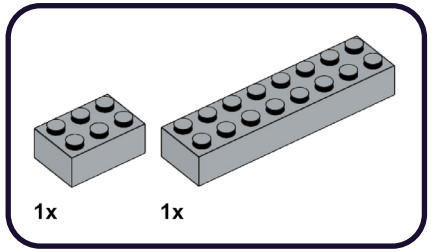

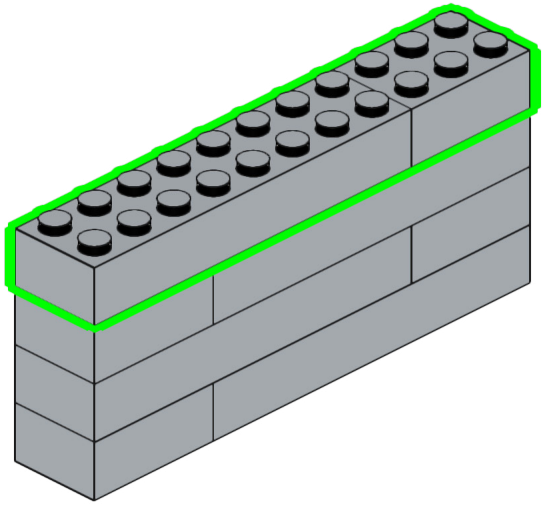

205

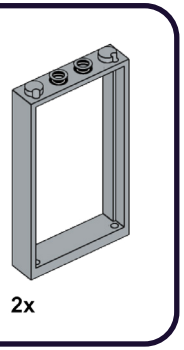

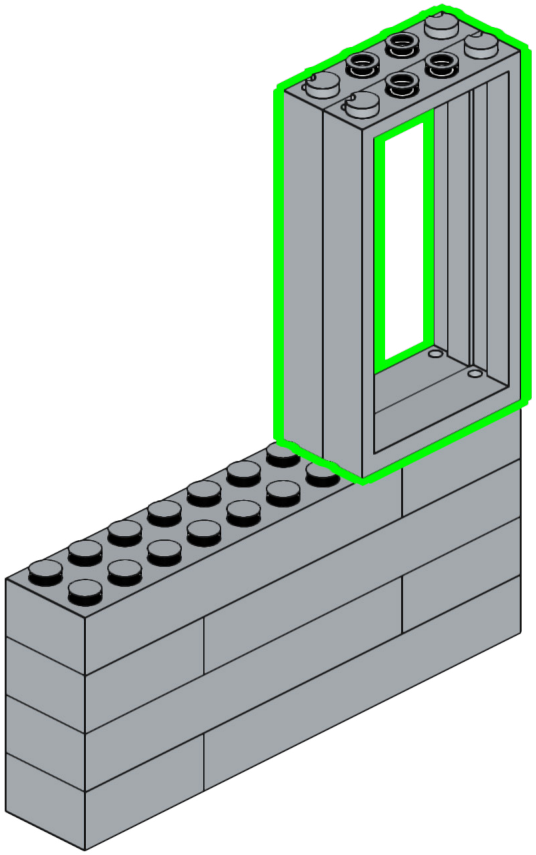

206

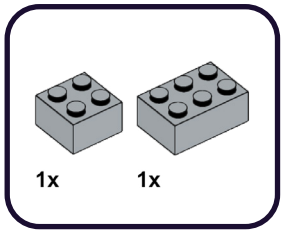

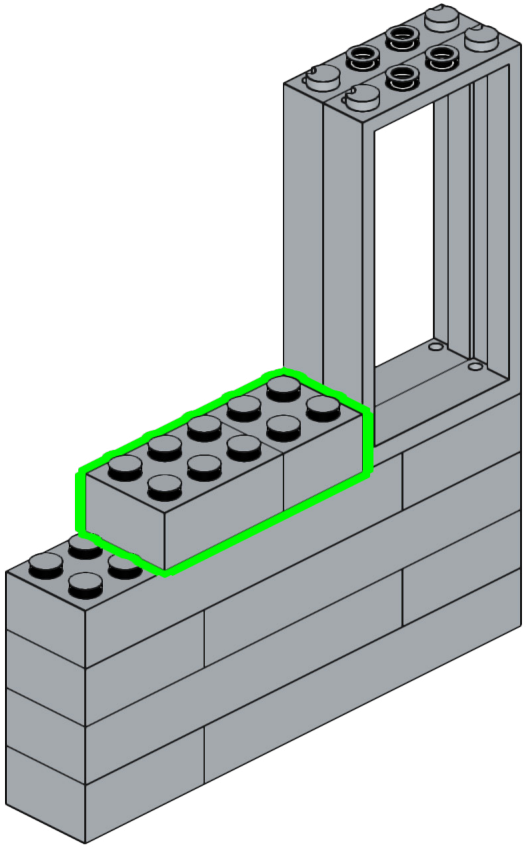

207

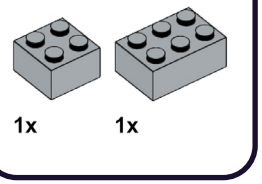

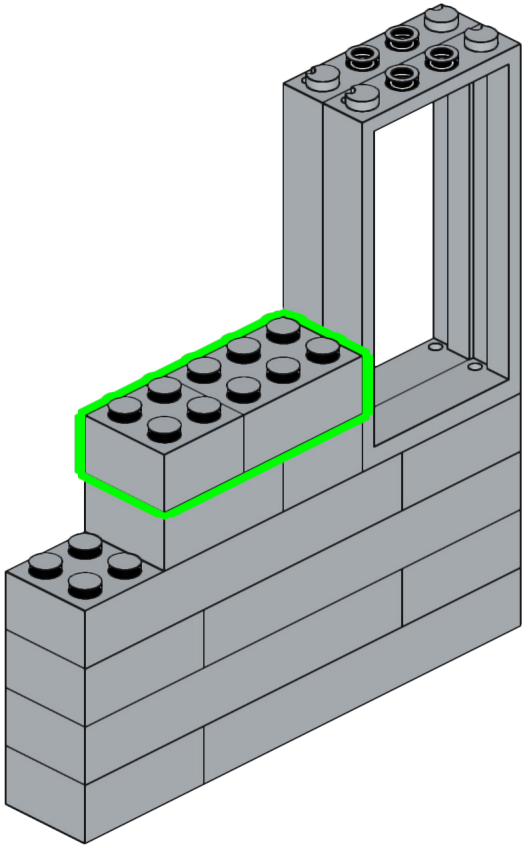

208

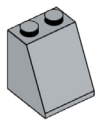

1x

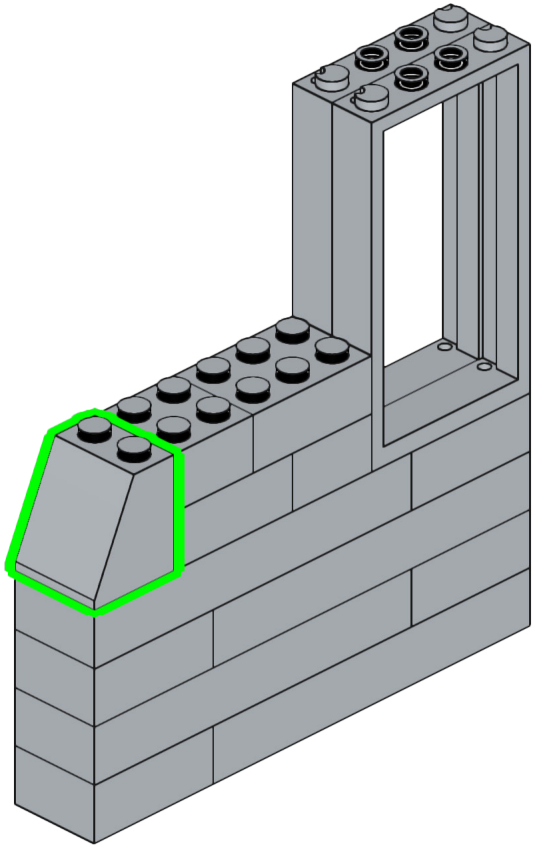

209

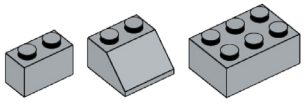

1x 1x 1x

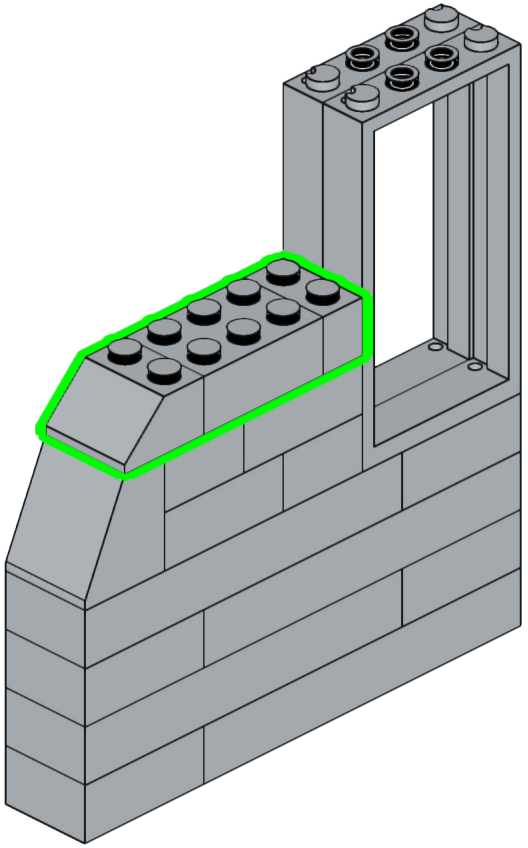

210

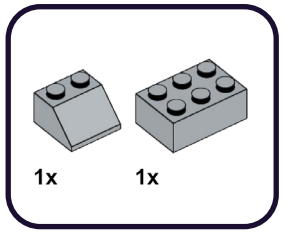

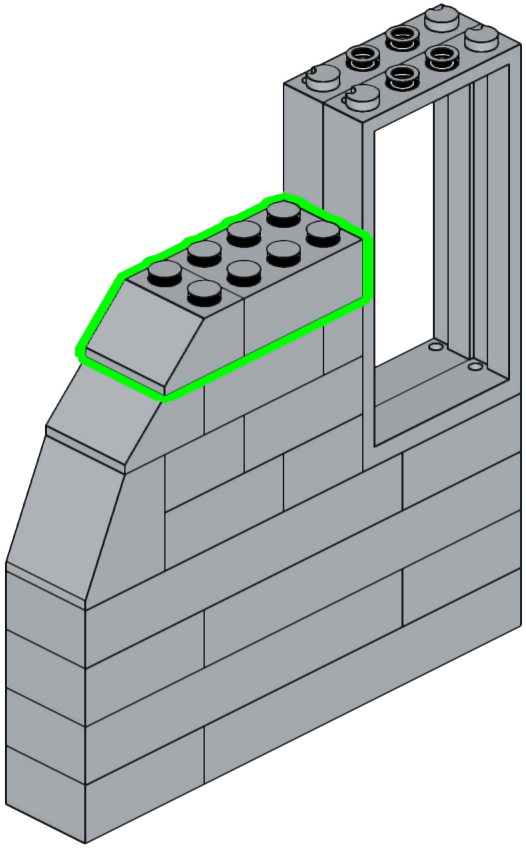

211

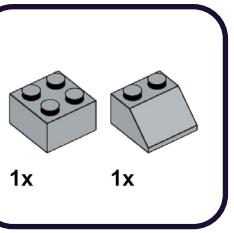

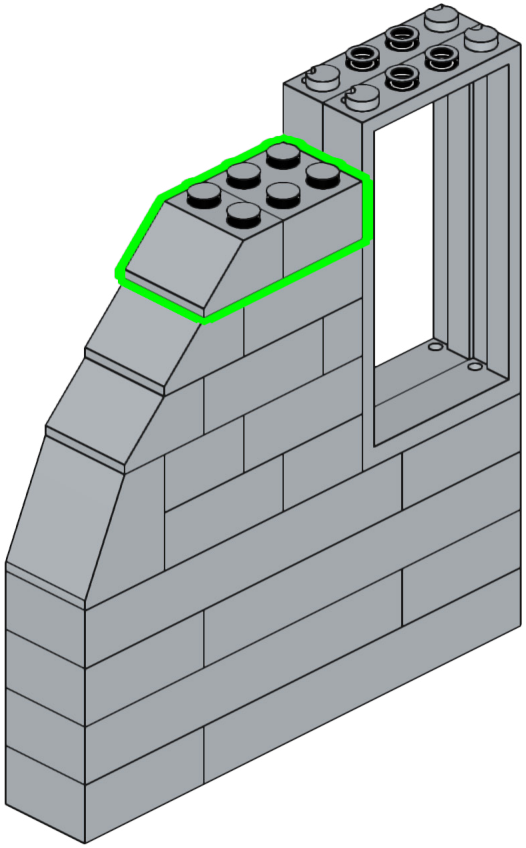

212

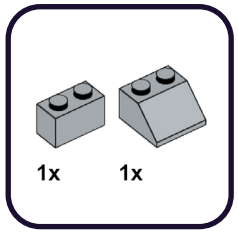

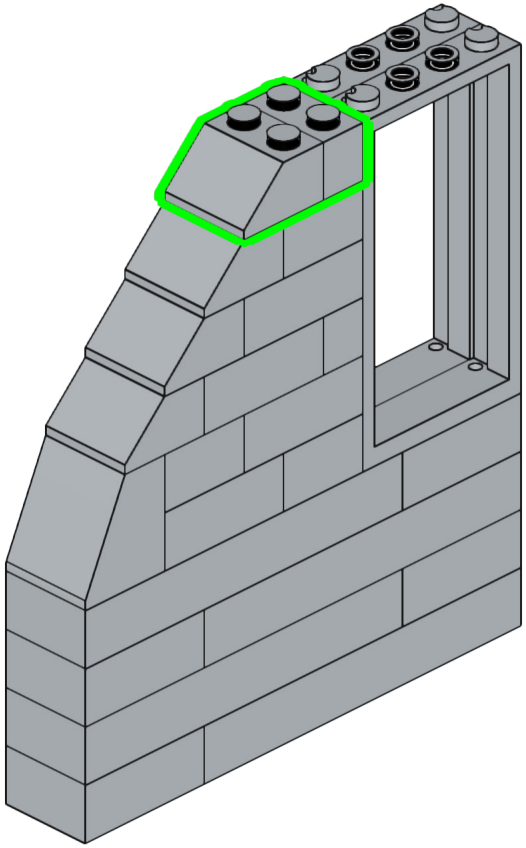

213

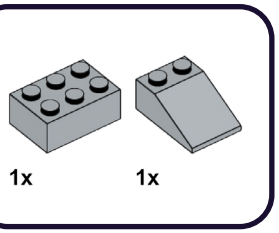

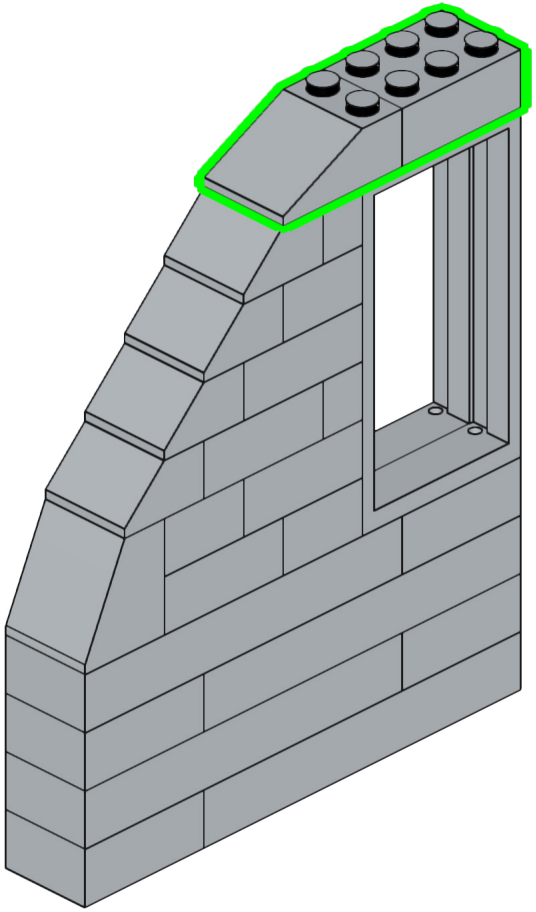

214

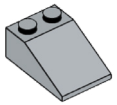

1x

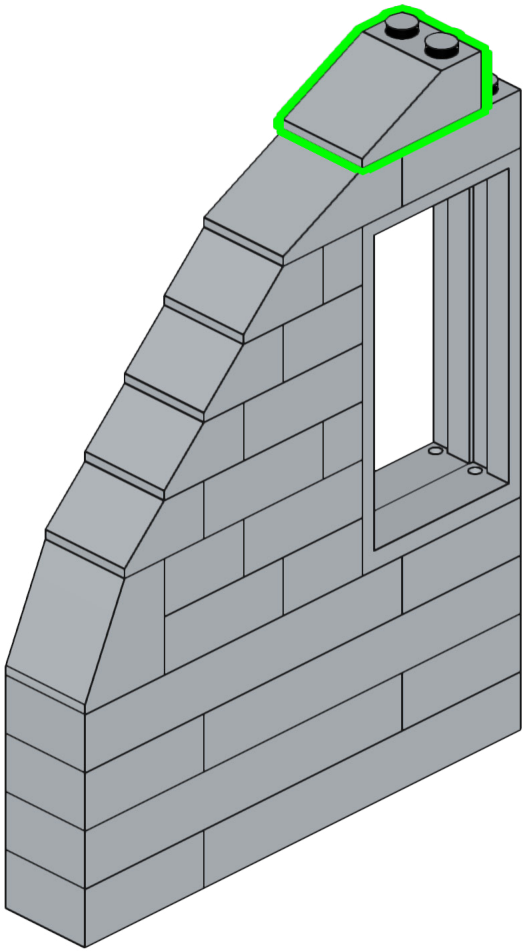

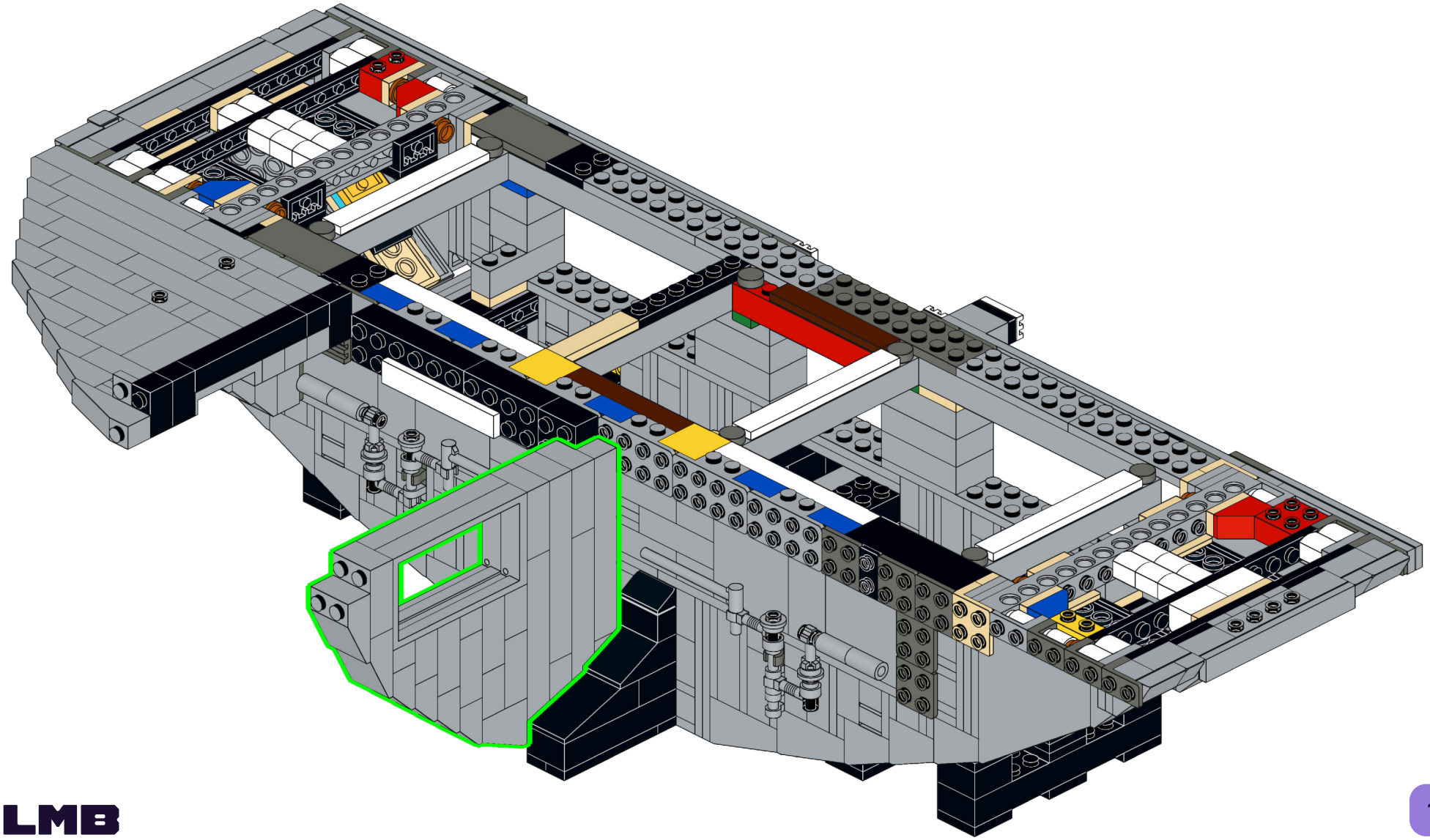

216

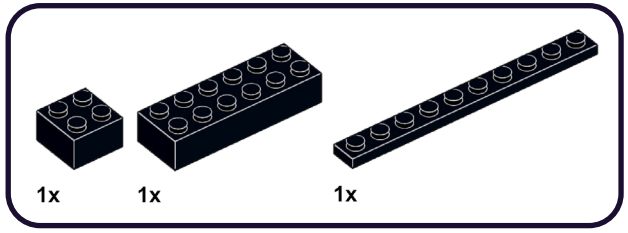

1

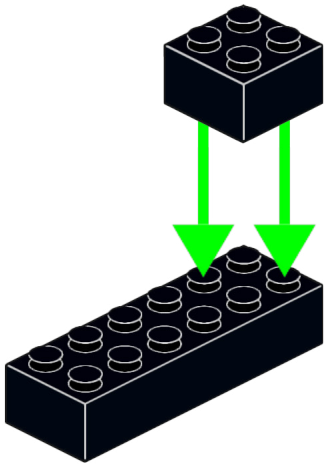

2

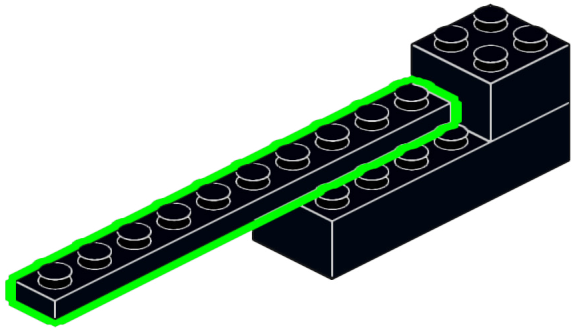

217

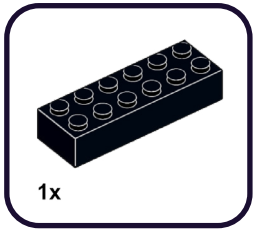

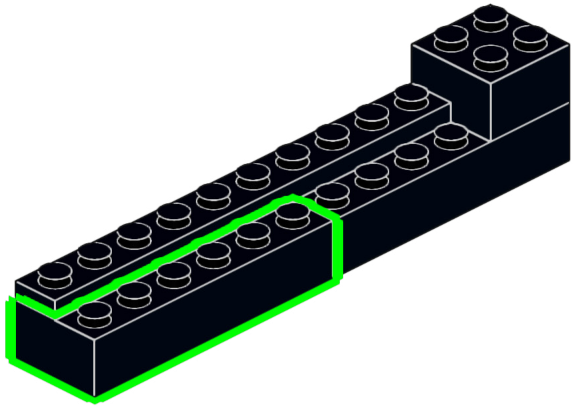

218

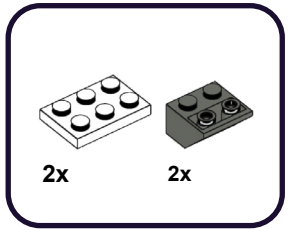

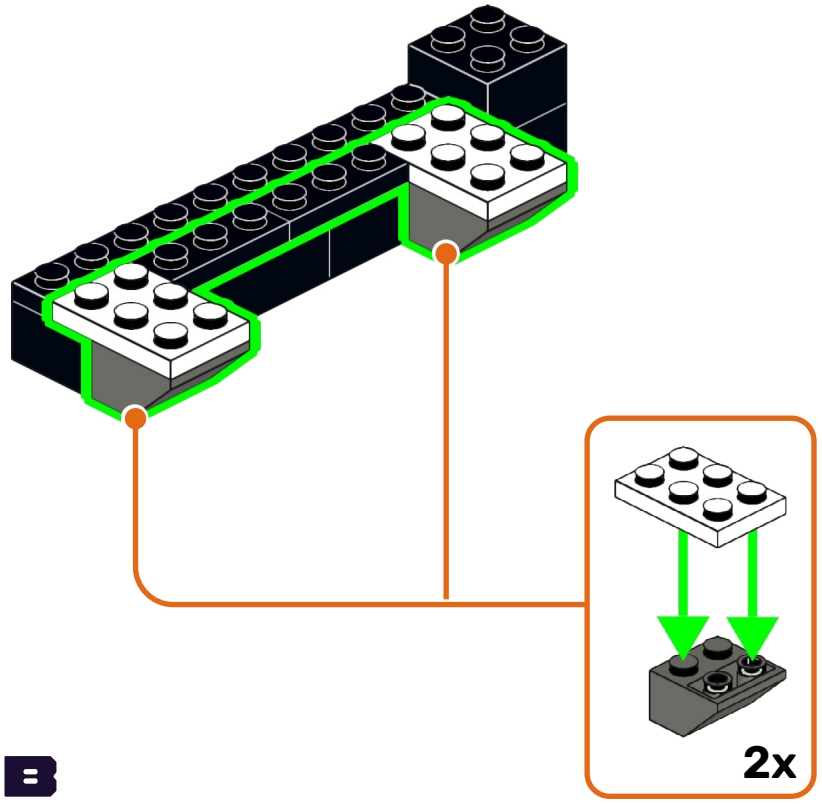

219

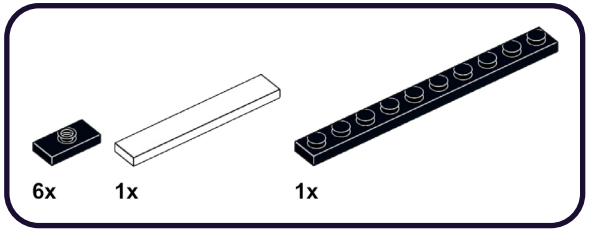

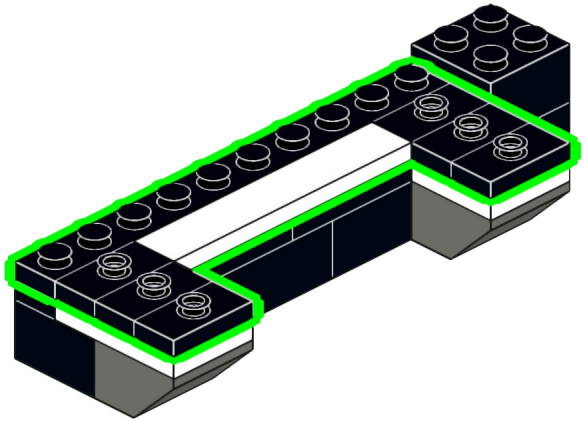

220

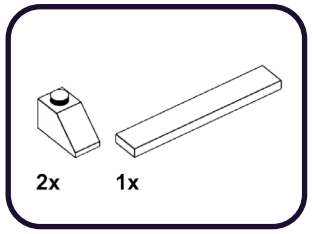

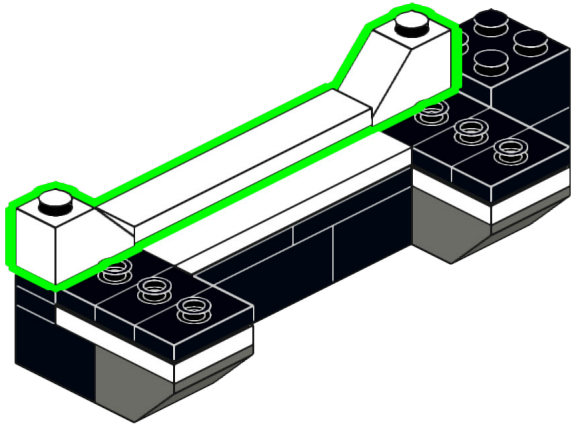

221

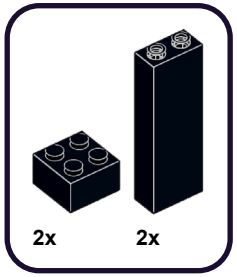

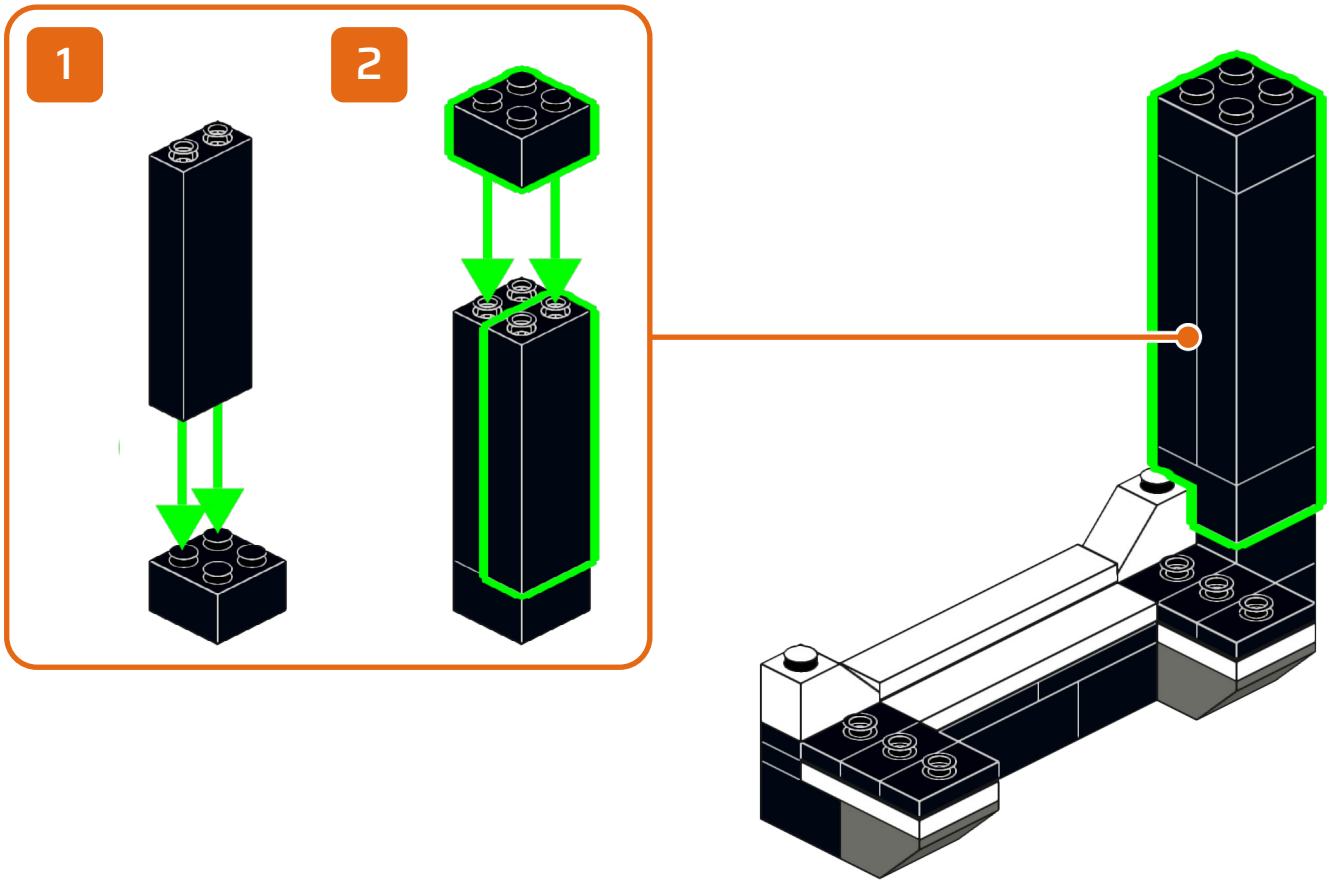

222

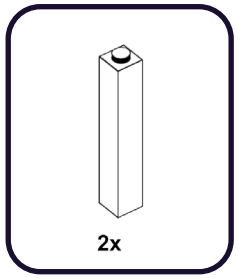

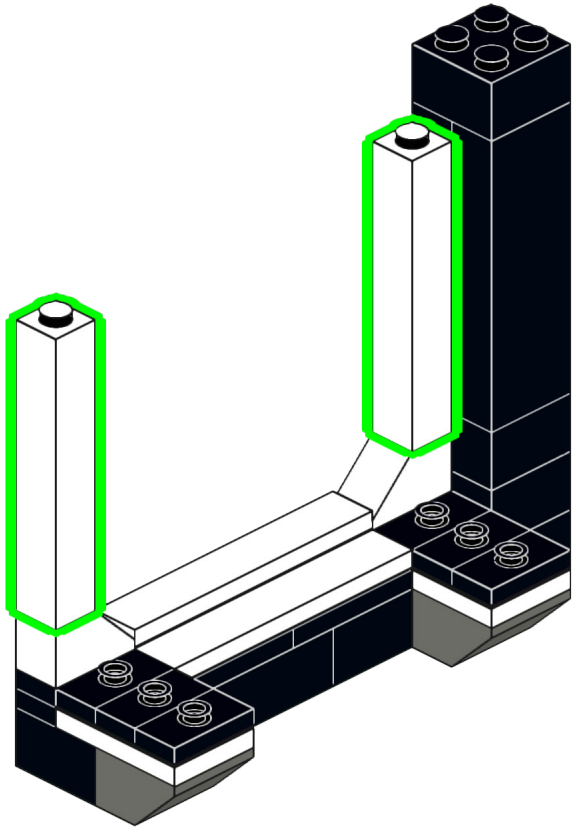

223

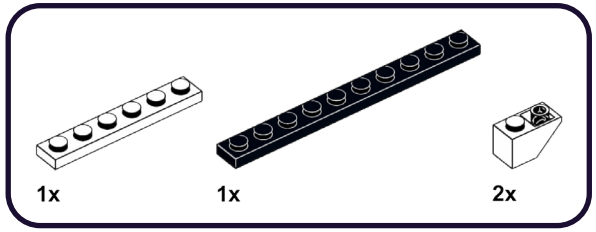

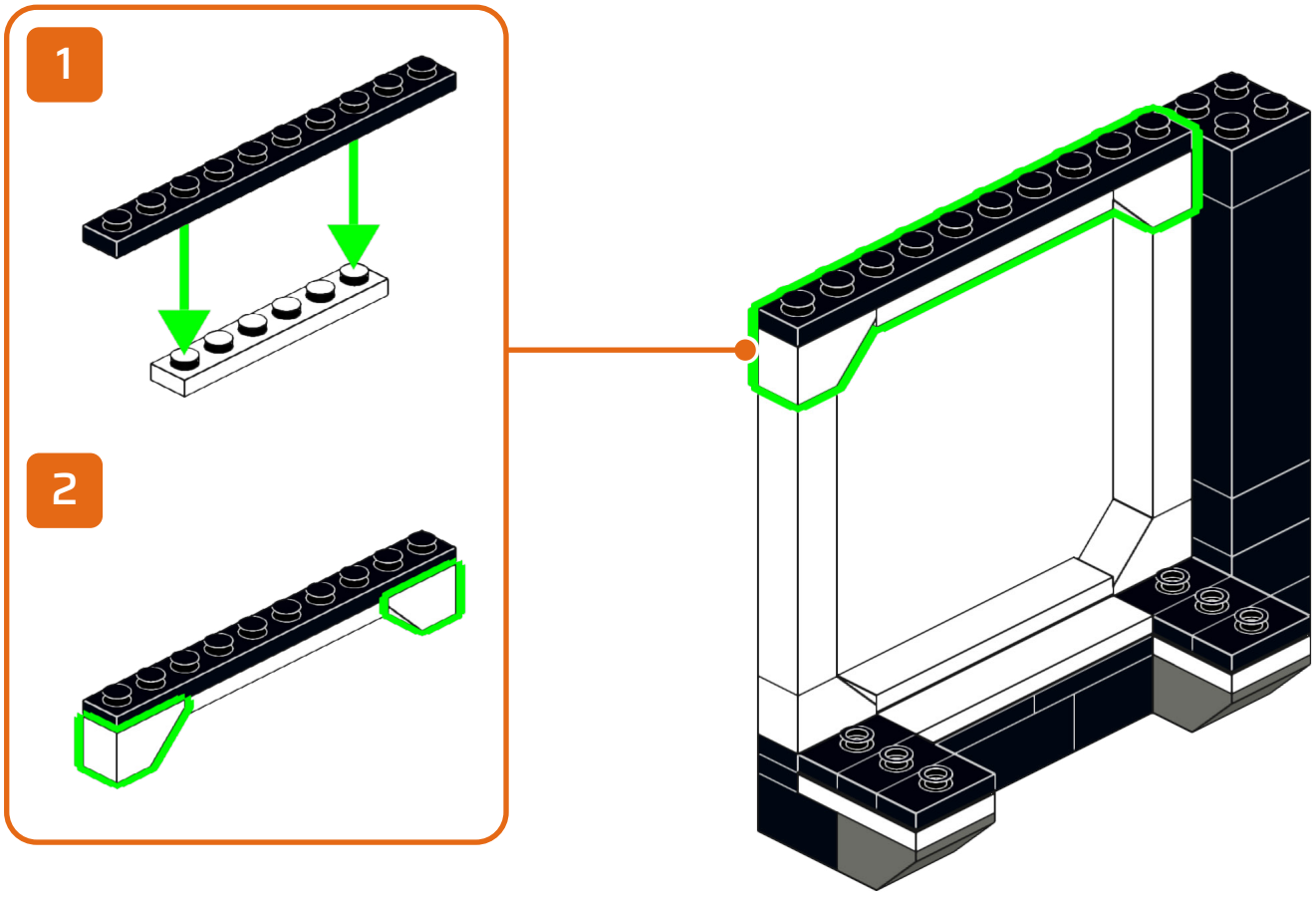

224

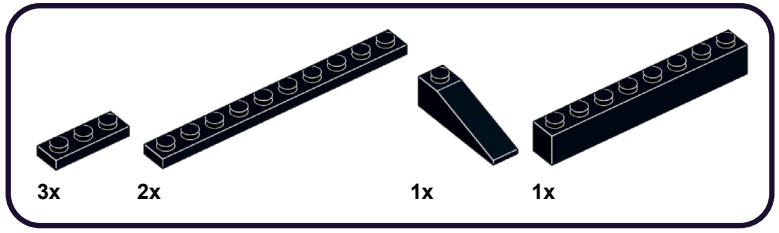

1

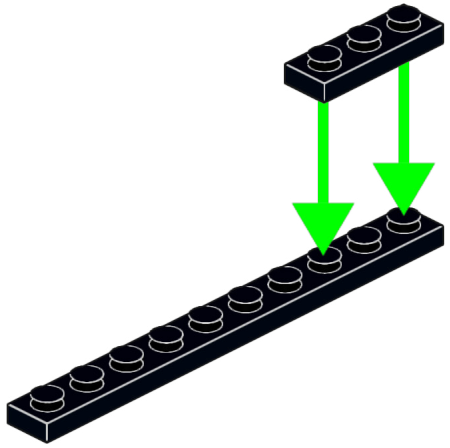

2

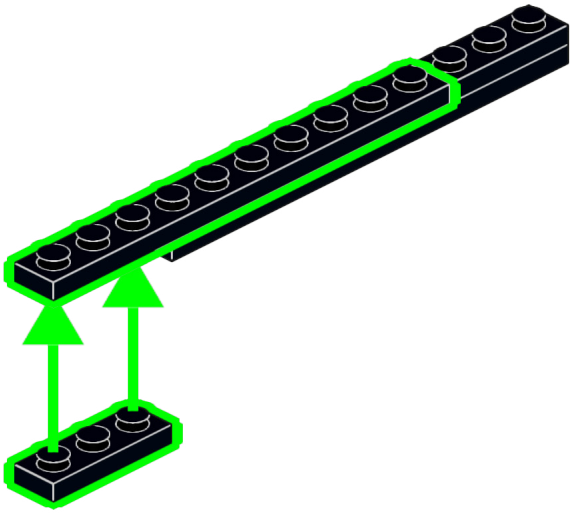

3

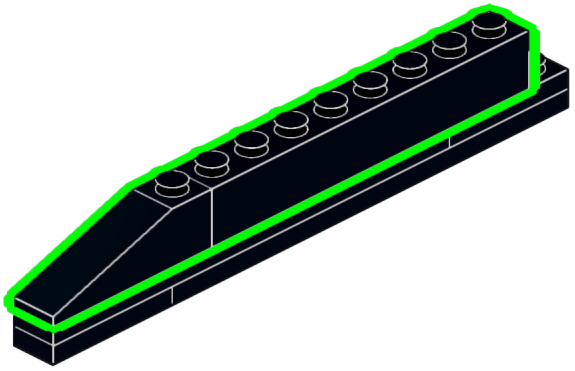

4

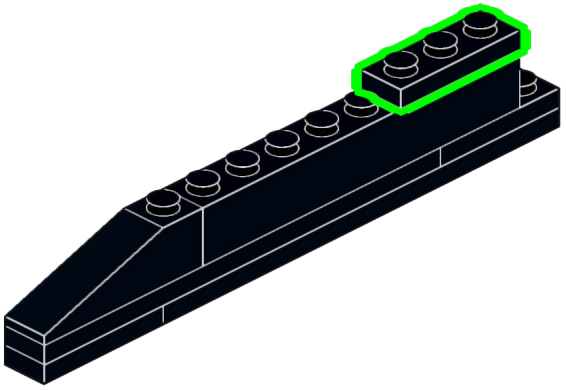

225

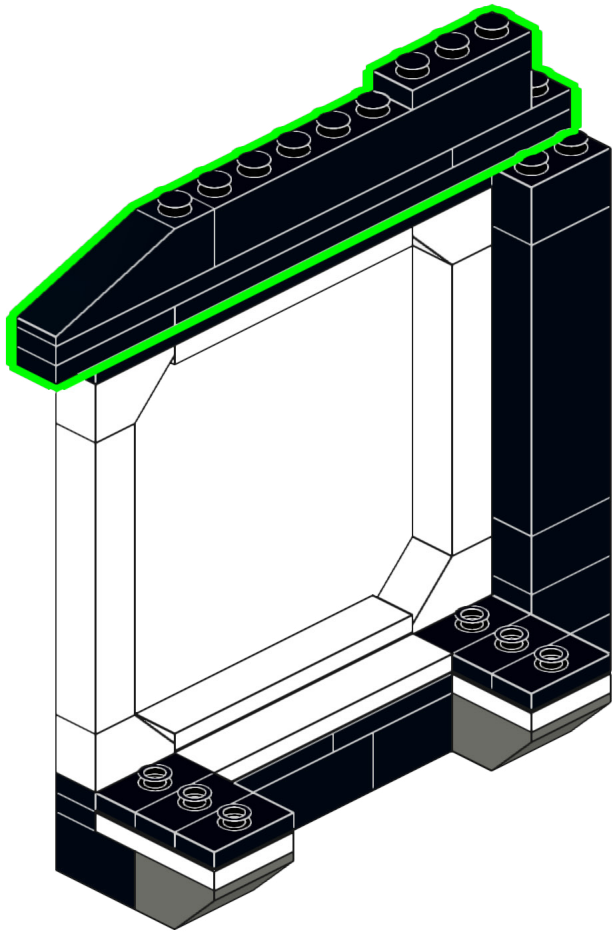

226

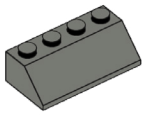

1

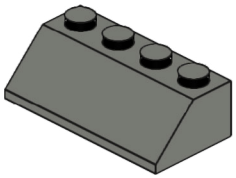

2

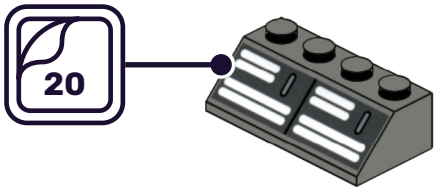

227

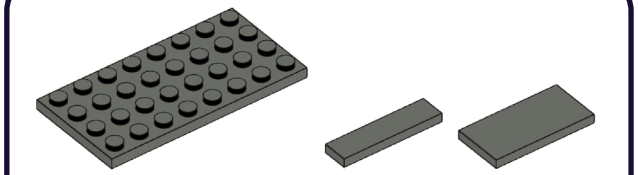

1

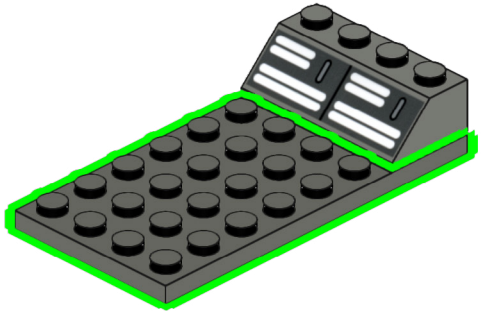

2

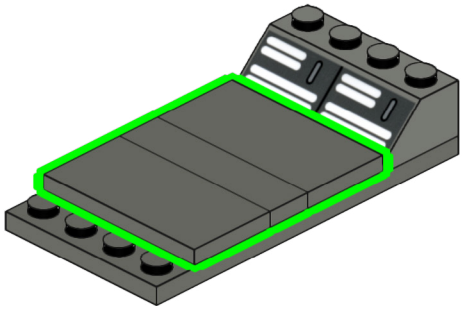

228

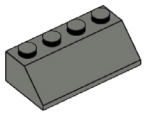

1x

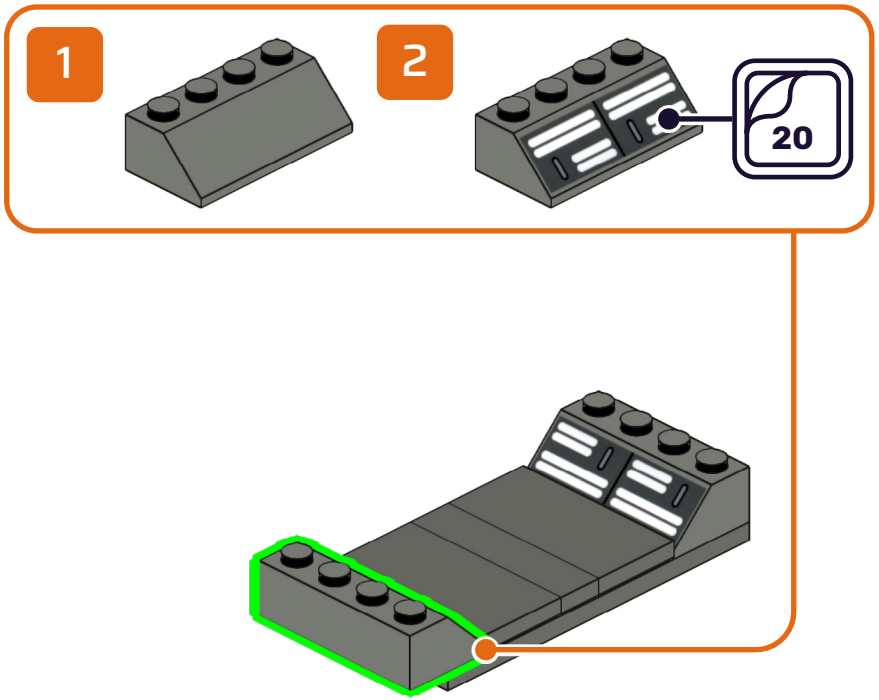

229

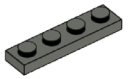

1x

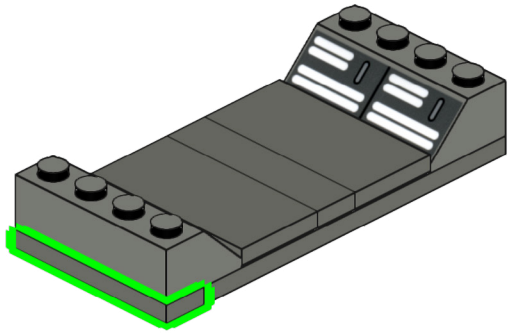

230

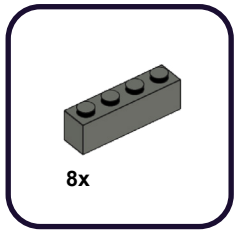

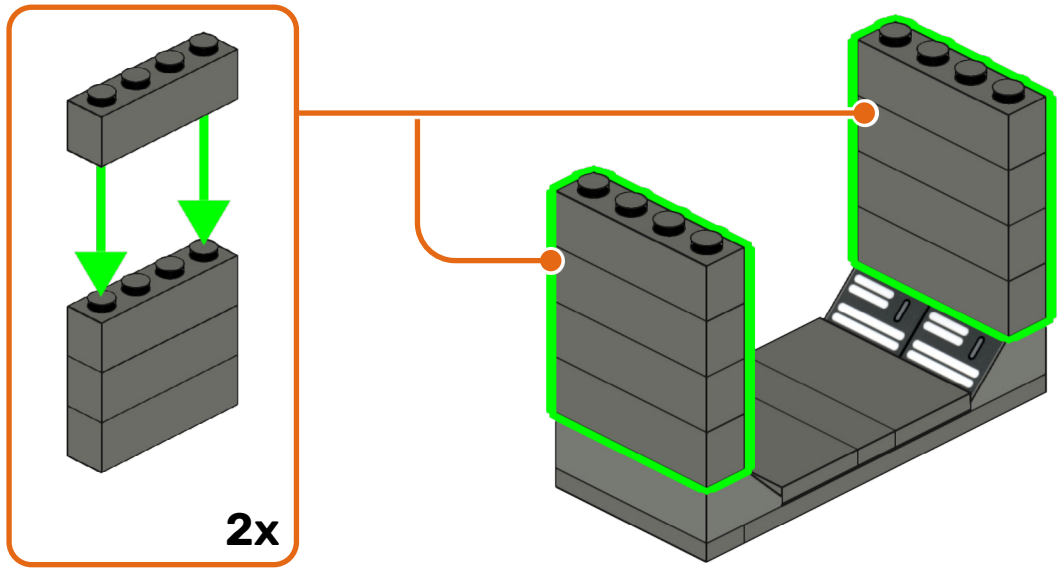

231

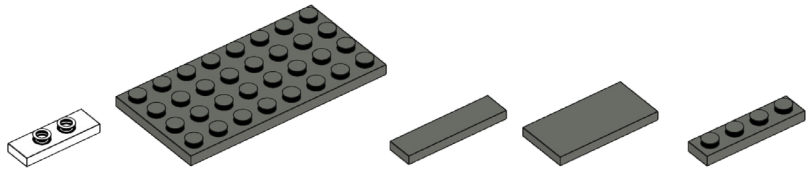

1

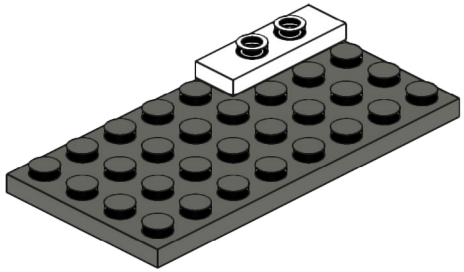

2

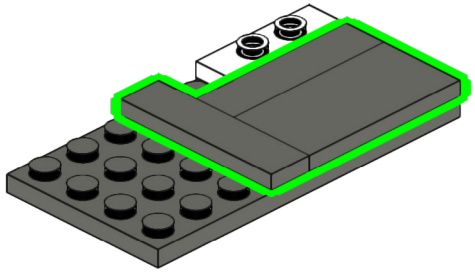

3

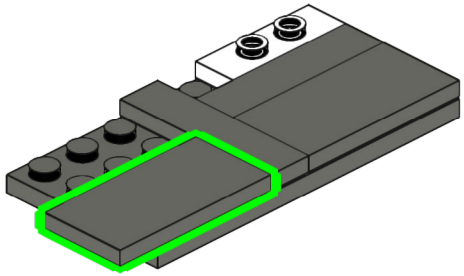

4

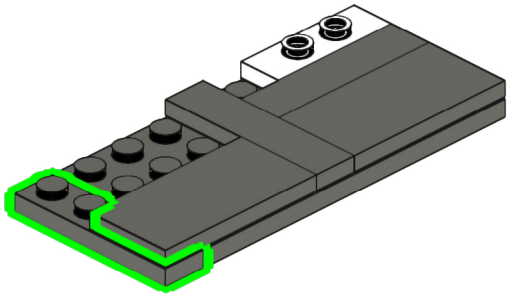

232

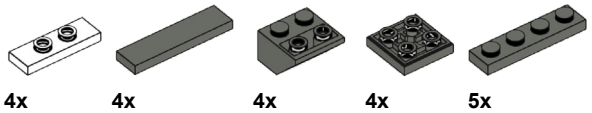

1

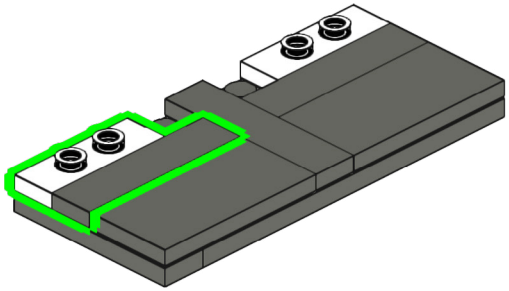

2

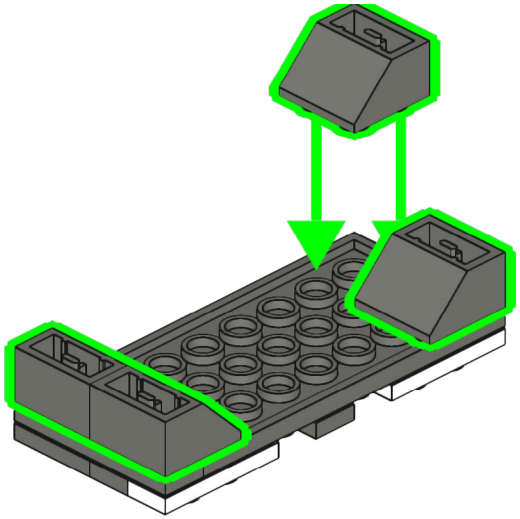

3

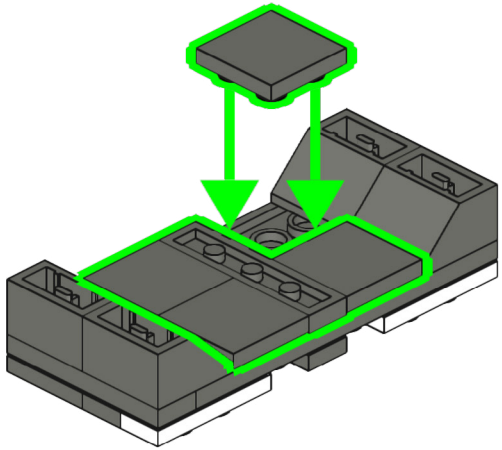

4

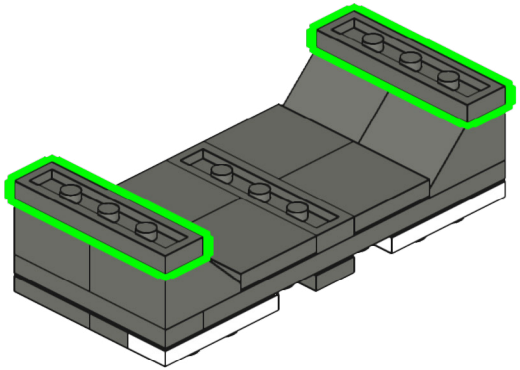

233

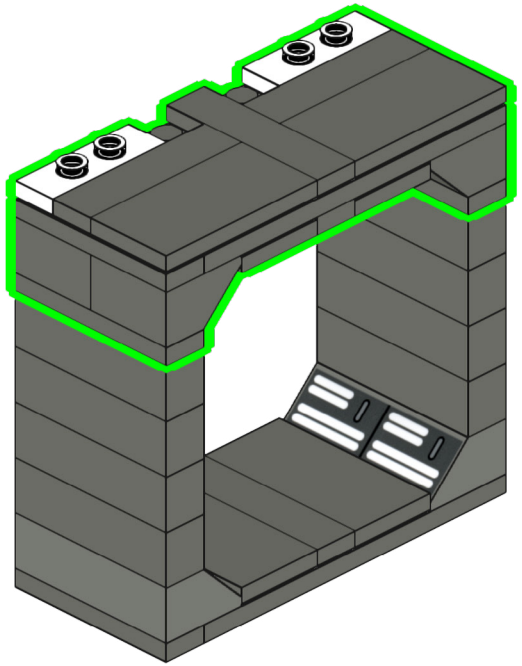

234

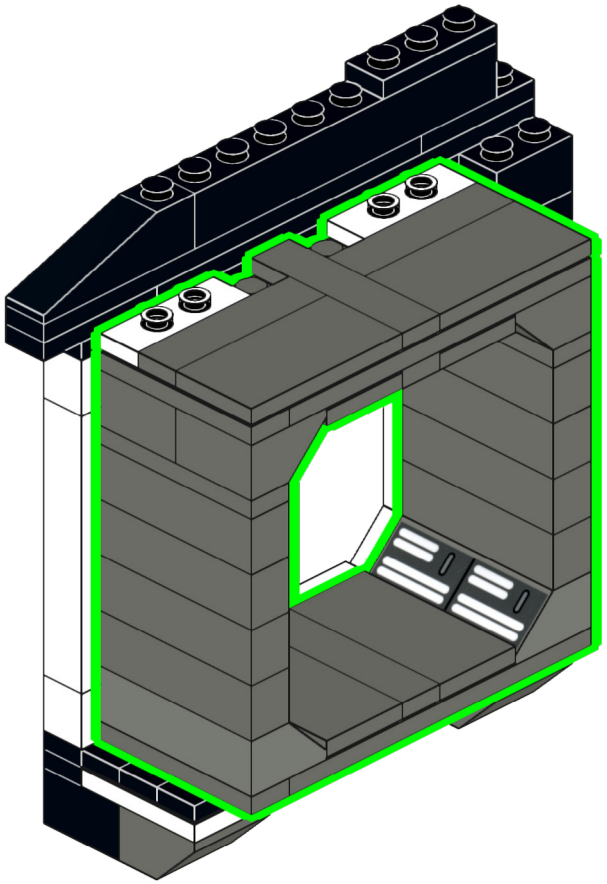

235

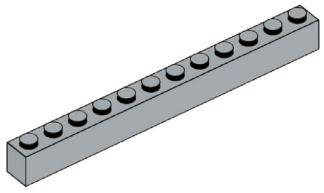

1x

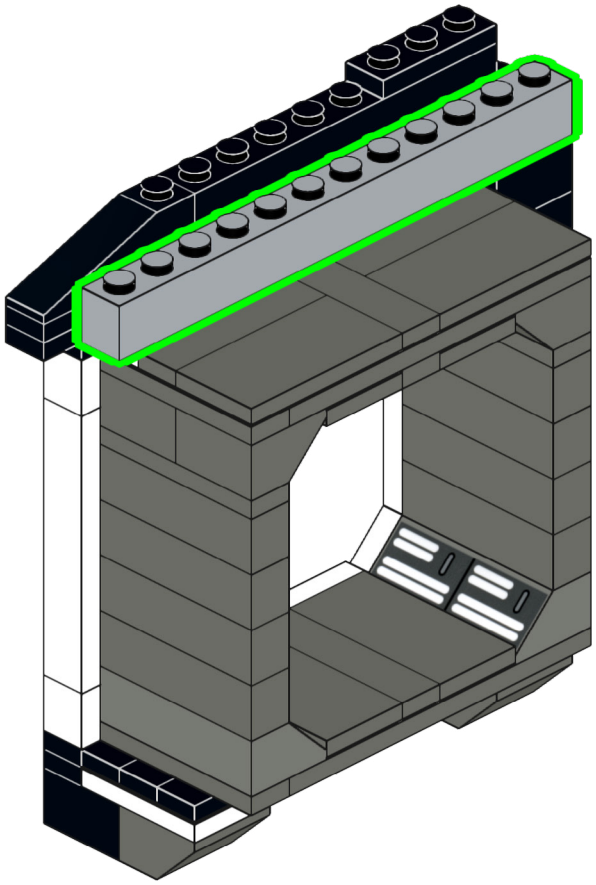

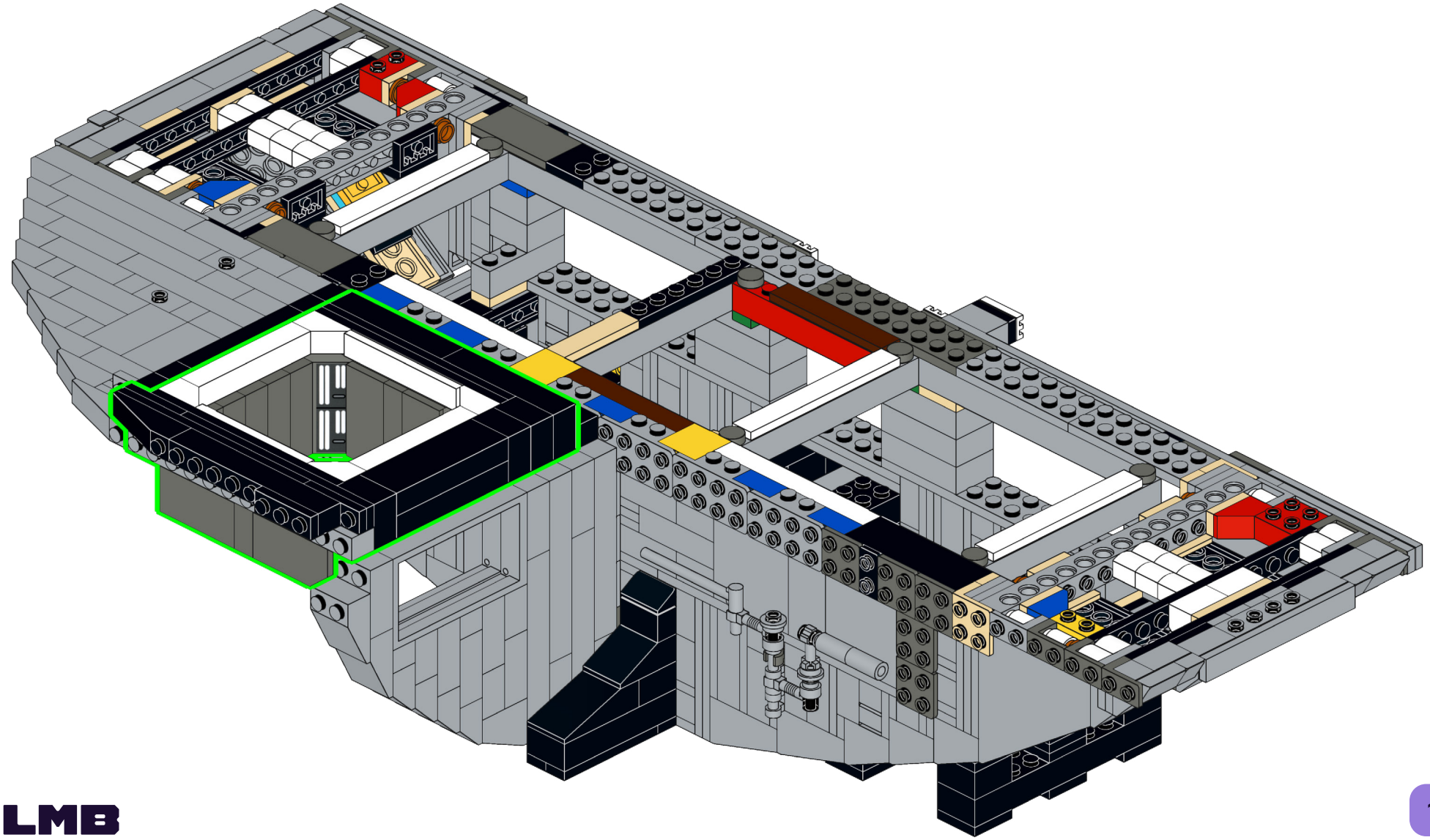

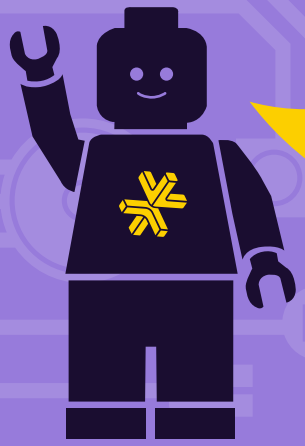

HOLD UP!

You might notice some bags aren't in order, as well as left over pieces, but that's ok! We're changing the way you build LEGO!

ATTENDEZ!

Vous remarquerez peut-être que certains sacs, ainsi que certaines pièces, ne sont pas dans le bon ordre. Mais pas de panique! Nous changeons simplement la façon avec laquelle vous construisez vos LEGO!

ASPETTA!

Potresti notare che alcuni sacchetti non sono in ordine, così come i pezzi avanzati, ma va bene così! Stiamo cambiando il modo in cui costruisci i LEGO!

HALT!

Sie werden möglicherweise bemerken, dass einige tüten durcheinander sind und teile übrig bleiben, aber das ist in Ordnung! Wir ändern die art und weise, wie Sie LEGO bauen!

¡ESPERA!

Es posible que notes que algunas bolsas están fuera de servicio, así como piezas sobrantes, ¡pero está bien! ¡Estamos cambiando la forma en que construyes LEGO!

暂停!

你可能会注意到一些袋子顺序错乱，以及一些剩余的部件，但没关系！我们正在改变你搭建乐高的方式！

Open LEGO® Bag 10

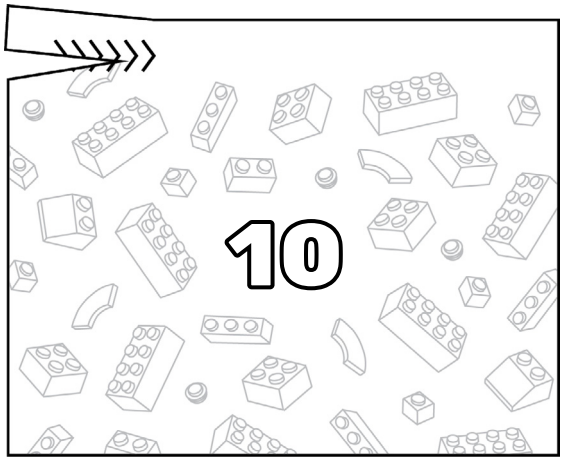

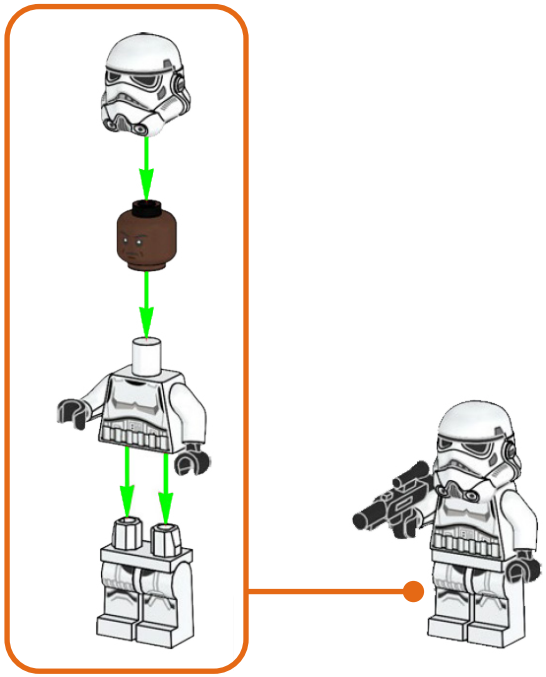

238

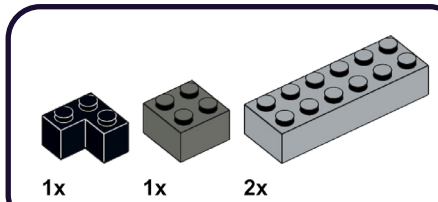

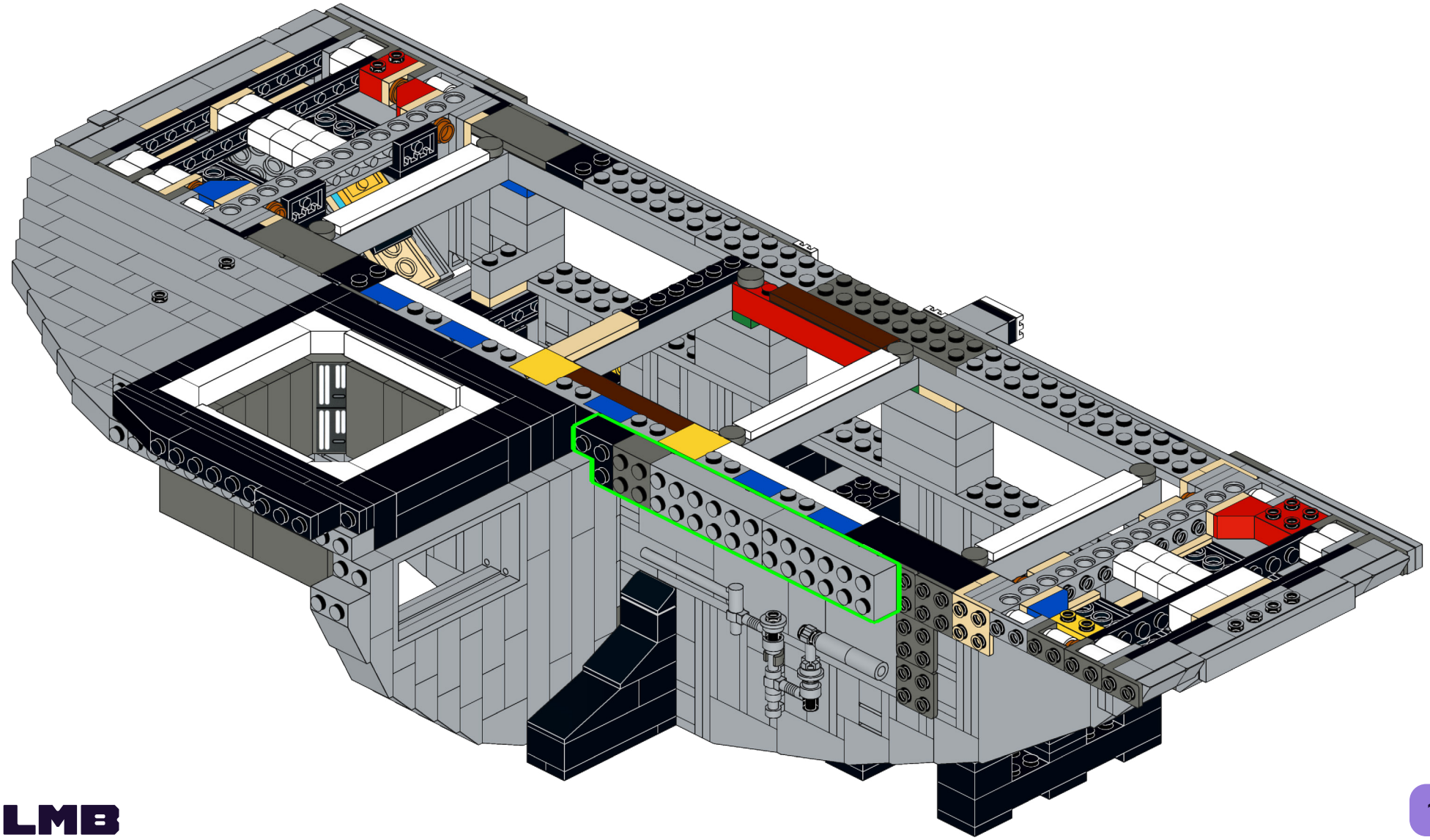

239

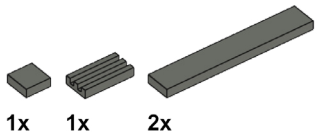

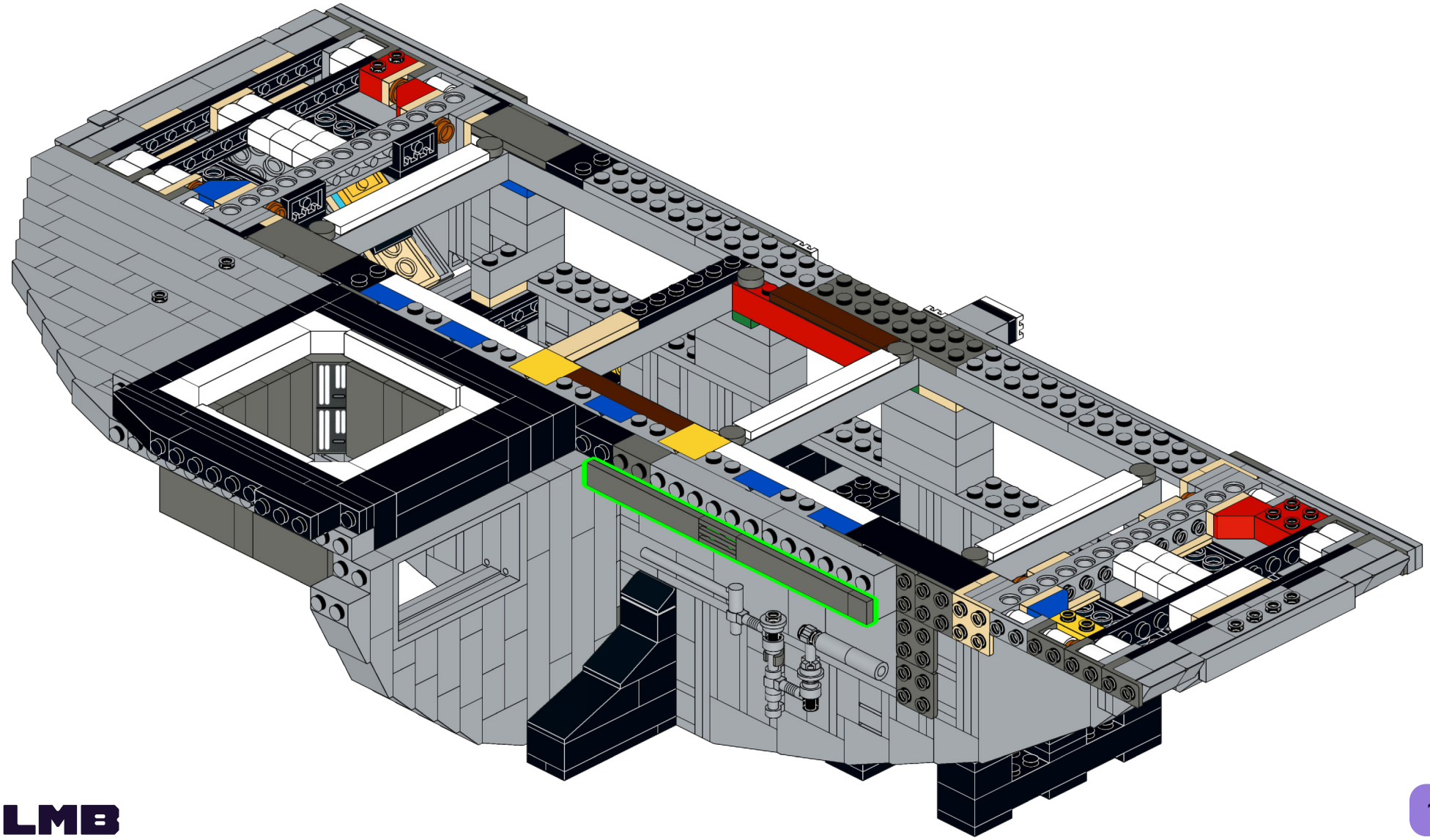

240

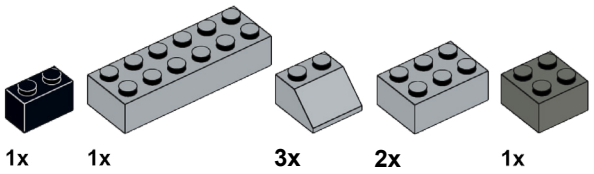

1

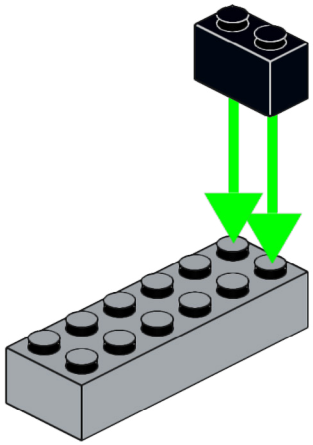

2

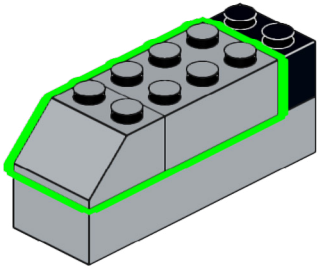

3

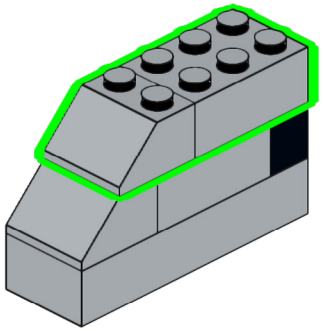

4

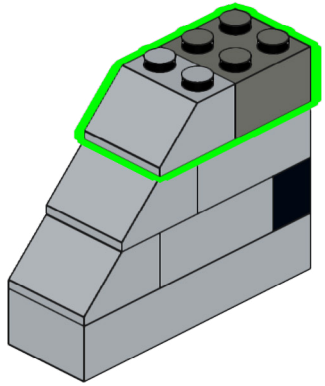

241

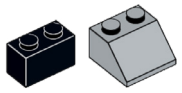

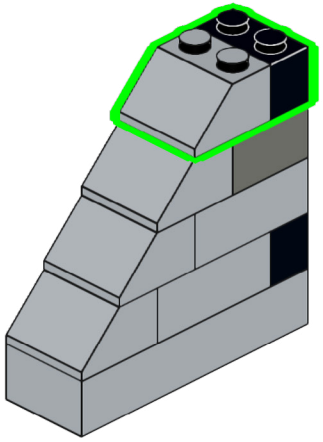

242

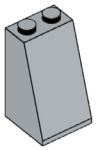

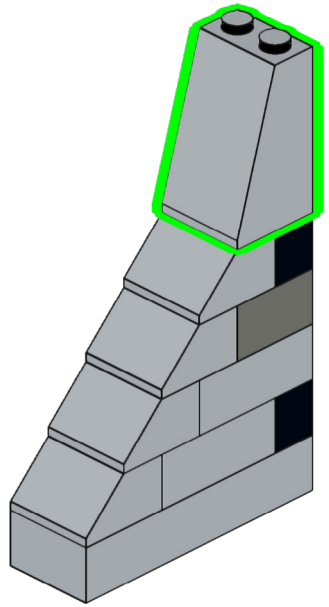

243

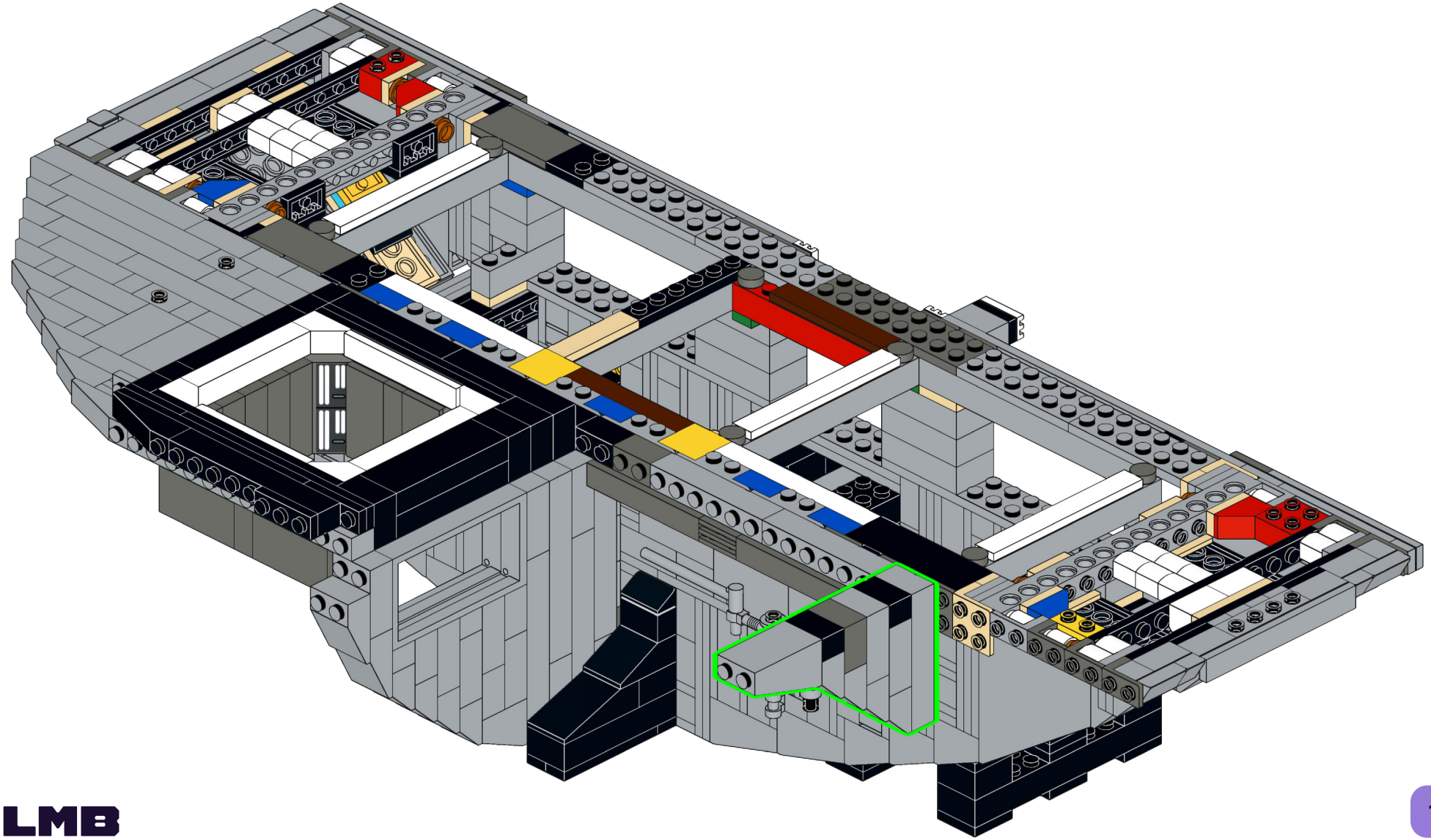

244

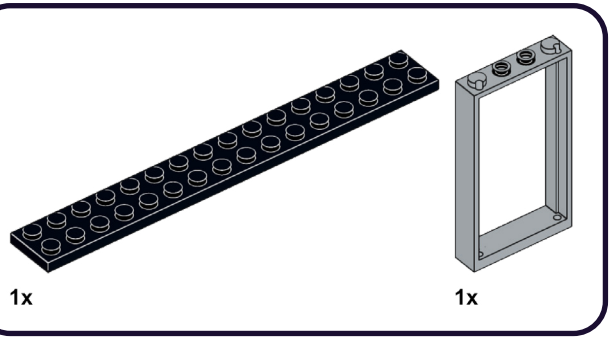

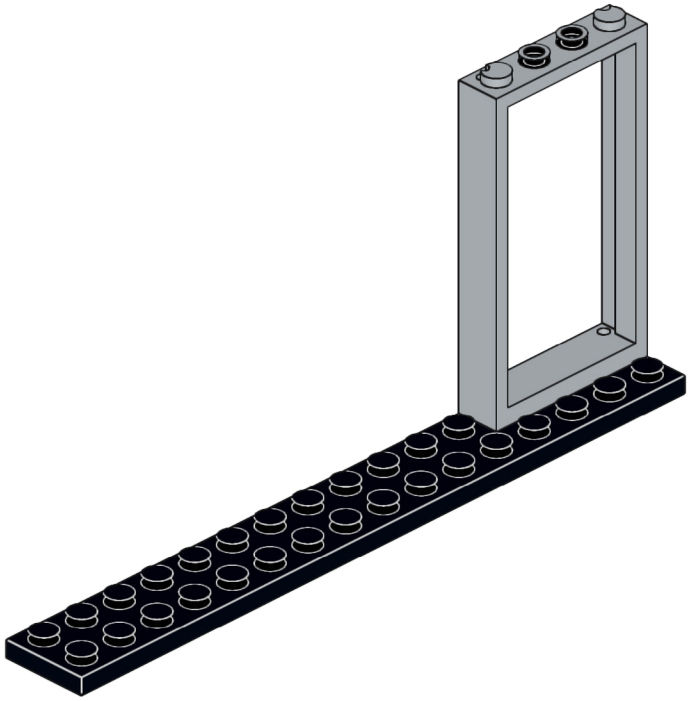

245

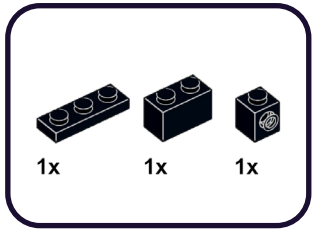

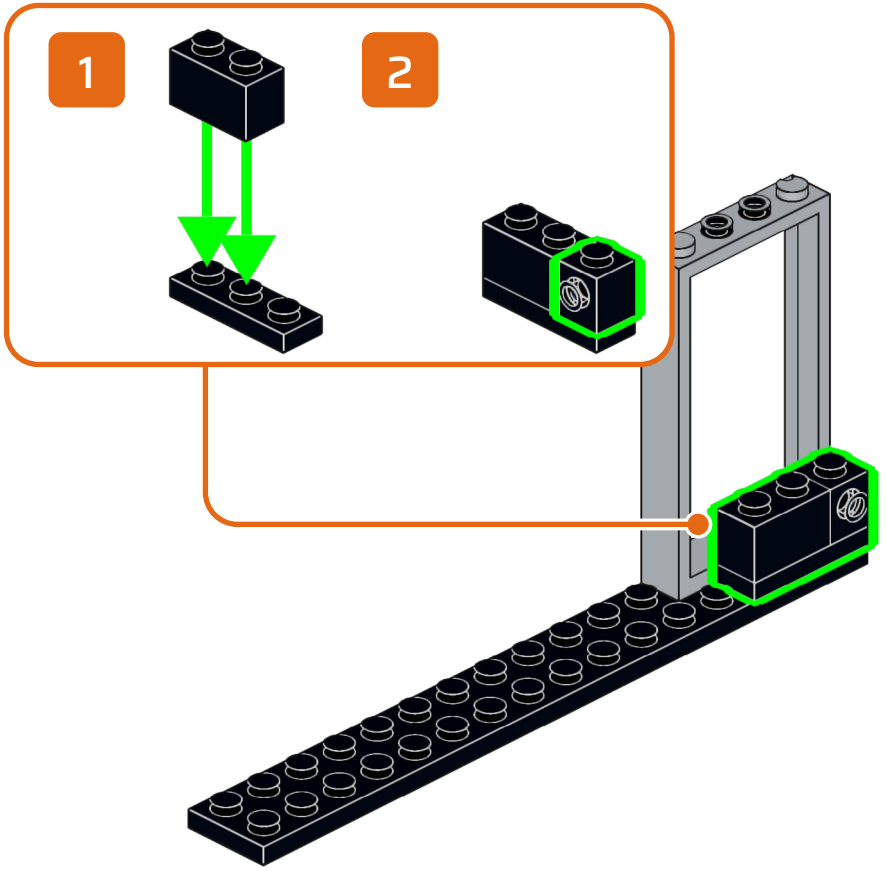

246

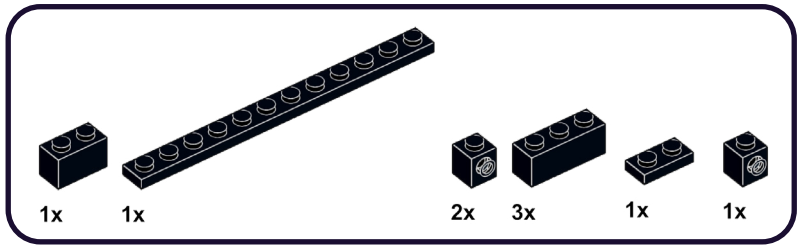

1

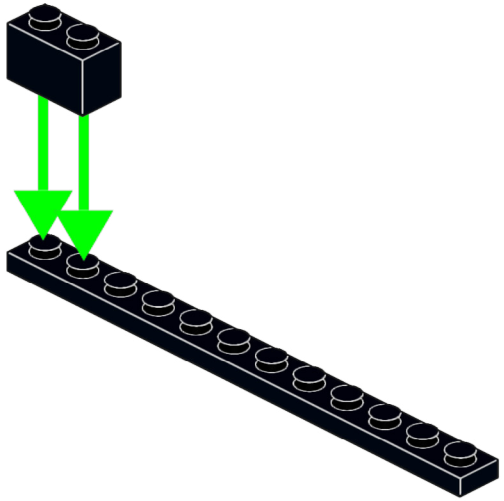

2

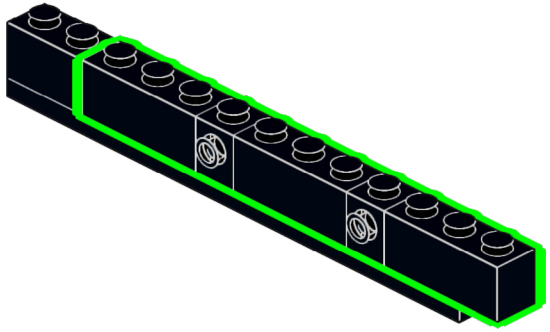

3

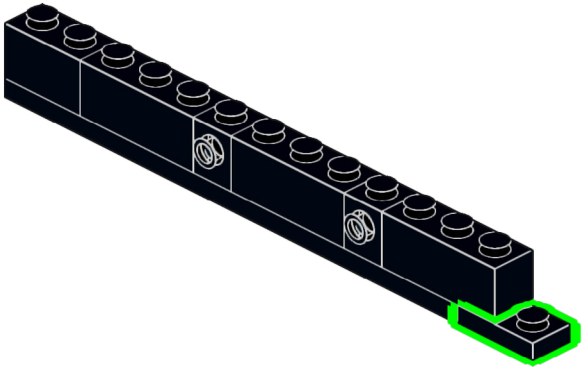

4

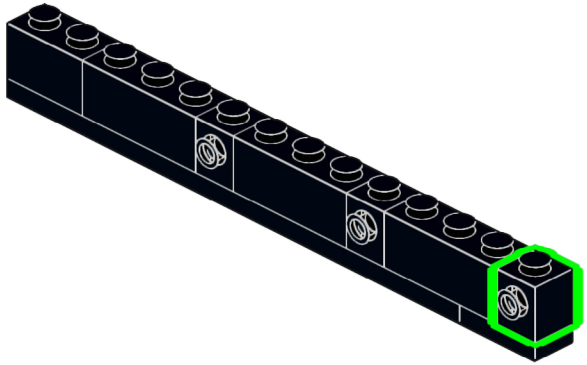

247

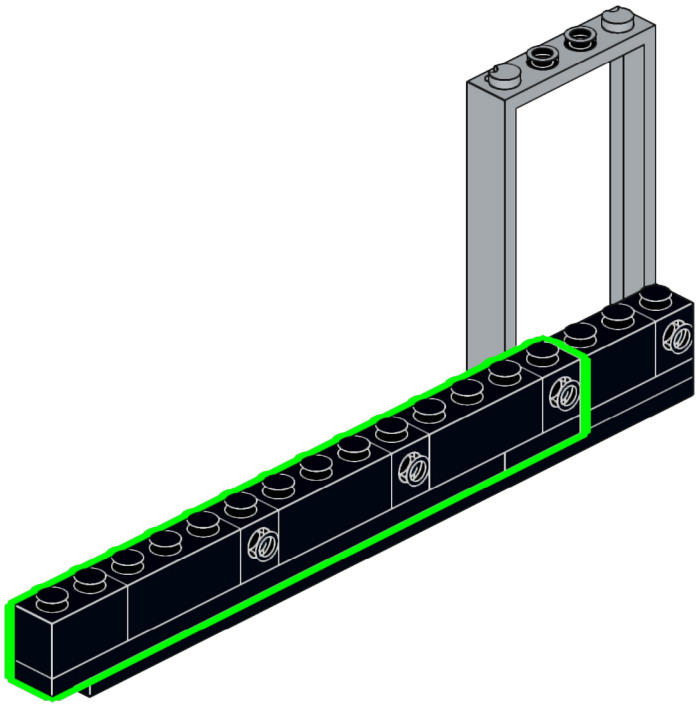

248

1x

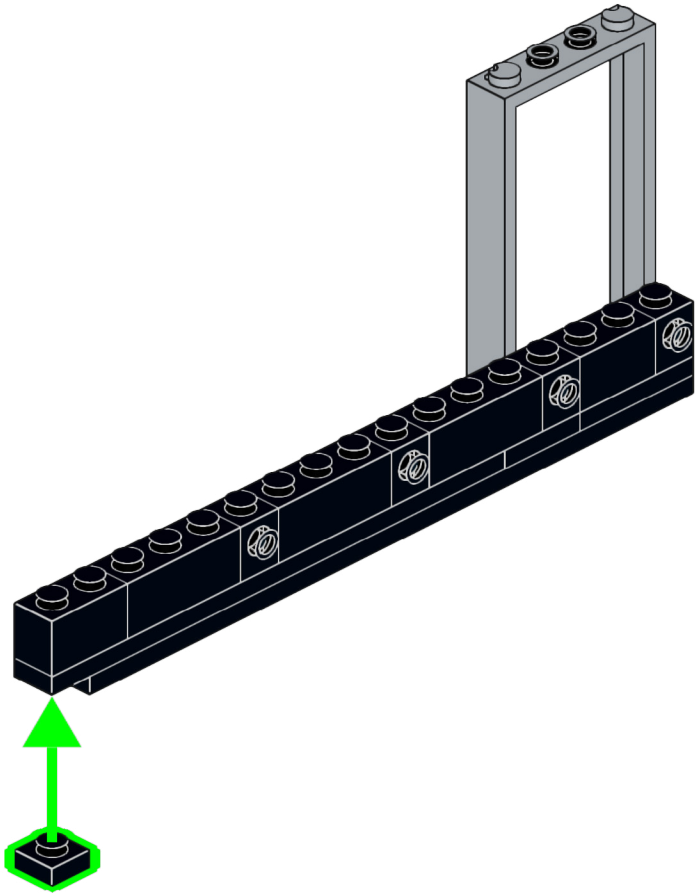

249

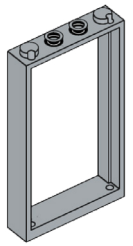

3x

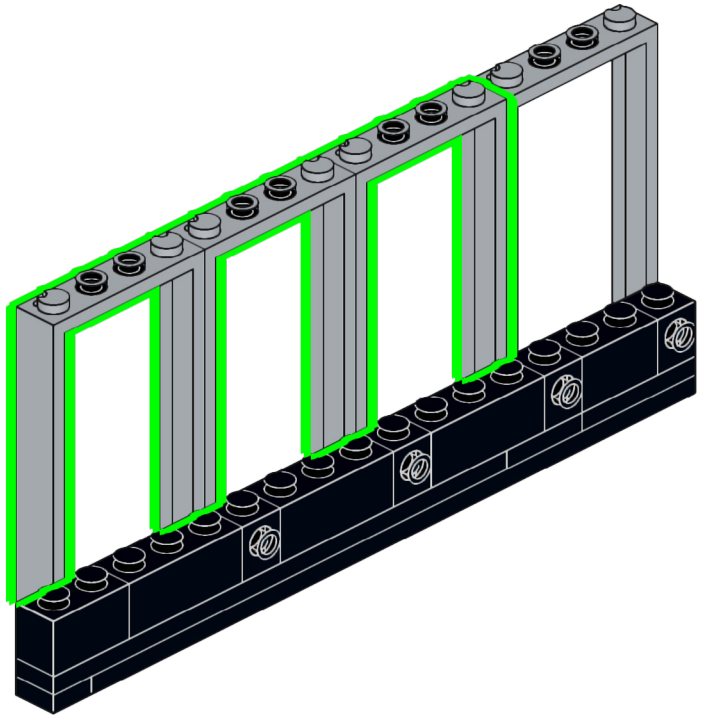

250

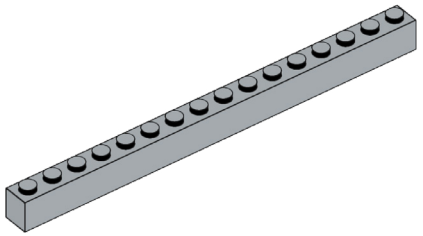

1x

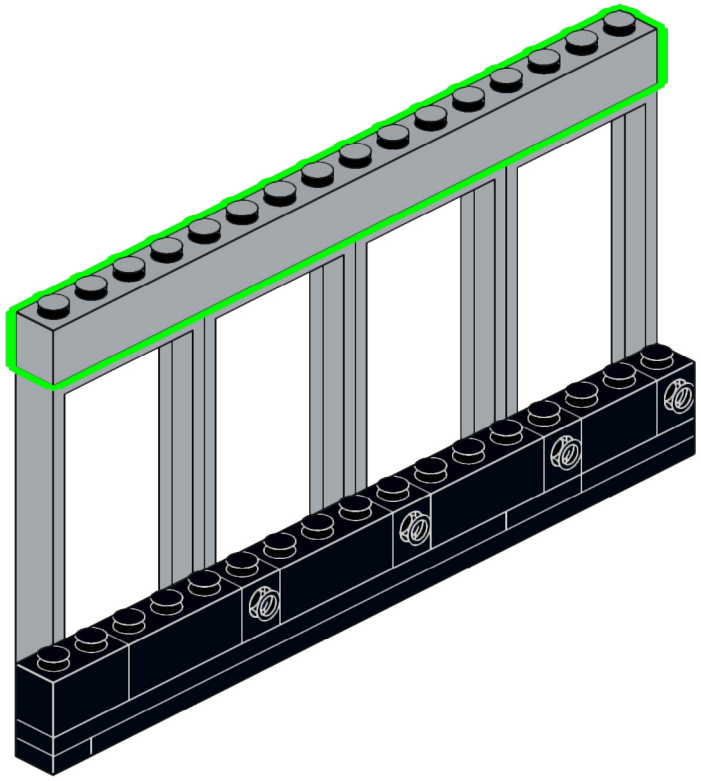

251

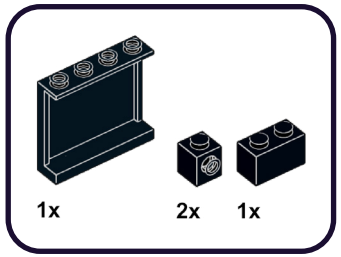

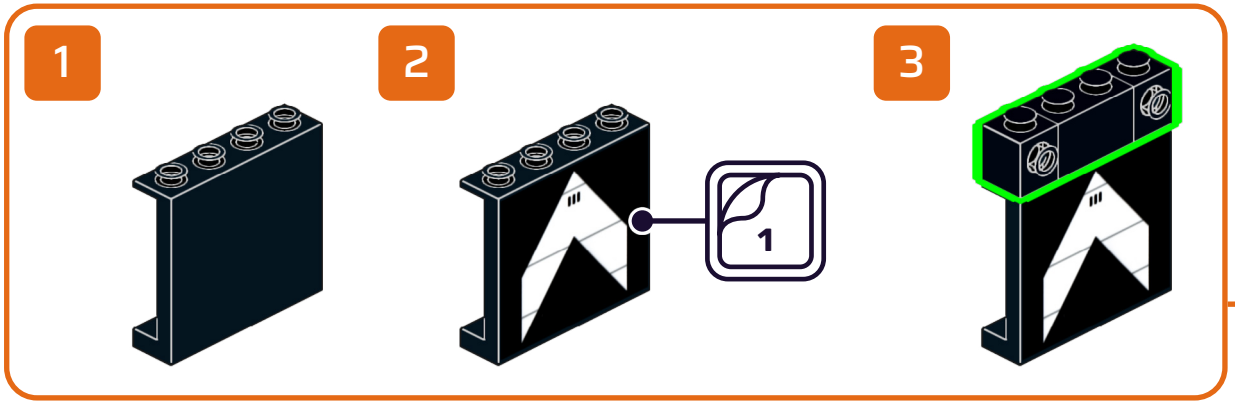

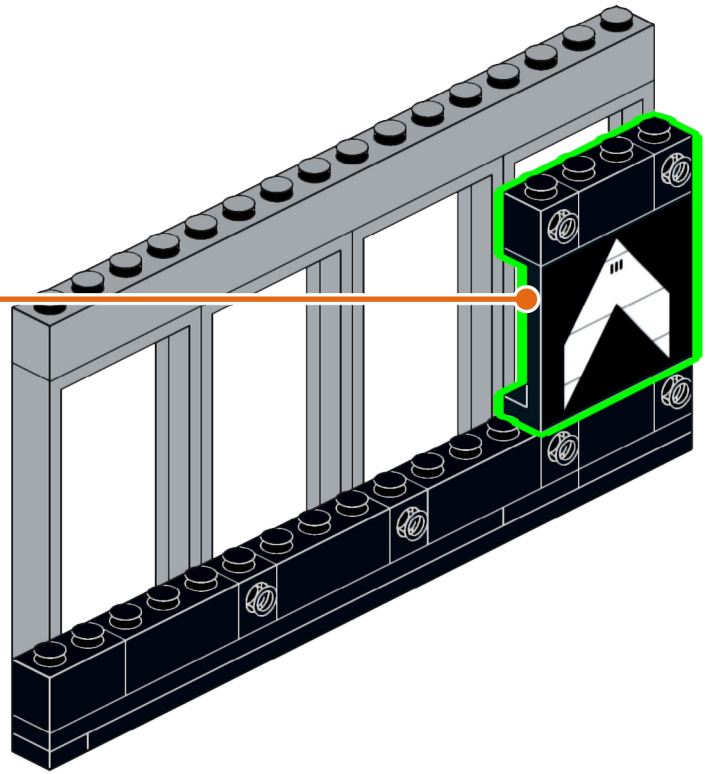

252

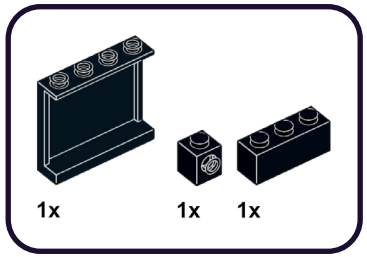

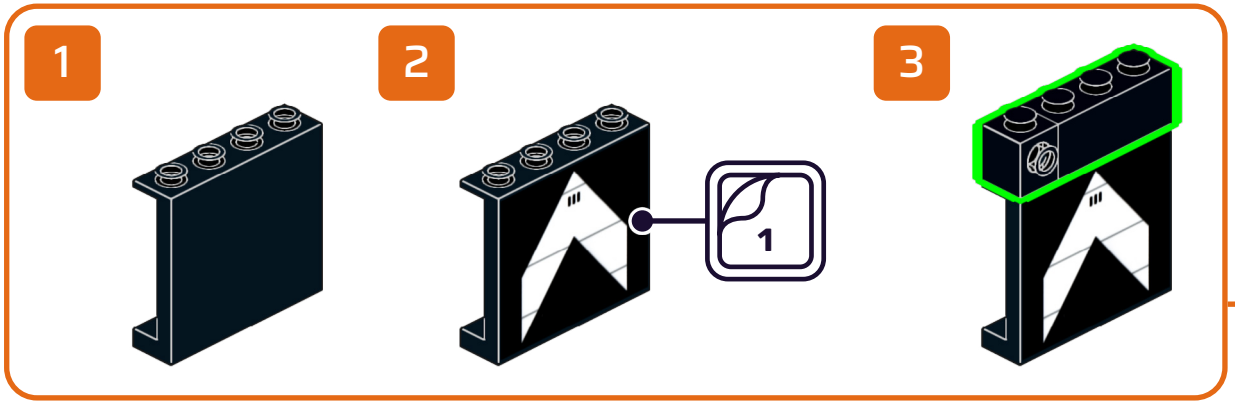

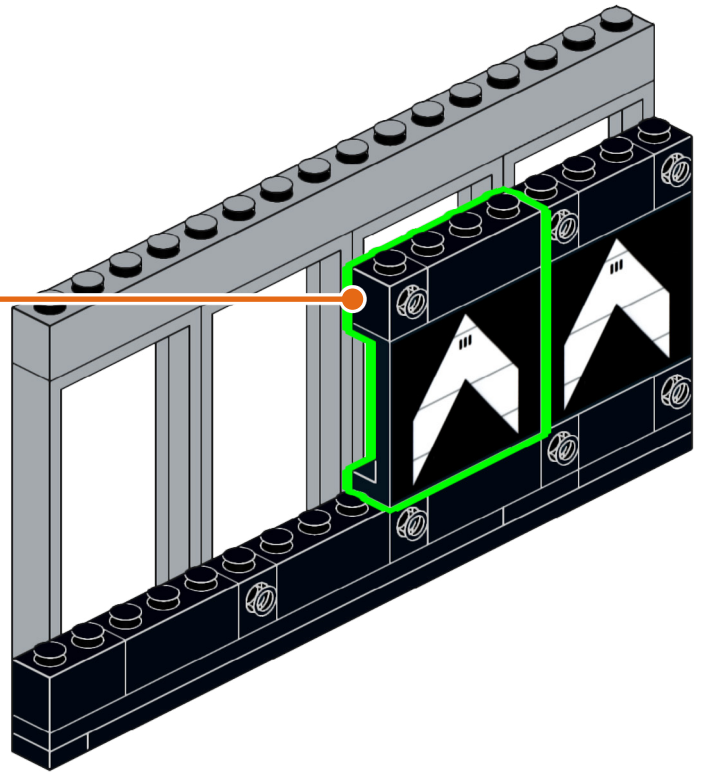

253

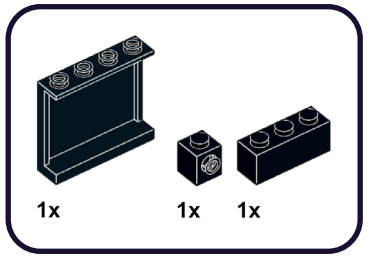

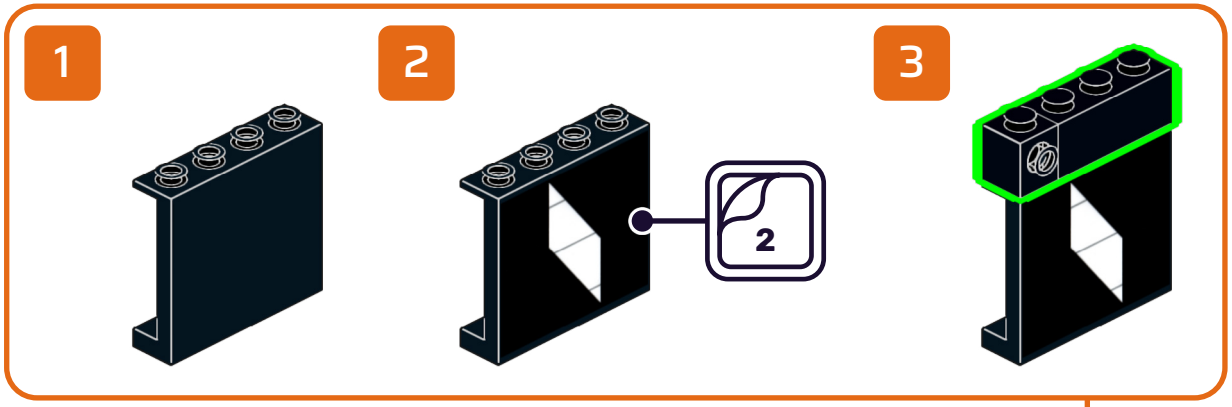

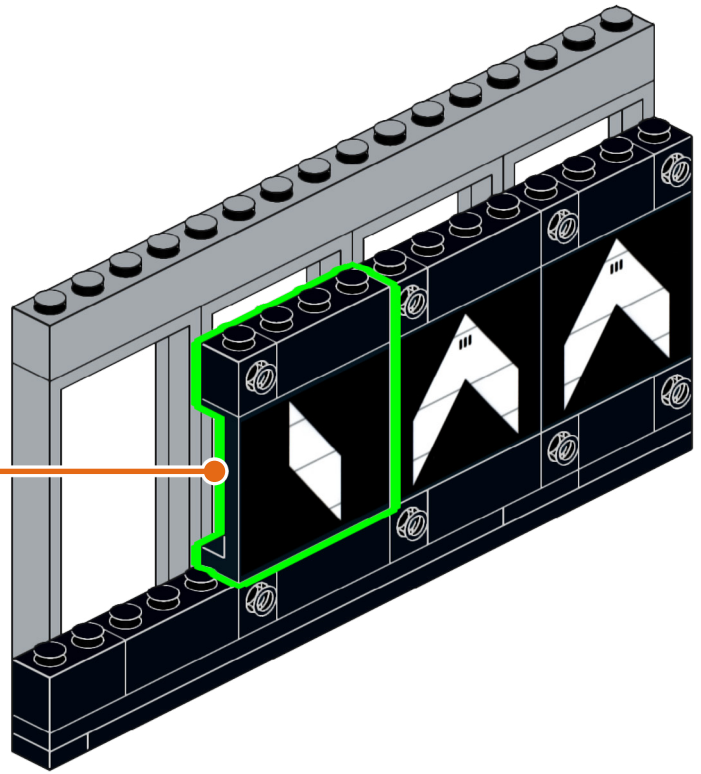

254

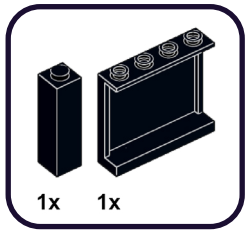

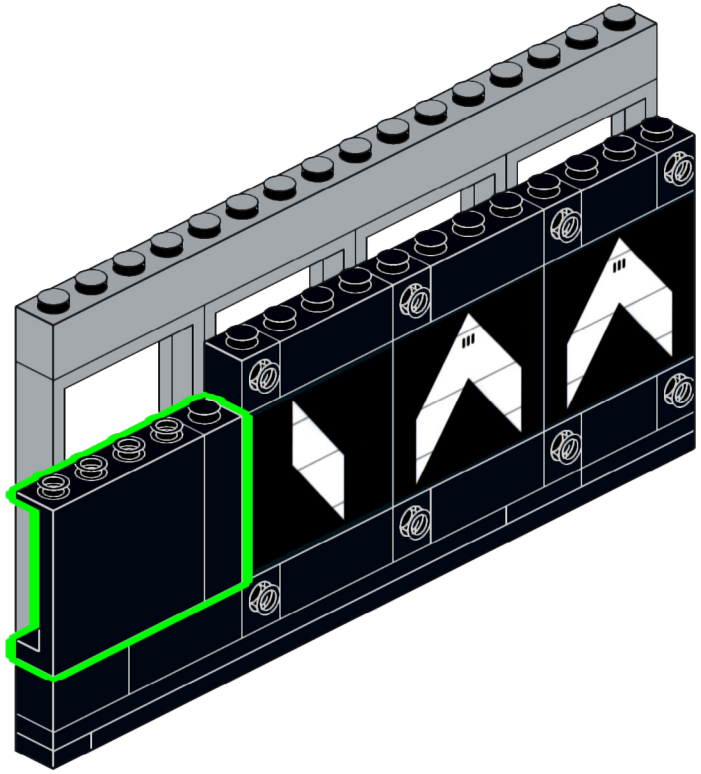

255

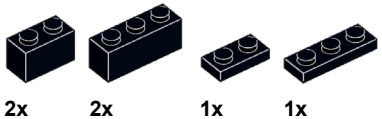

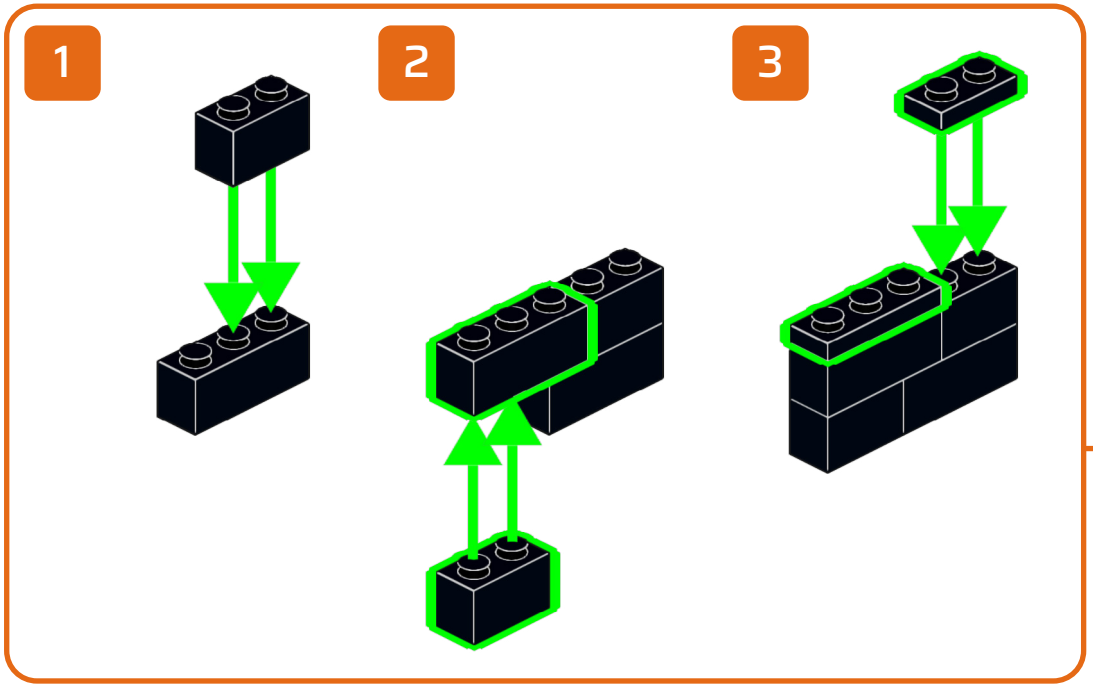

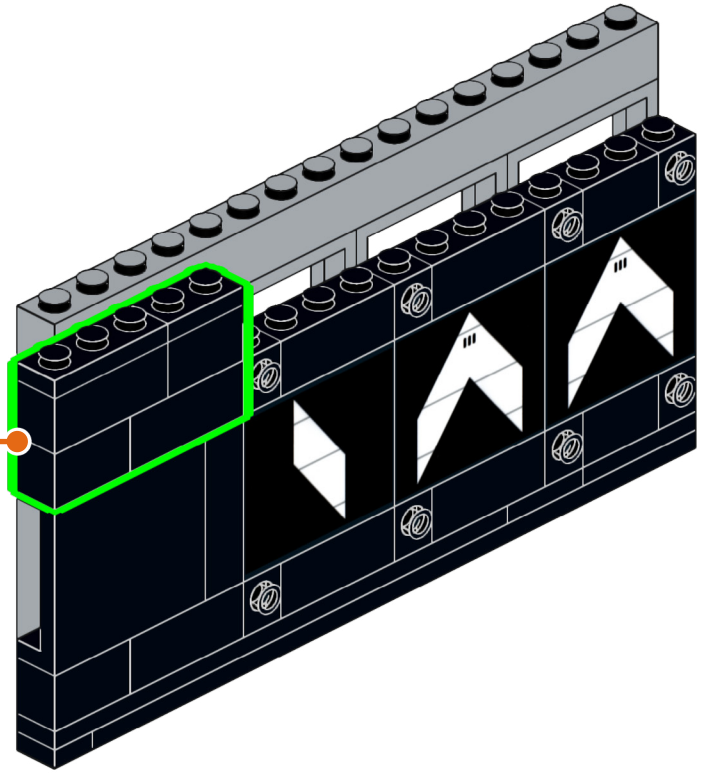

256

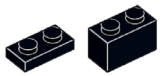

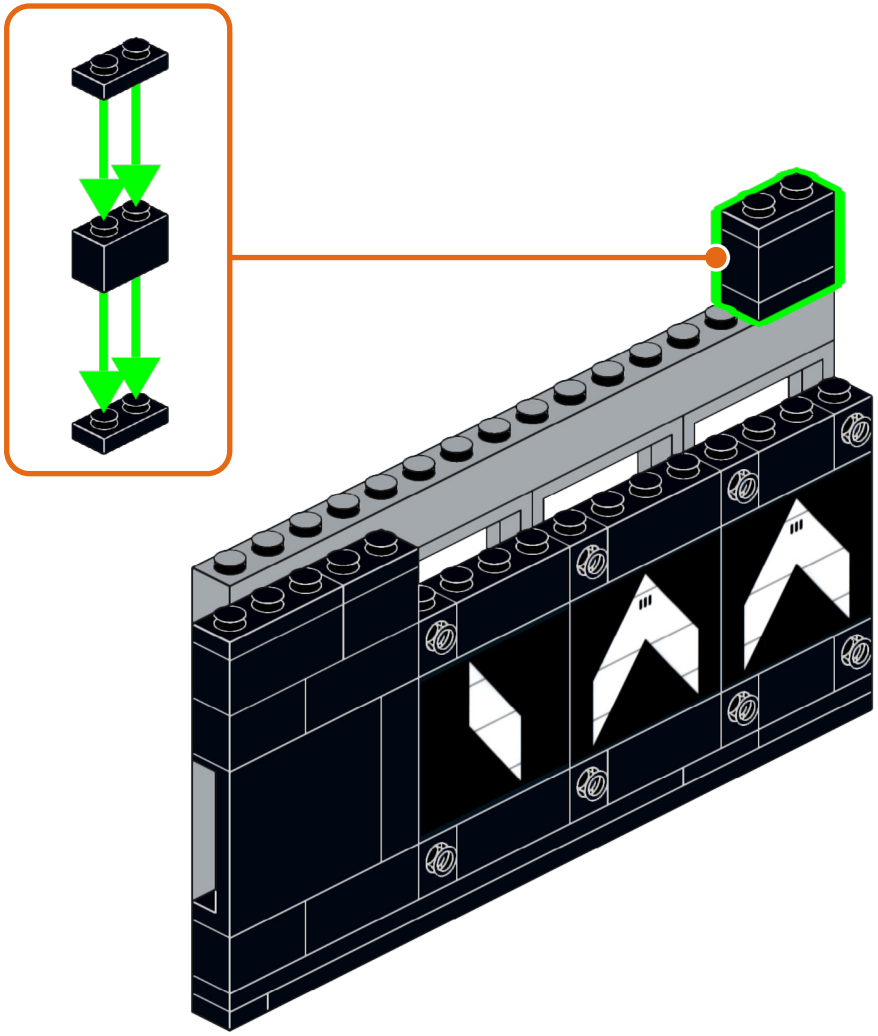

257

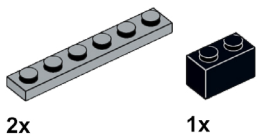

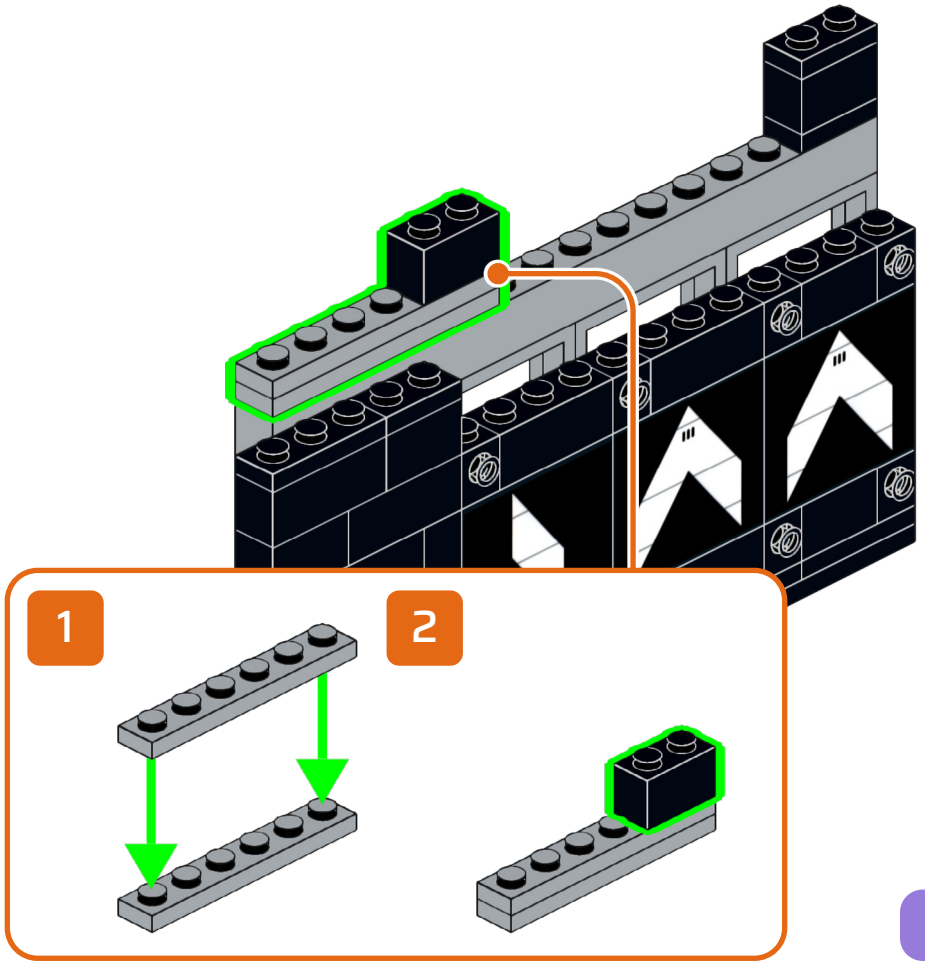

258

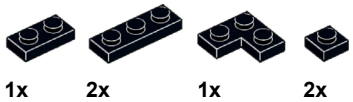

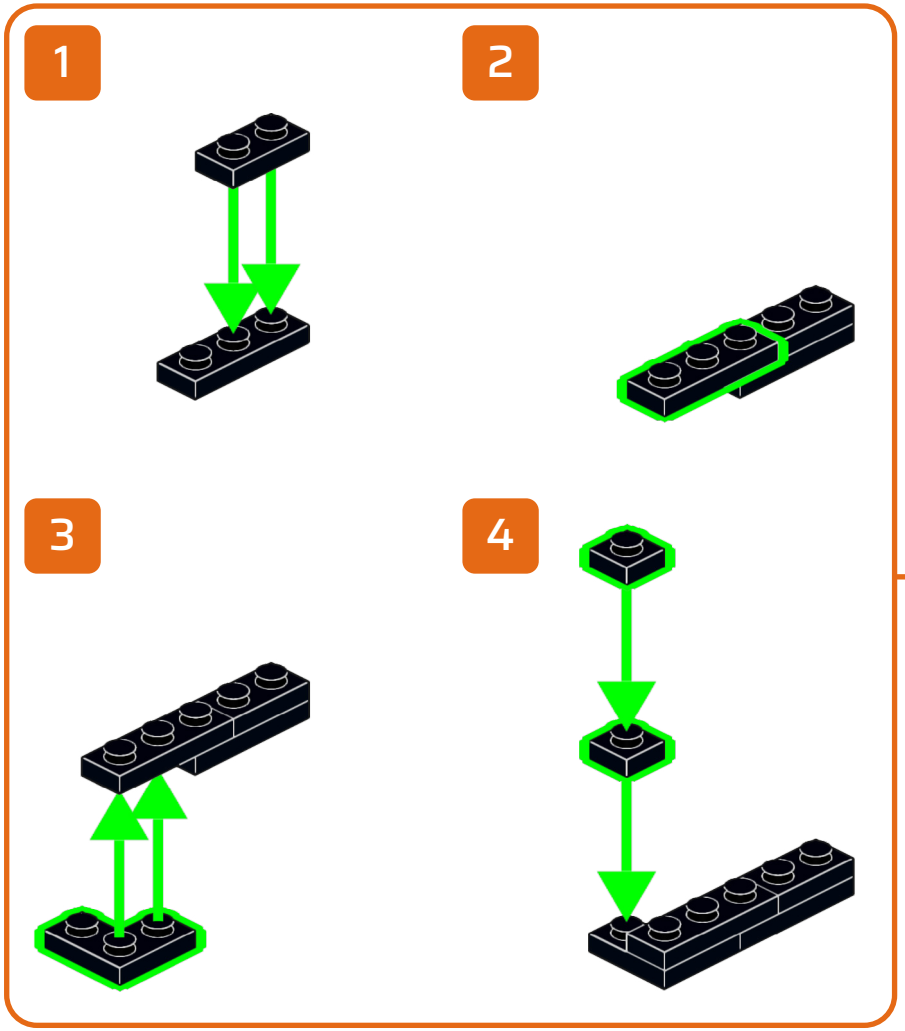

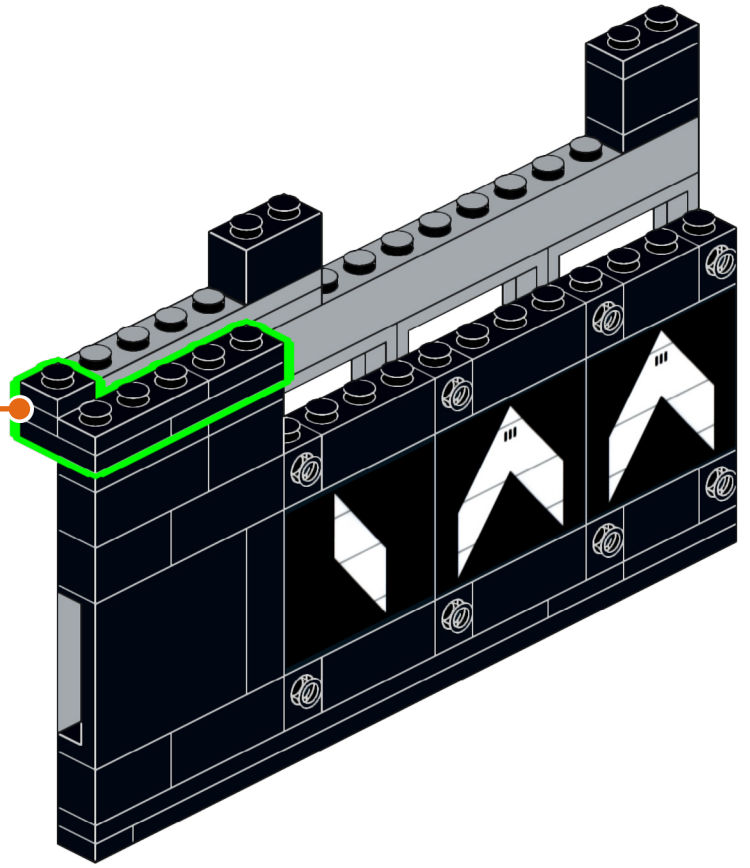

259

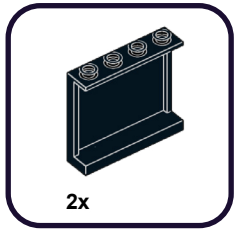

1

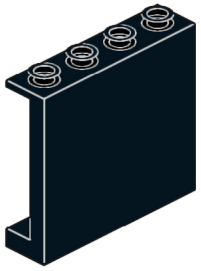

2

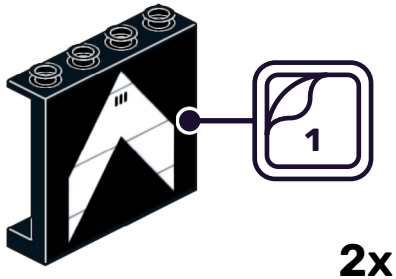

2x

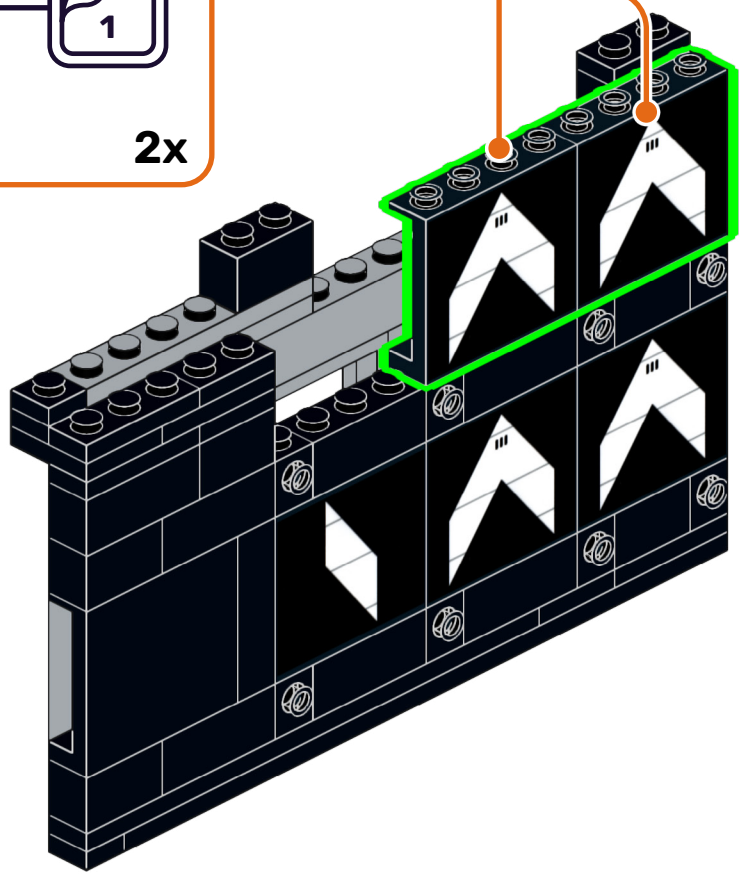

260

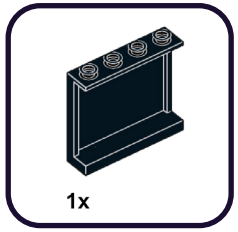

1

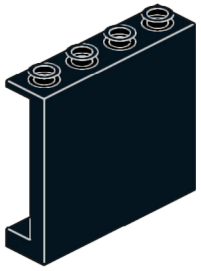

2

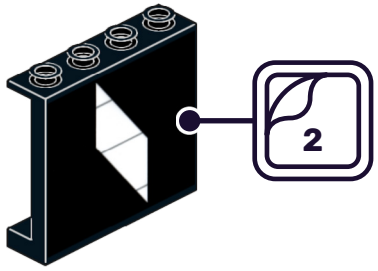

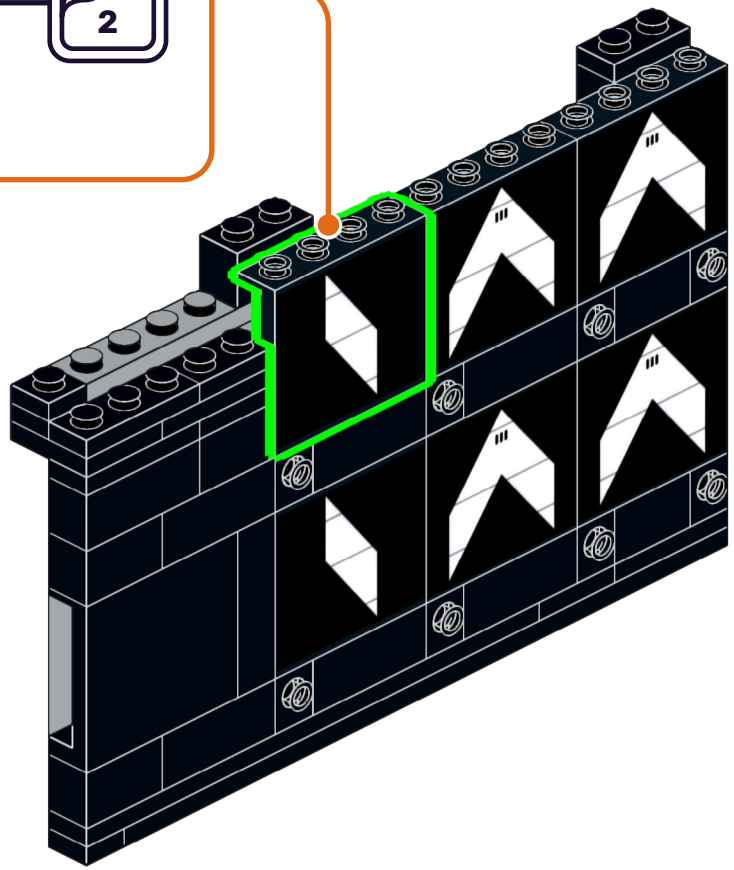

261

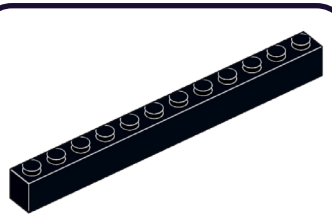

2x

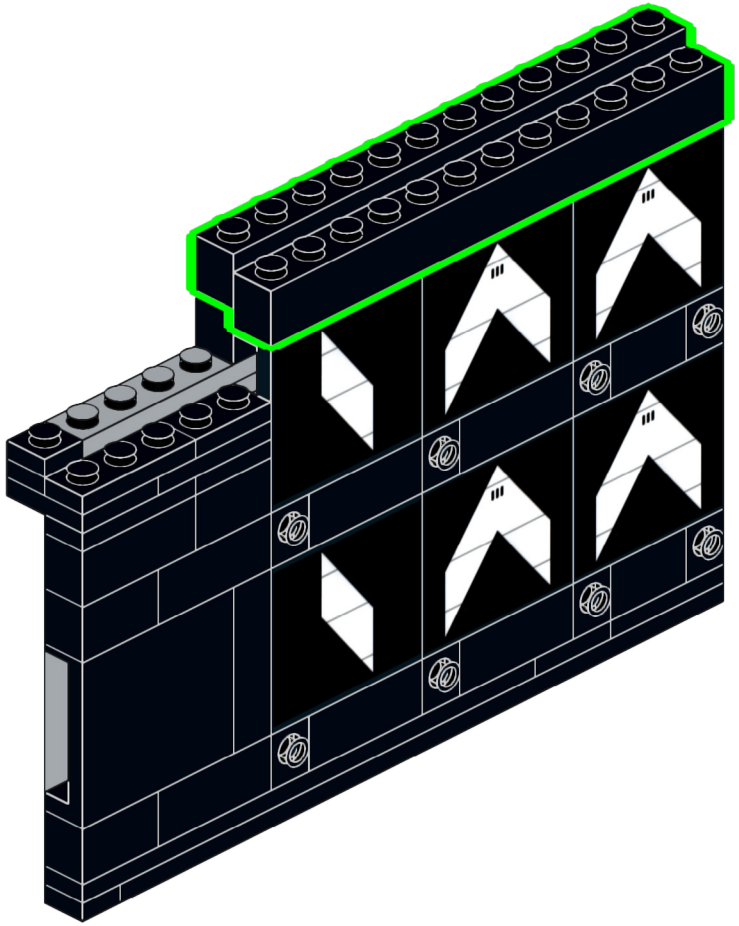

262

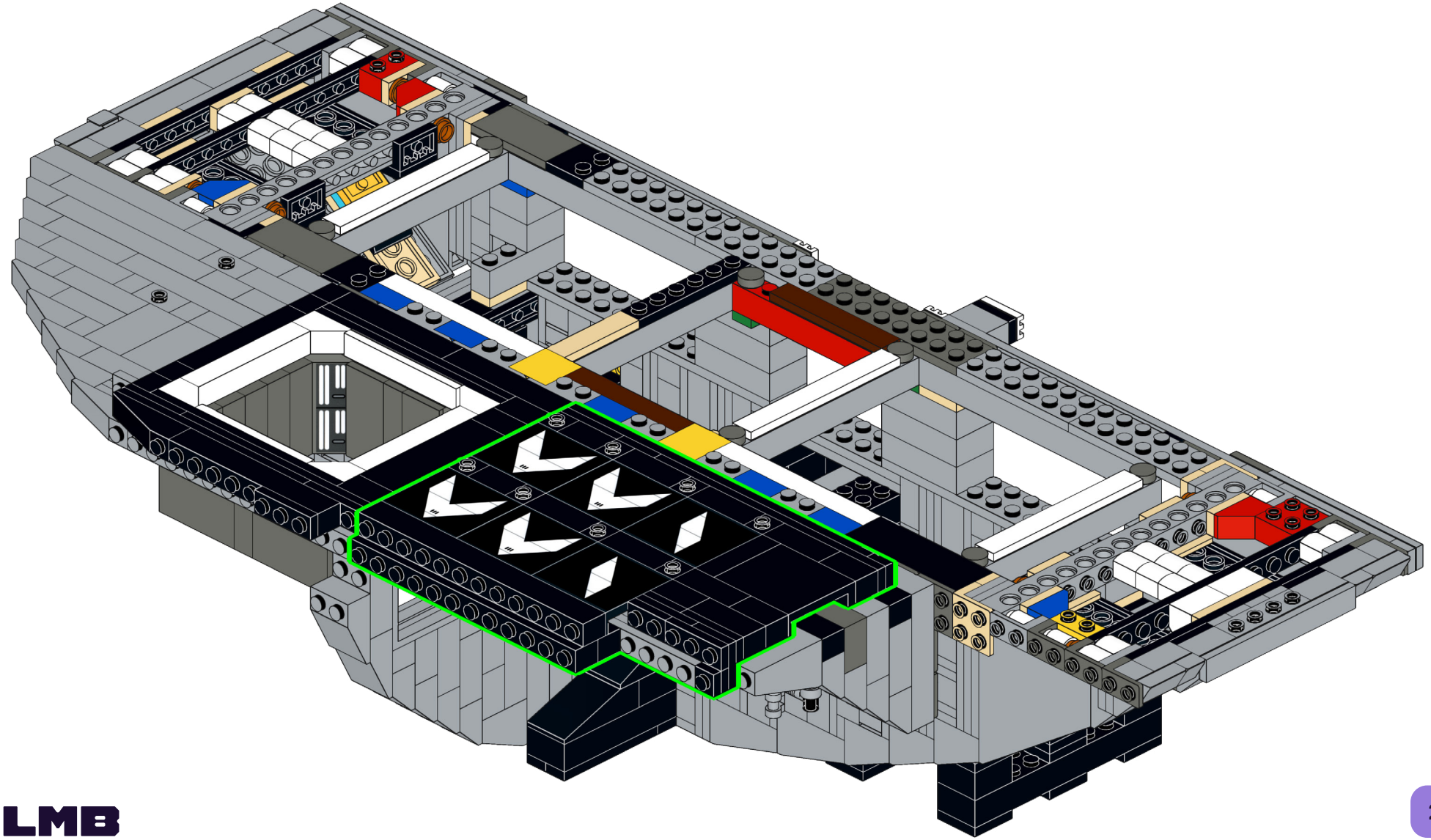

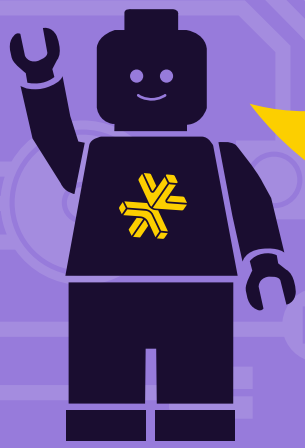

HOLD UP!

You might notice some bags aren't in order, as well as left over pieces, but that's ok! We're changing the way you build LEGO!

ATTENDEZ!

Vous remarquerez peut-être que certains sacs, ainsi que certaines pièces, ne sont pas dans le bon ordre. Mais pas de panique! Nous changeons simplement la façon avec laquelle vous construisez vos LEGO!

ASPETTA!

Potresti notare che alcuni sacchetti non sono in ordine, così come i pezzi avanzati, ma va bene così! Stiamo cambiando il modo in cui costruisci i LEGO!

HALT!

Sie werden möglicherweise bemerken, dass einige tüten durcheinander sind und teile übrig bleiben, aber das ist in Ordnung! Wir ändern die art und weise, wie Sie LEGO bauen!

¡ESPERA!

Es posible que notes que algunas bolsas están fuera de servicio, así como piezas sobrantes, ¡pero está bien! ¡Estamos cambiando la forma en que construyes LEGO!

暂停!

你可能会注意到一些袋子顺序错乱，以及一些剩余的部件，但没关系！我们正在改变你搭建乐高的方式！

Open LEGO® Bag 11

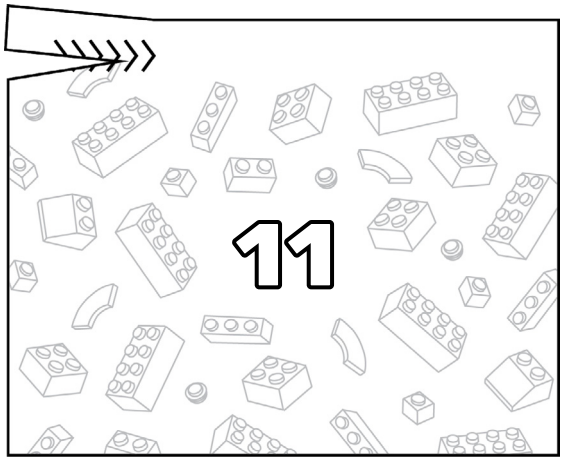

Open LMB Bag 01

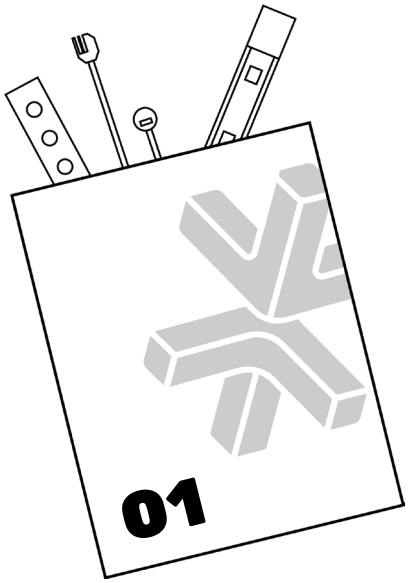

263

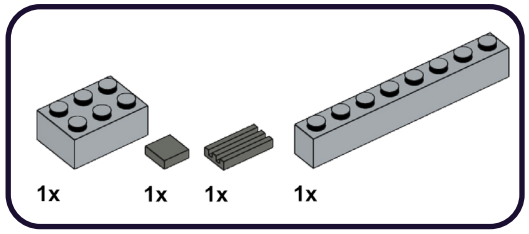

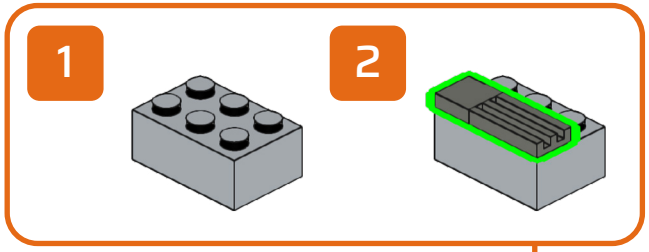

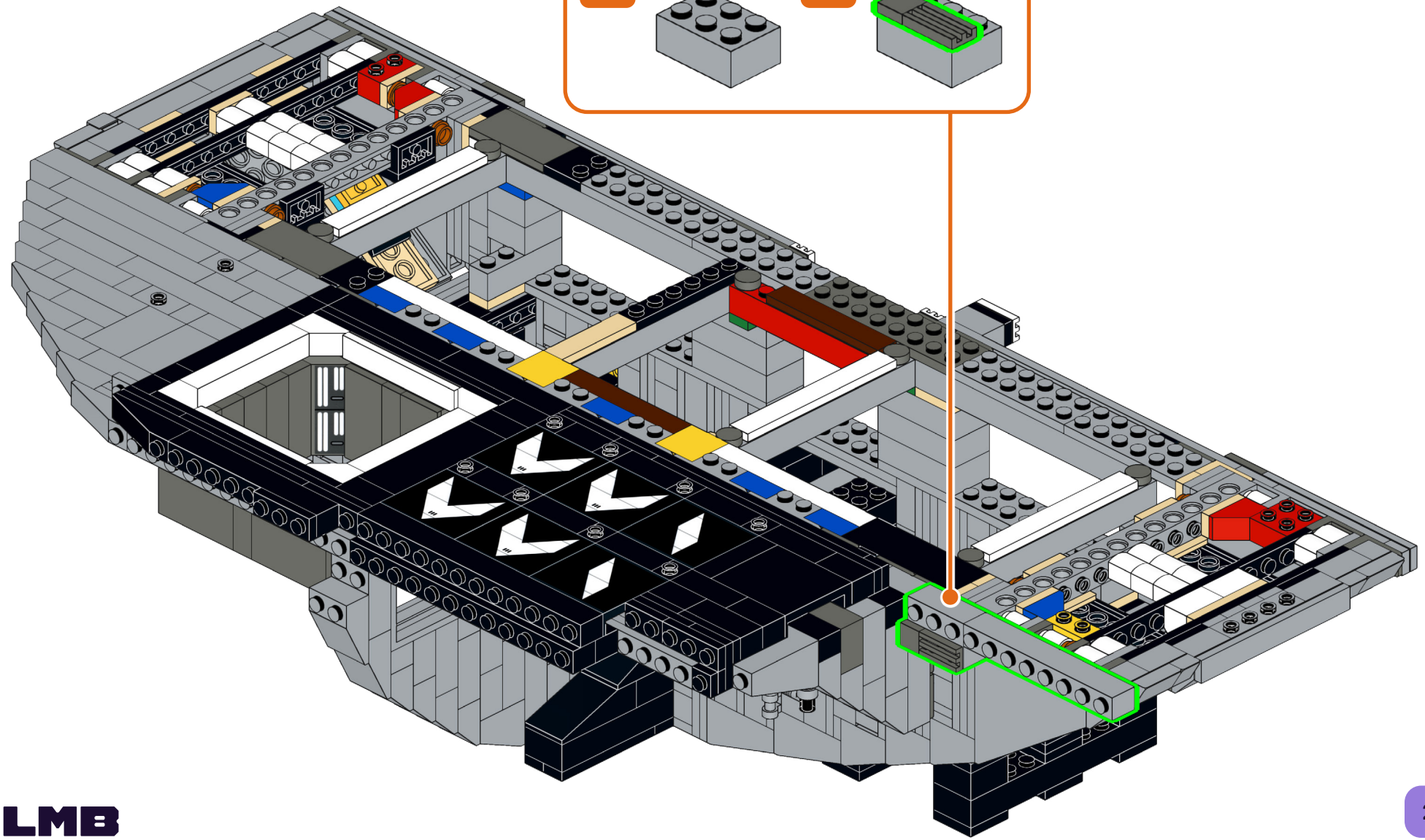

264

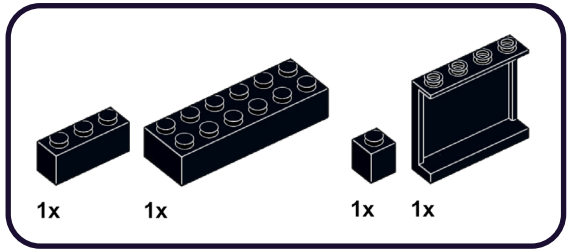

1

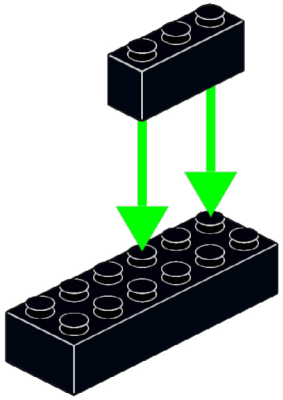

2

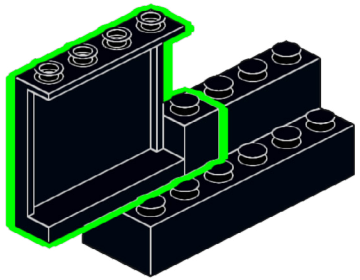

265

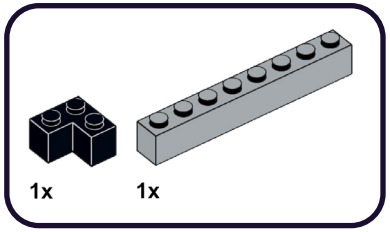

1

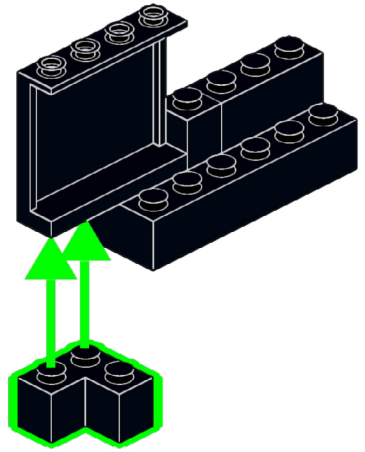

2

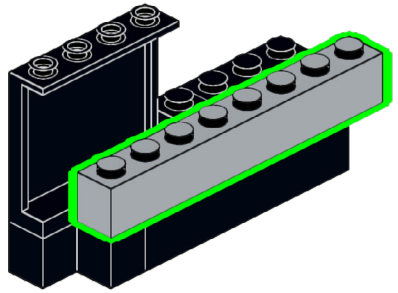

266

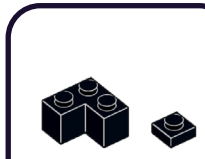

1

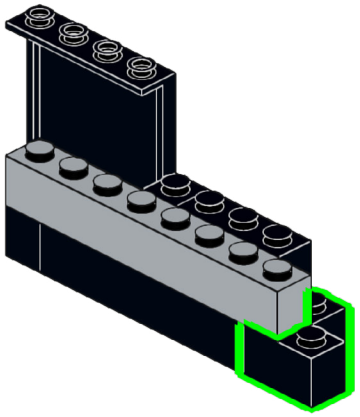

2

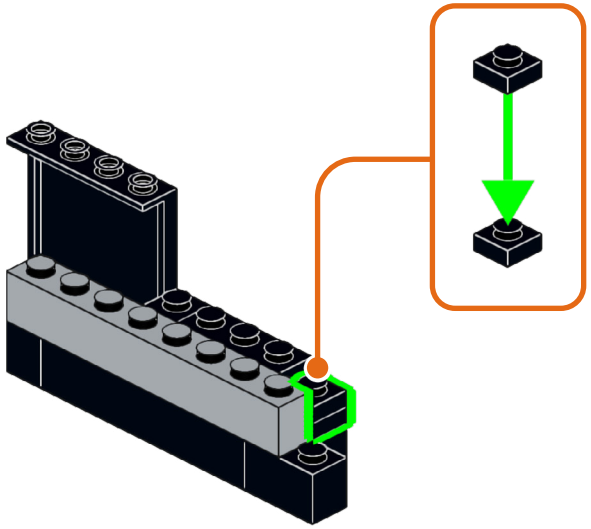

267

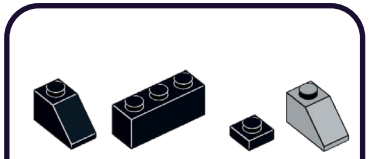

1

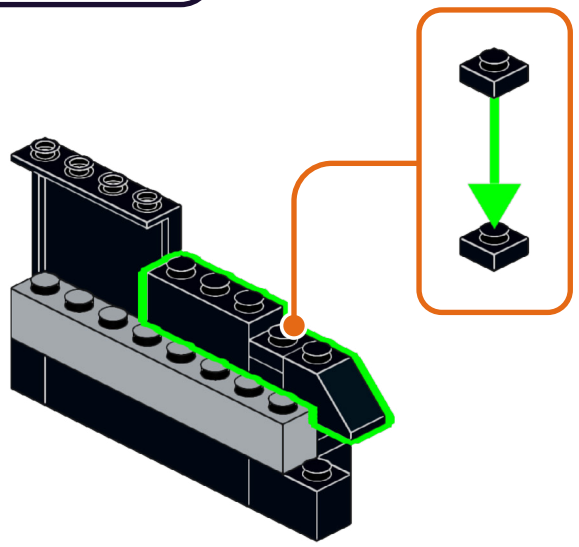

2

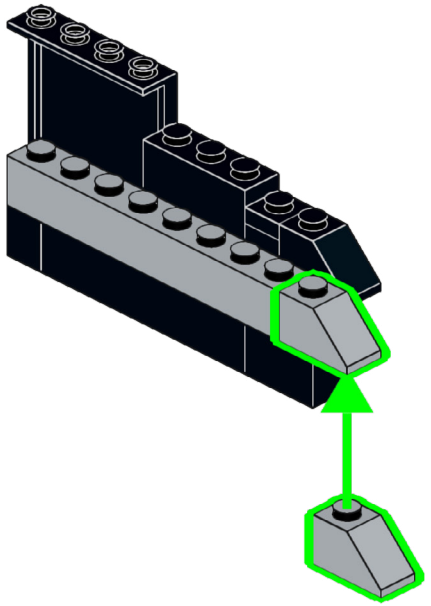

268

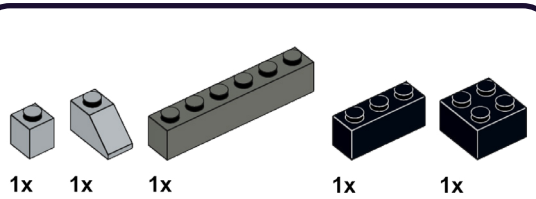

1

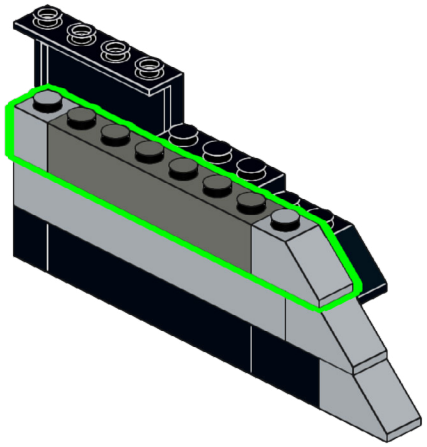

2

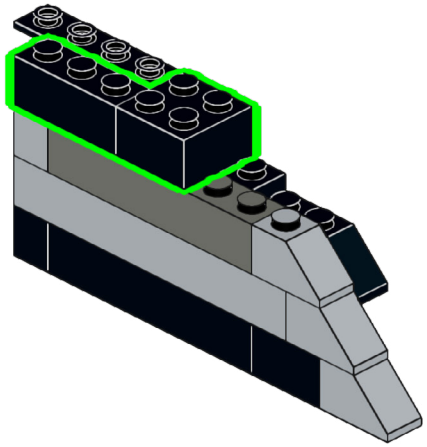

269

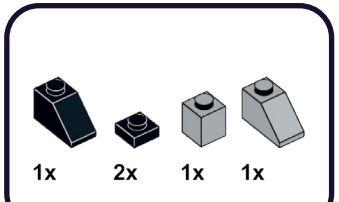

1

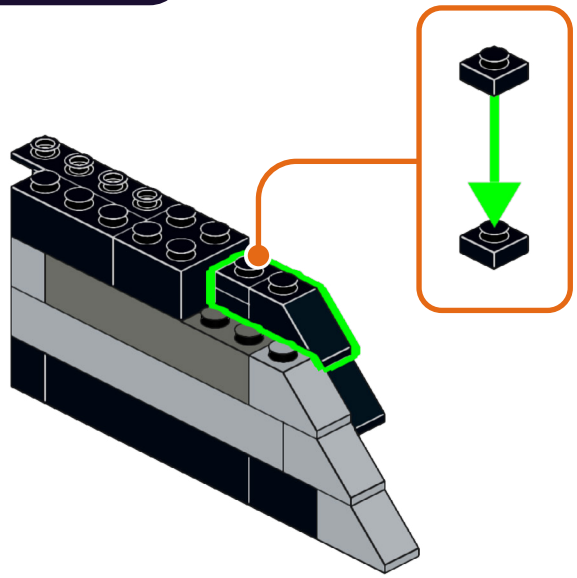

2

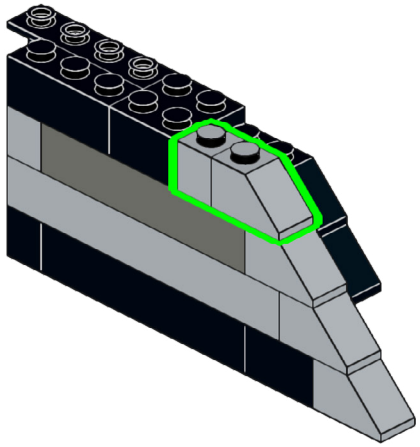

270

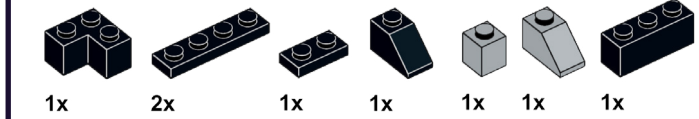

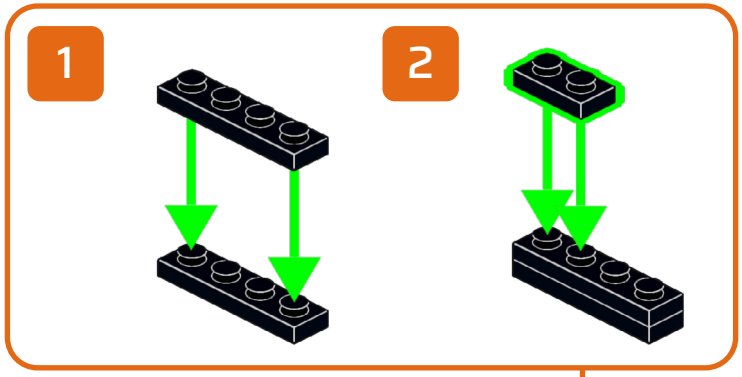

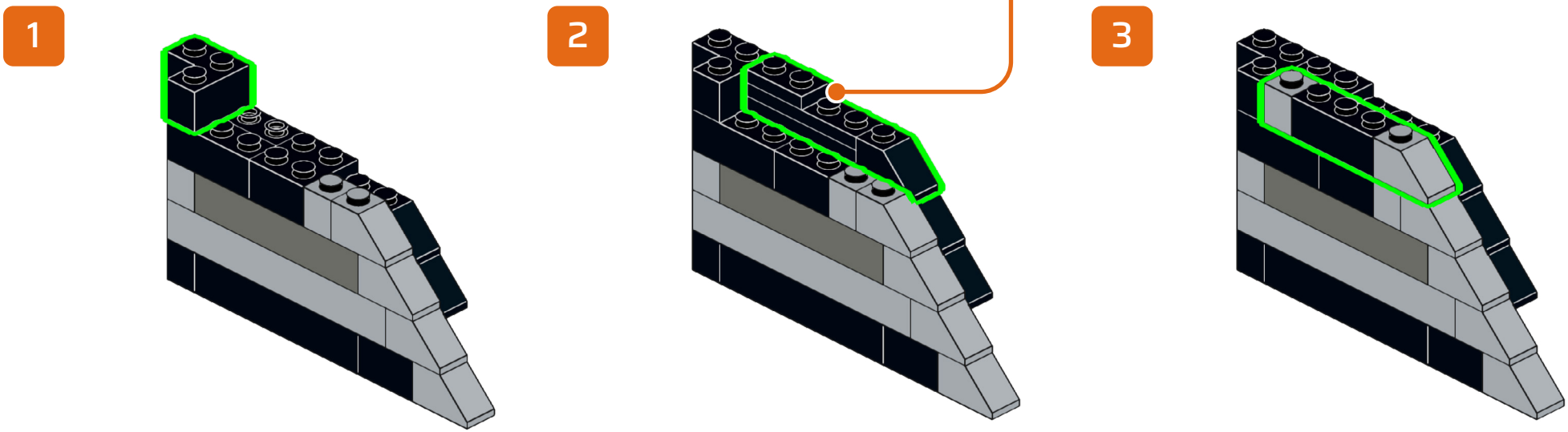

271

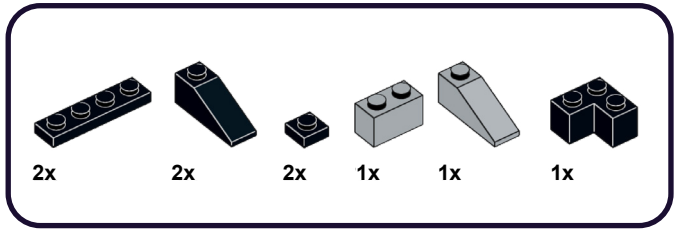

1

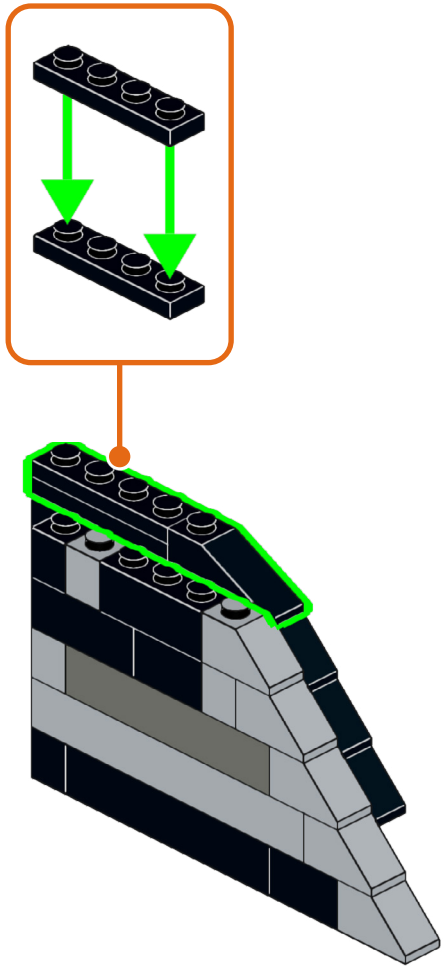

2

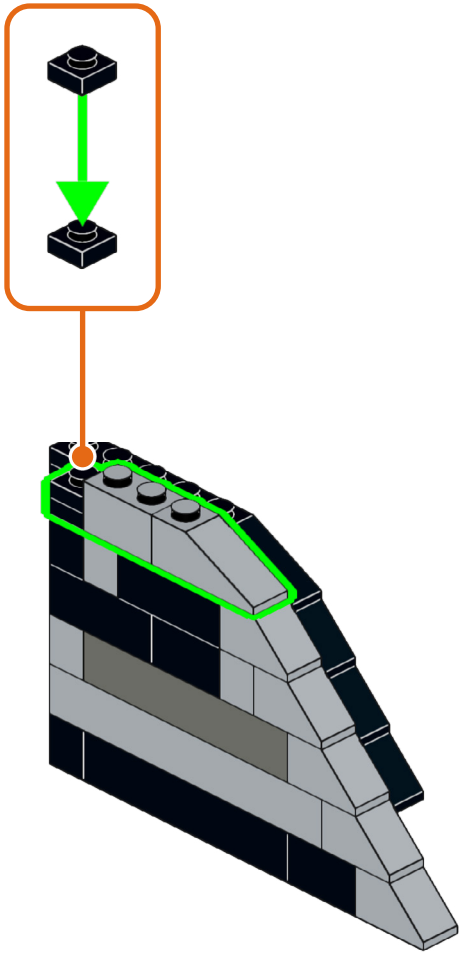

3

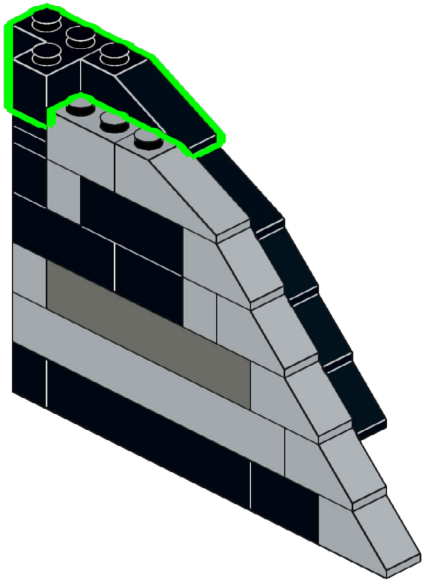

272

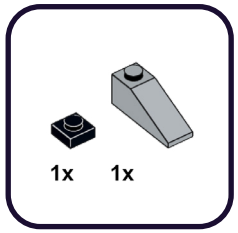

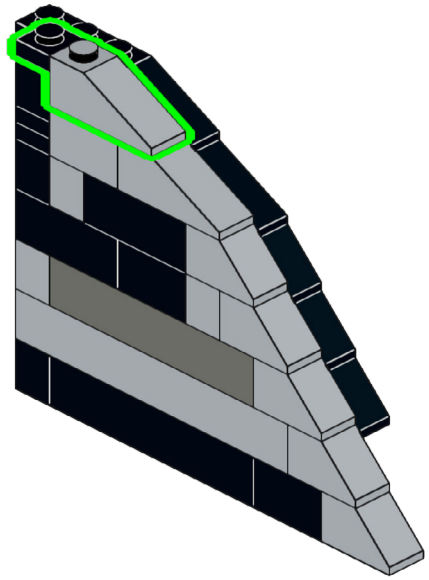

273

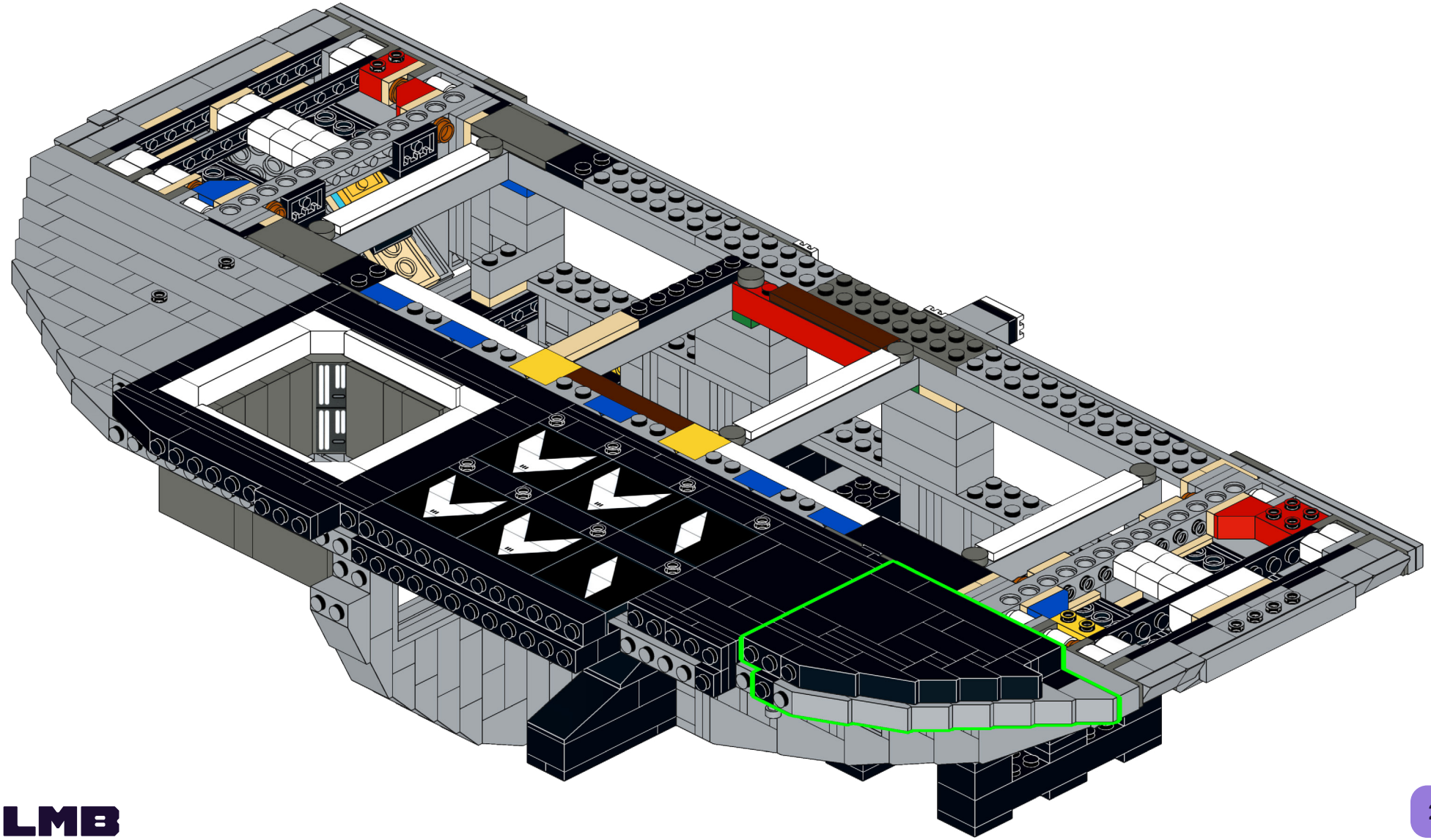

274

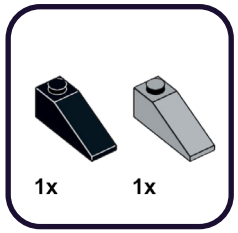

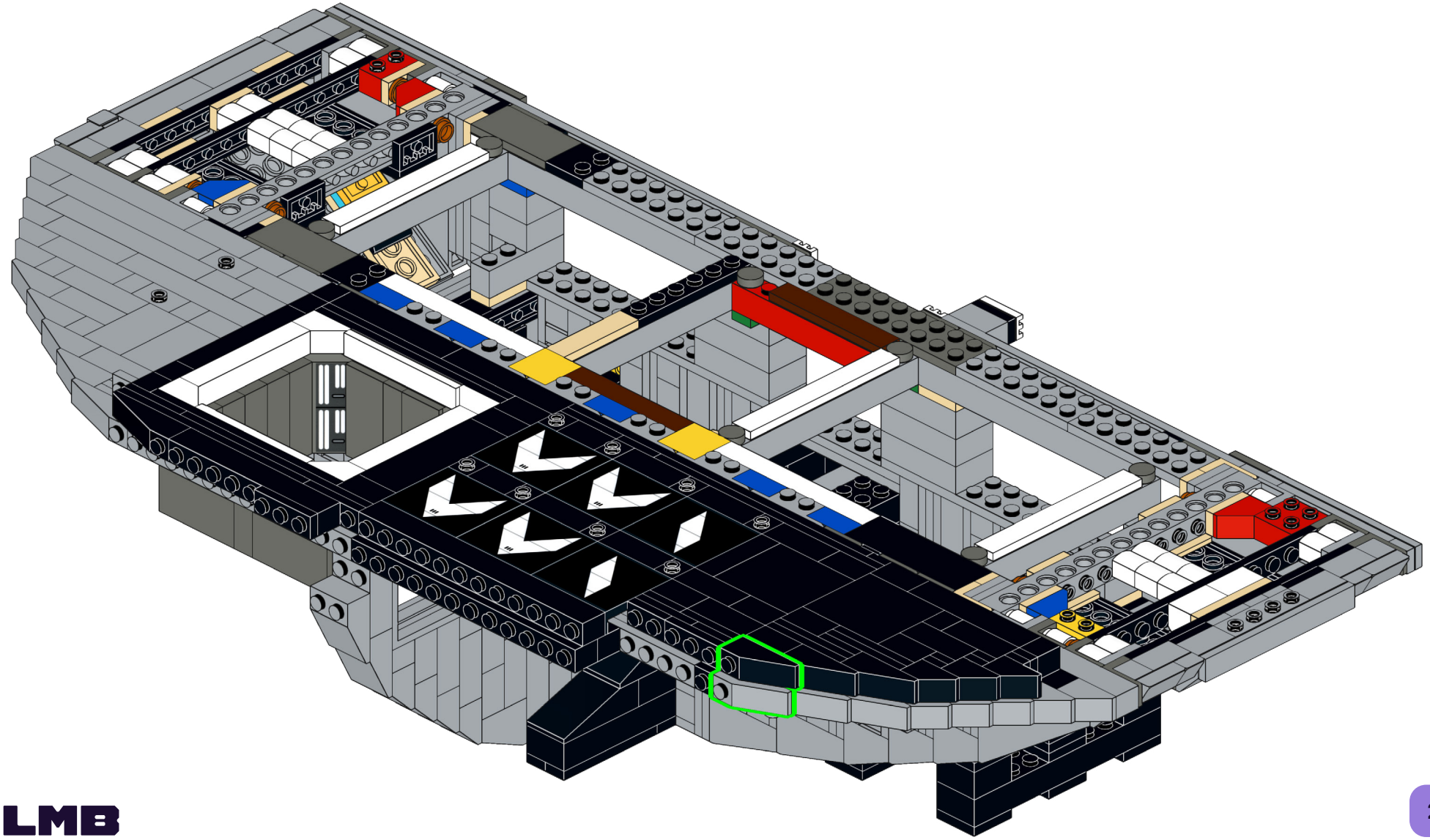

275

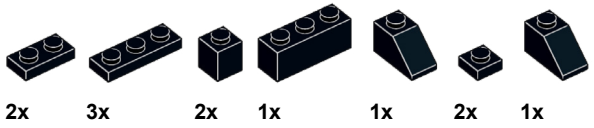

1

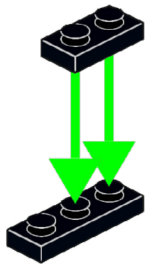

2

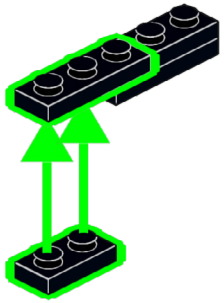

3

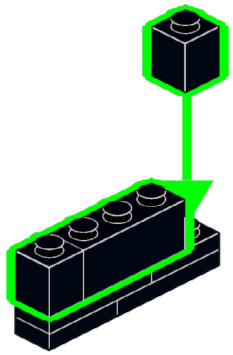

4

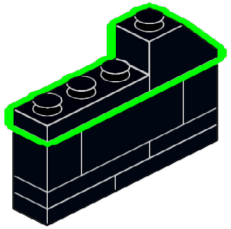

5

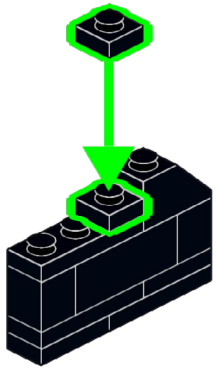

6

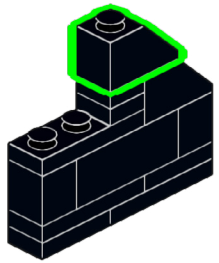

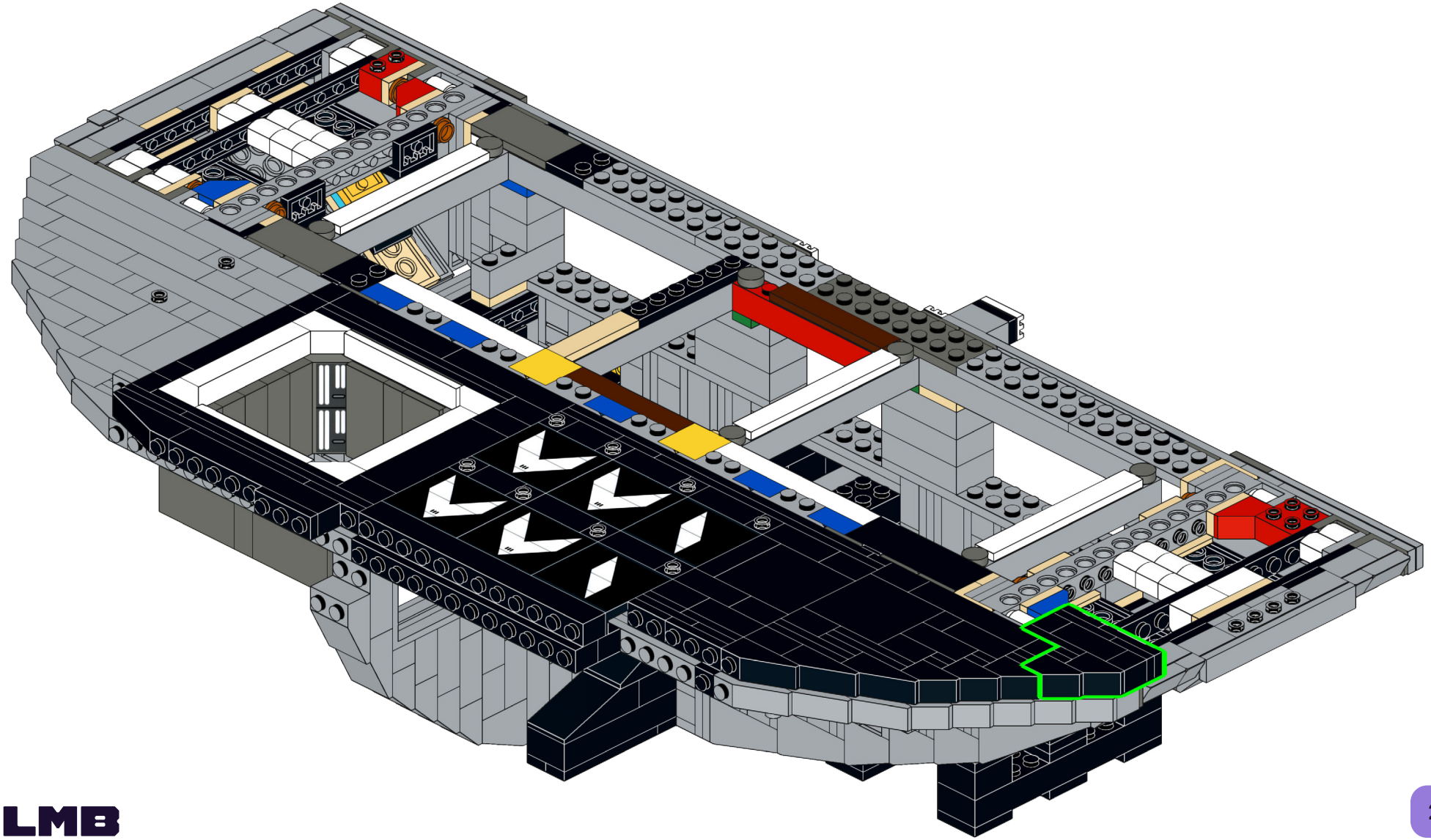

277

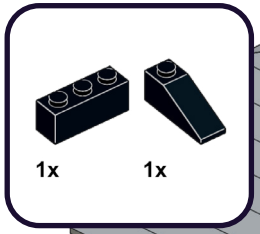

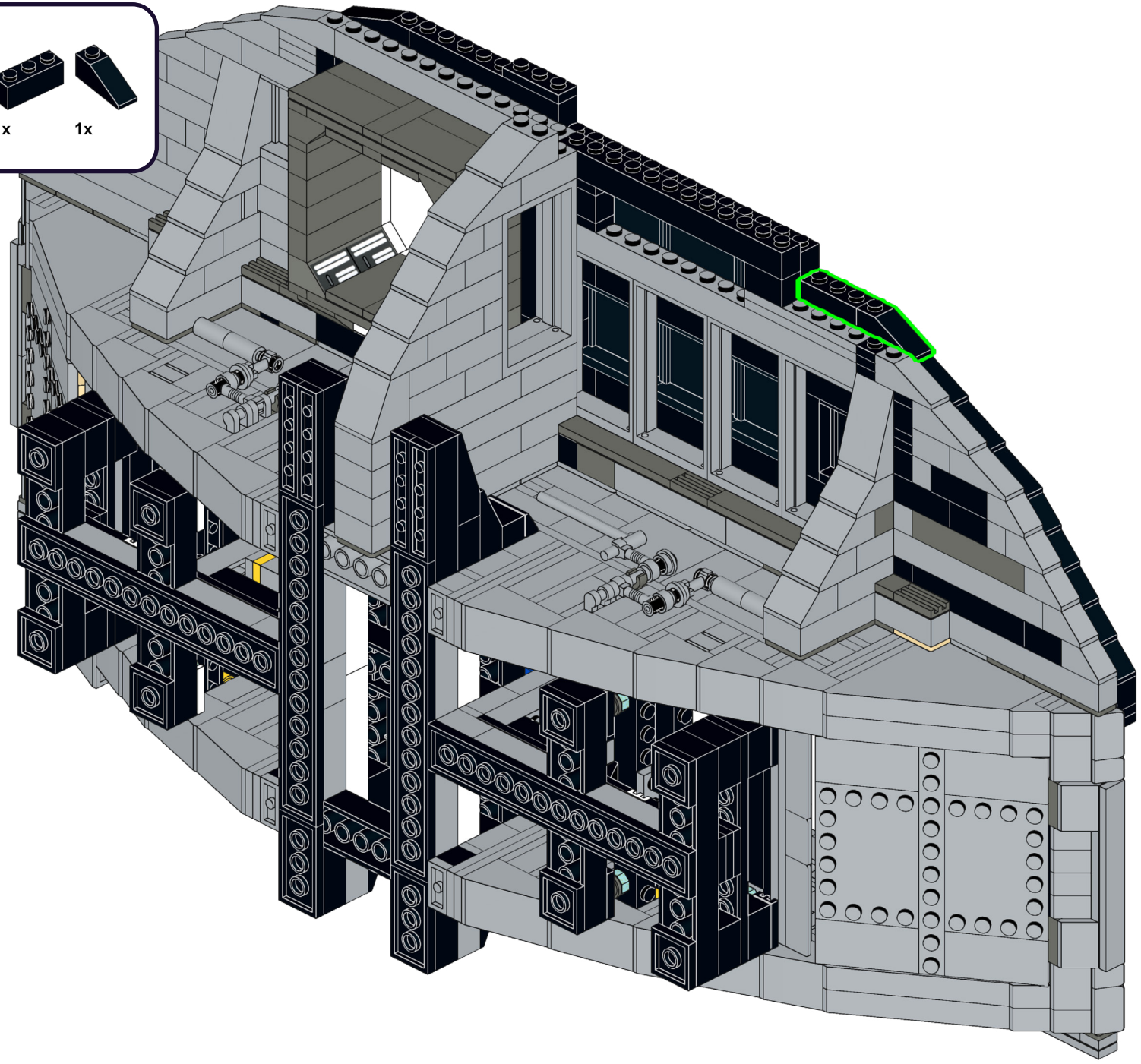

278

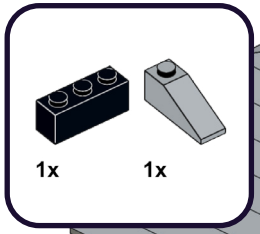

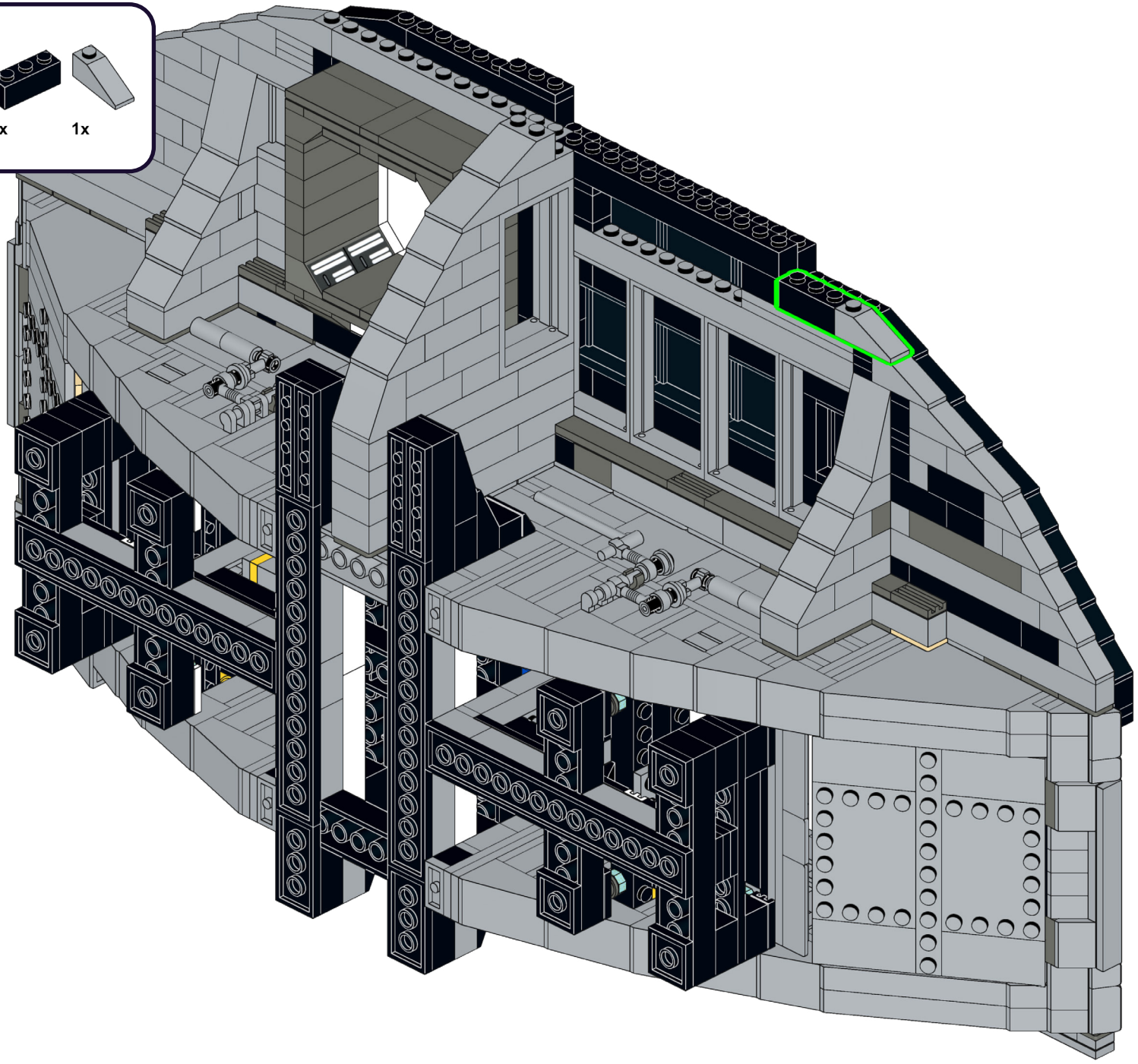

279

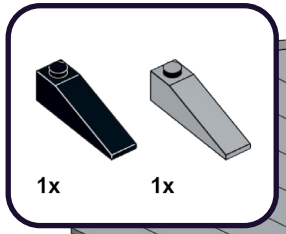

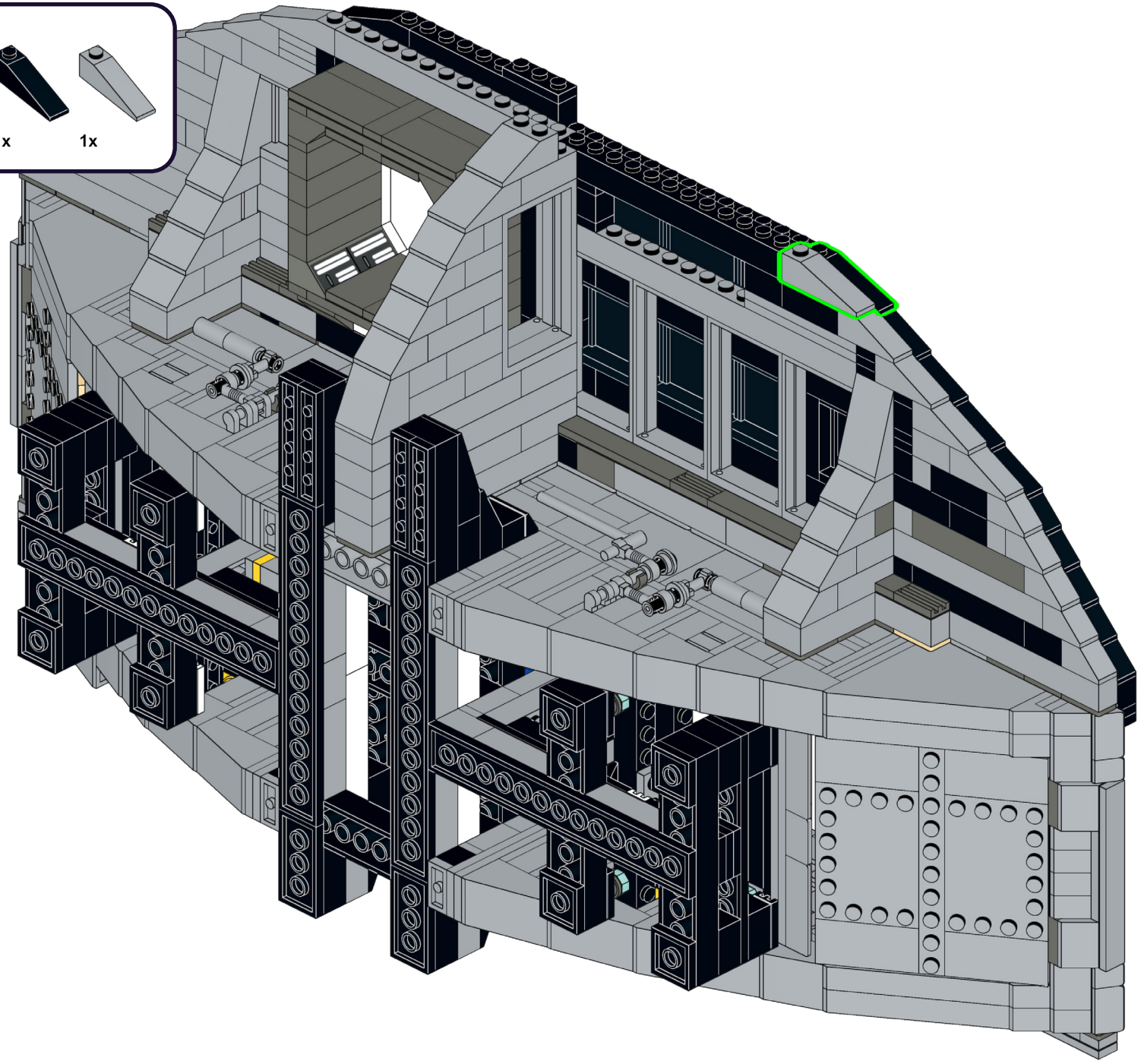

280

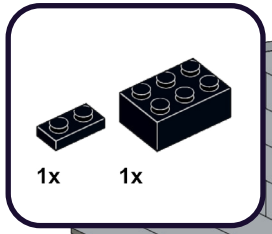

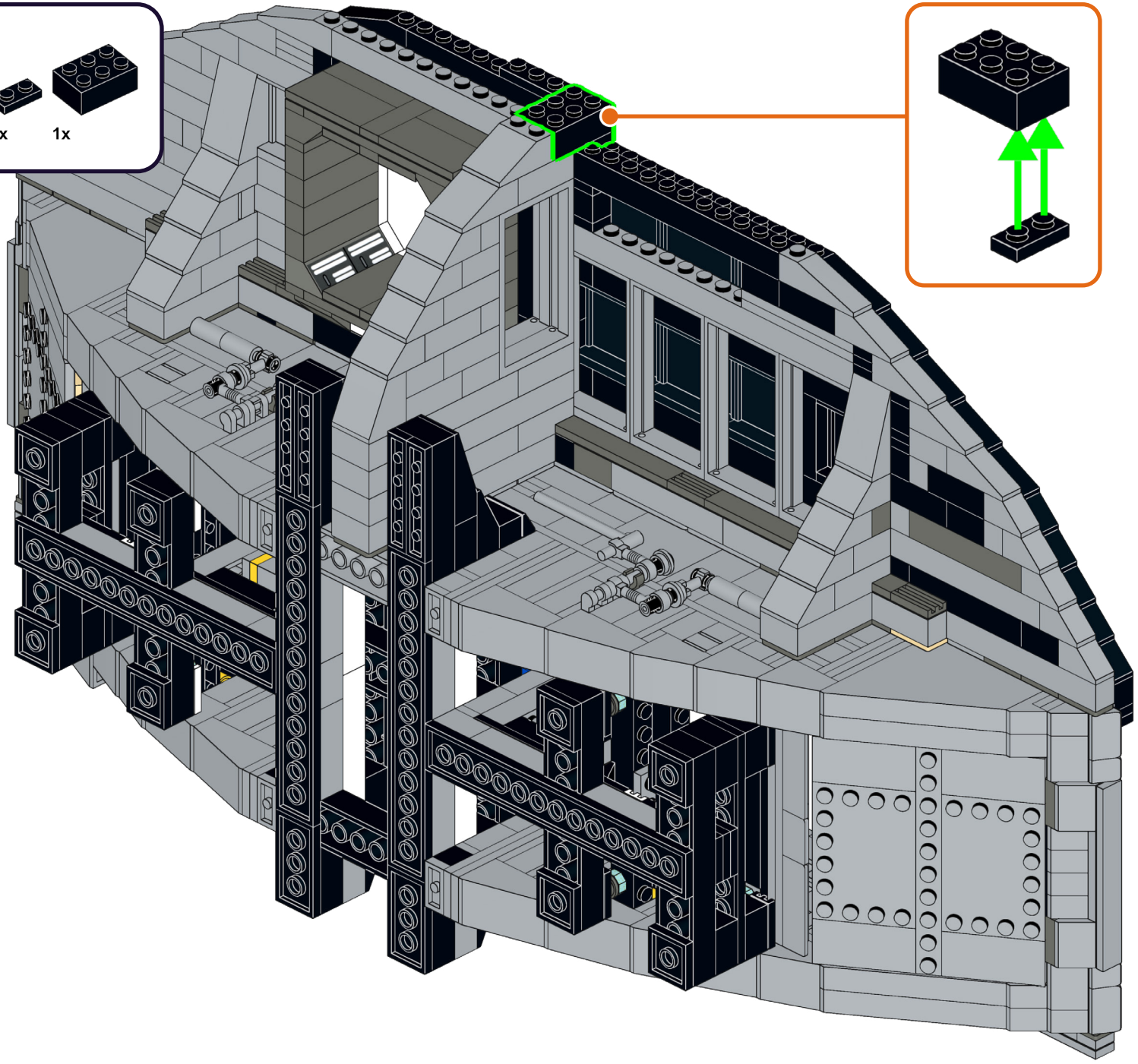

281

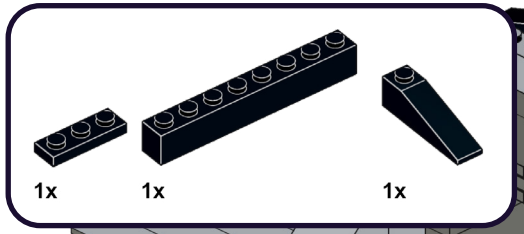

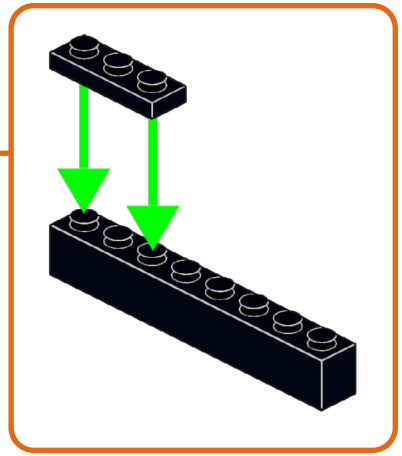

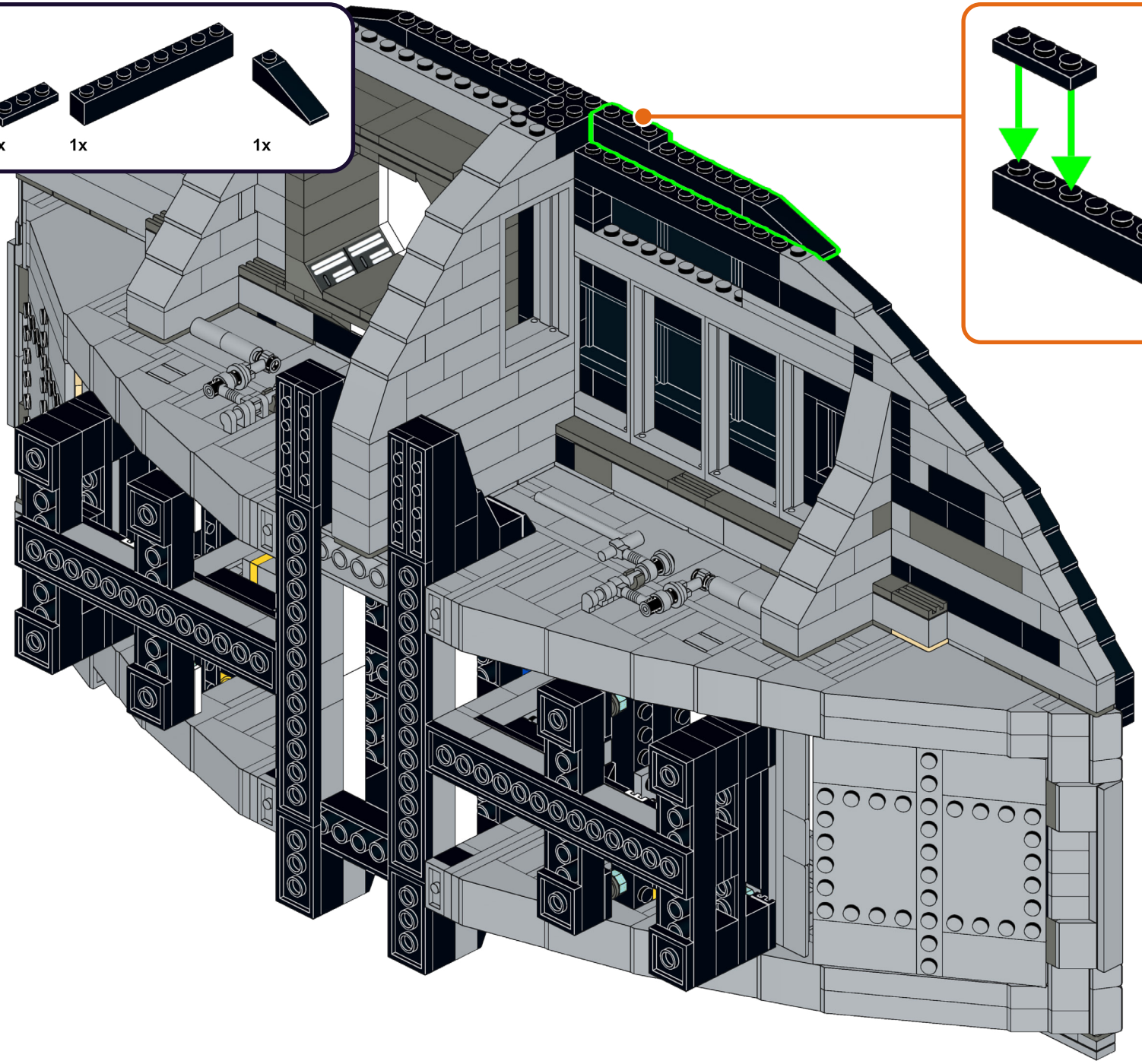

282

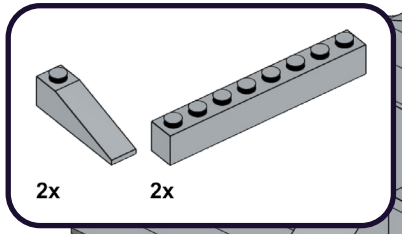

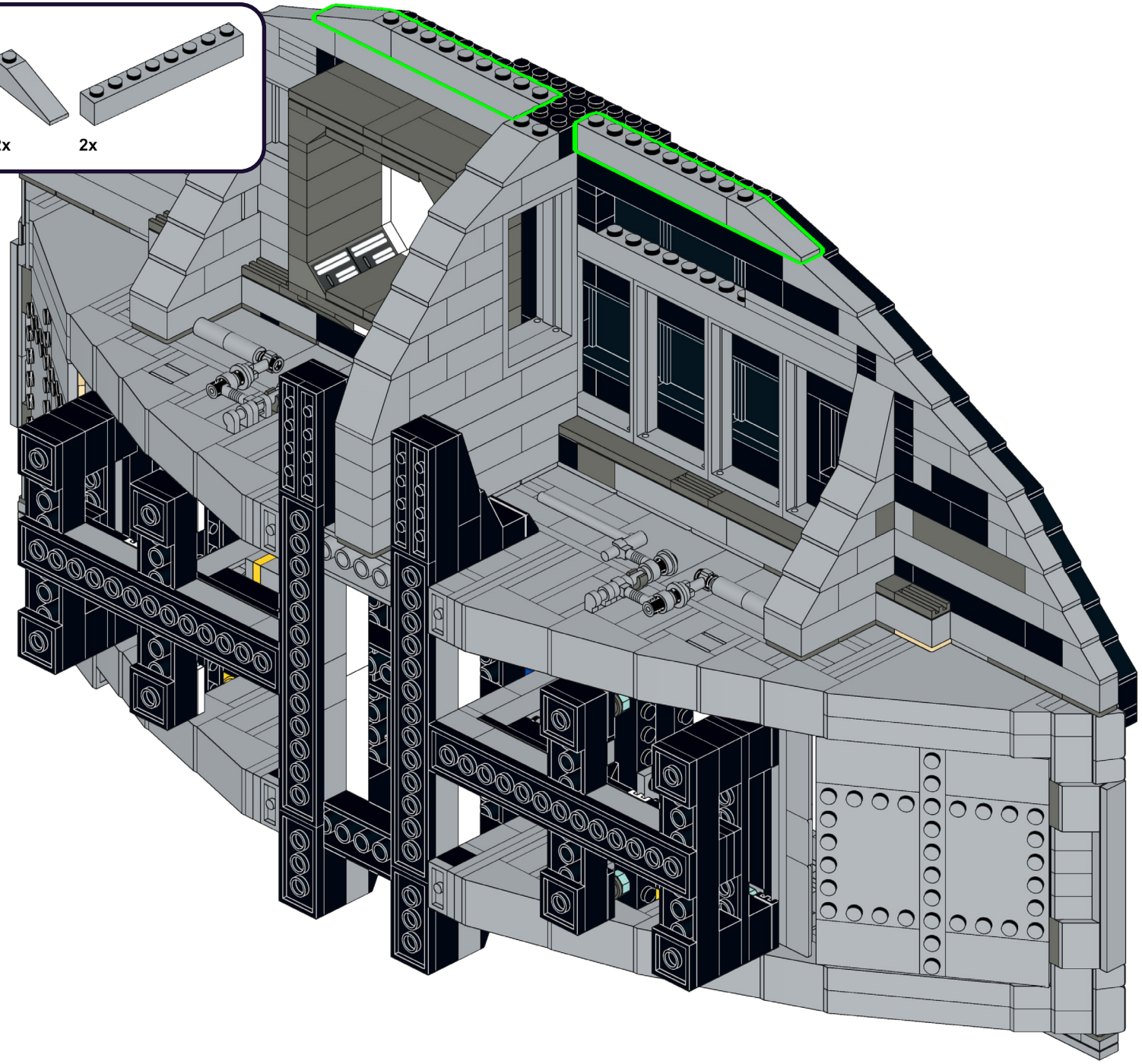

283

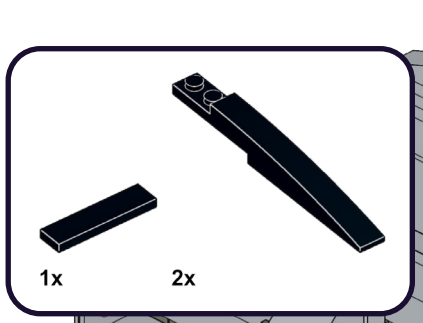

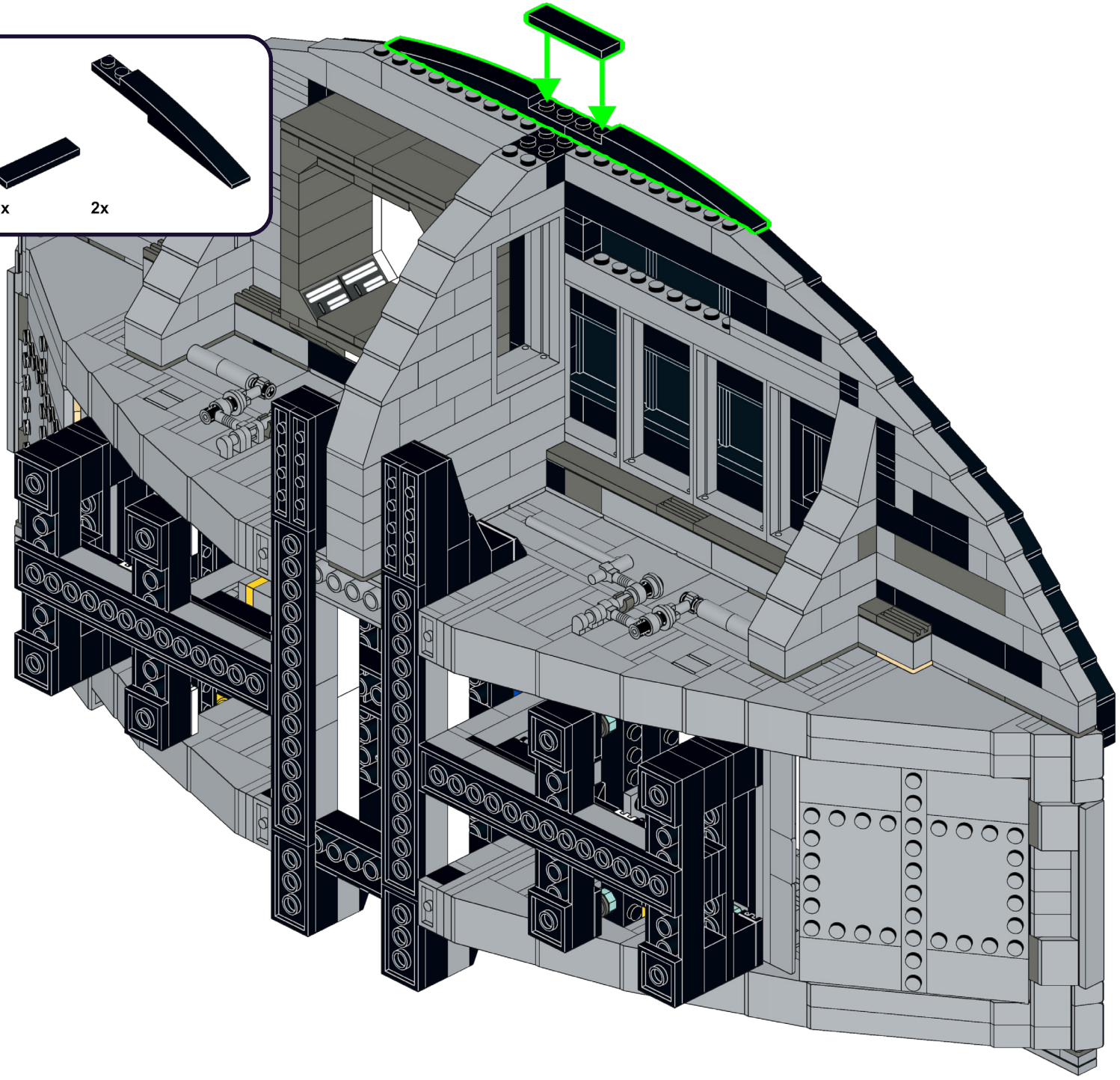

284

AL-CW60

1x

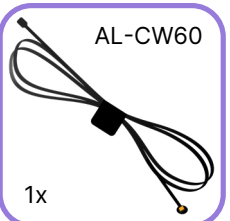

1x

285

1x

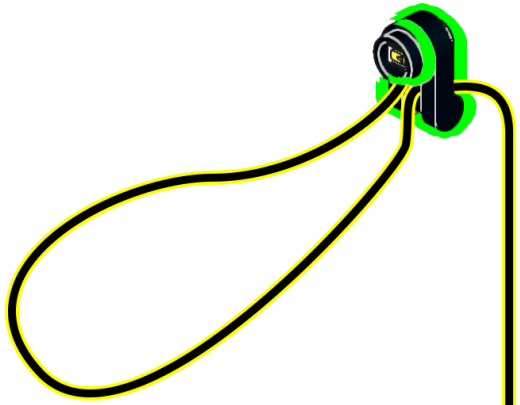

286

1x

1x

1

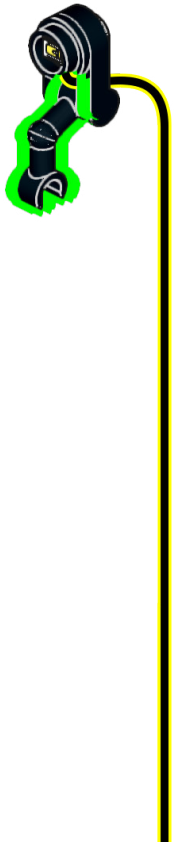

2

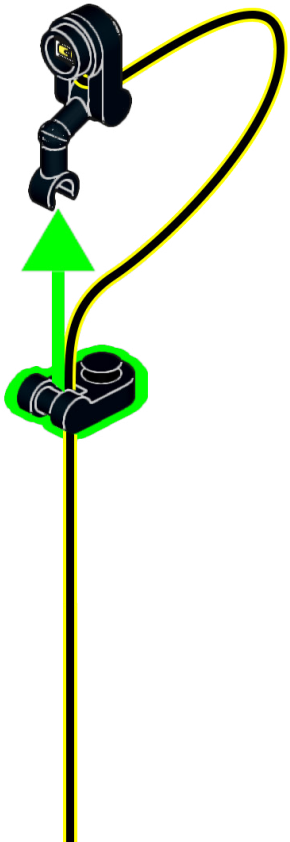

3

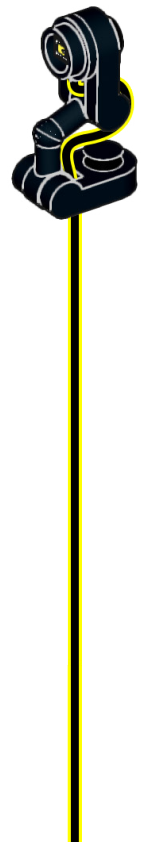

287

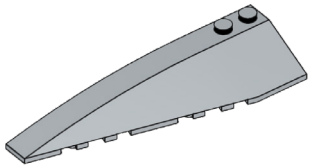

1x

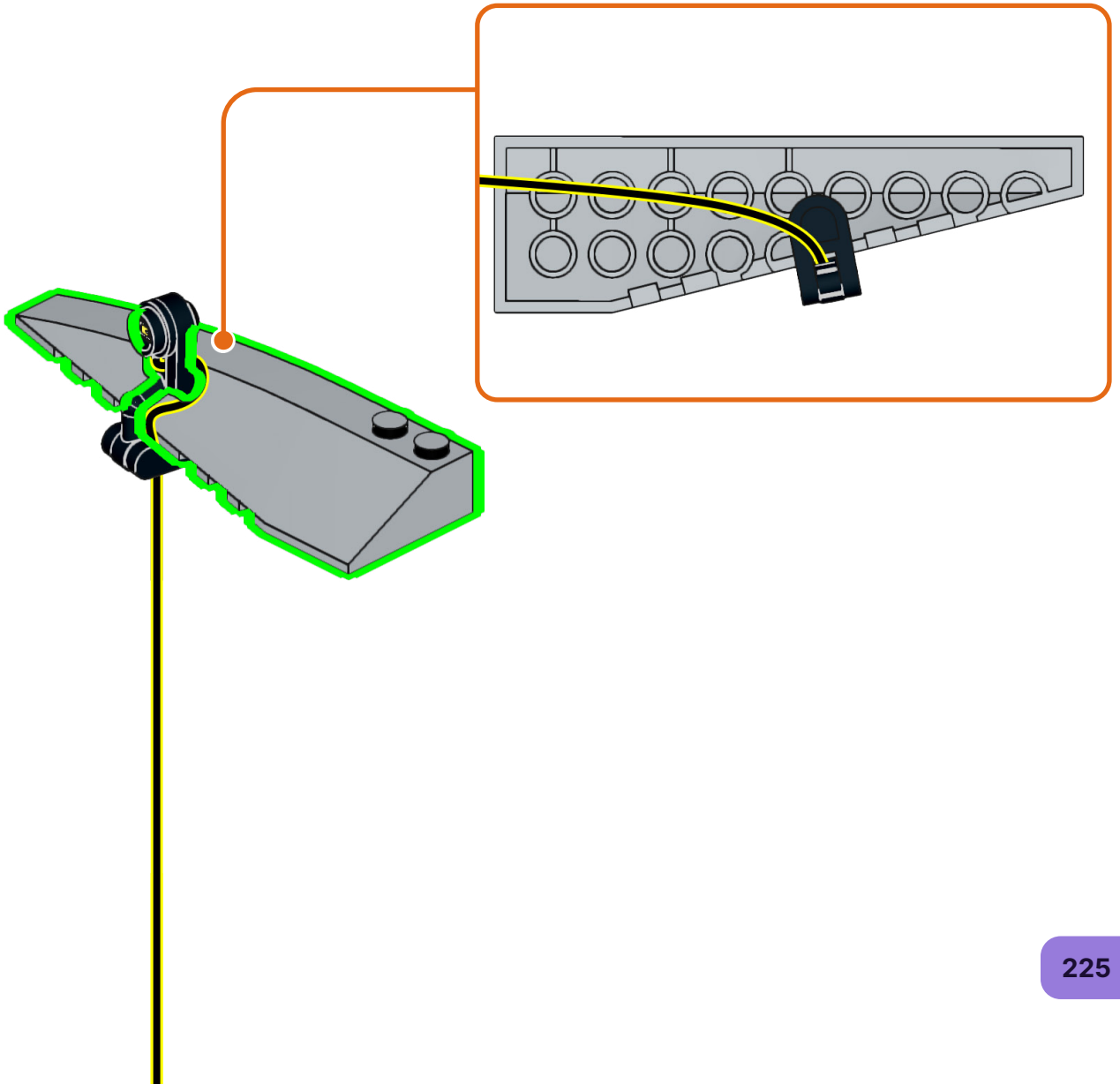

288

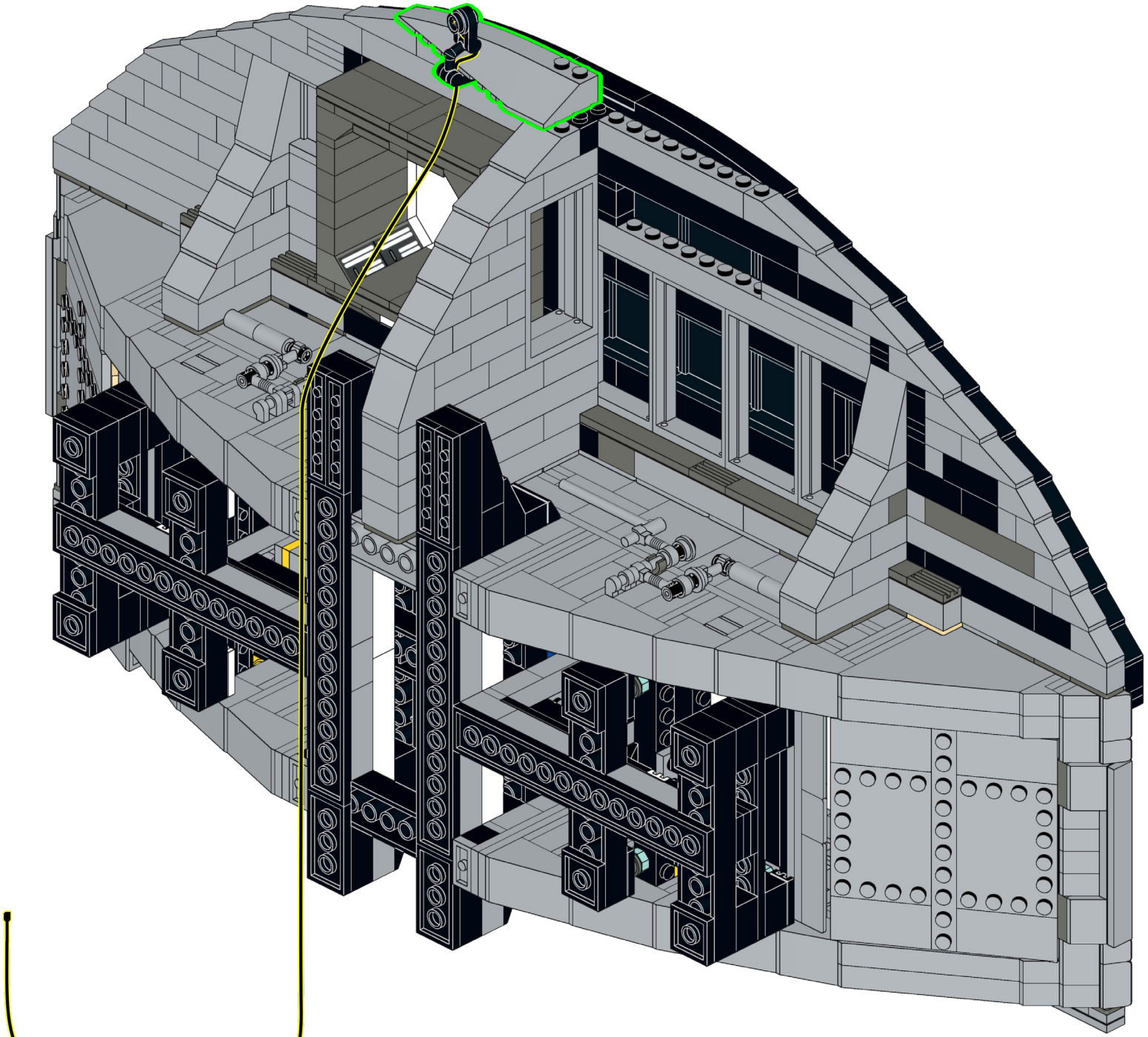

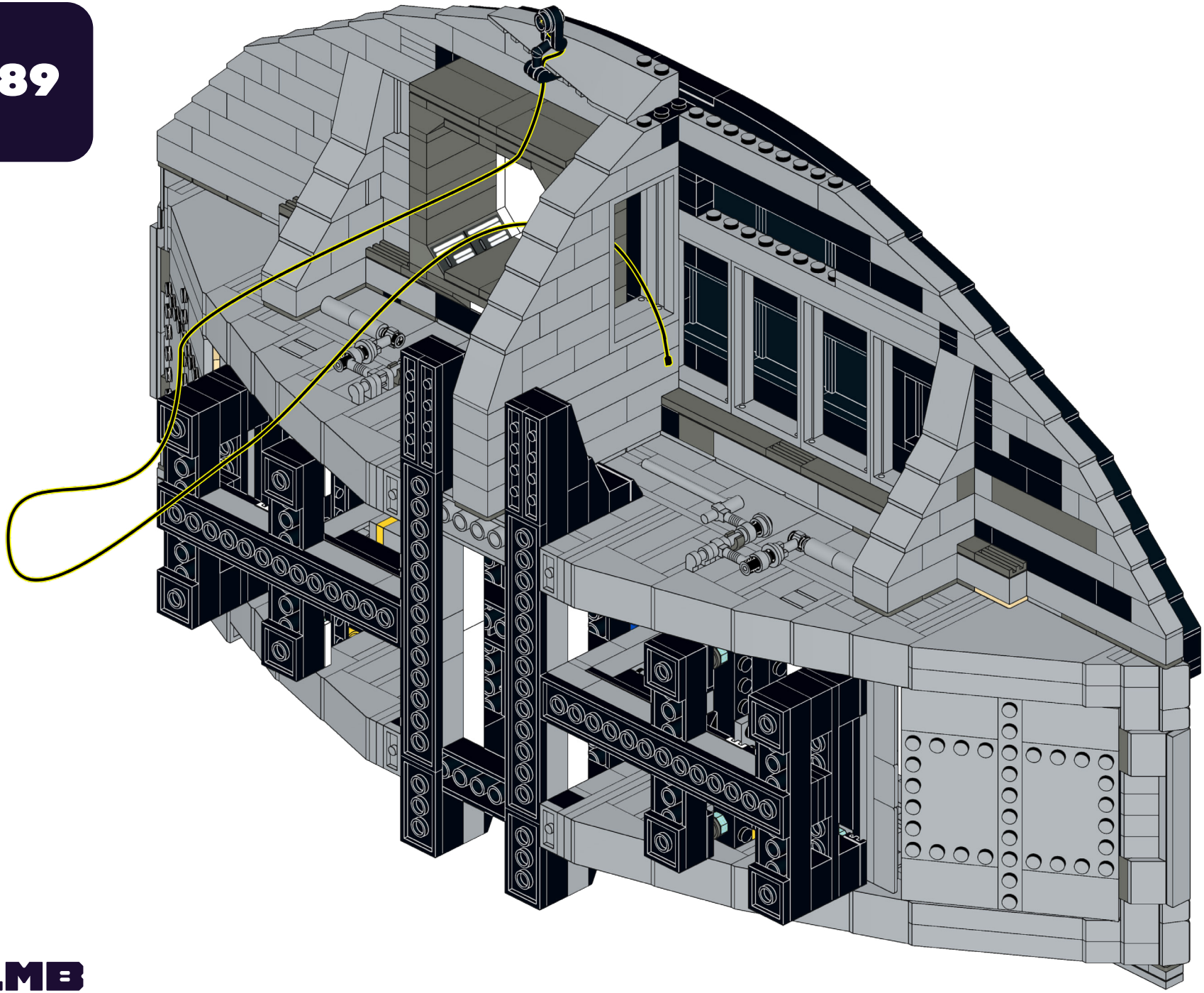

290

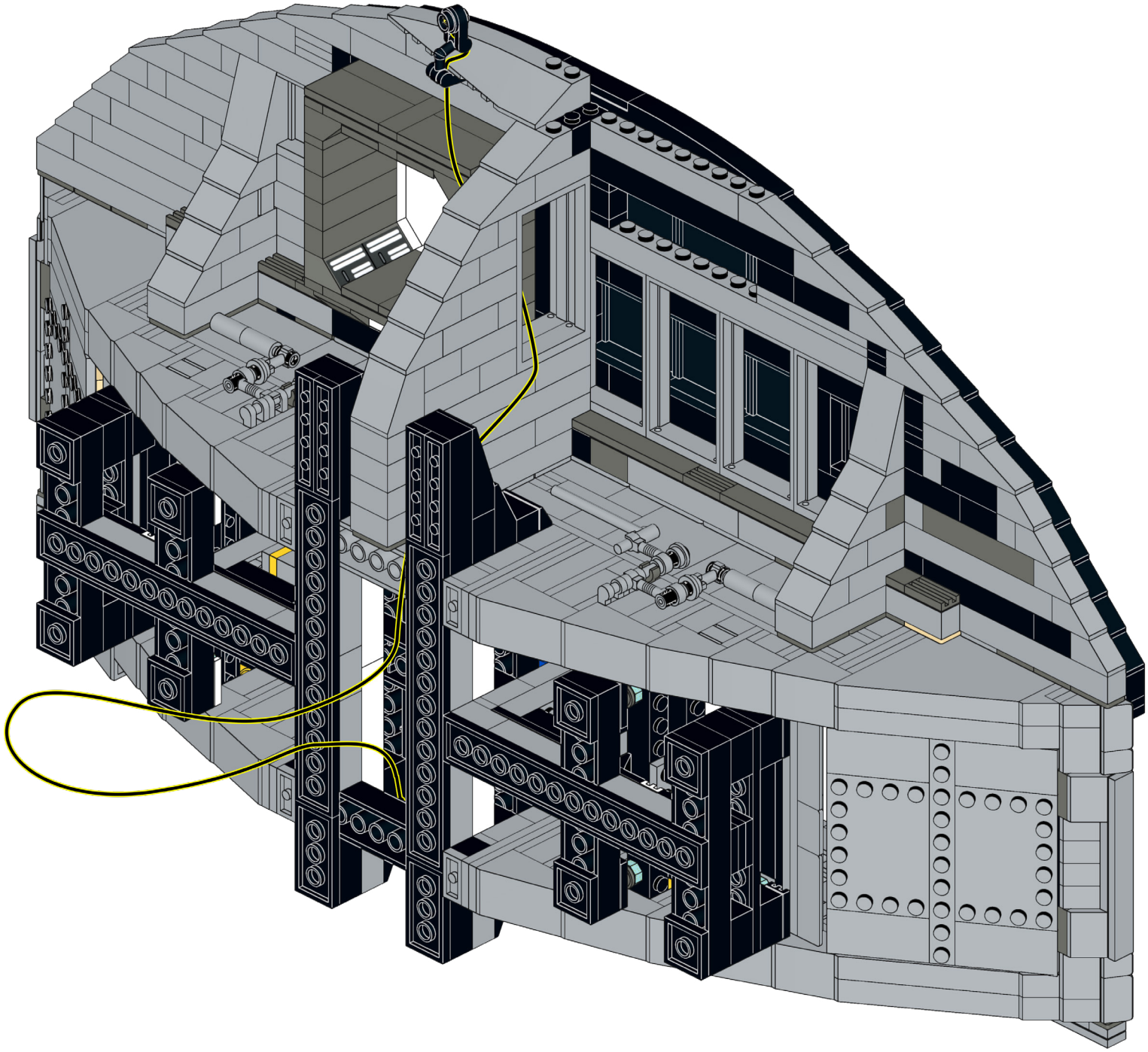

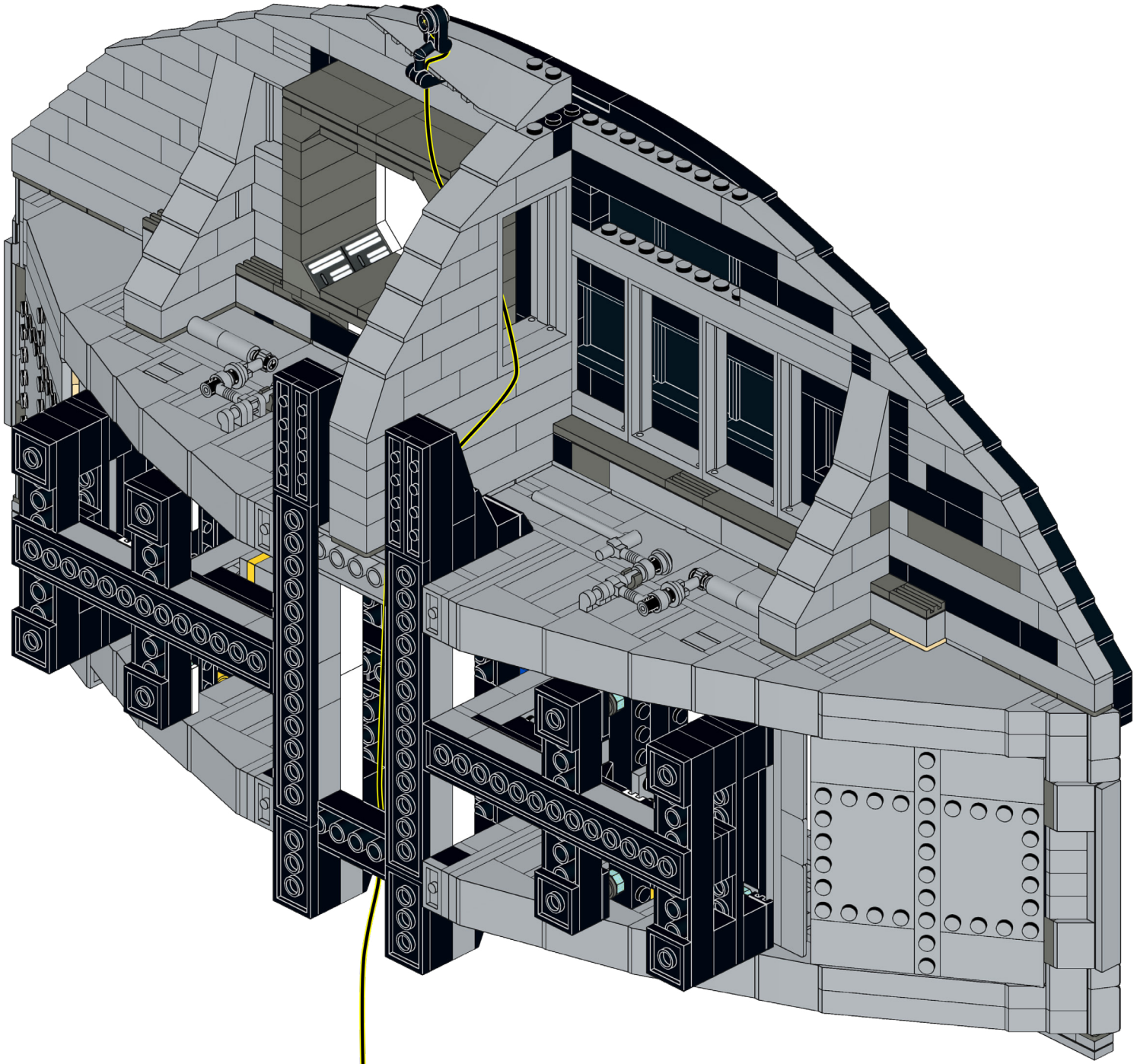

292

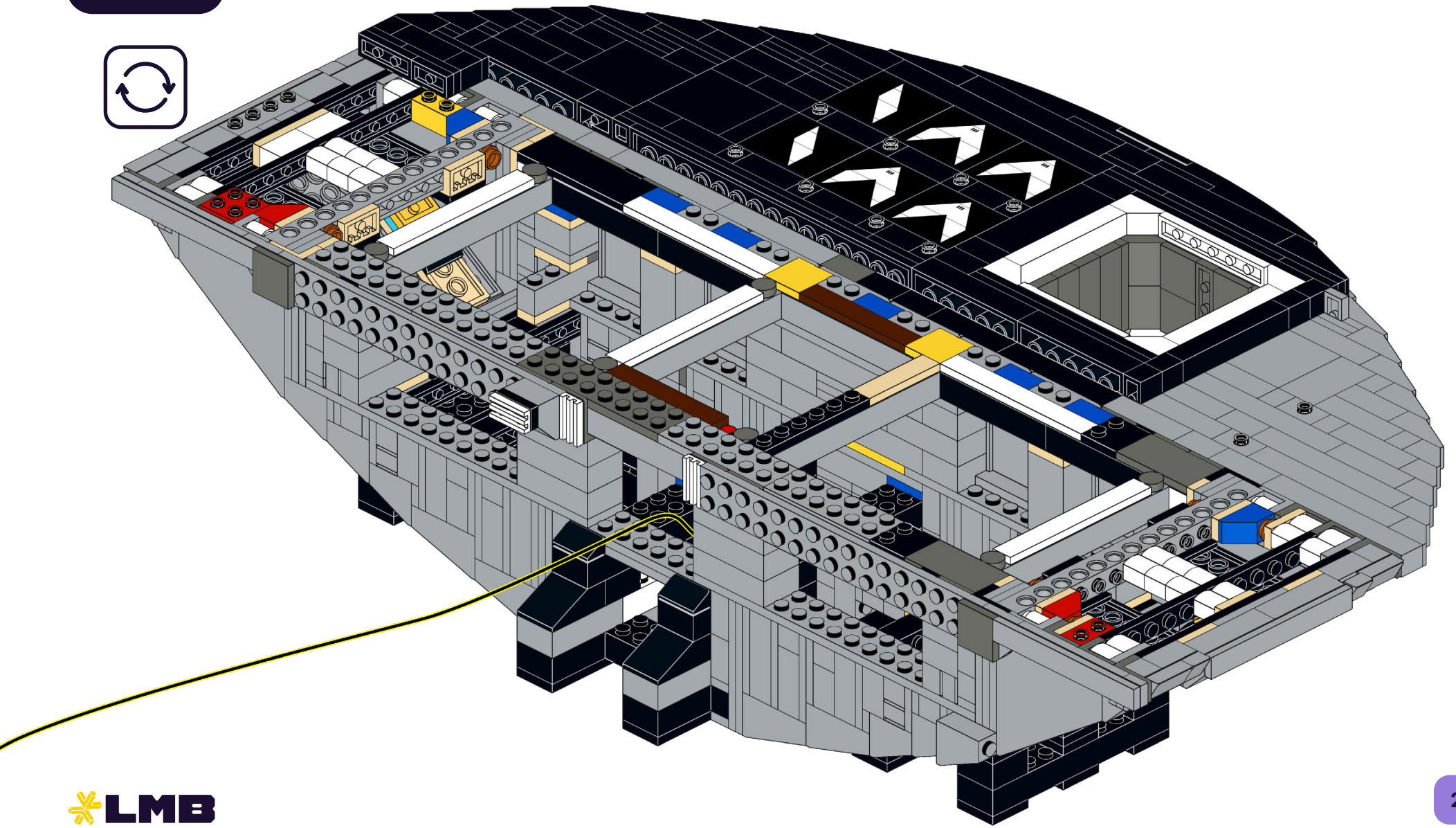

293

AL-CW60

1x

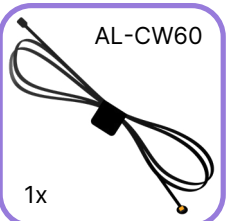

1x

294

1x

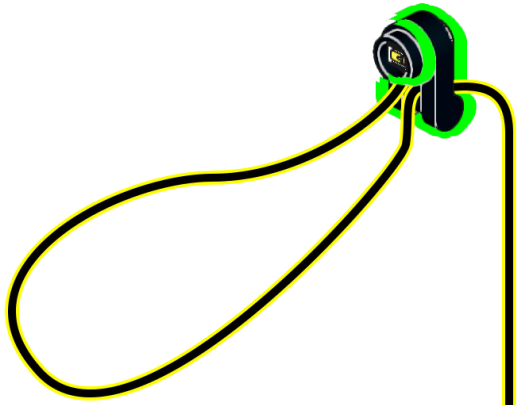

295

1x

1x

1

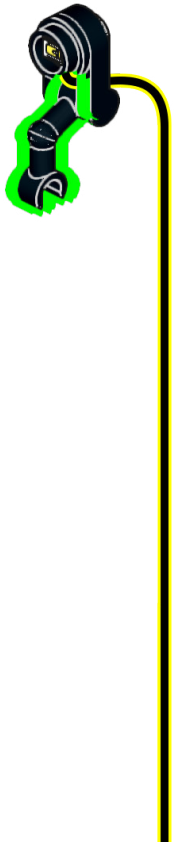

2

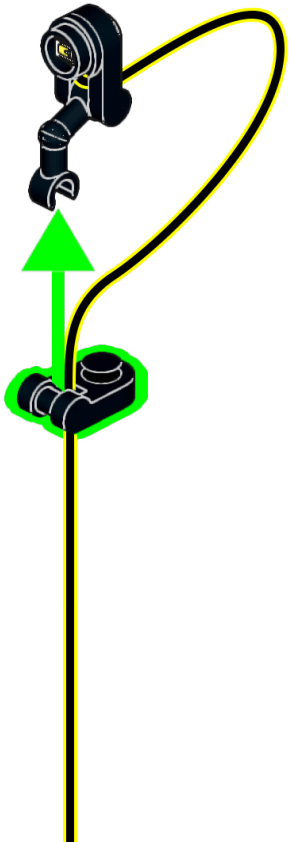

3

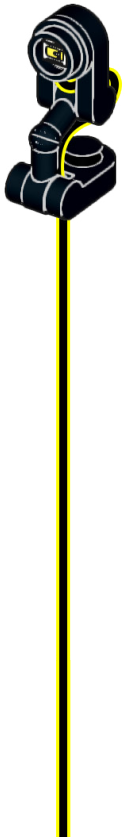

296

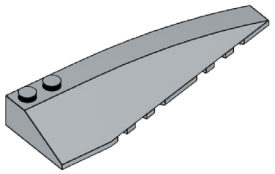

1x

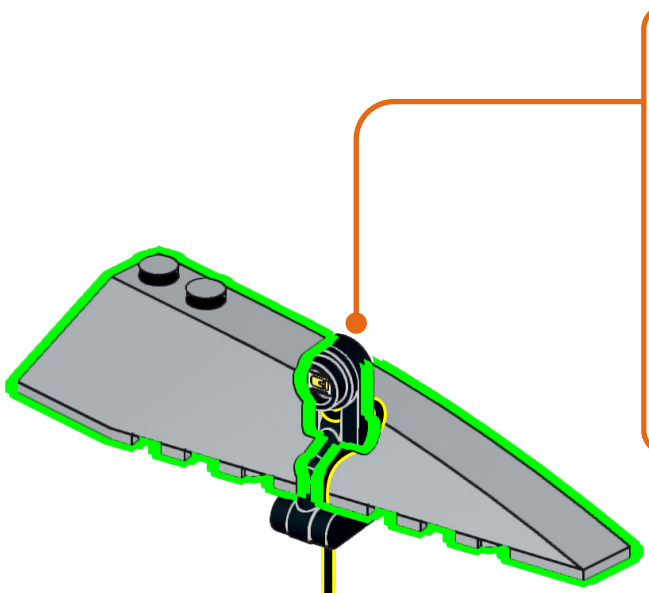

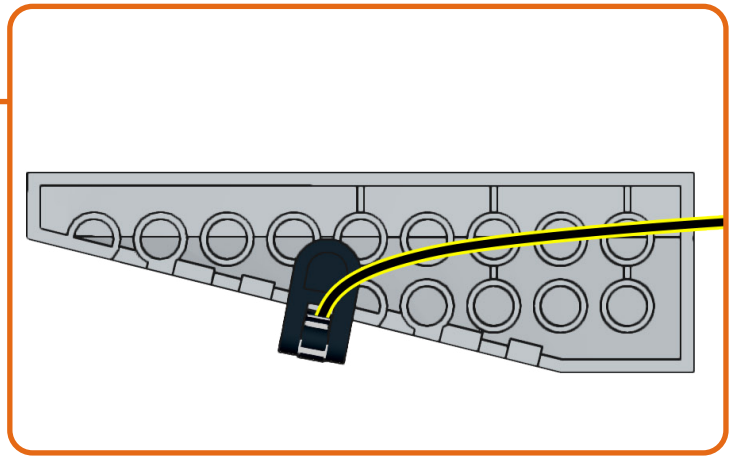

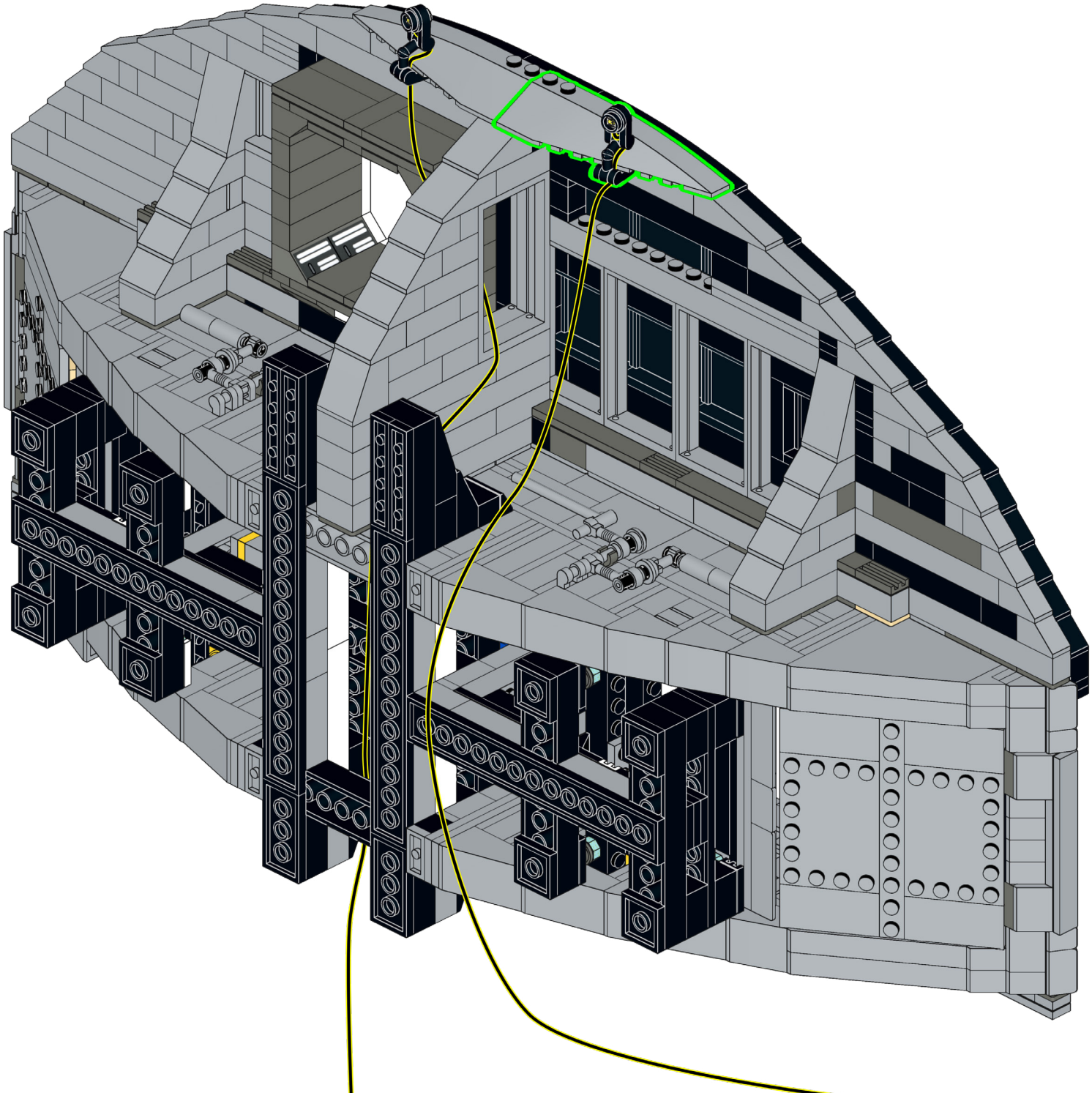

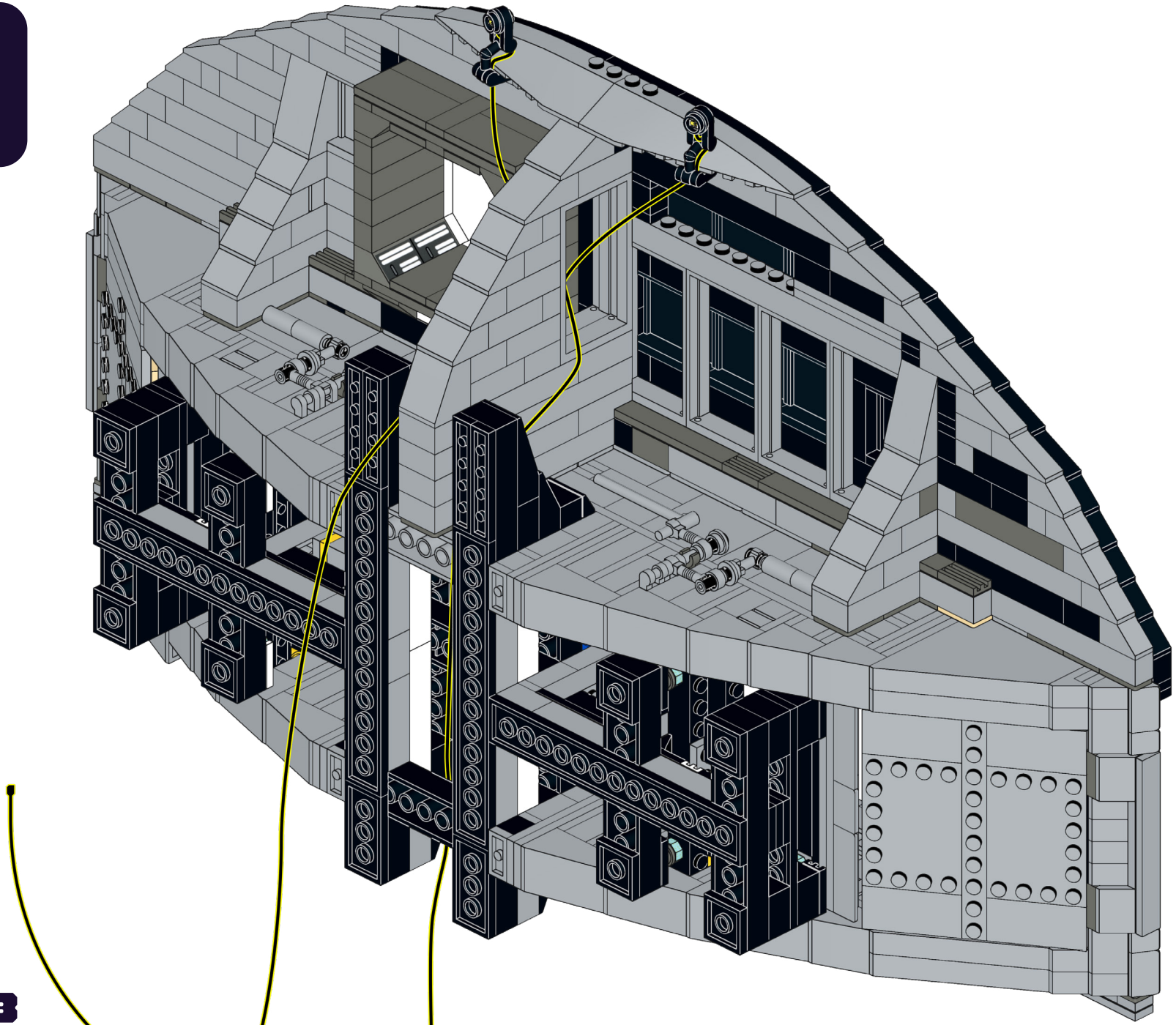

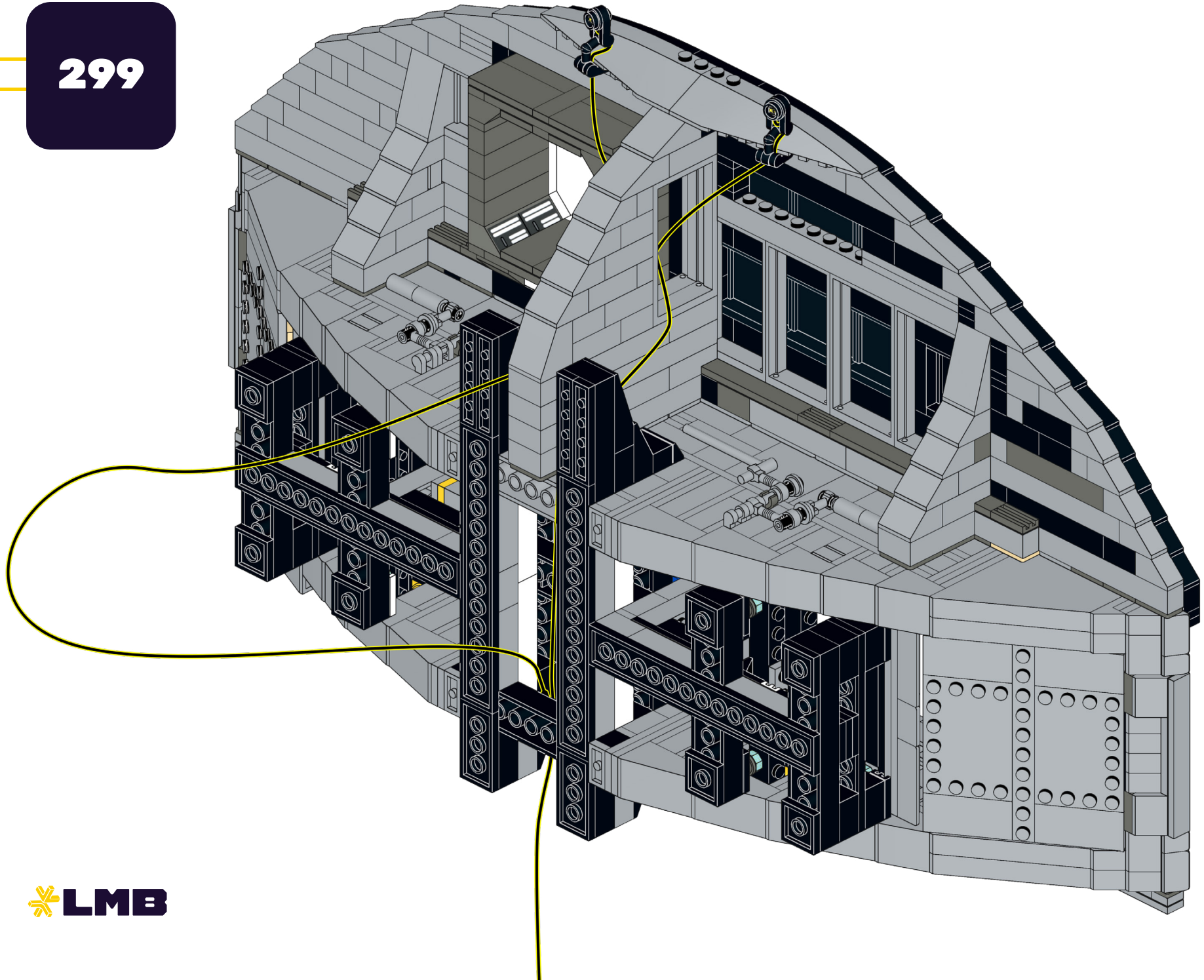

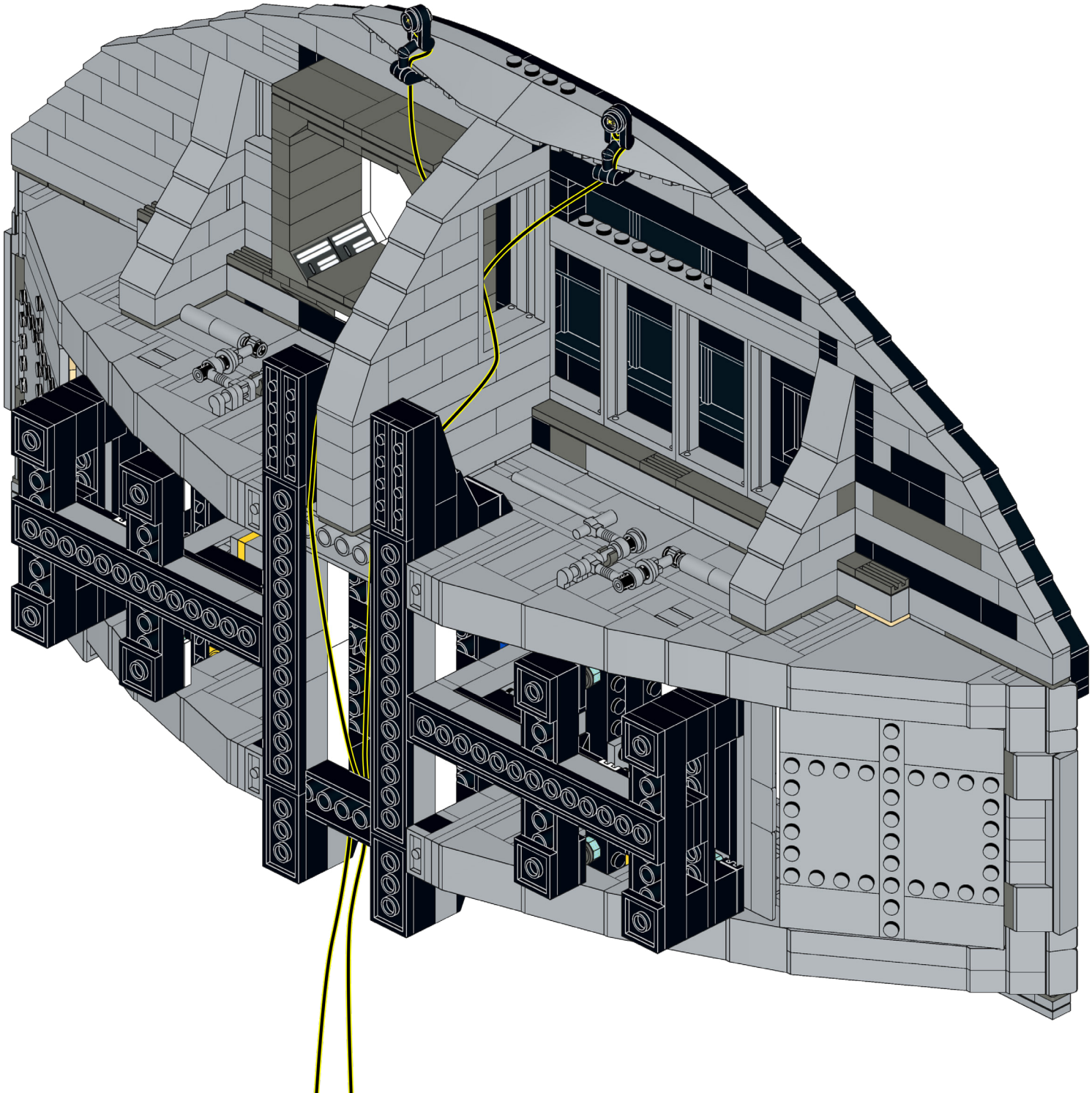

301

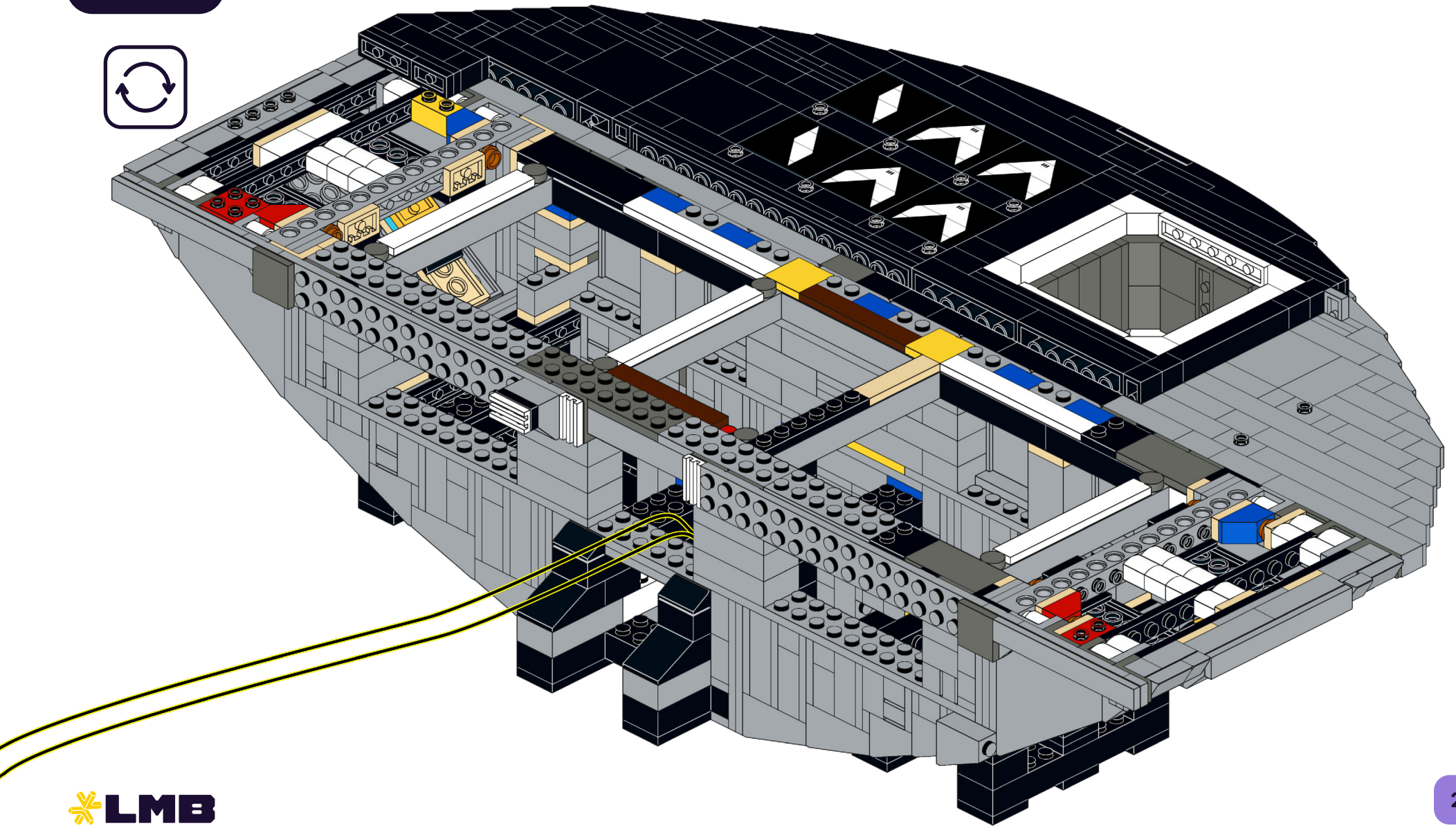

302

D-9

1x

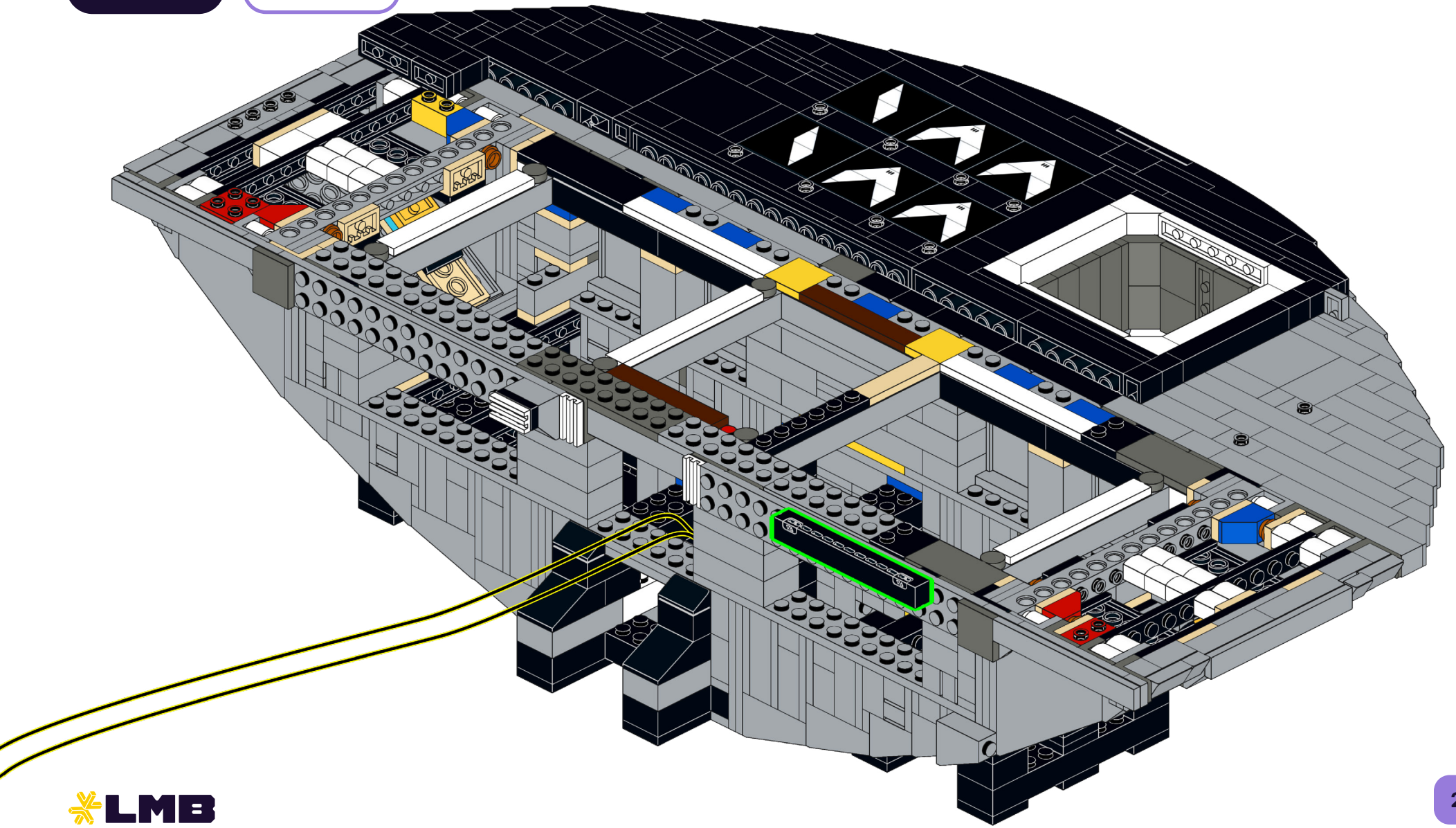

303

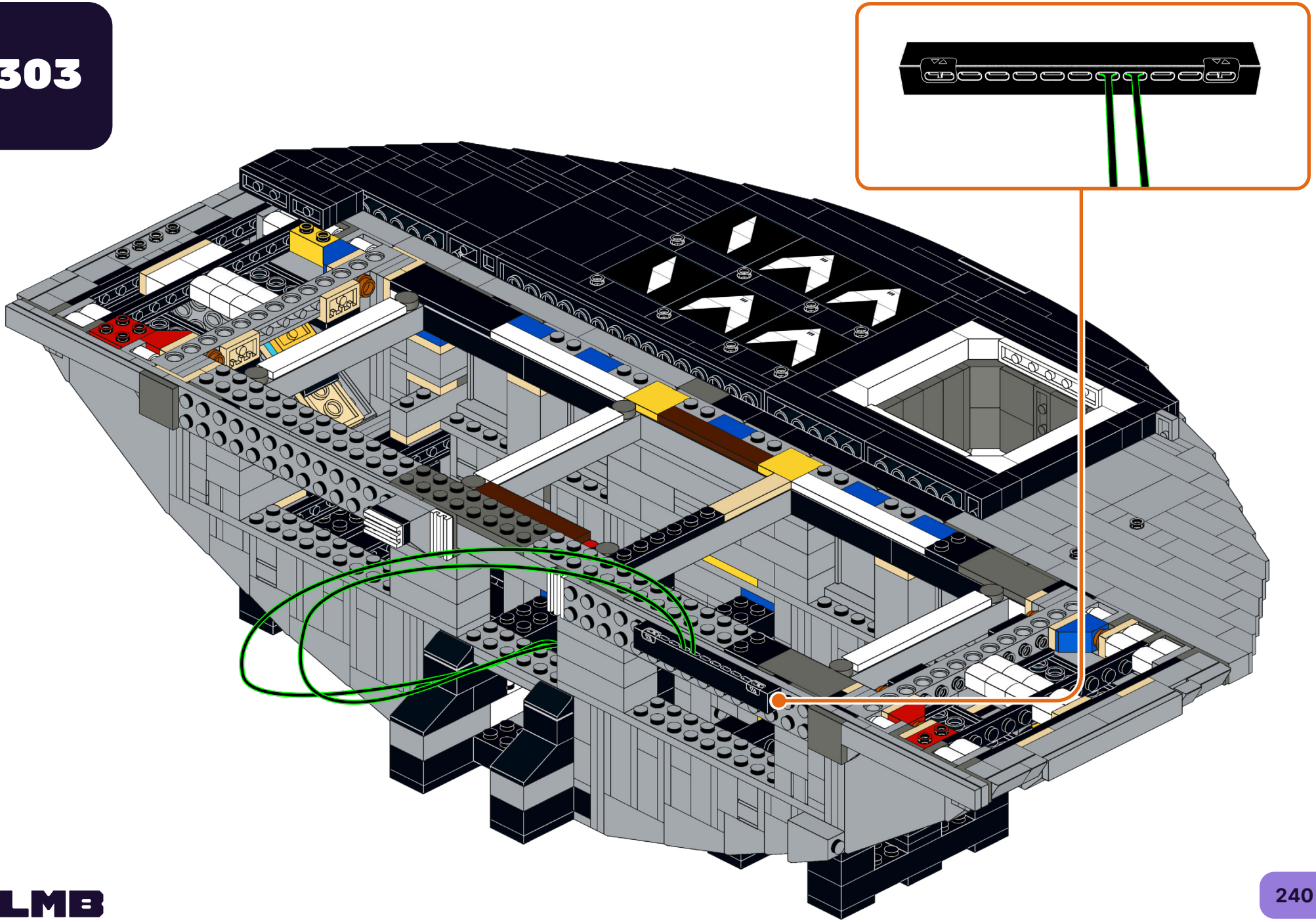

304

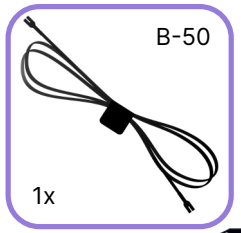

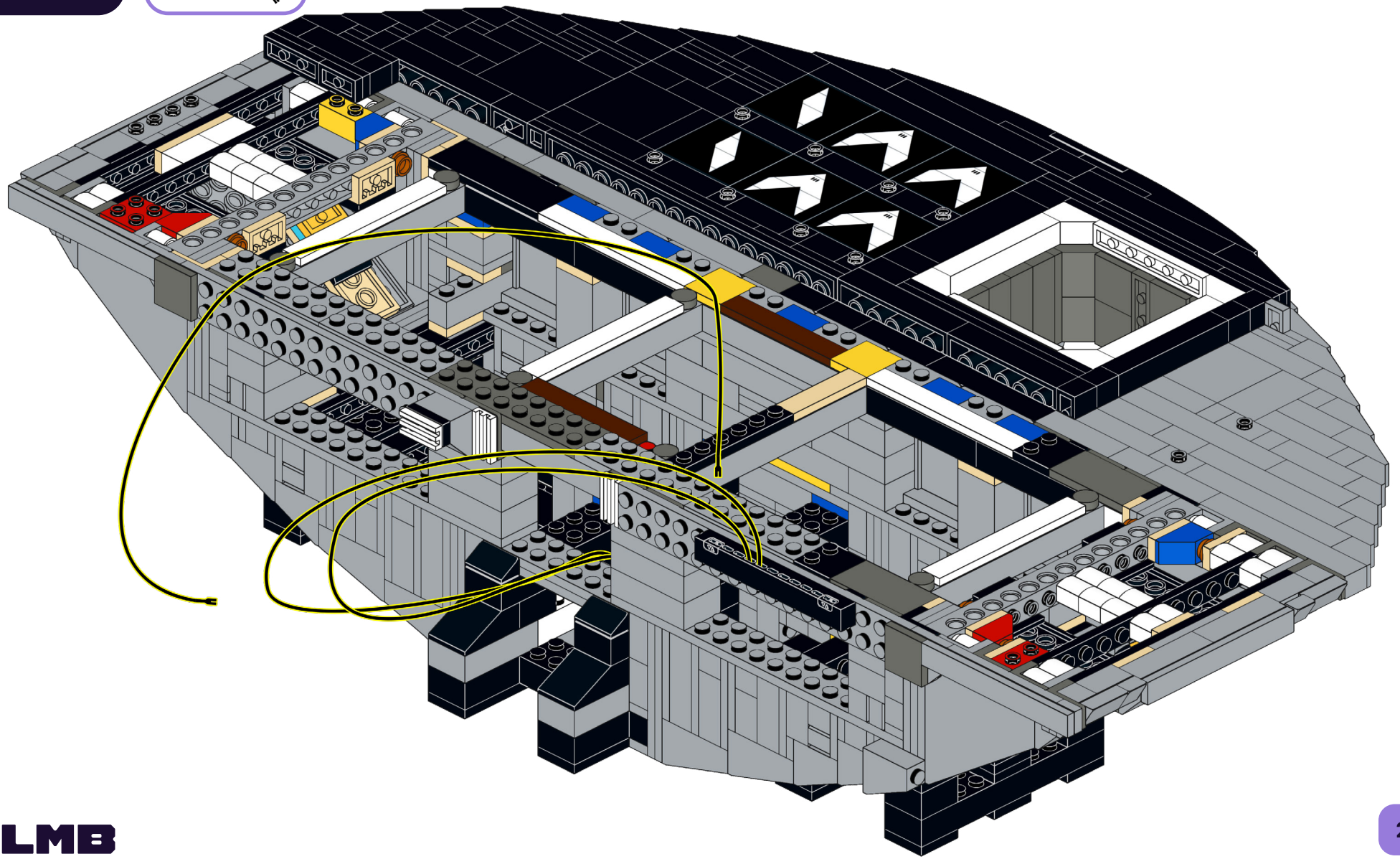

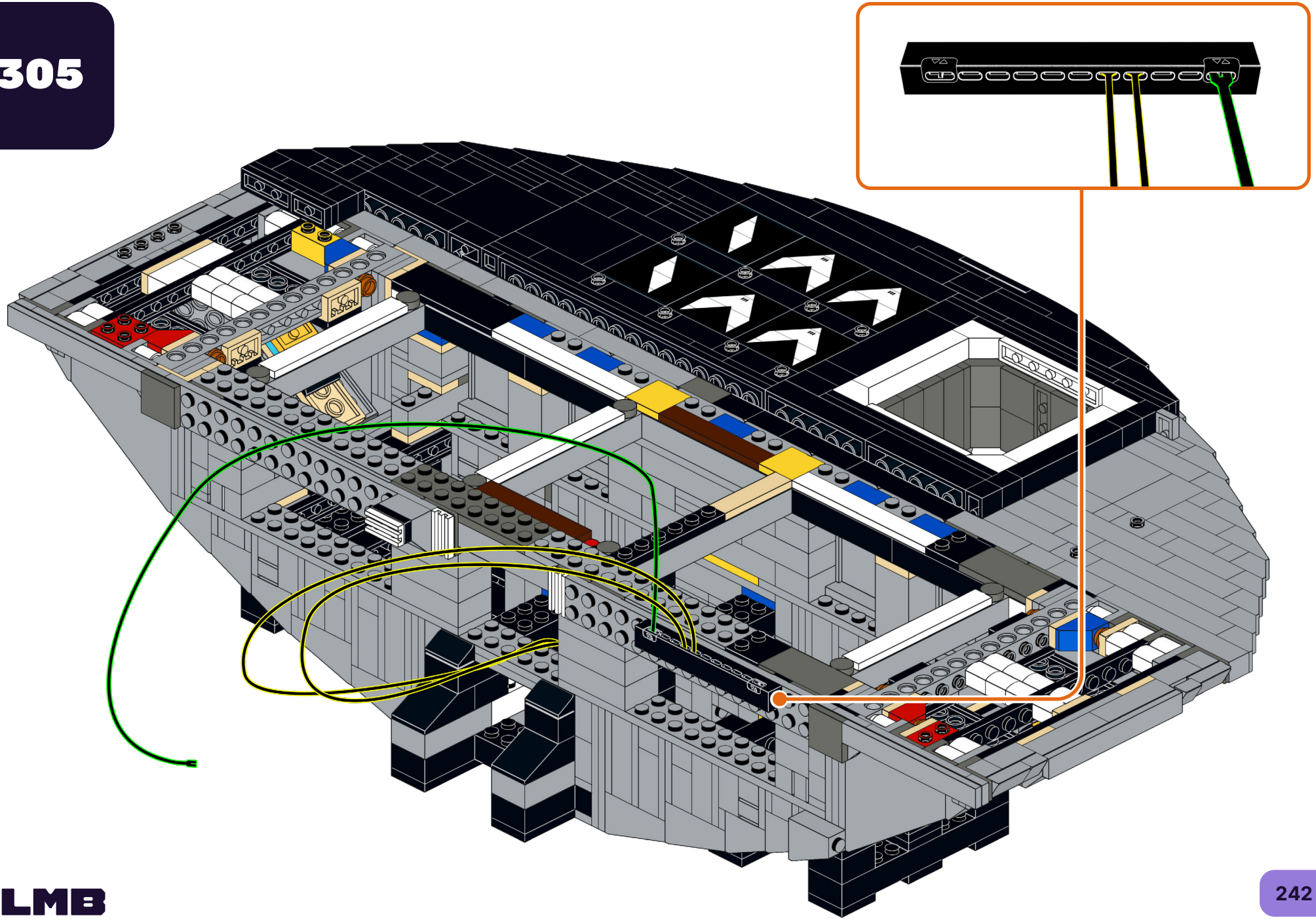

306

FLX-C

1x

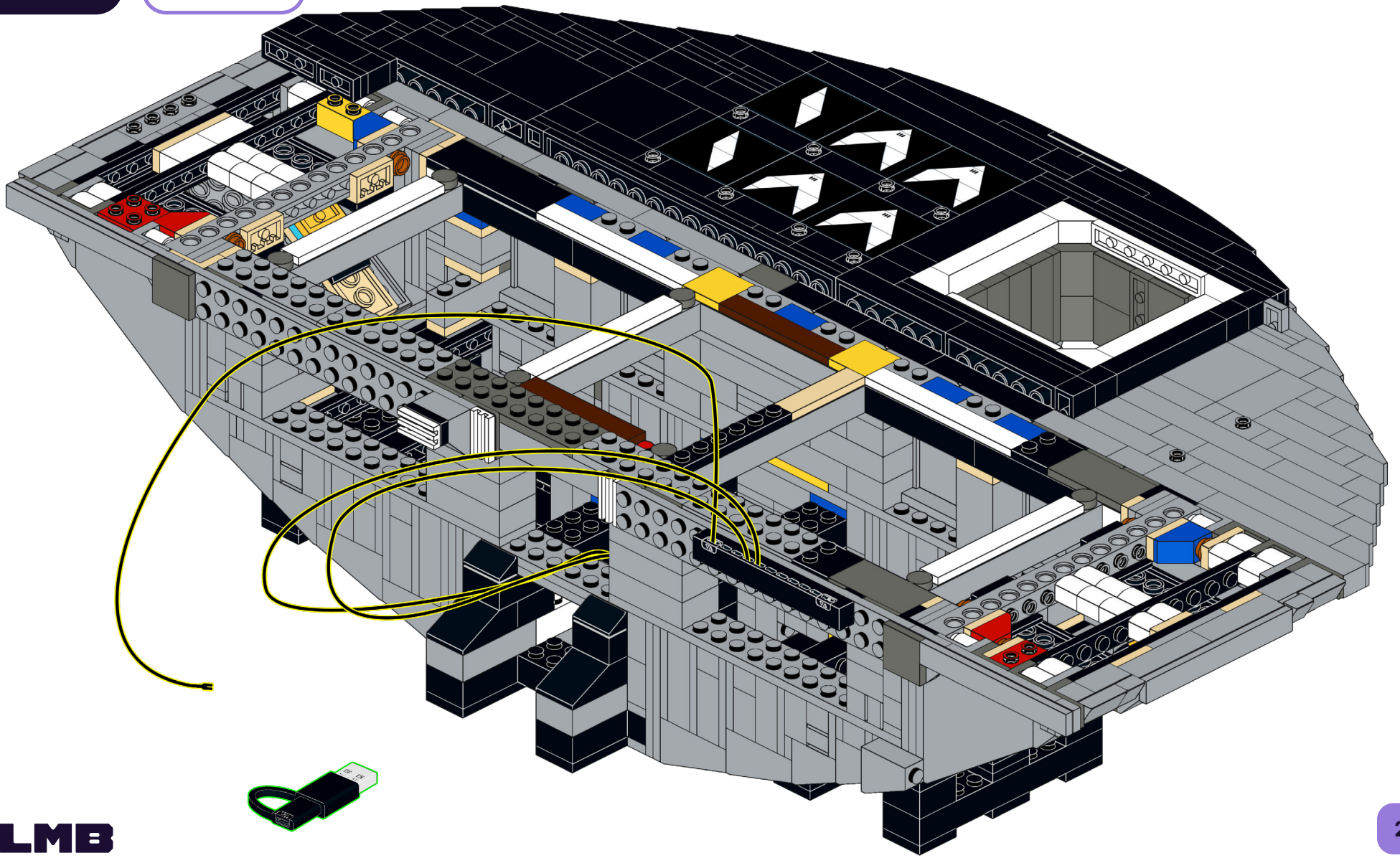

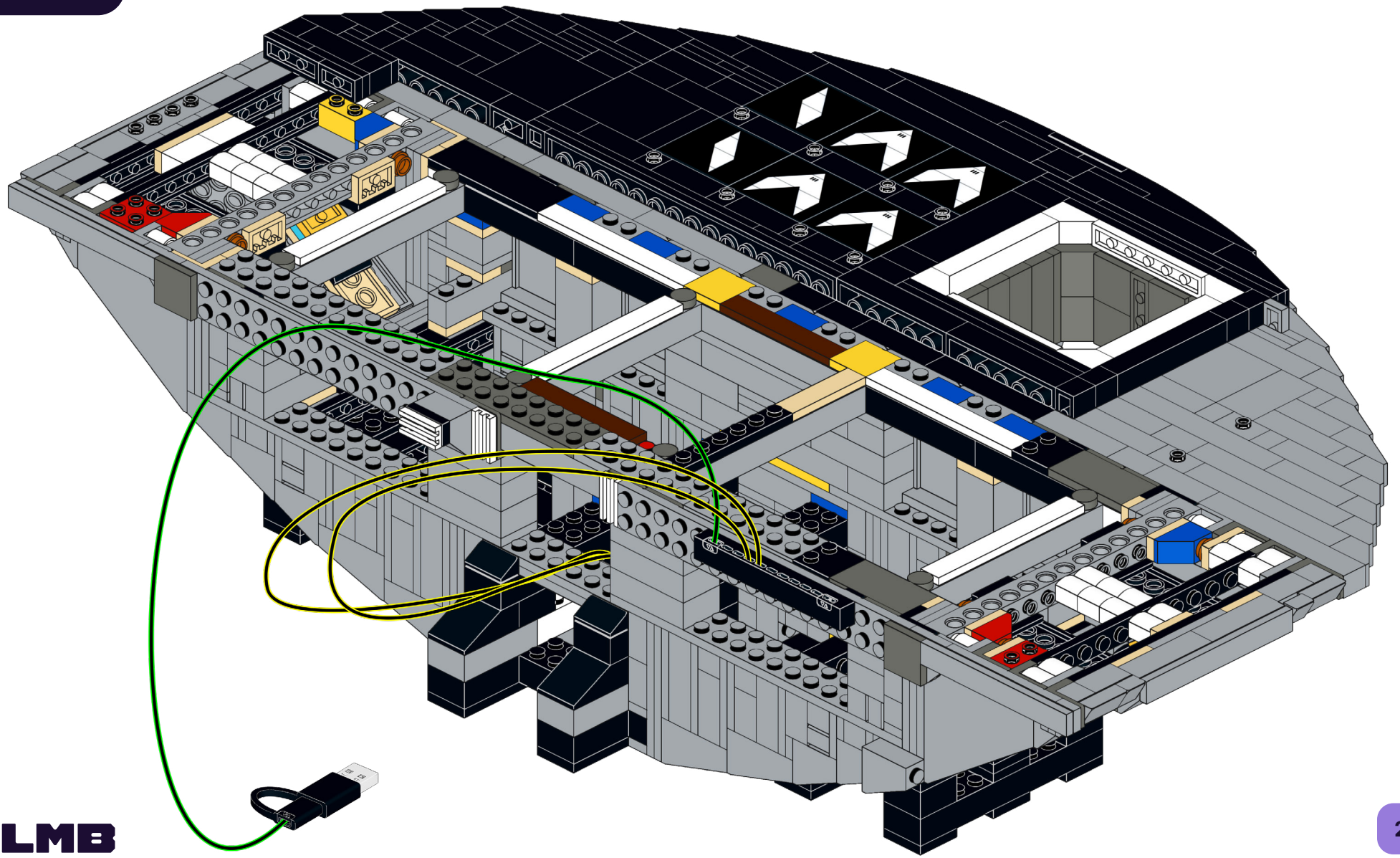

308

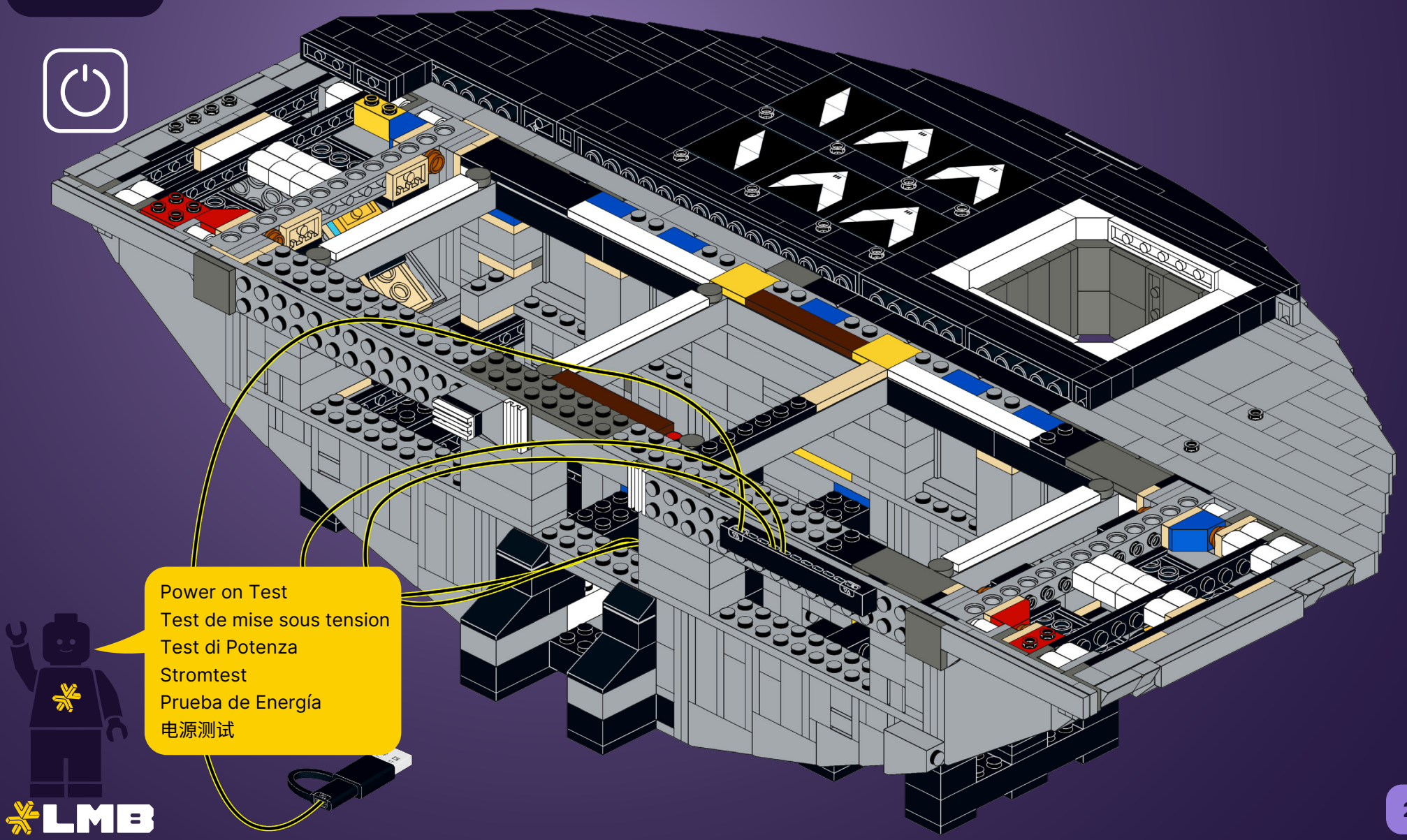
Power on Test
Test de mise sous tension
Test di Potenza
Stromtest
Prueba de Energía
电源测试

309

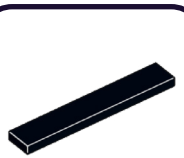

1x

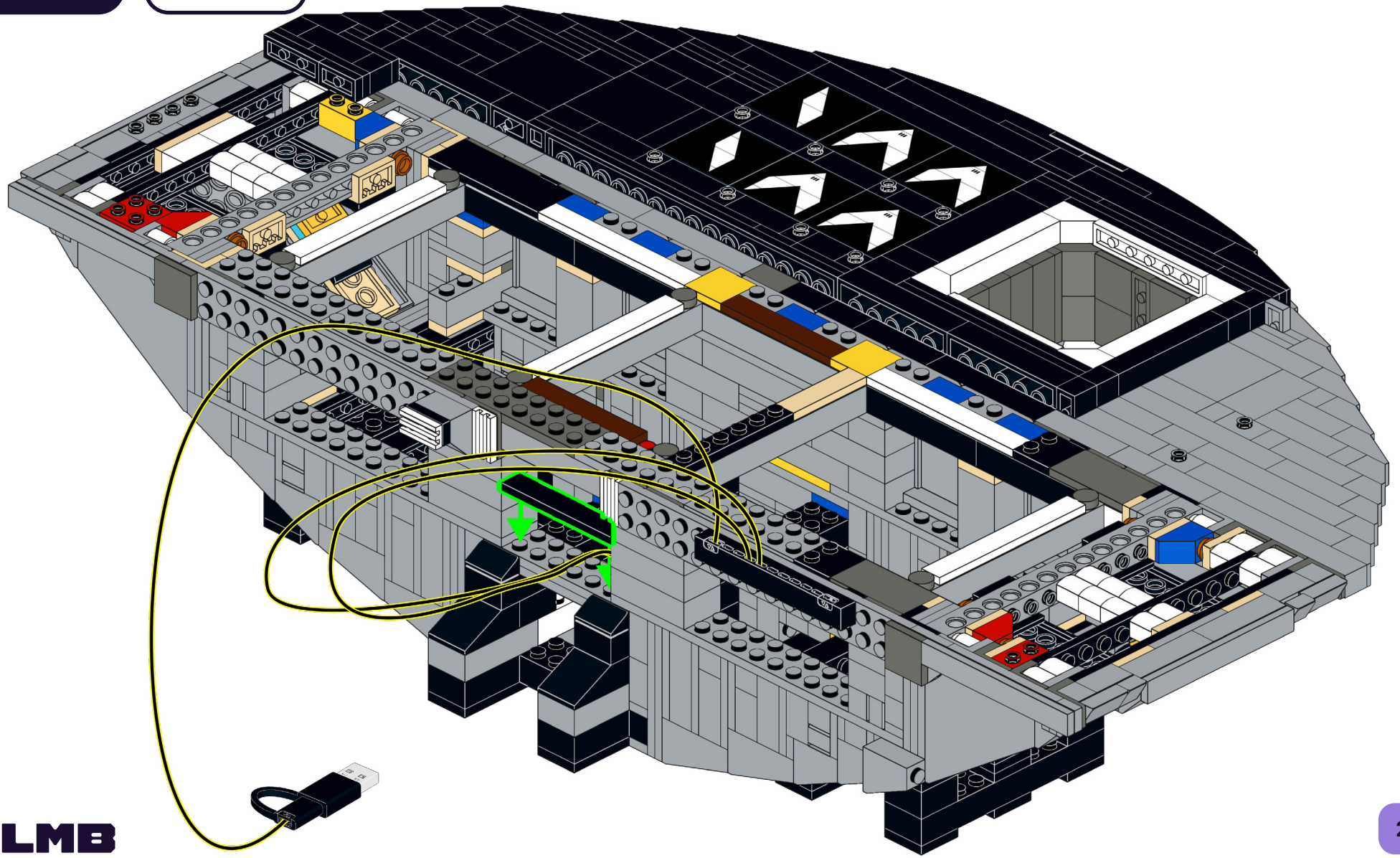

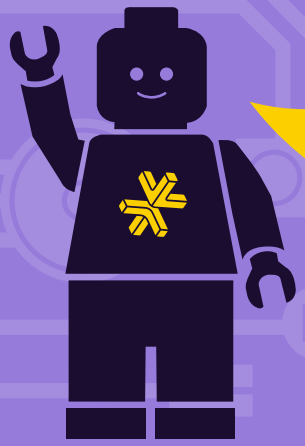

HOLD UP!

You might notice some bags aren't in order, as well as left over pieces, but that's ok! We're changing the way you build LEGO!

ATTENDEZ!

Vous remarquerez peut-être que certains sacs, ainsi que certaines pièces, ne sont pas dans le bon ordre. Mais pas de panique! Nous changeons simplement la façon avec laquelle vous construisez vos LEGO!

ASPETTA!

Potresti notare che alcuni sacchetti non sono in ordine, così come i pezzi avanzati, ma va bene così! Stiamo cambiando il modo in cui costruisci i LEGO!

HALT!

Sie werden möglicherweise bemerken, dass einige tüten durcheinander sind und teile übrig bleiben, aber das ist in Ordnung! Wir ändern die art und weise, wie Sie LEGO bauen!

¡ESPERA!

Es posible que notes que algunas bolsas están fuera de servicio, así como piezas sobrantes, ¡pero está bien! ¡Estamos cambiando la forma en que construyes LEGO!

暂停!

你可能会注意到一些袋子顺序错乱，以及一些剩余的部件，但没关系！我们正在改变你搭建乐高的方式！

Open LEGO® Bag 12

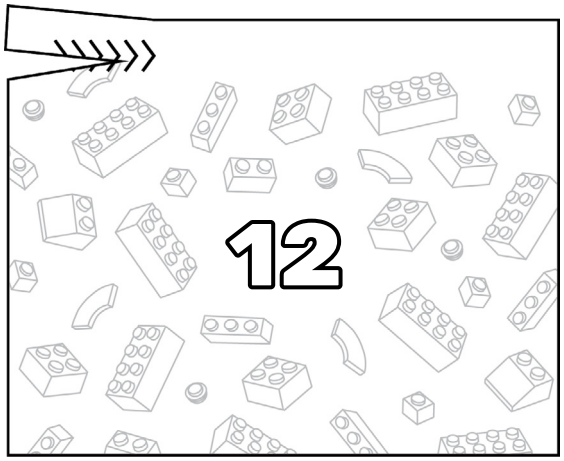

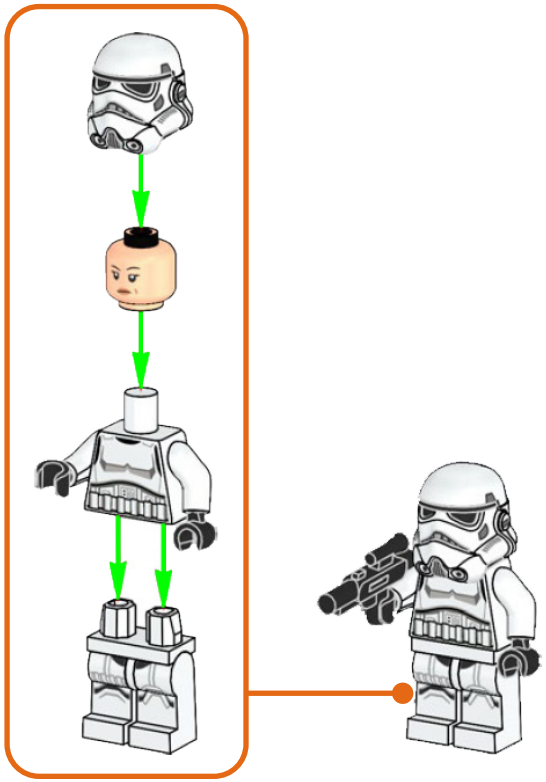

311

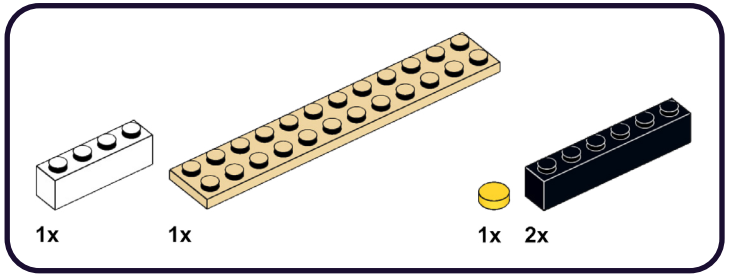

1

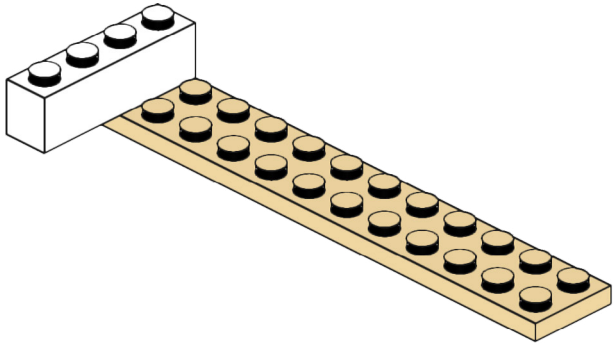

2

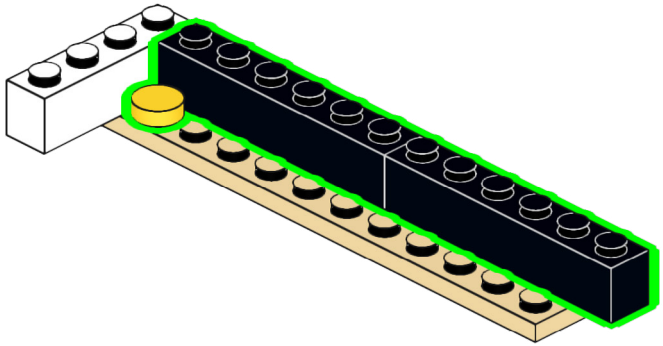

312

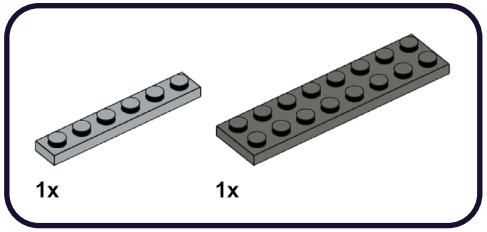

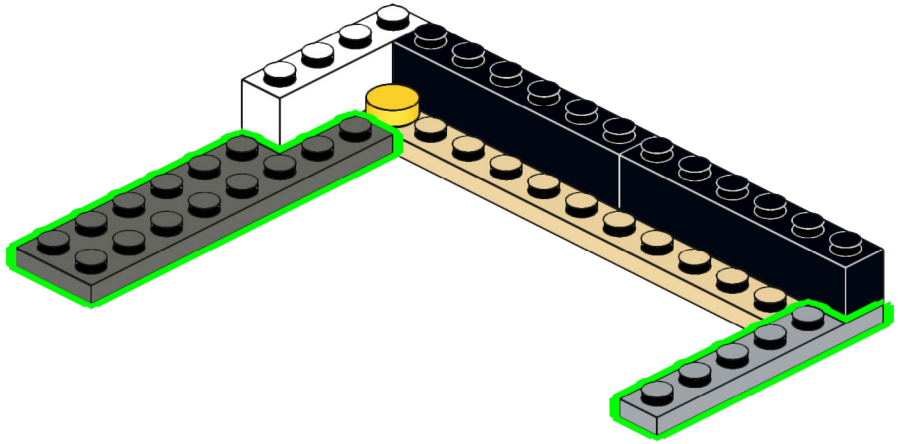

313

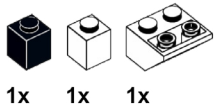

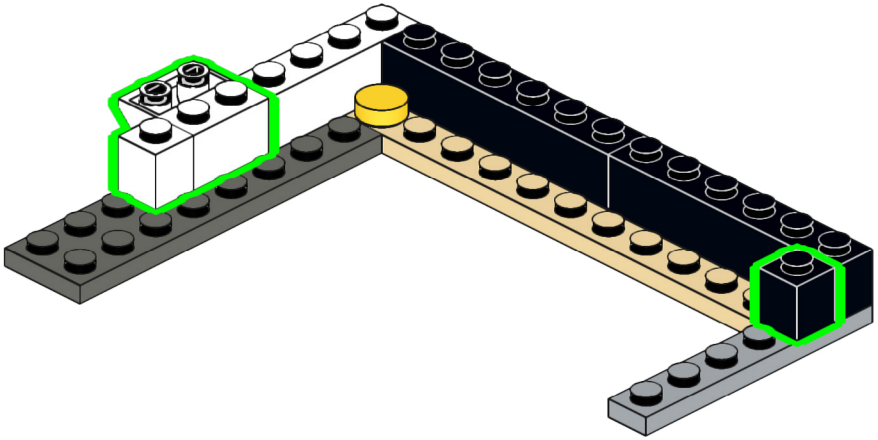

314

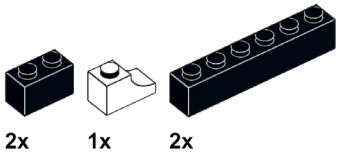

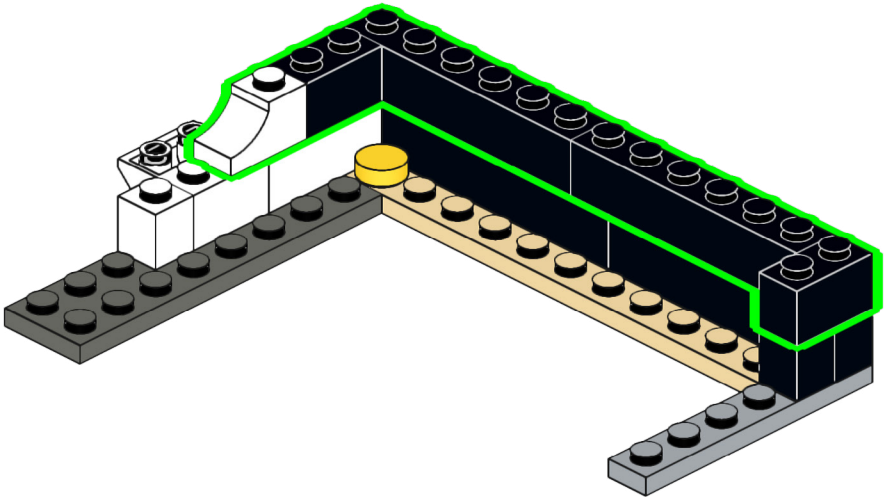

315

2x

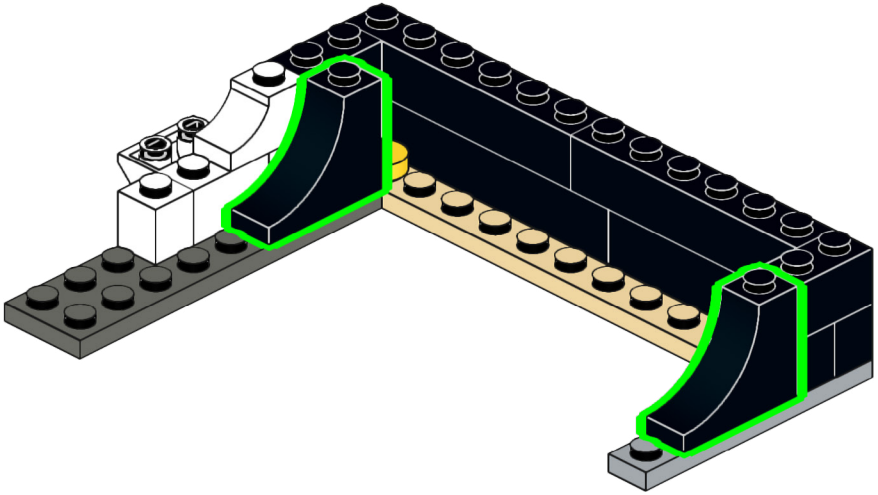

316

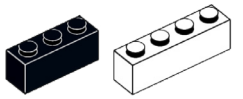

1x 1x

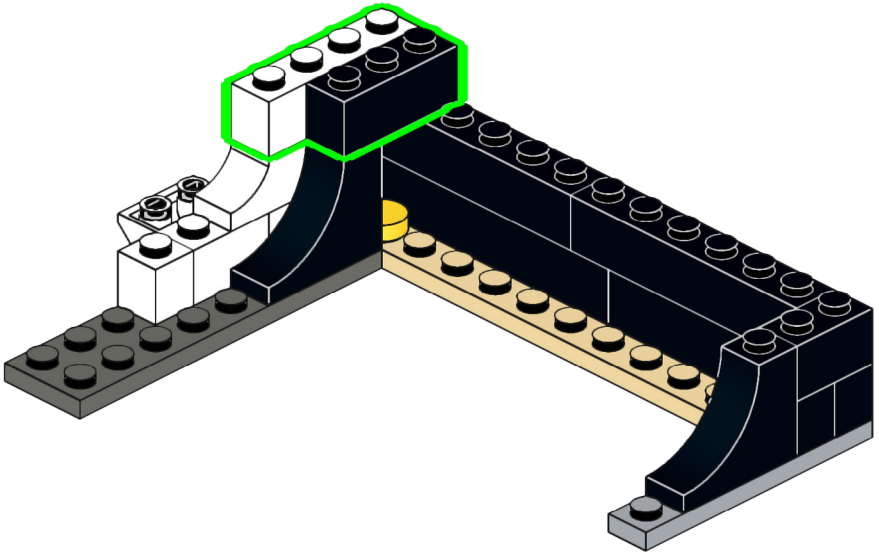

317

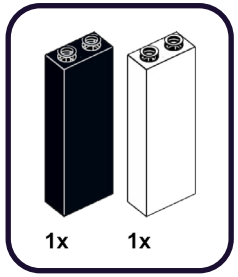

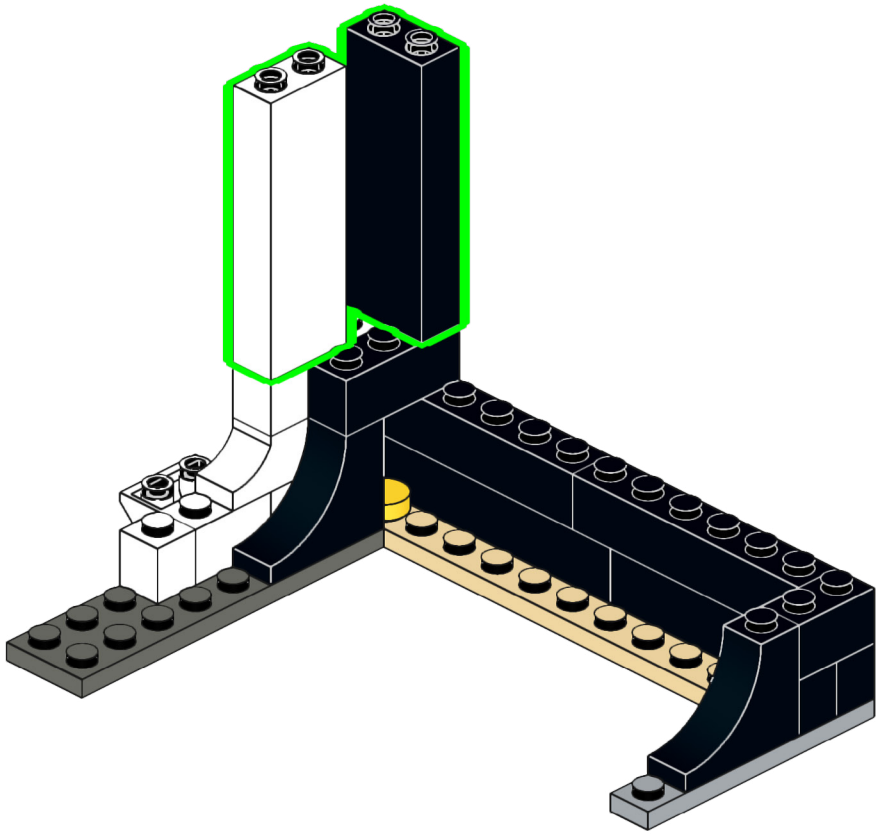

318

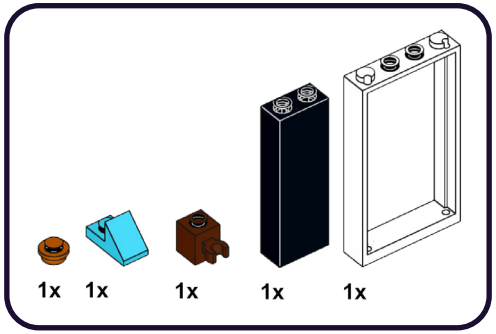

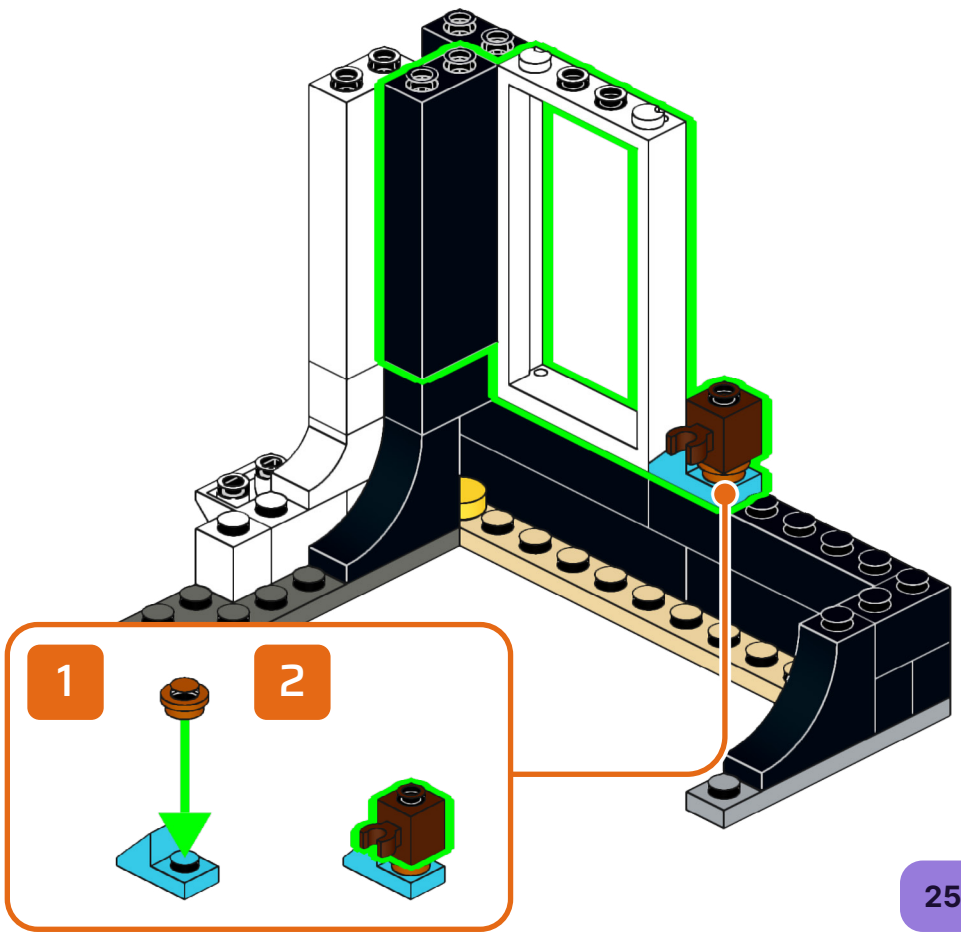

319

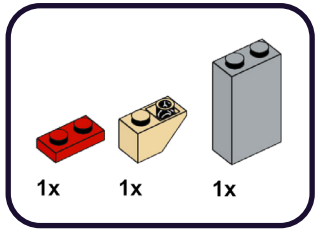

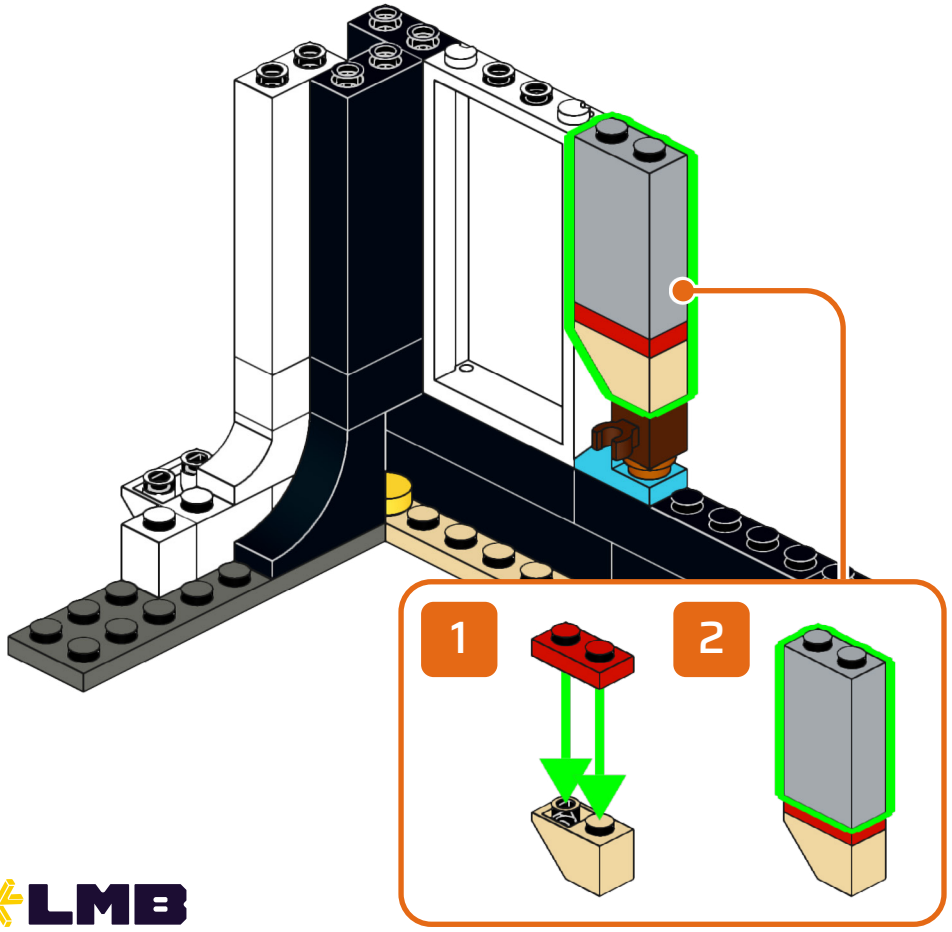

320

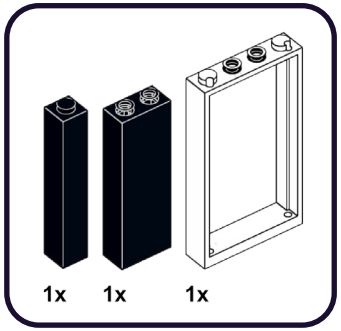

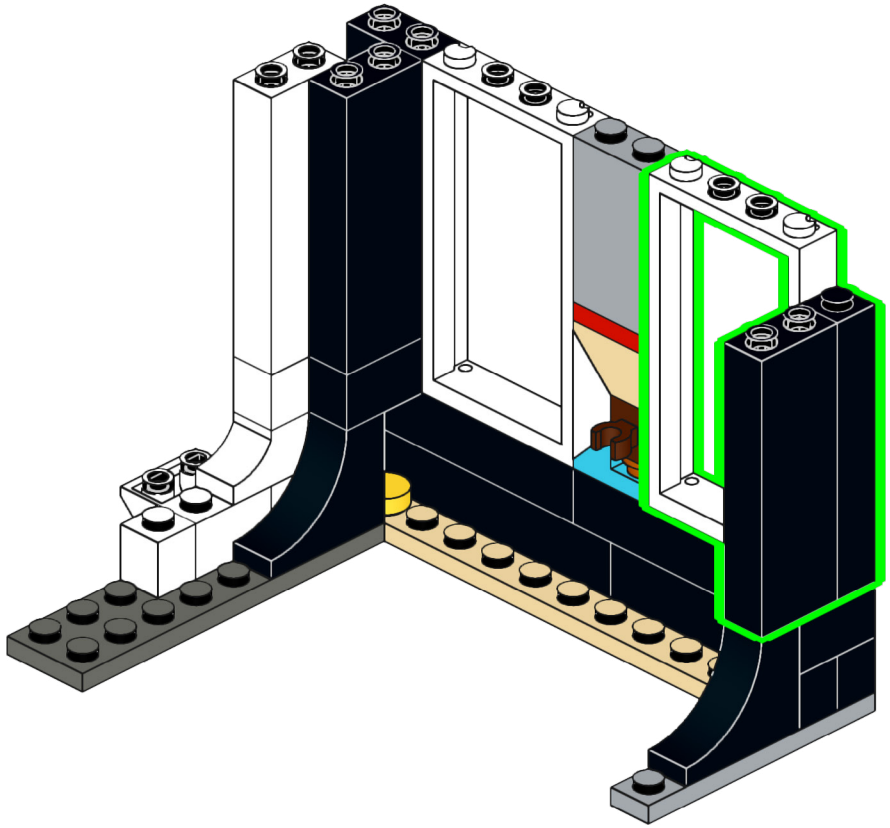

321

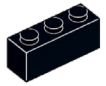

1x

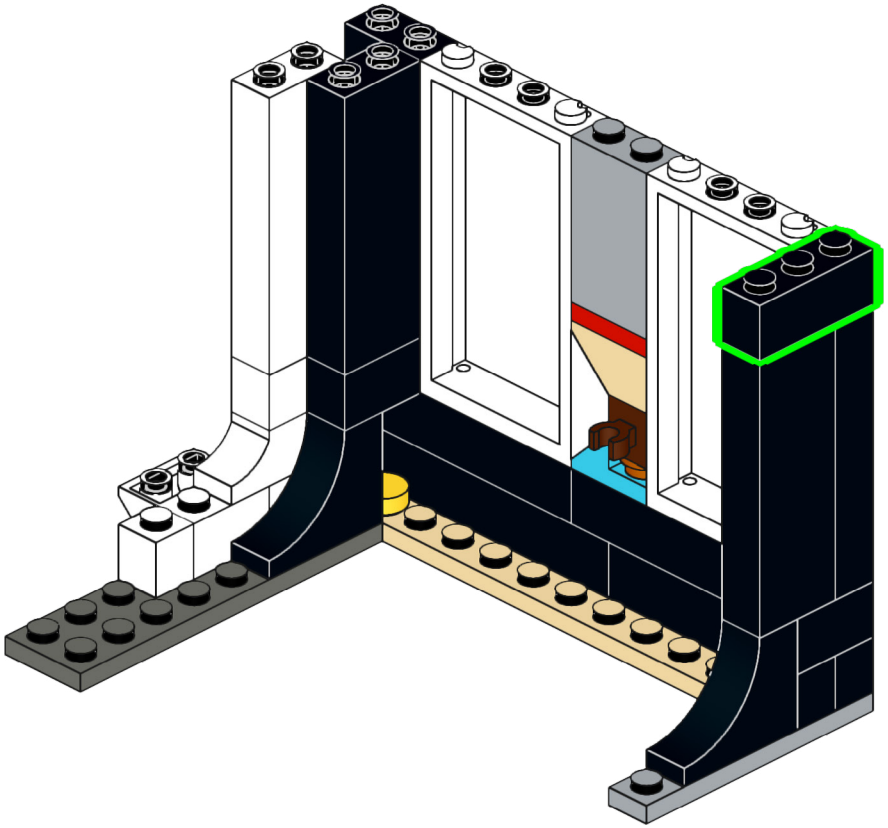

322

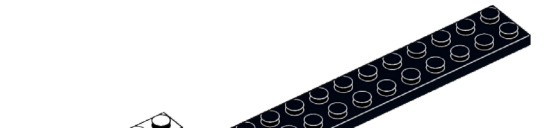

2x 1x 1x

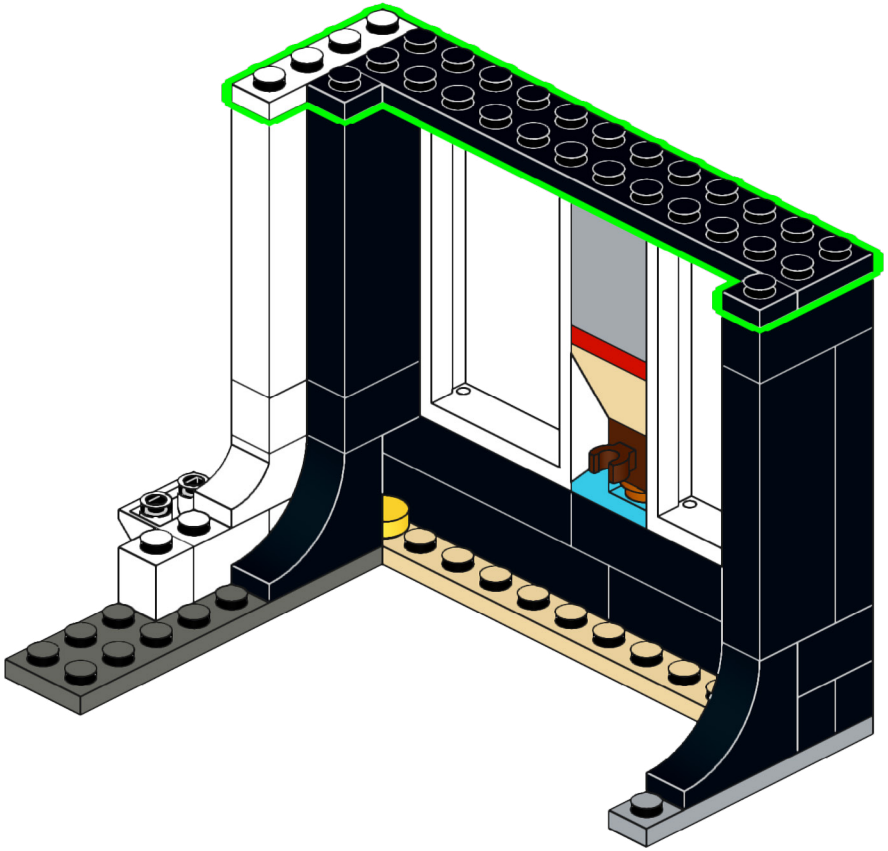

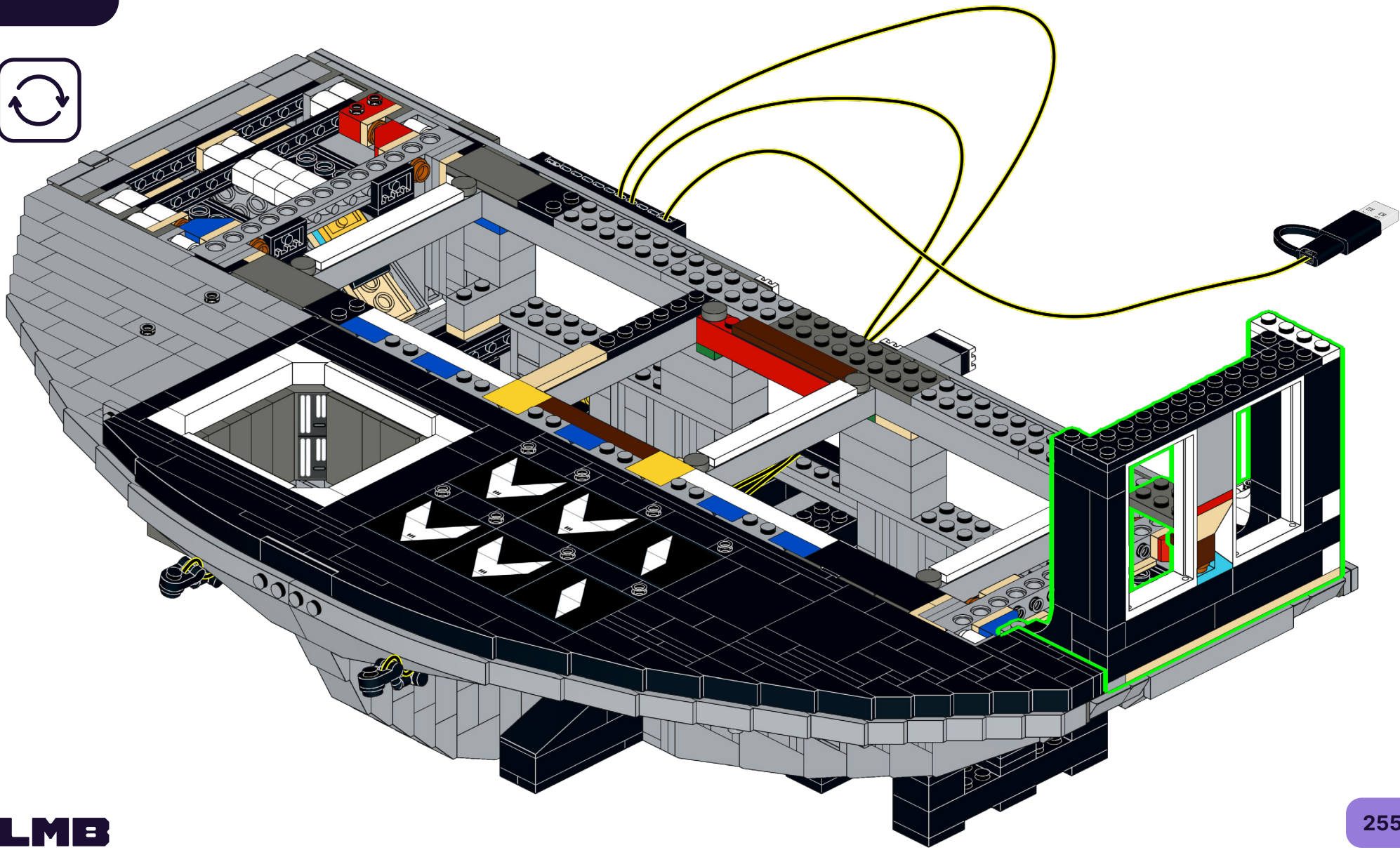

324

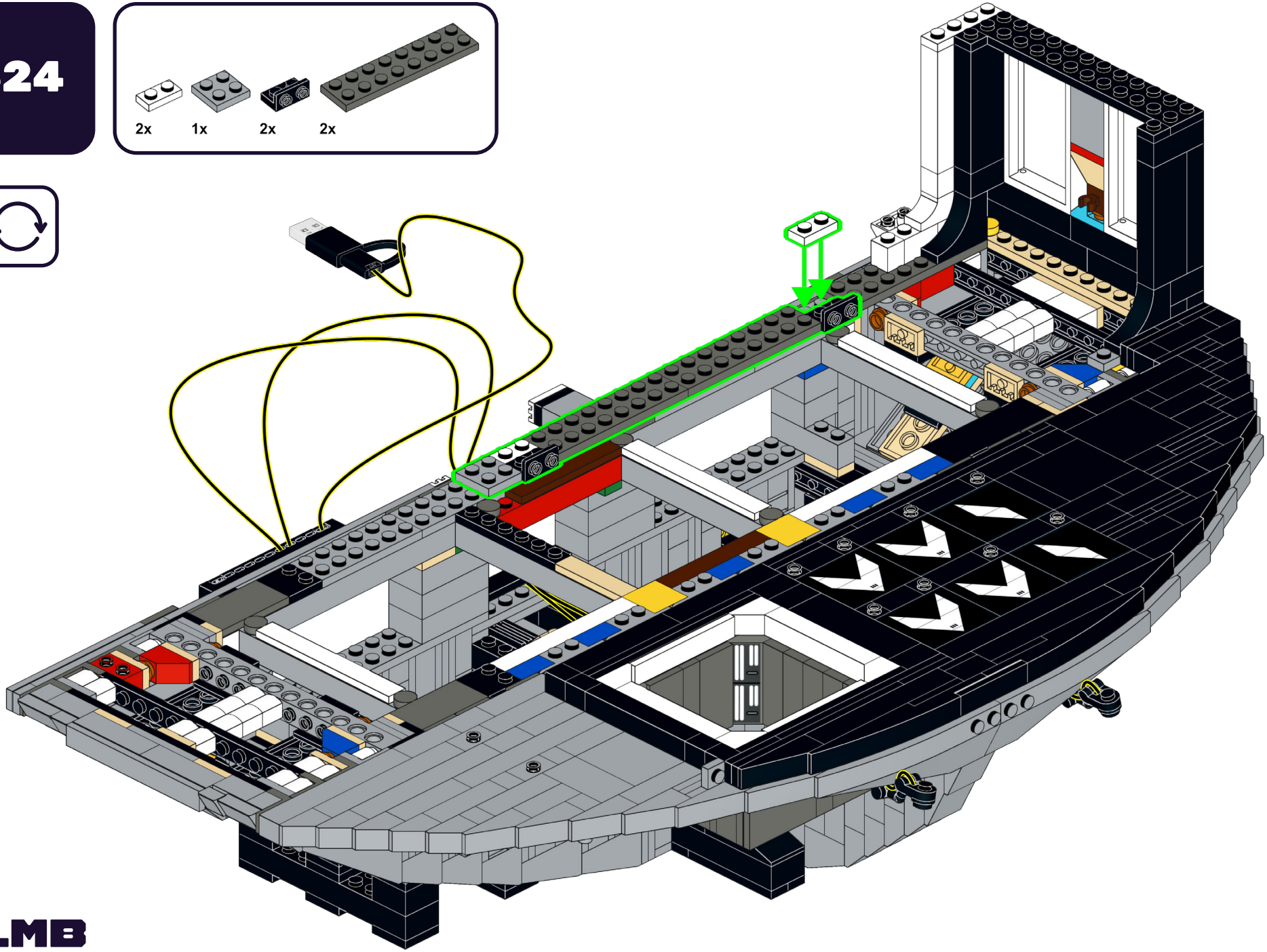

325

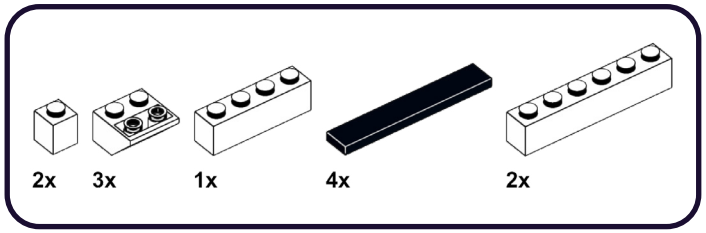

326

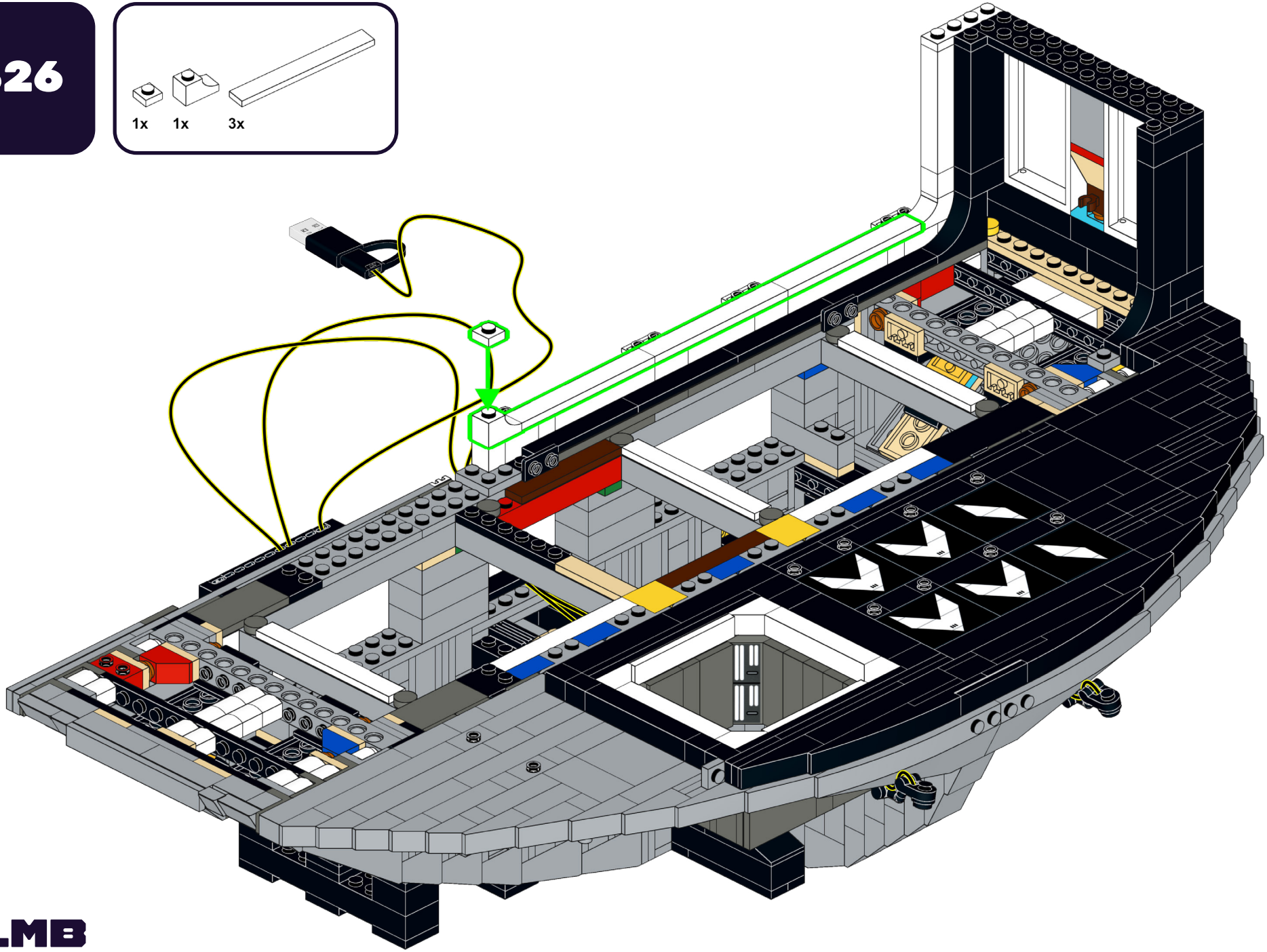

327

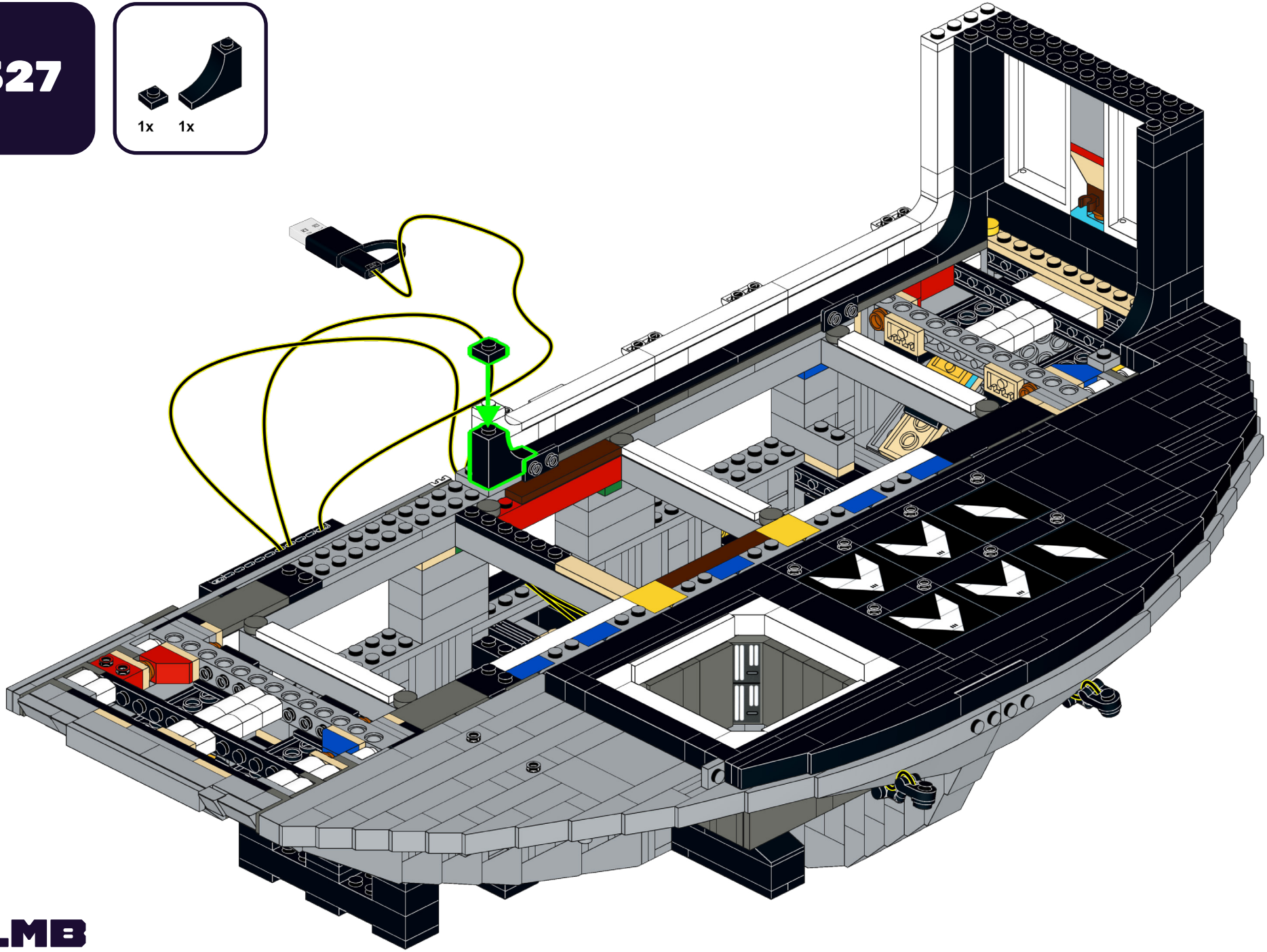

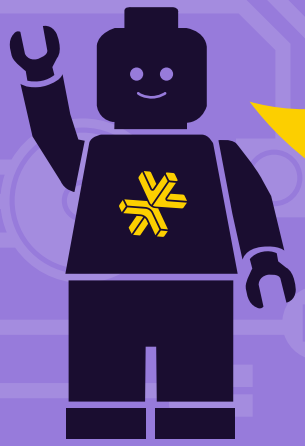

HOLD UP!

You might notice some bags aren't in order, as well as left over pieces, but that's ok! We're changing the way you build LEGO!

ATTENDEZ!

Vous remarquerez peut-être que certains sacs, ainsi que certaines pièces, ne sont pas dans le bon ordre. Mais pas de panique! Nous changeons simplement la façon avec laquelle vous construisez vos LEGO!

ASPETTA!

Potresti notare che alcuni sacchetti non sono in ordine, così come i pezzi avanzati, ma va bene così! Stiamo cambiando il modo in cui costruisci i LEGO!

HALT!

Sie werden möglicherweise bemerken, dass einige tüten durcheinander sind und teile übrig bleiben, aber das ist in Ordnung! Wir ändern die art und weise, wie Sie LEGO bauen!

¡ESPERA!

Es posible que notes que algunas bolsas están fuera de servicio, así como piezas sobrantes, ¡pero está bien! ¡Estamos cambiando la forma en que construyes LEGO!

暂停!

你可能会注意到一些袋子顺序错乱，以及一些剩余的部件，但没关系！我们正在改变你搭建乐高的方式！

Open LEGO® Bag 13

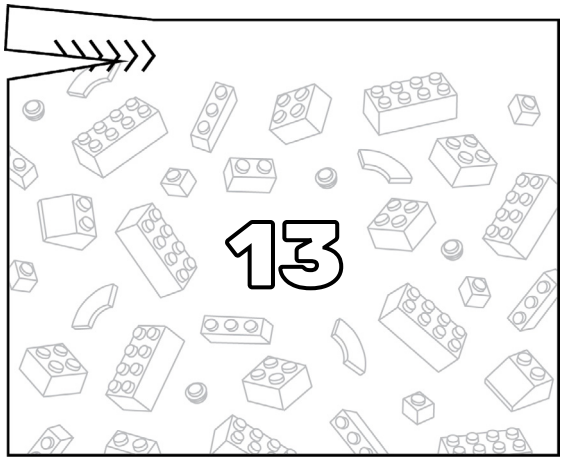

328

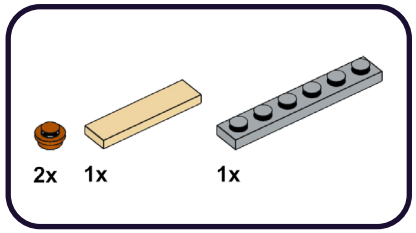

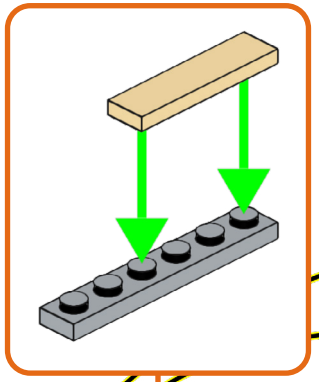

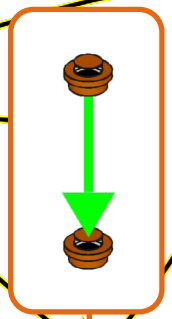

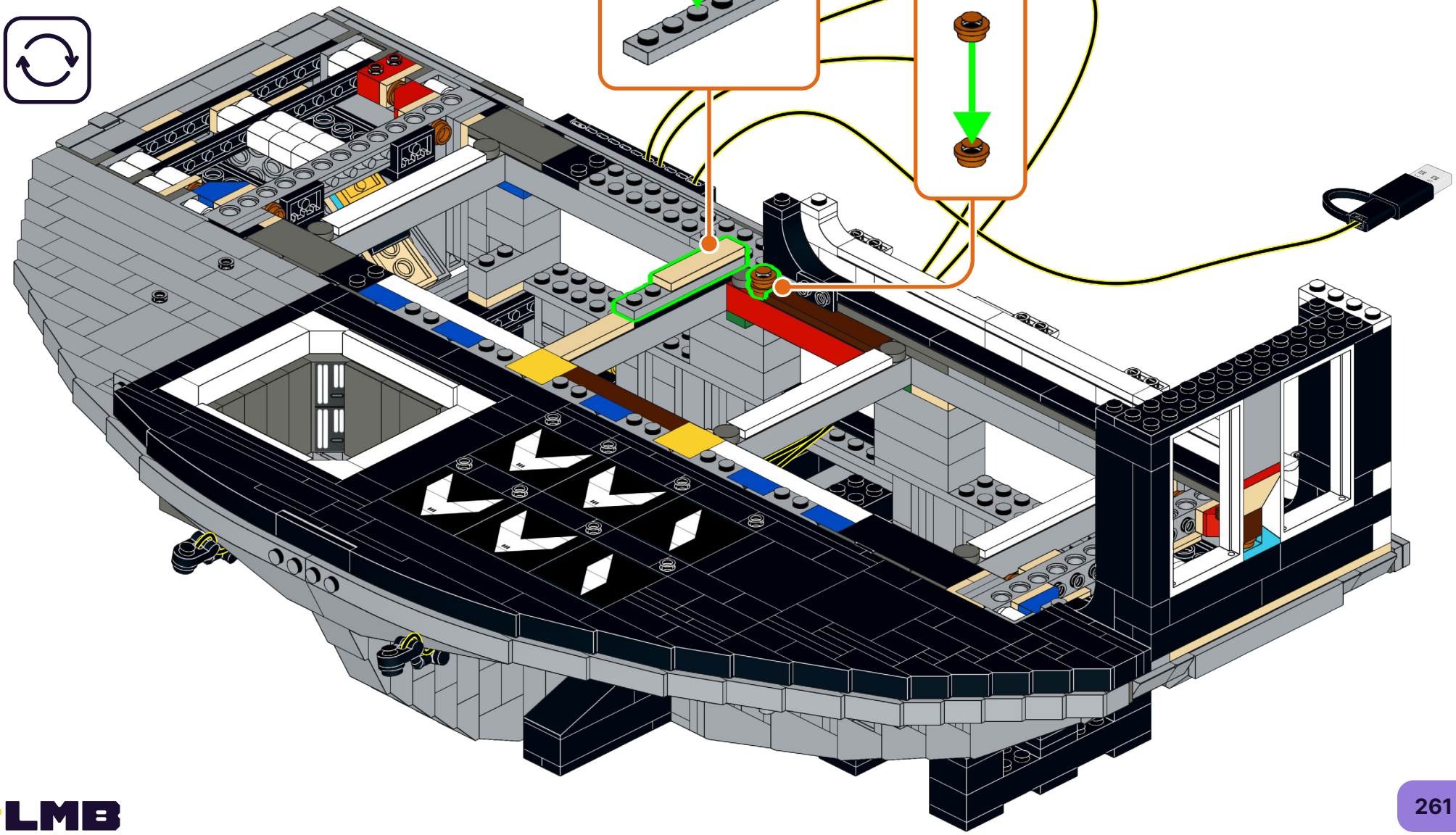

329

2x

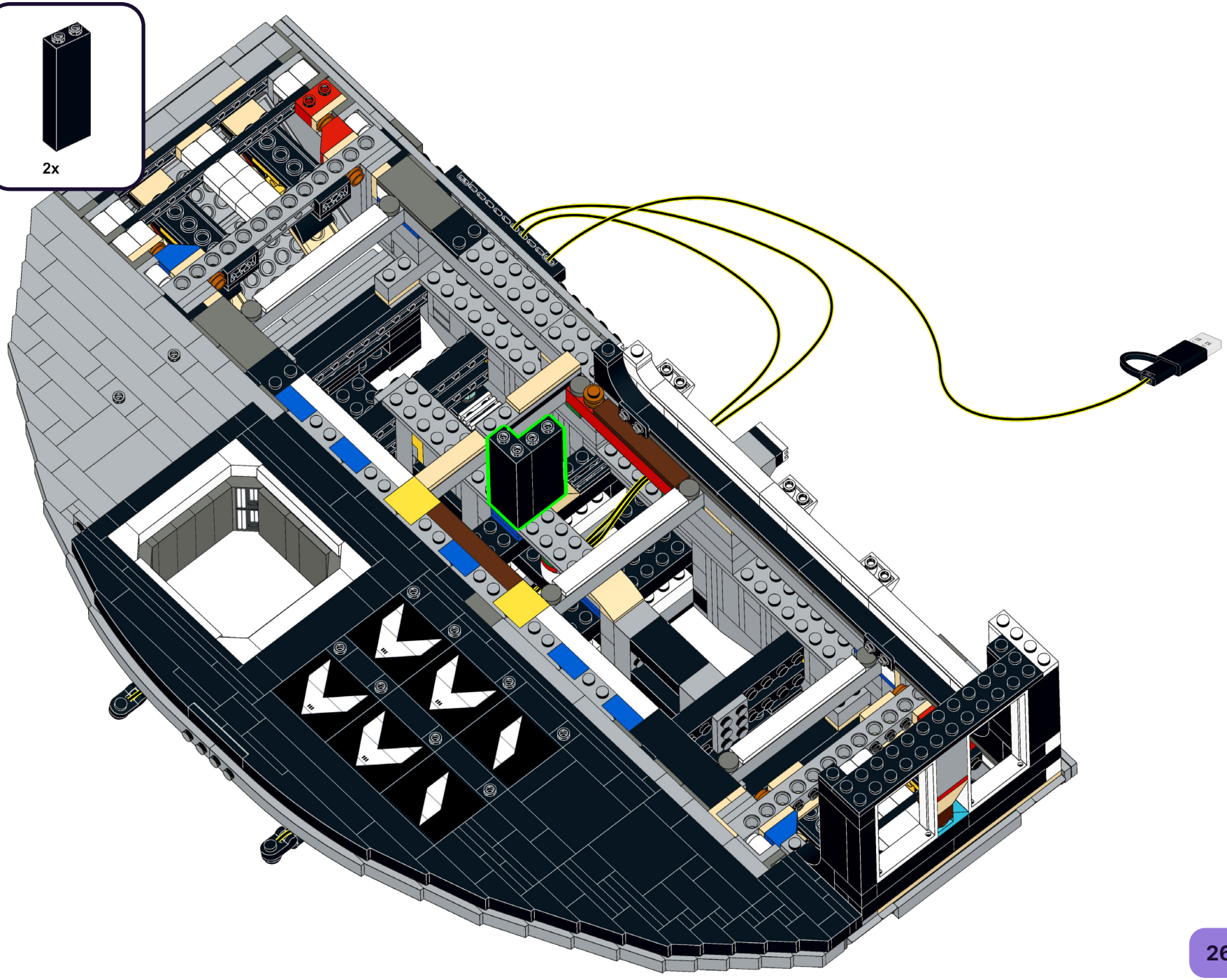

330

1x

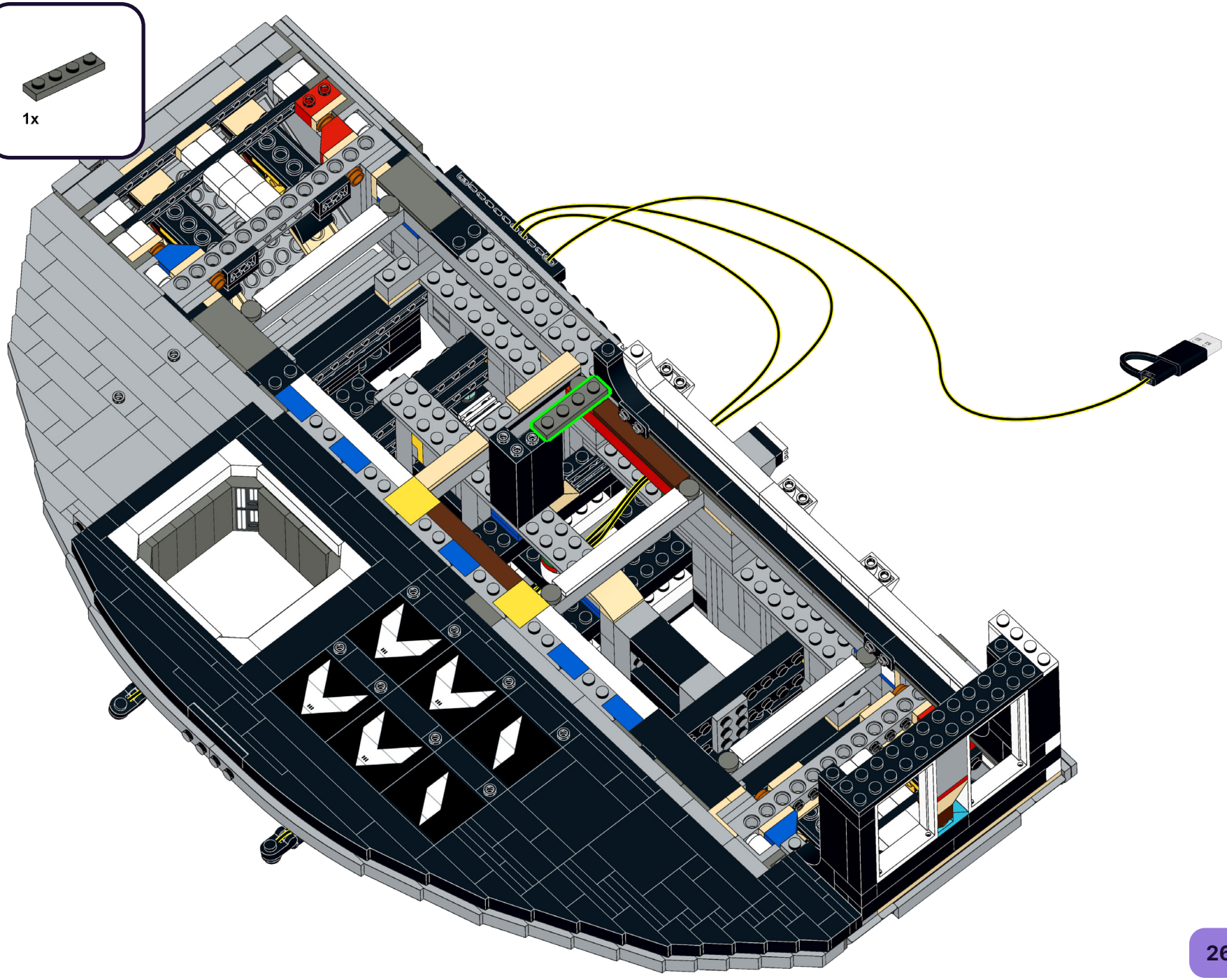

331

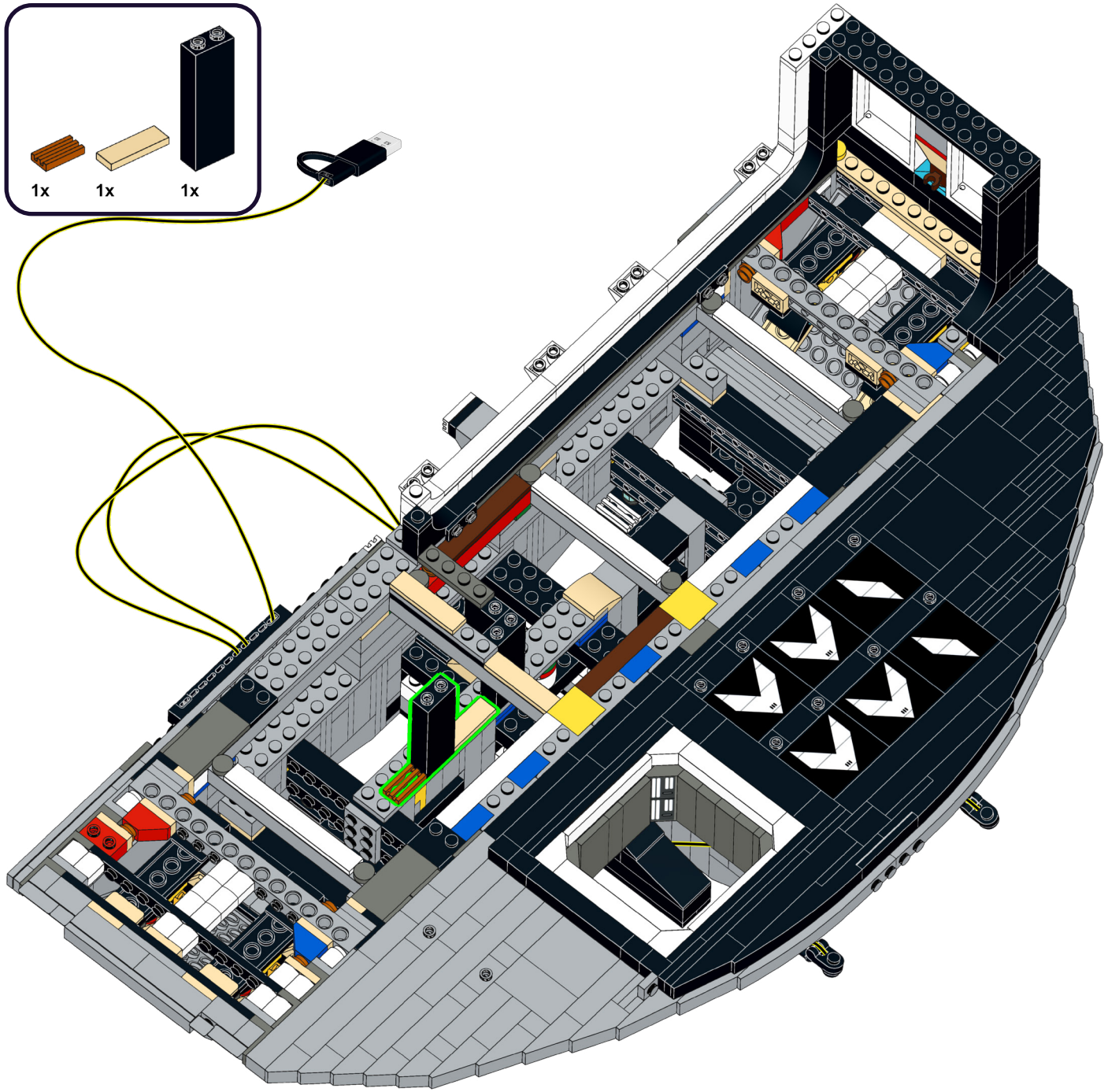

332

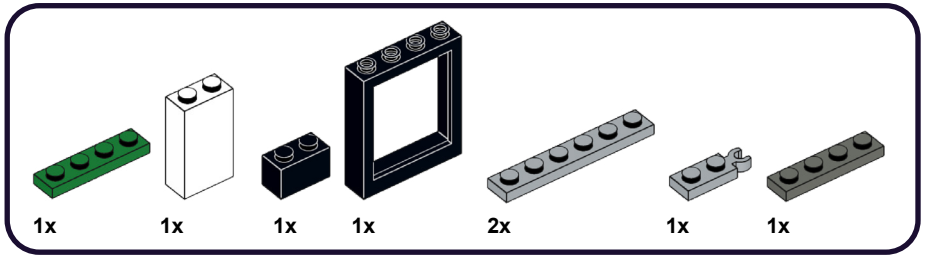

1

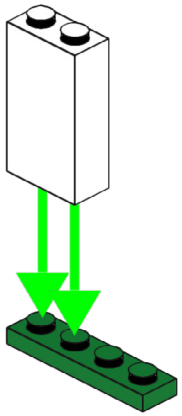

2

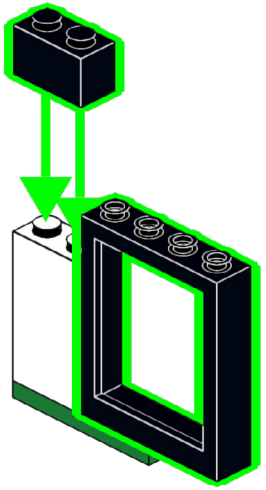

3

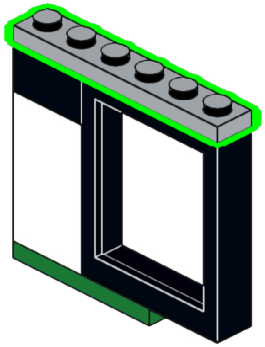

4

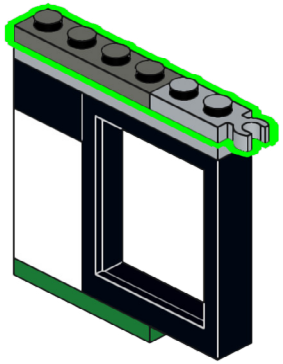

5

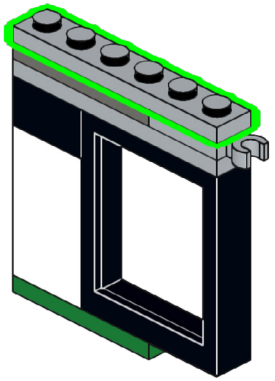

333

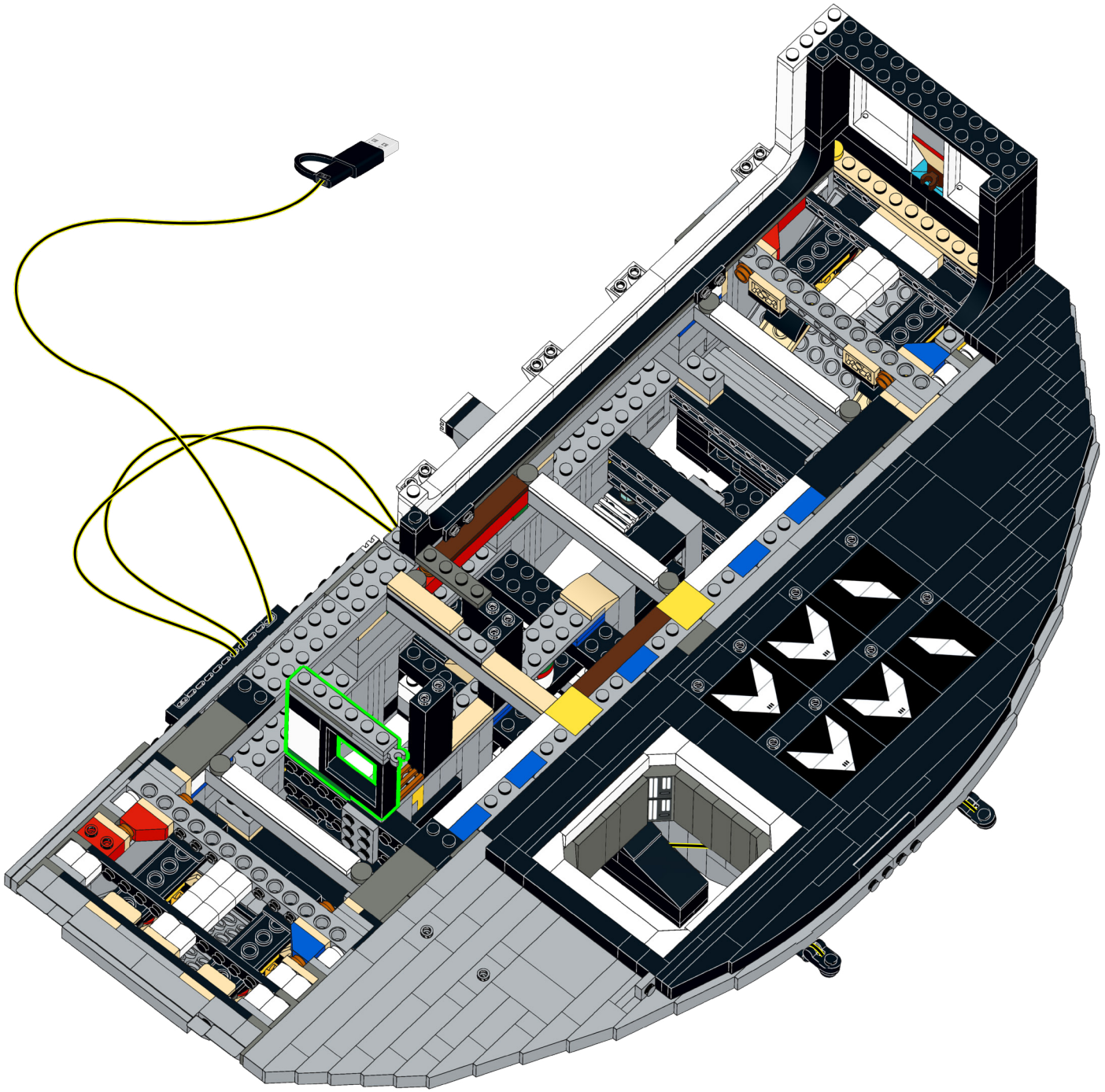

334

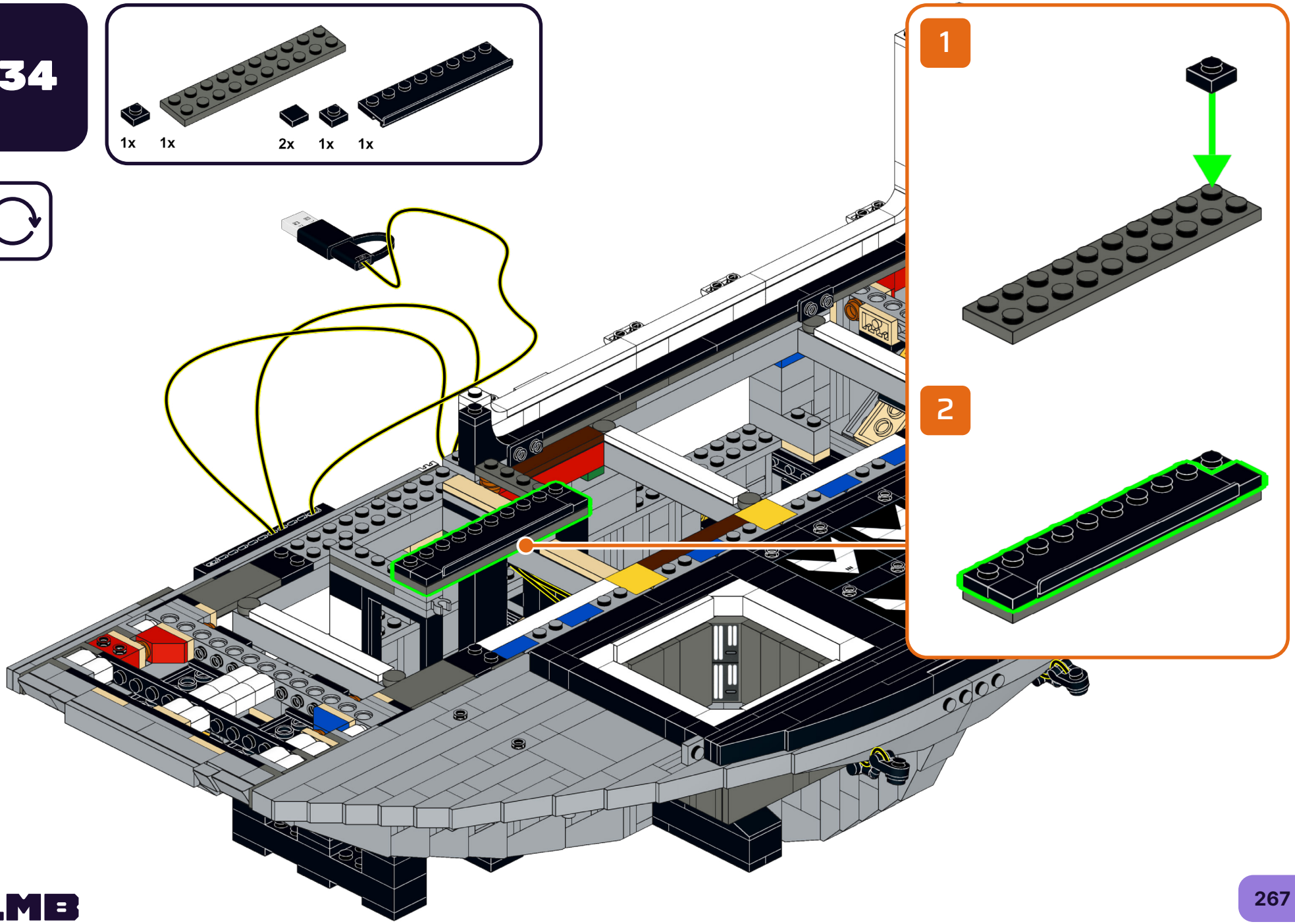

335

2x

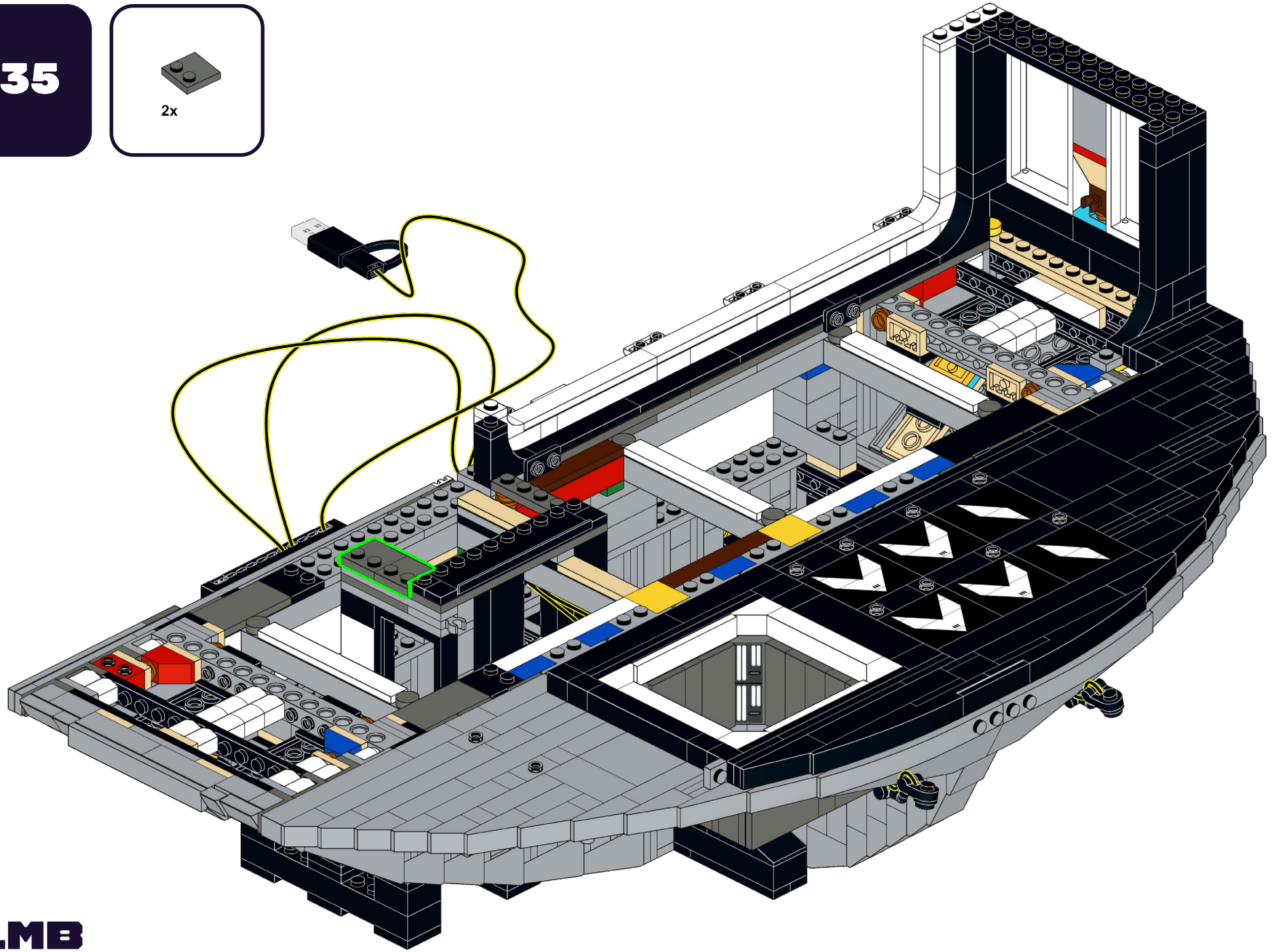

336

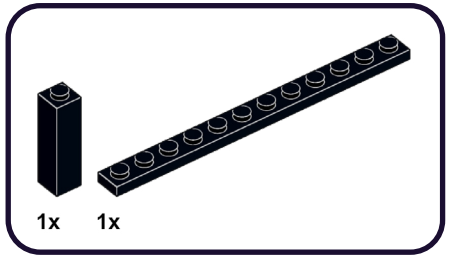

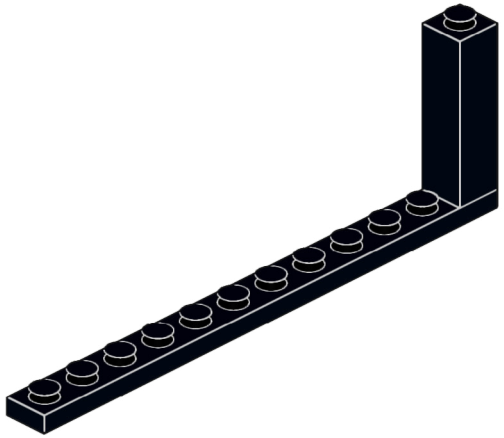

337

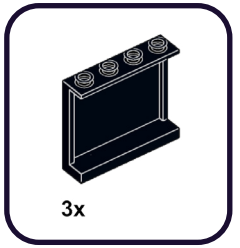

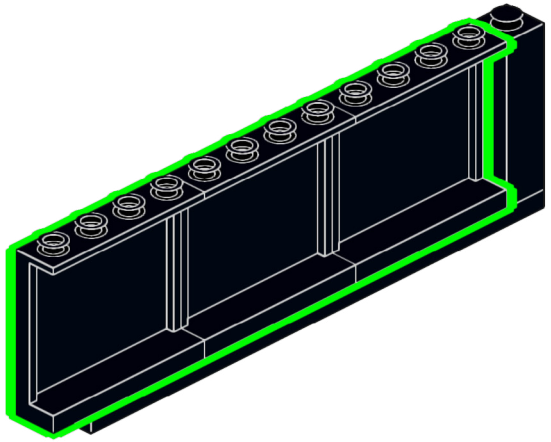

338

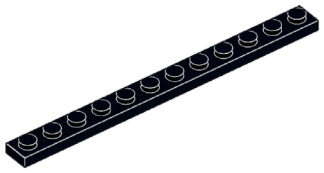

1x

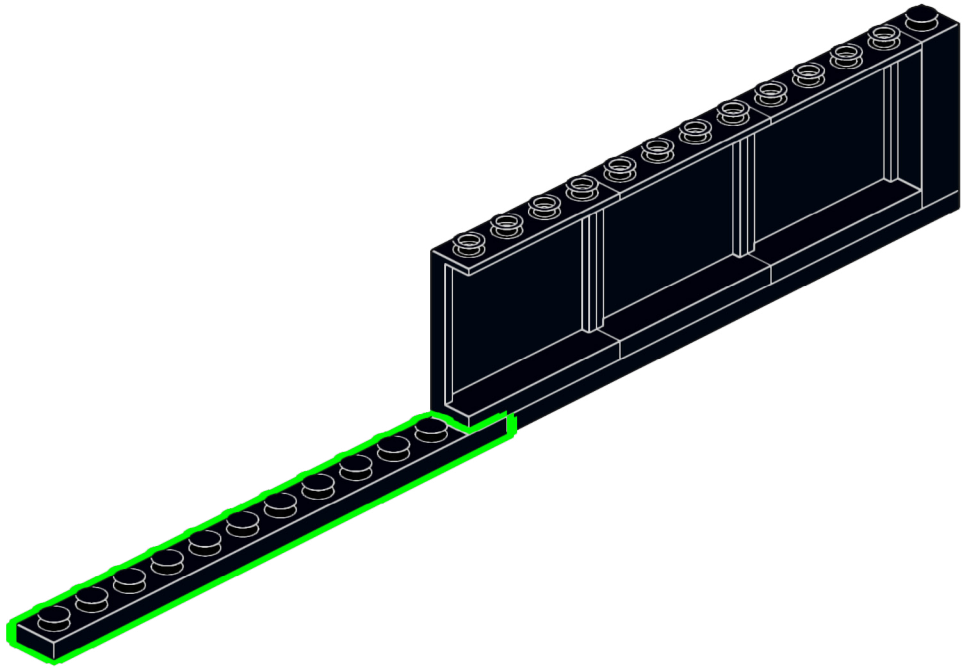

339

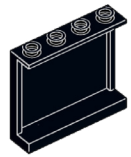

3x

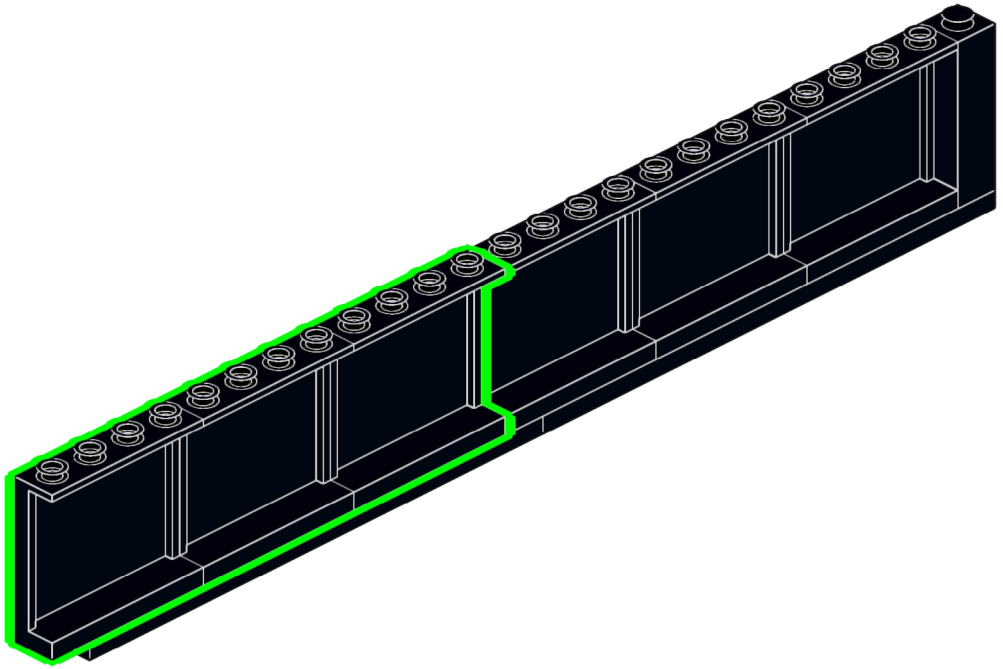

340

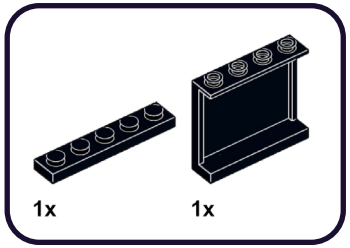

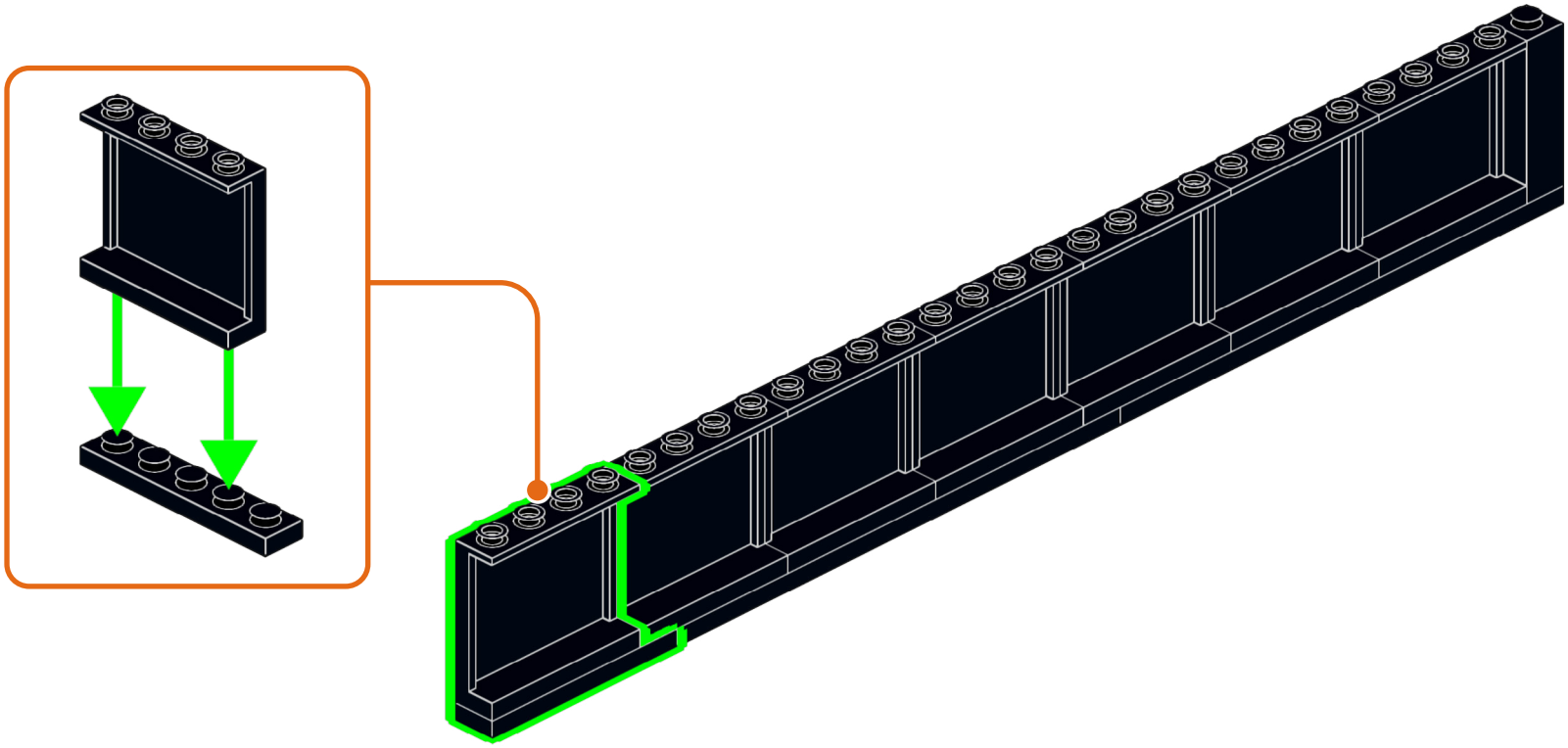

341

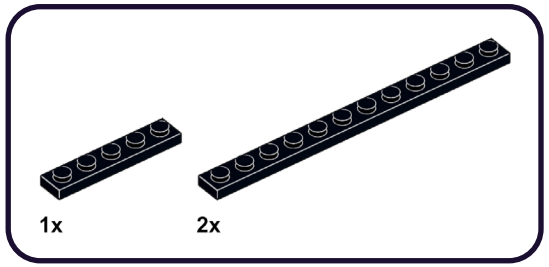

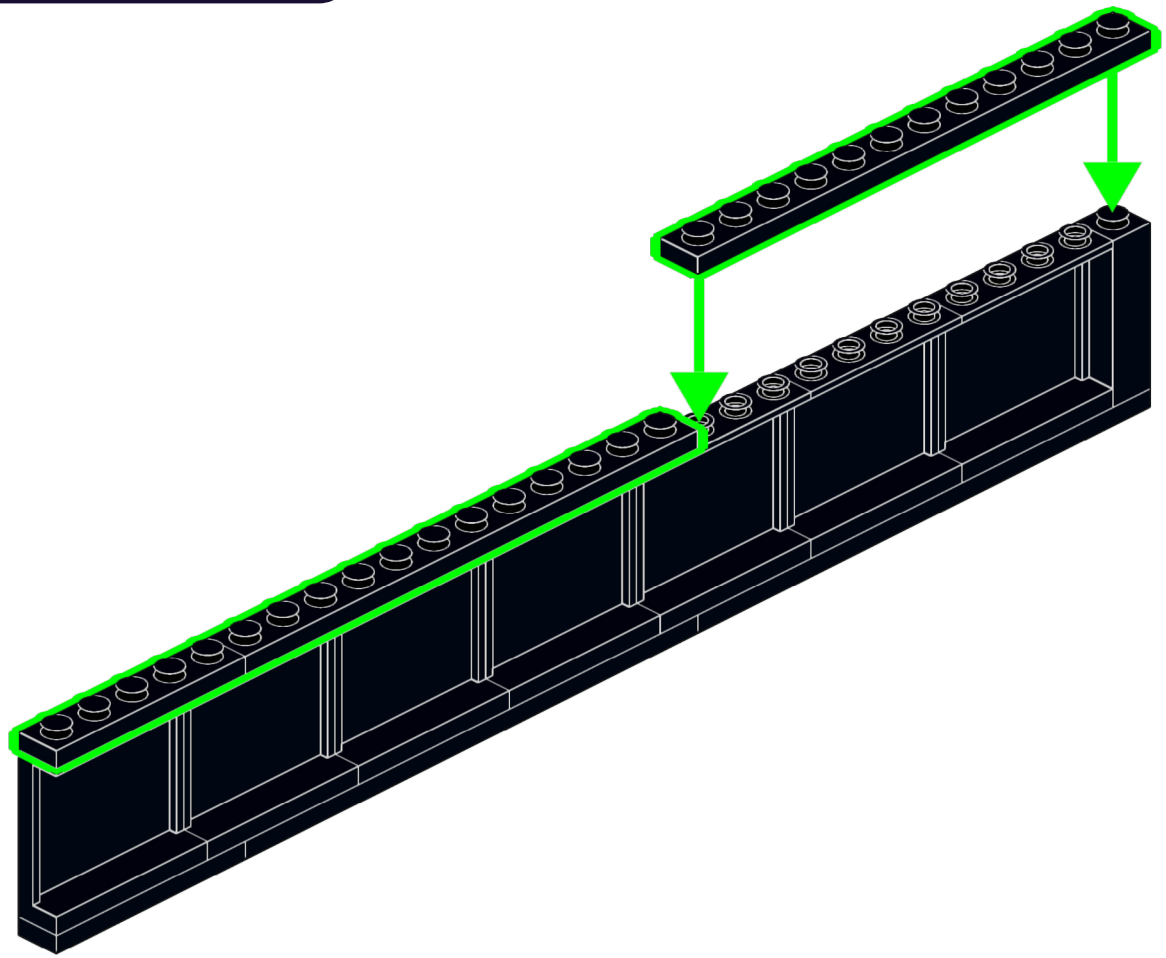

342

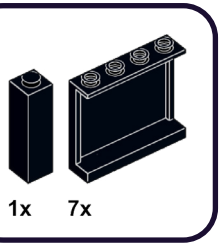

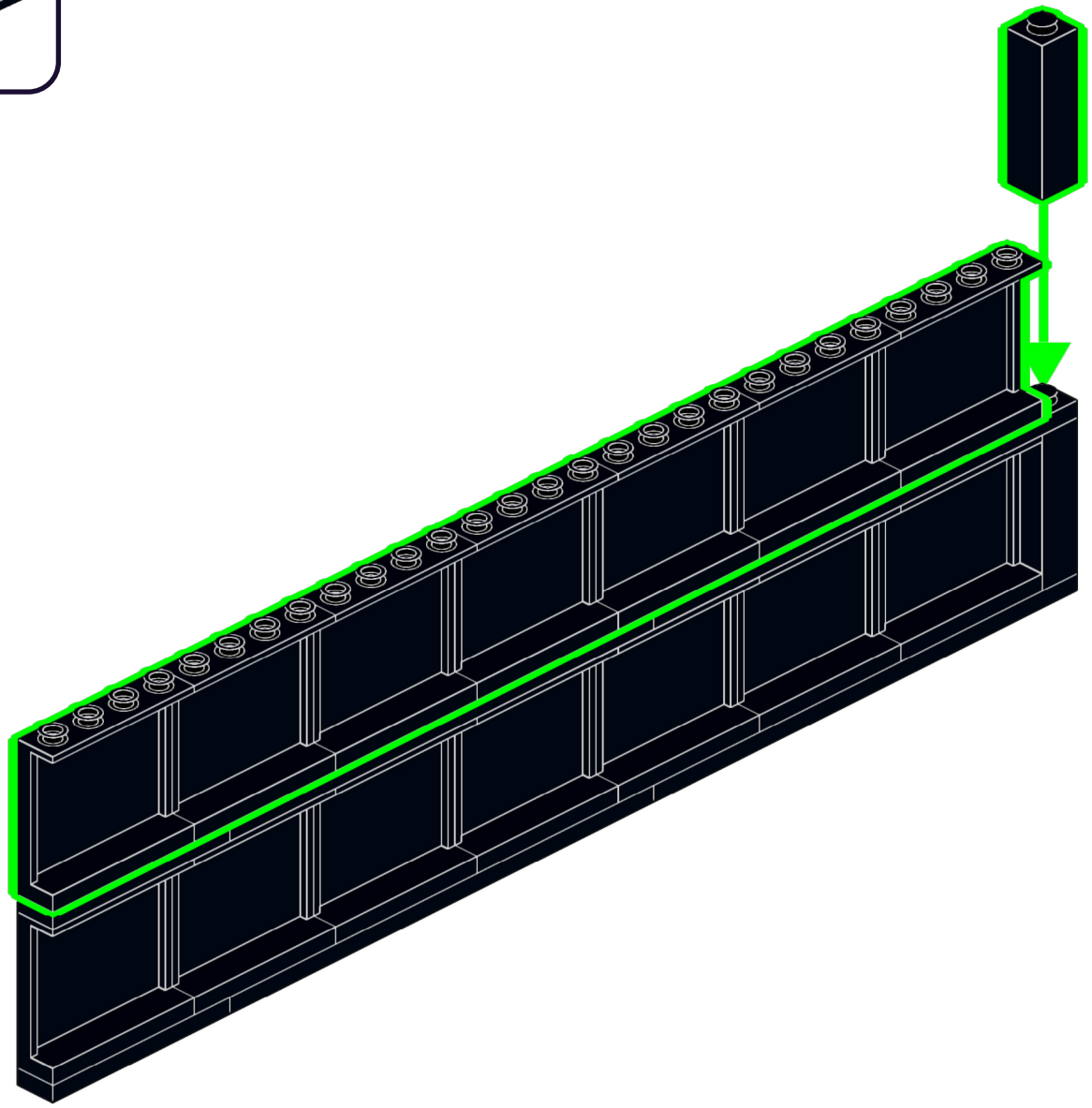

343

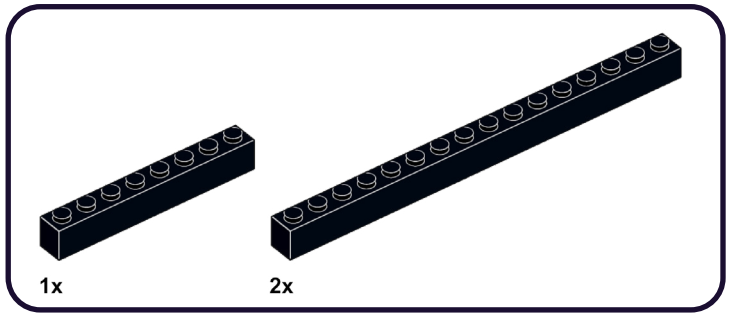

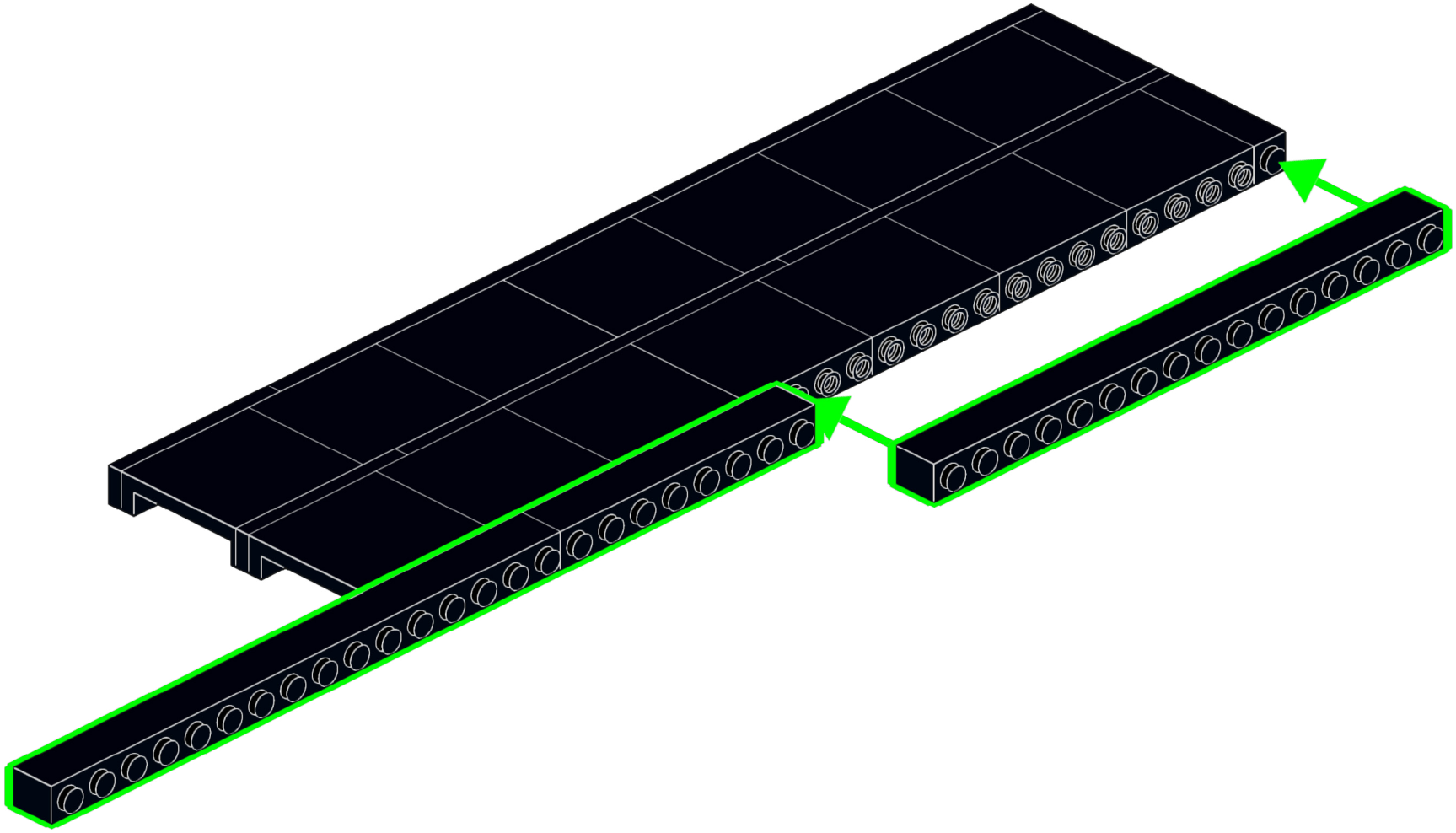

344

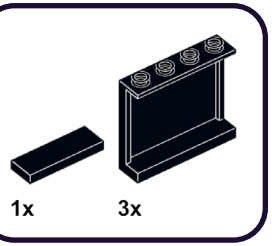

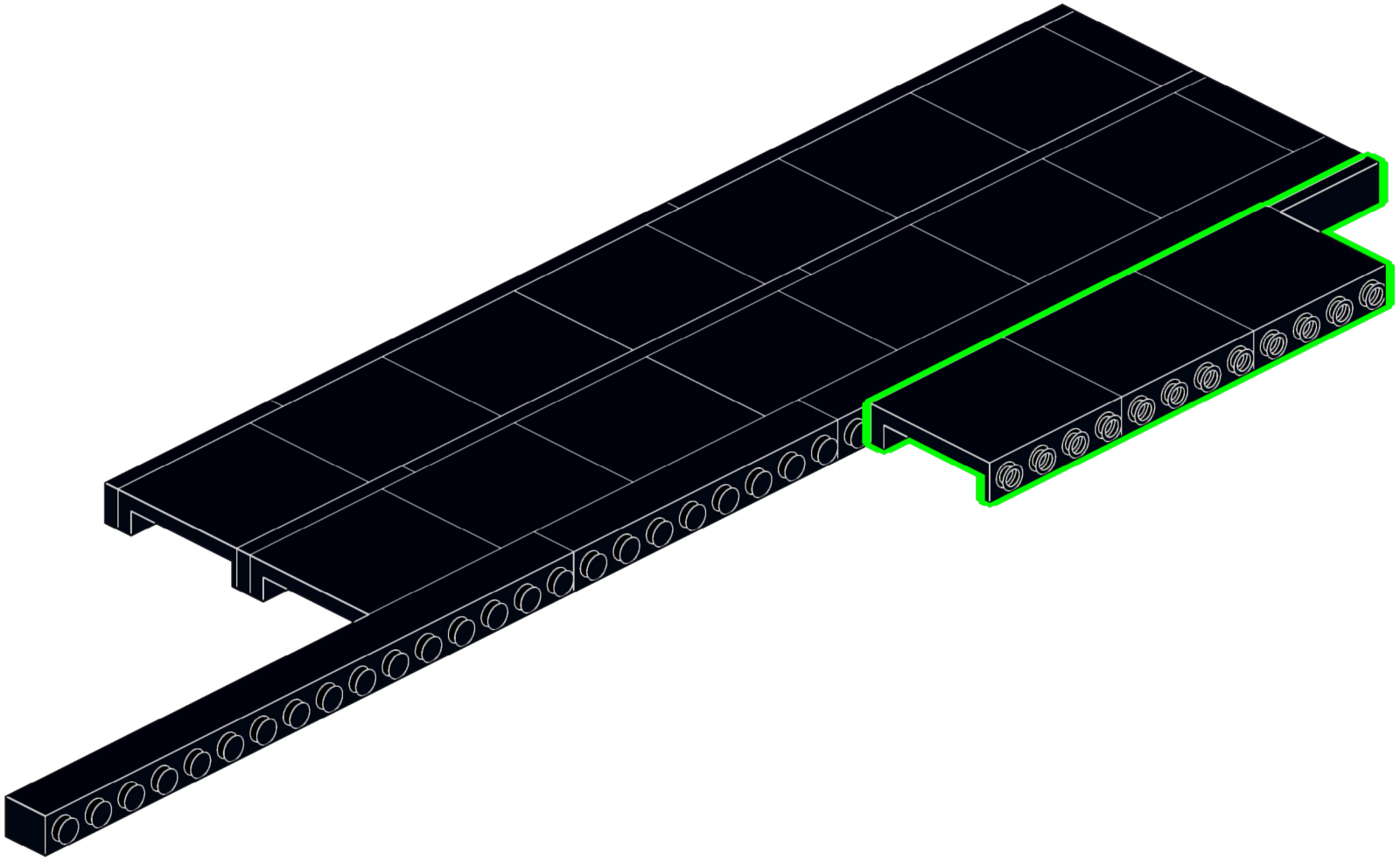

345

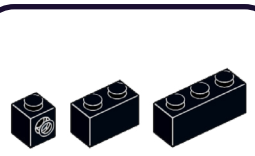

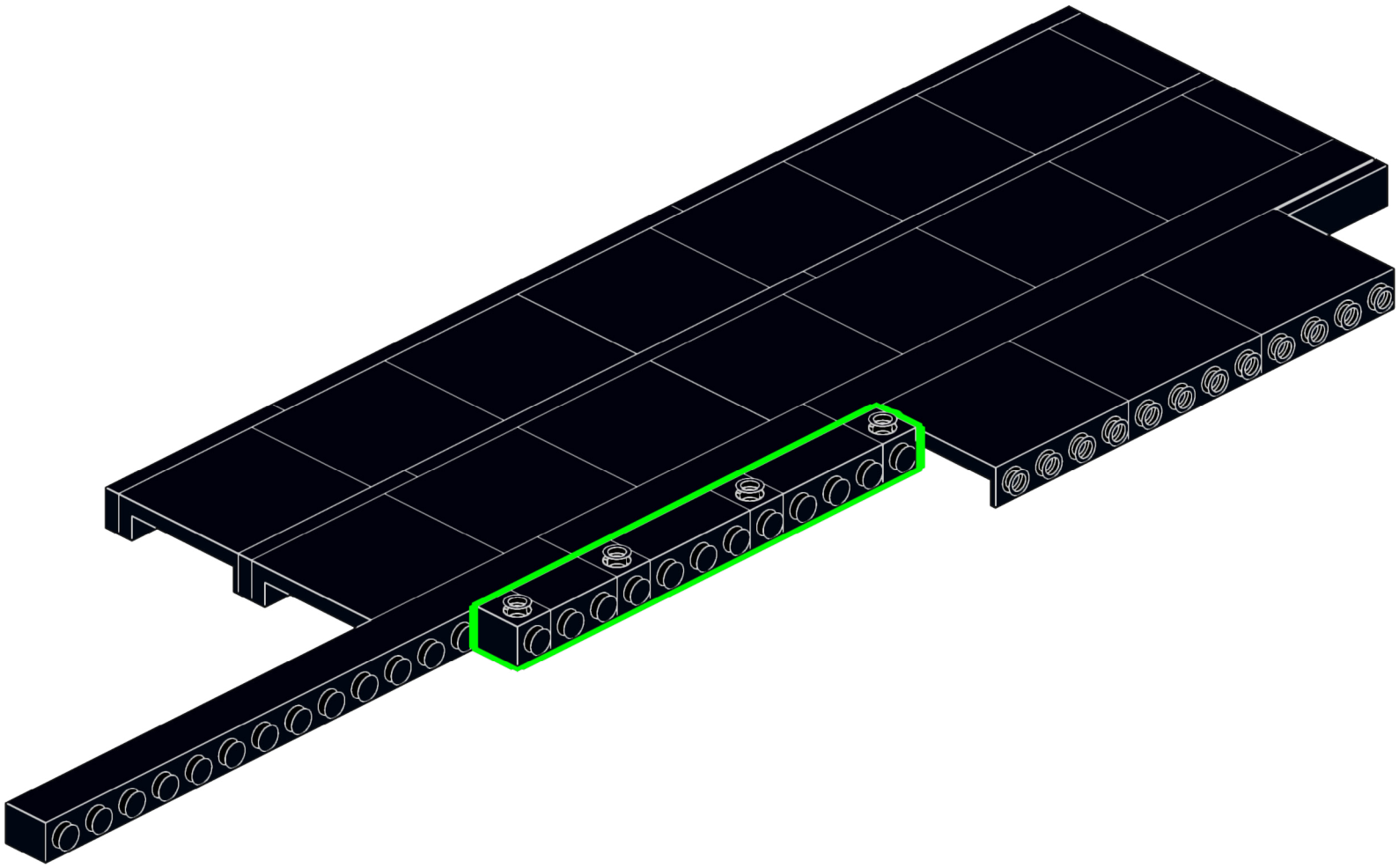

346

6x

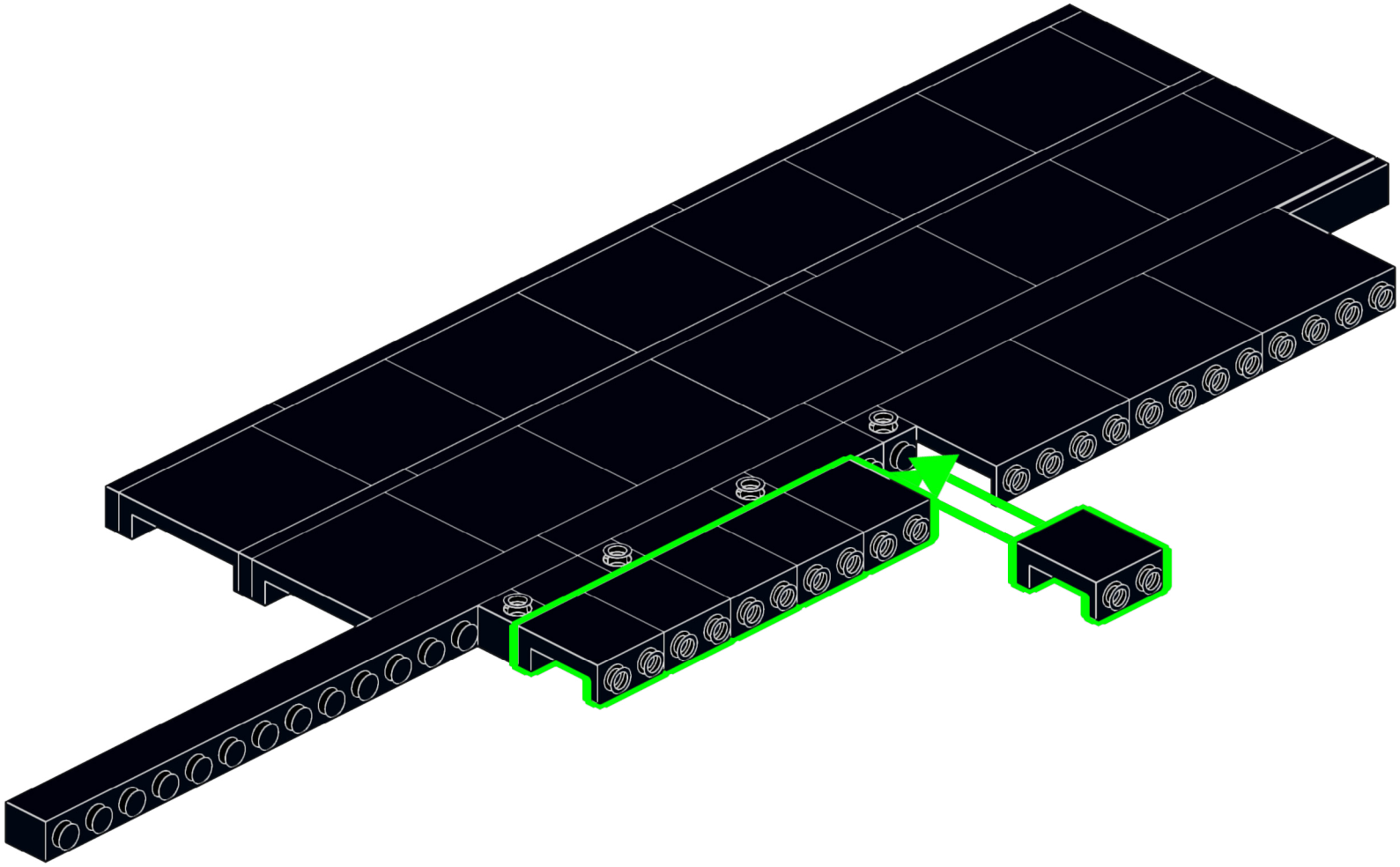

347

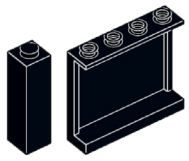

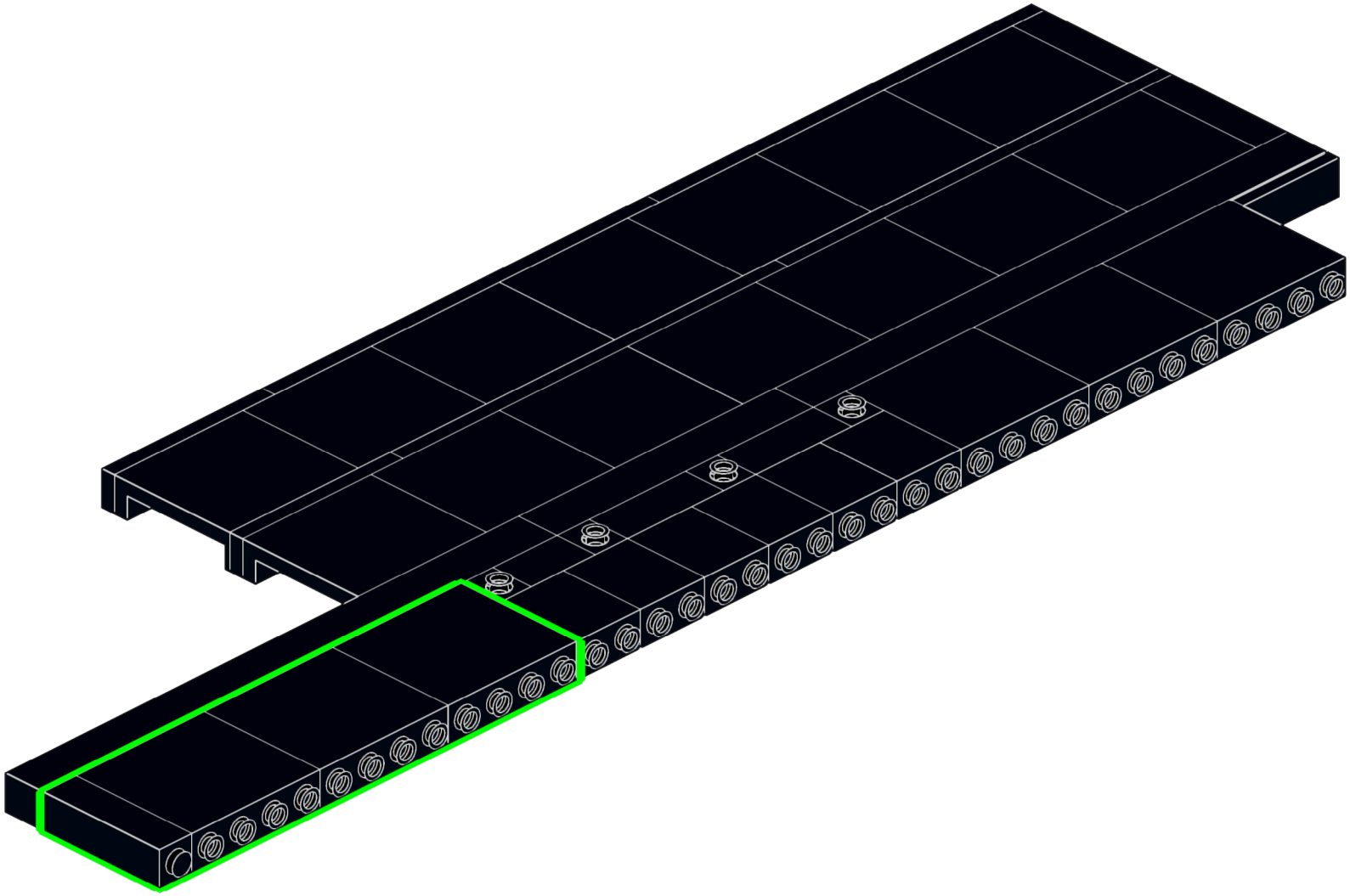

348

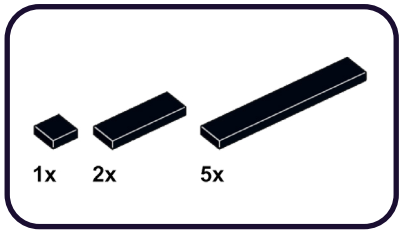

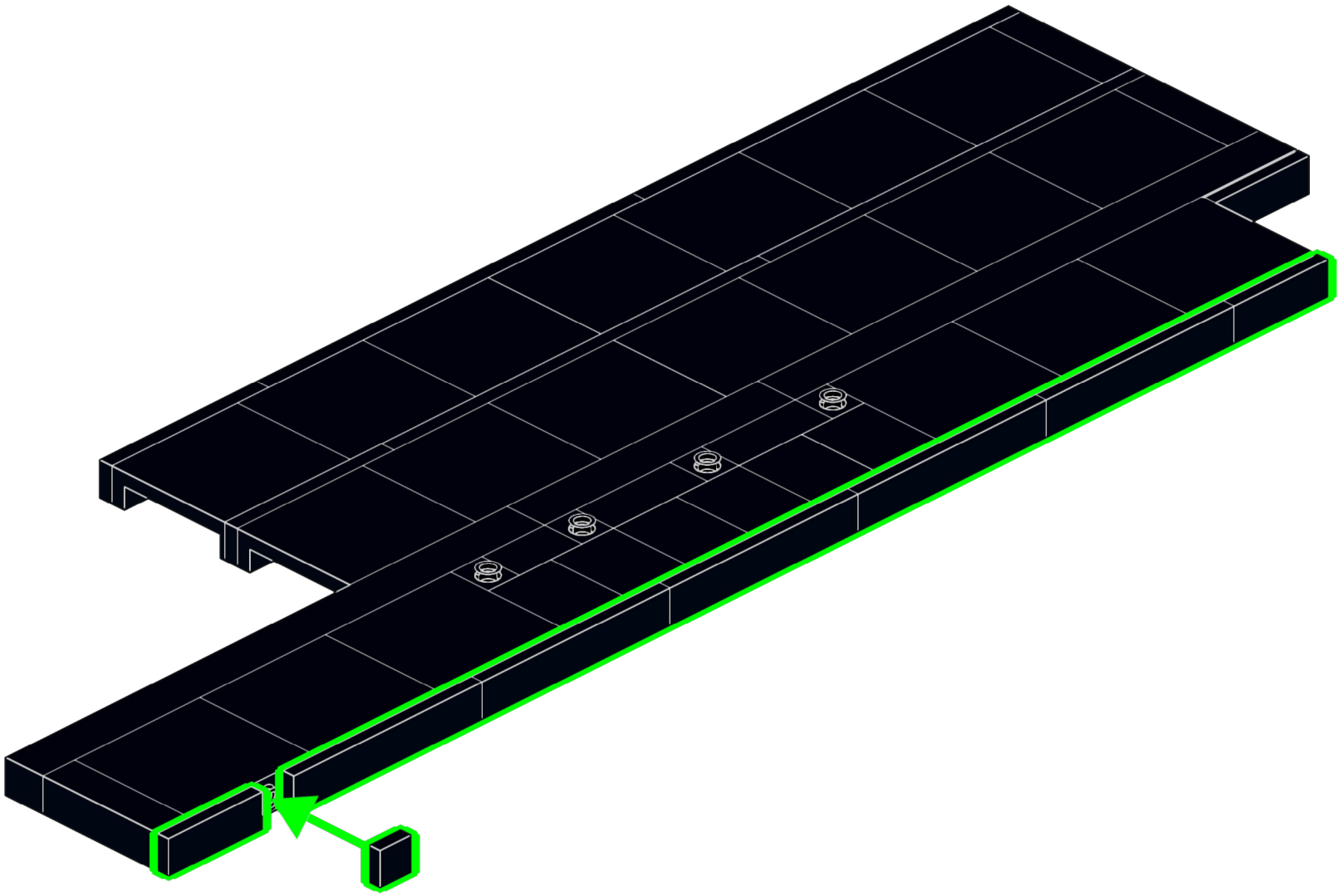

349

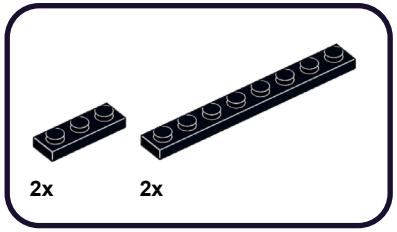

1

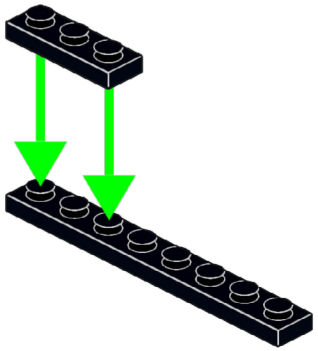

2

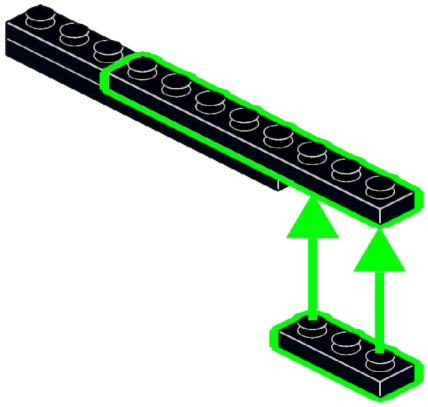

350

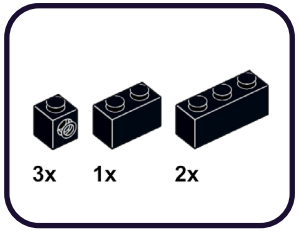

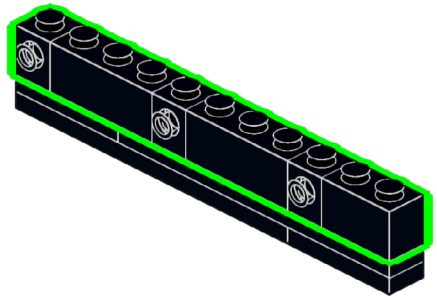

351

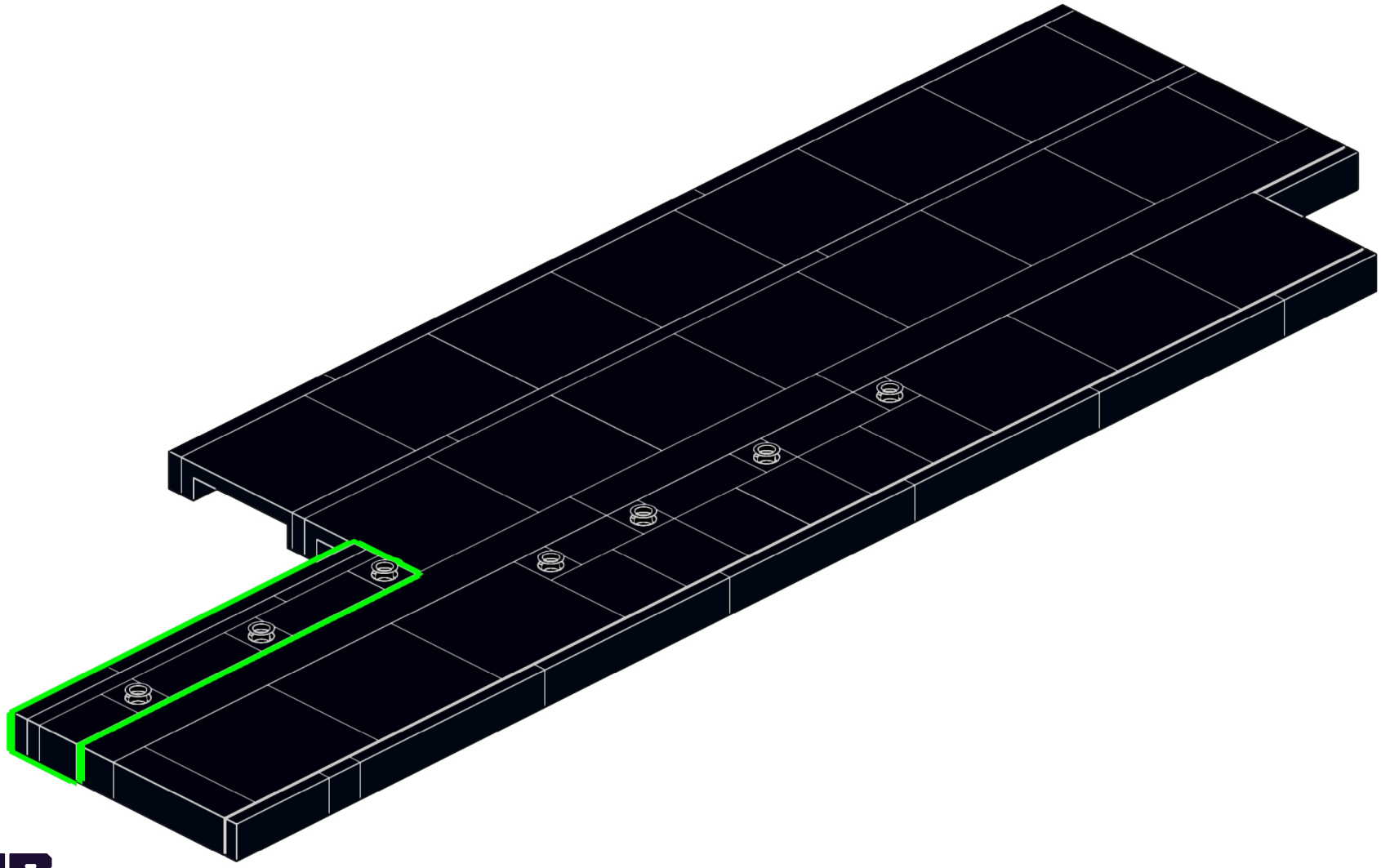

352

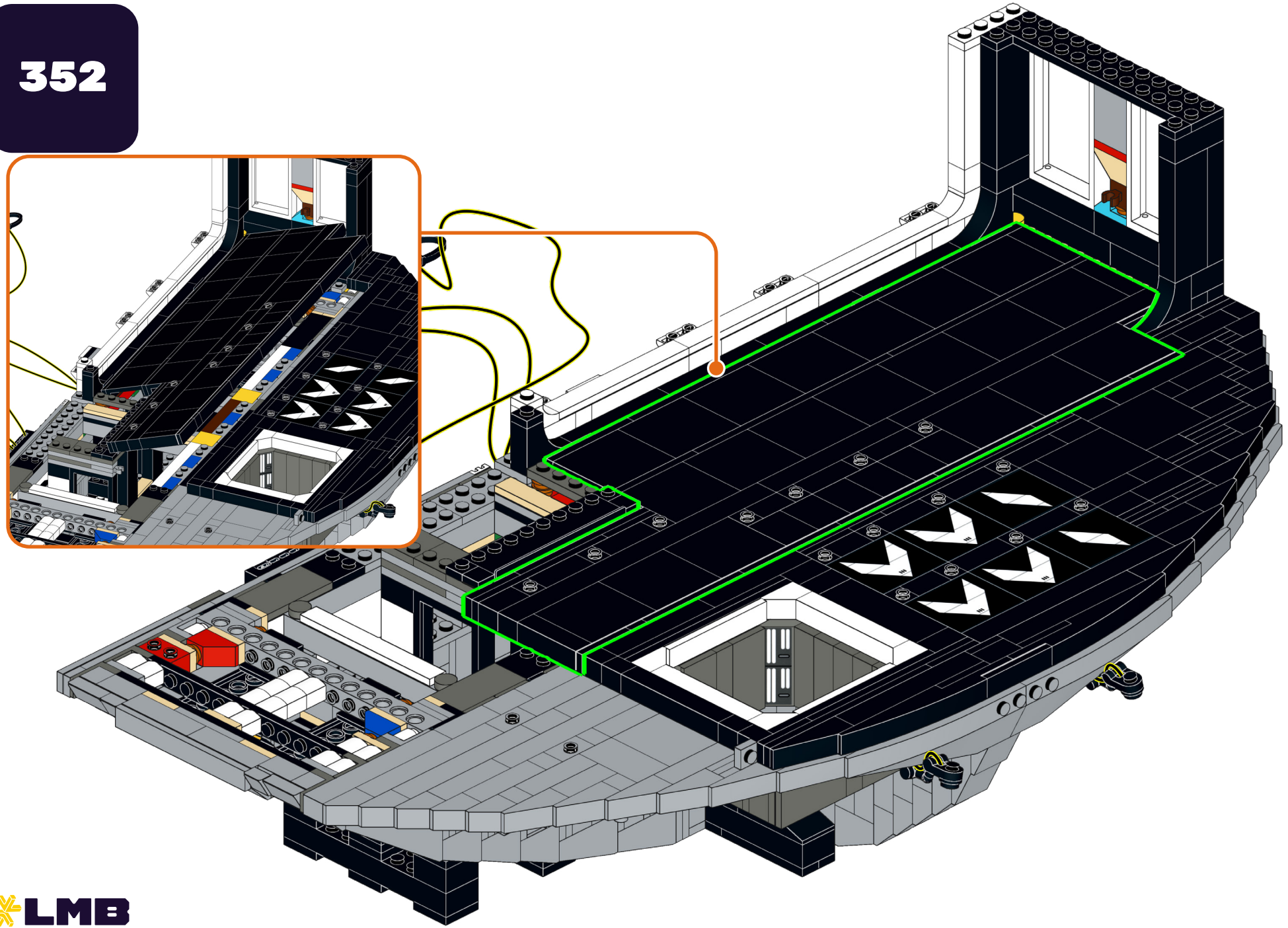

353

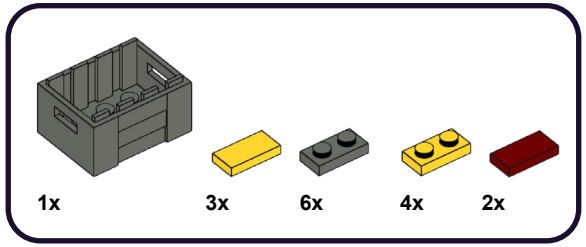

1

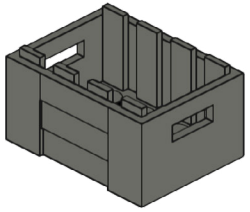

2

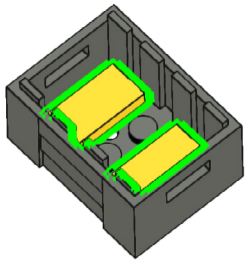

3

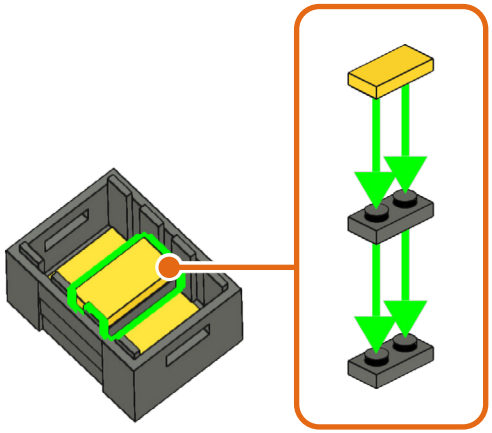

4

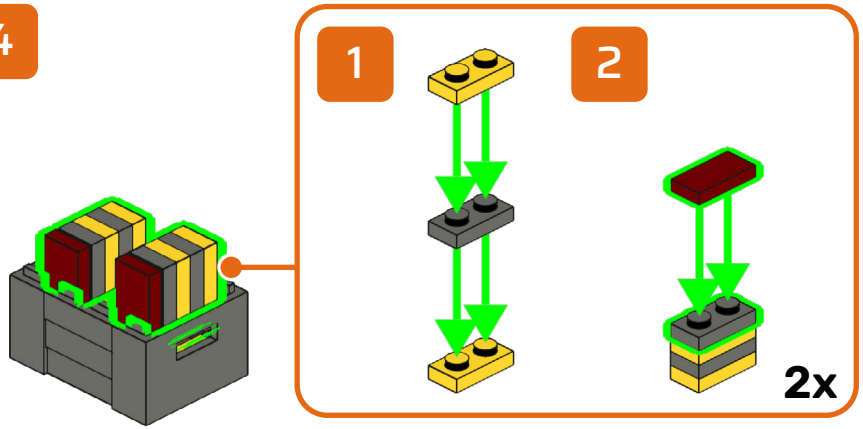

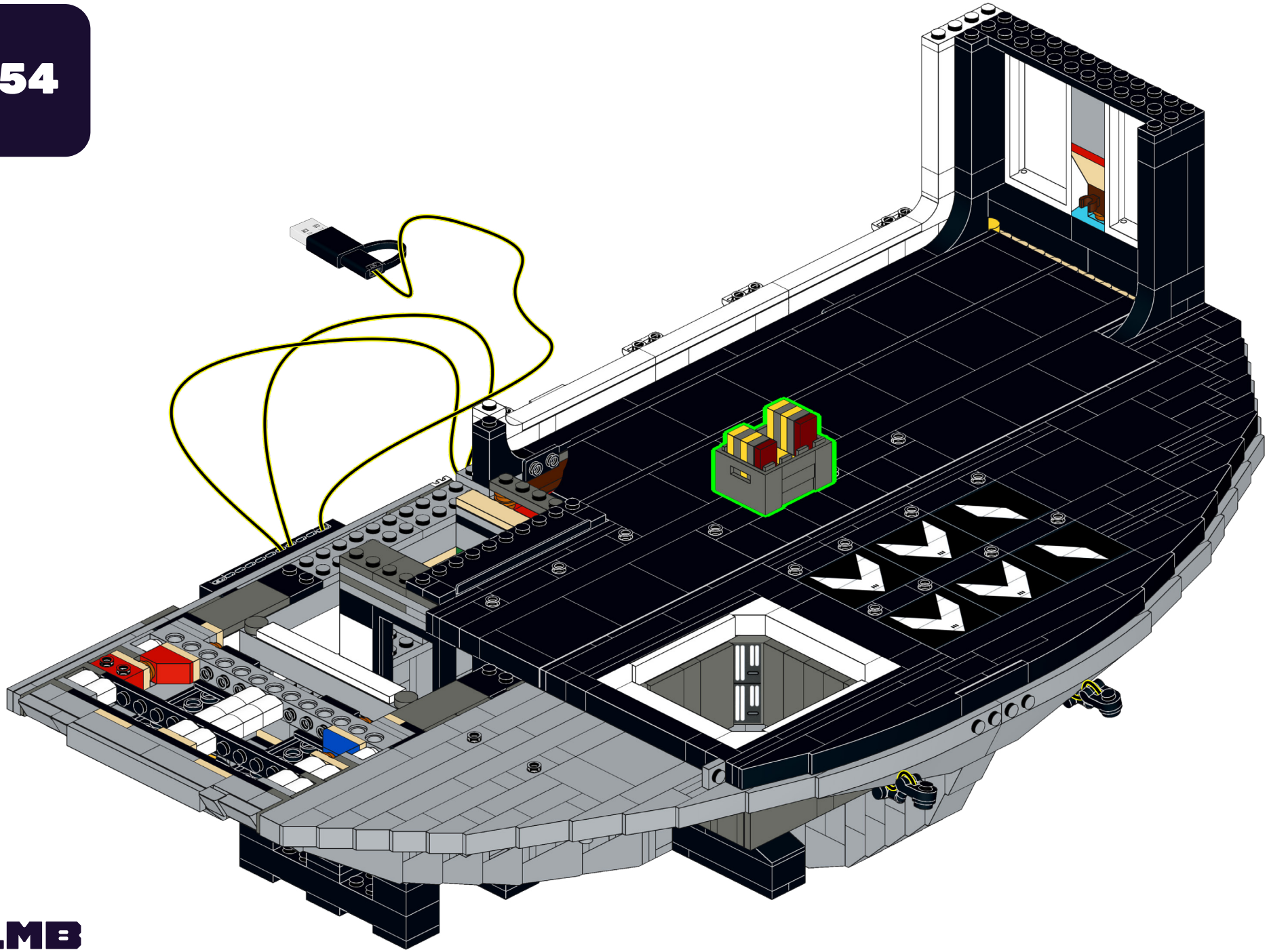

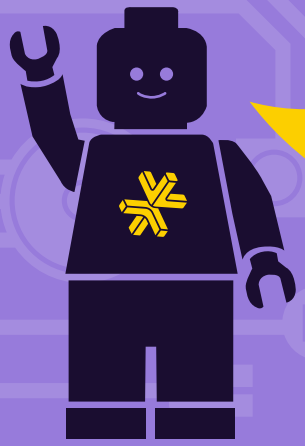

HOLD UP!

You might notice some bags aren't in order, as well as left over pieces, but that's ok! We're changing the way you build LEGO!

ATTENDEZ!

Vous remarquerez peut-être que certains sacs, ainsi que certaines pièces, ne sont pas dans le bon ordre. Mais pas de panique! Nous changeons simplement la façon avec laquelle vous construisez vos LEGO!

ASPETTA!

Potresti notare che alcuni sacchetti non sono in ordine, così come i pezzi avanzati, ma va bene così! Stiamo cambiando il modo in cui costruisci i LEGO!

HALT!

Sie werden möglicherweise bemerken, dass einige tüten durcheinander sind und teile übrig bleiben, aber das ist in Ordnung! Wir ändern die art und weise, wie Sie LEGO bauen!

¡ESPERA!

Es posible que notes que algunas bolsas están fuera de servicio, así como piezas sobrantes, ¡pero está bien! ¡Estamos cambiando la forma en que construyes LEGO!

暂停!

你可能会注意到一些袋子顺序错乱，以及一些剩余的部件，但没关系！我们正在改变你搭建乐高的方式！

Open LEGO® Bag 14

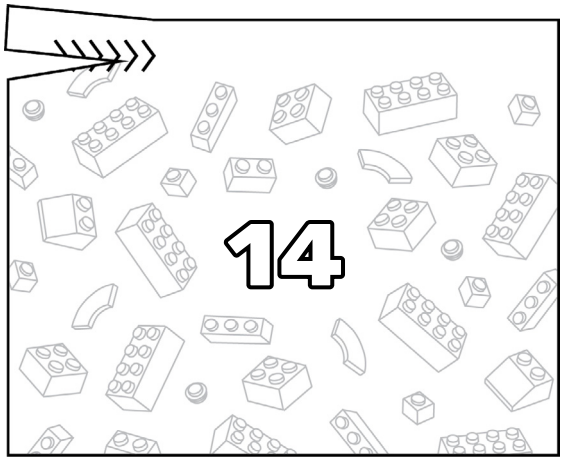

355

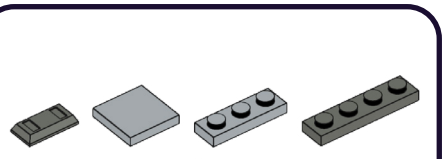

356

2x

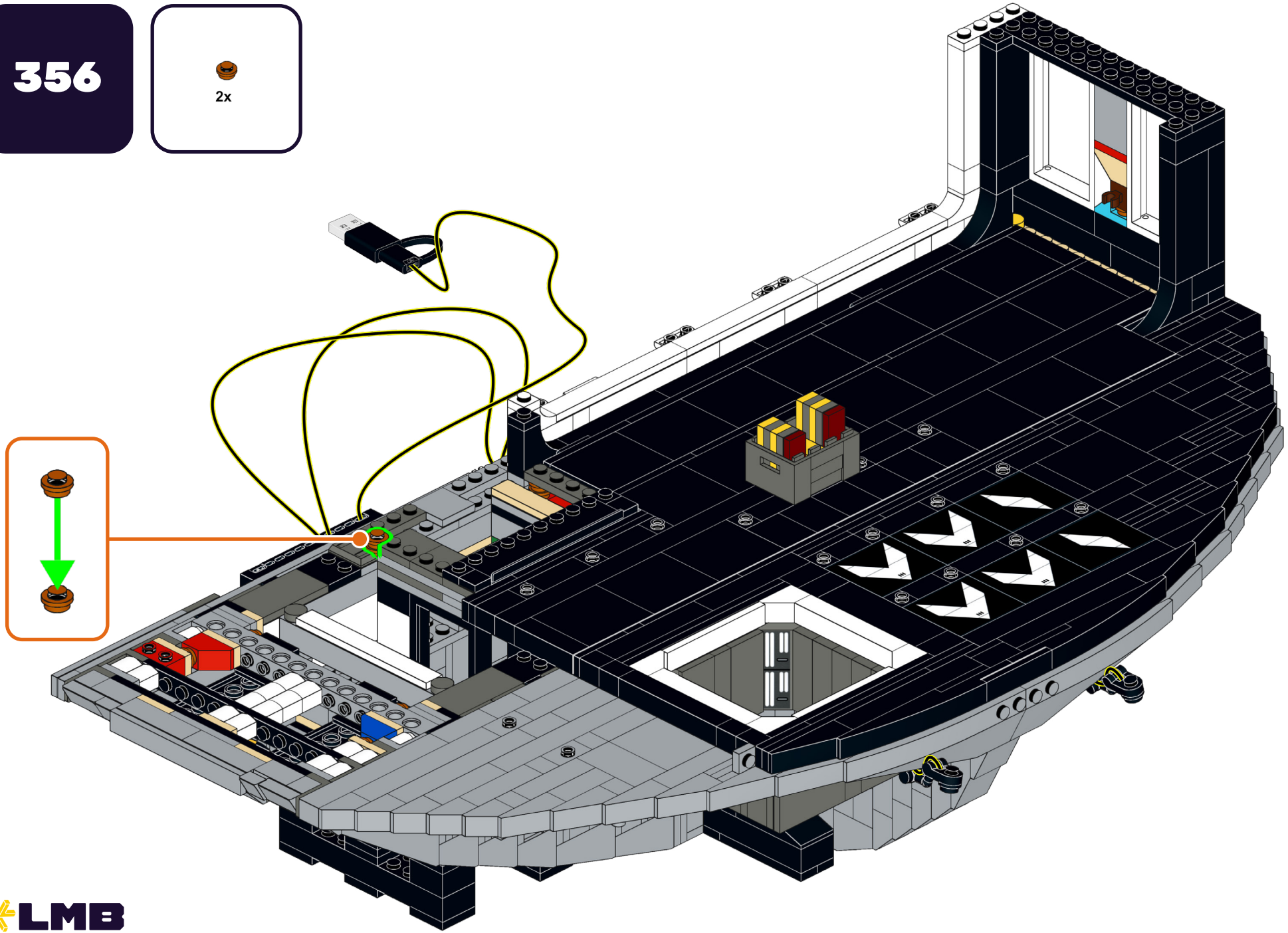

357

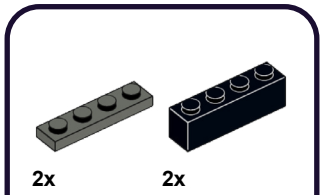

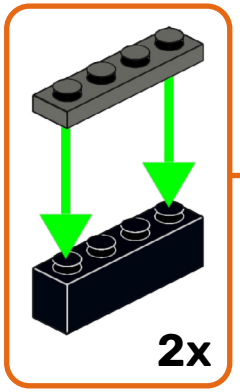

358

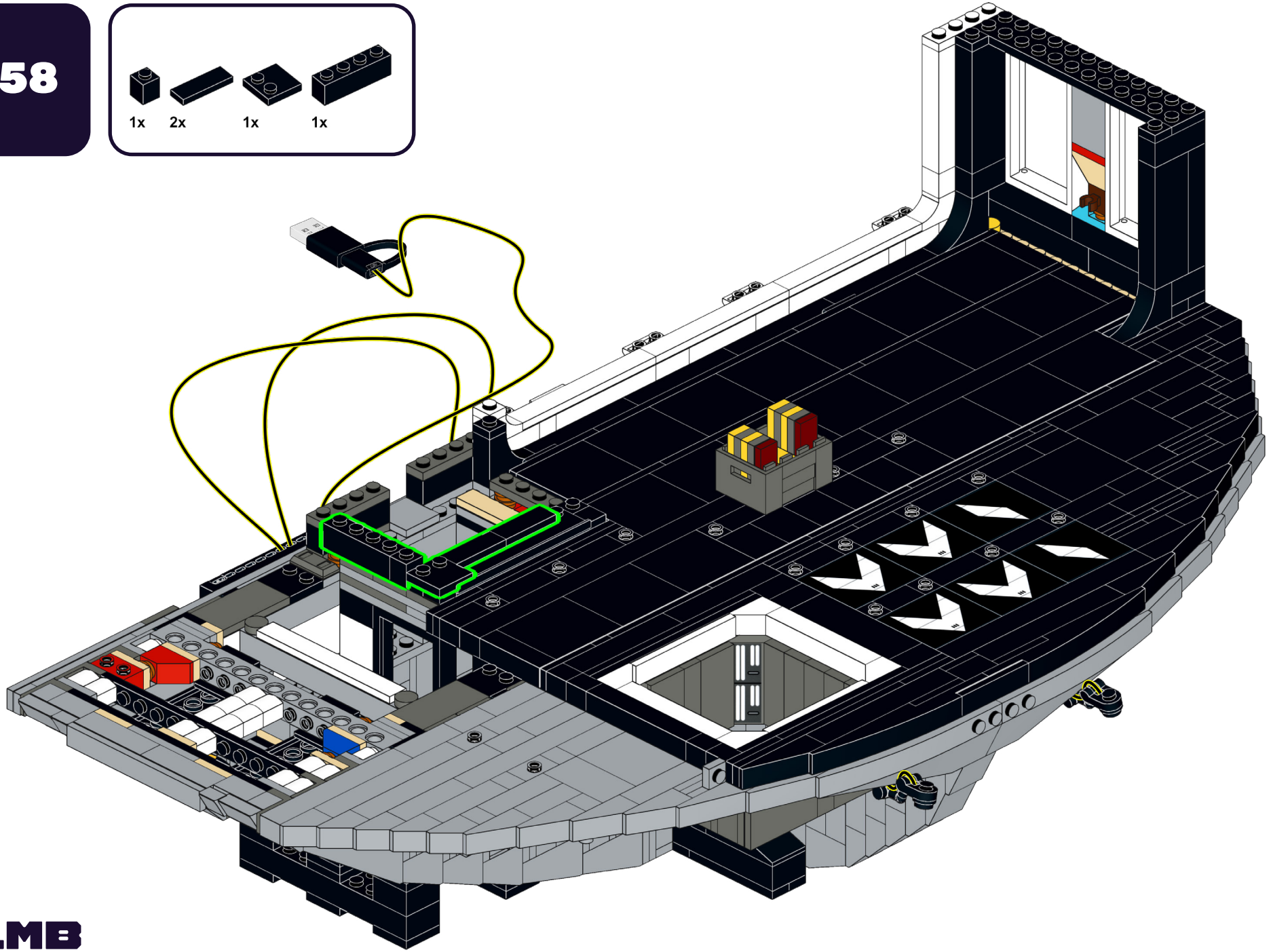

359

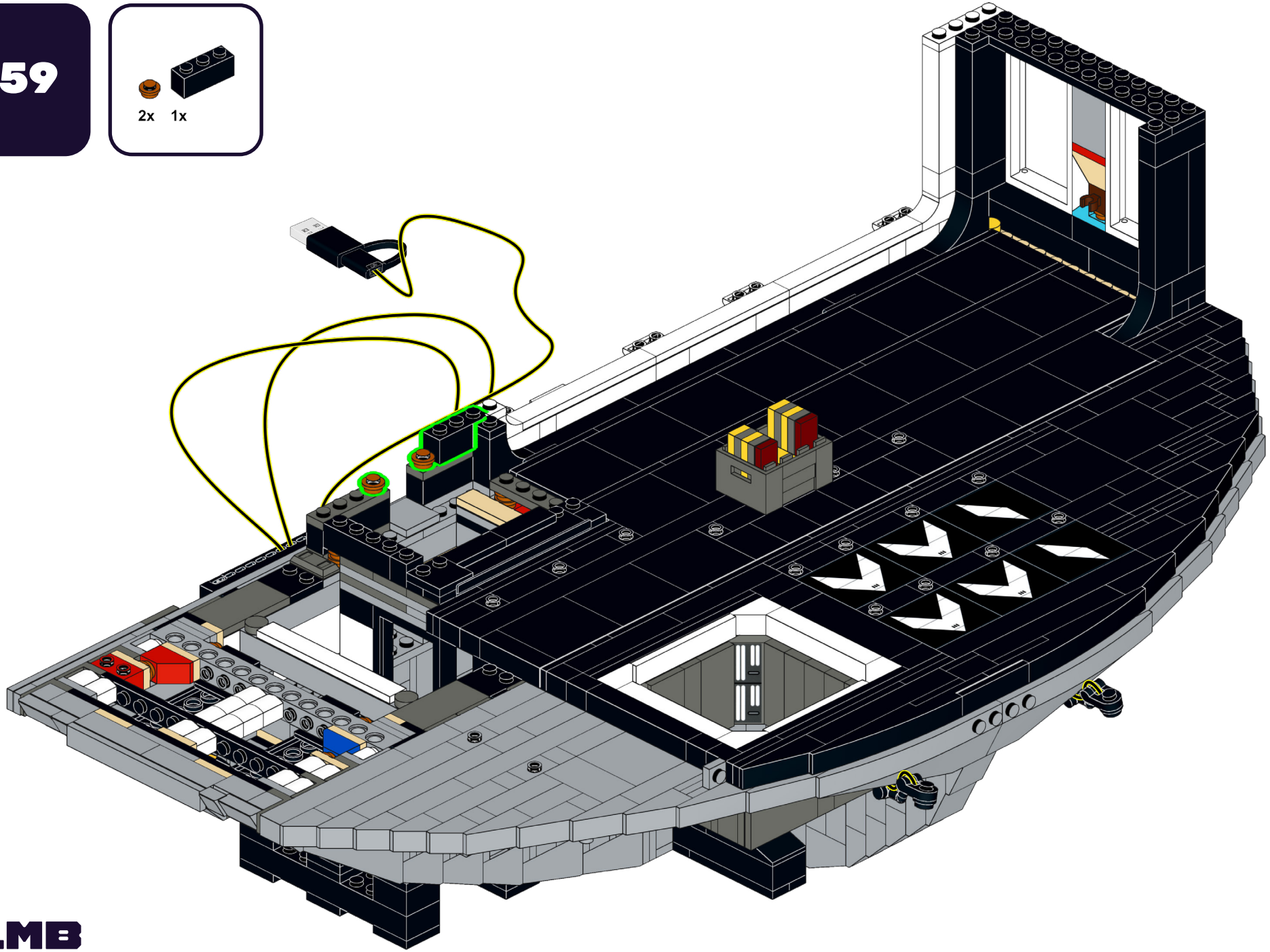

360

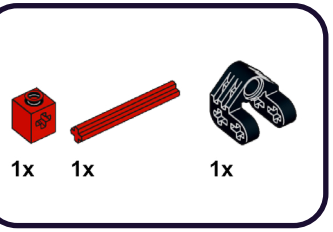

1

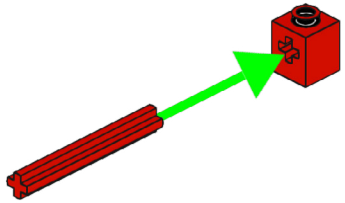

2

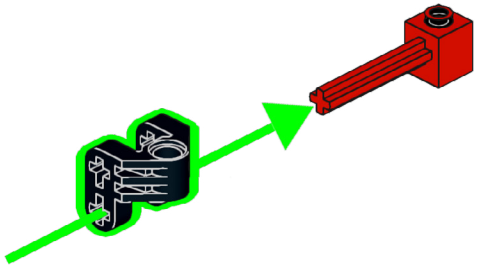

361

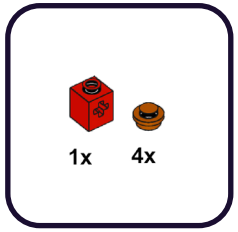

1

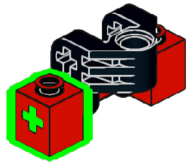

2

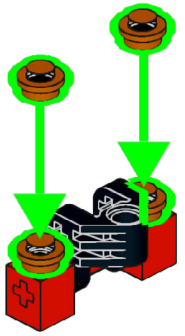

362

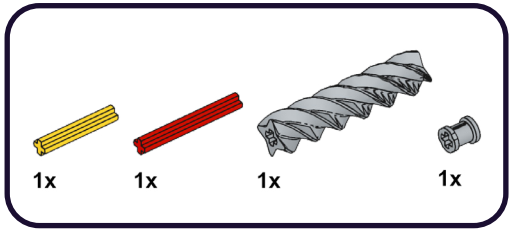

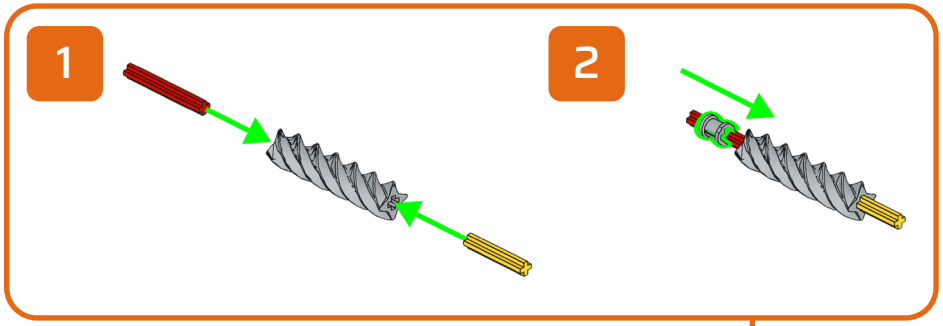

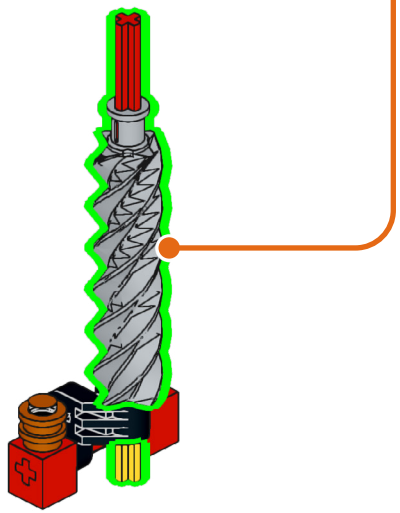

363

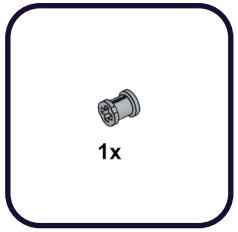

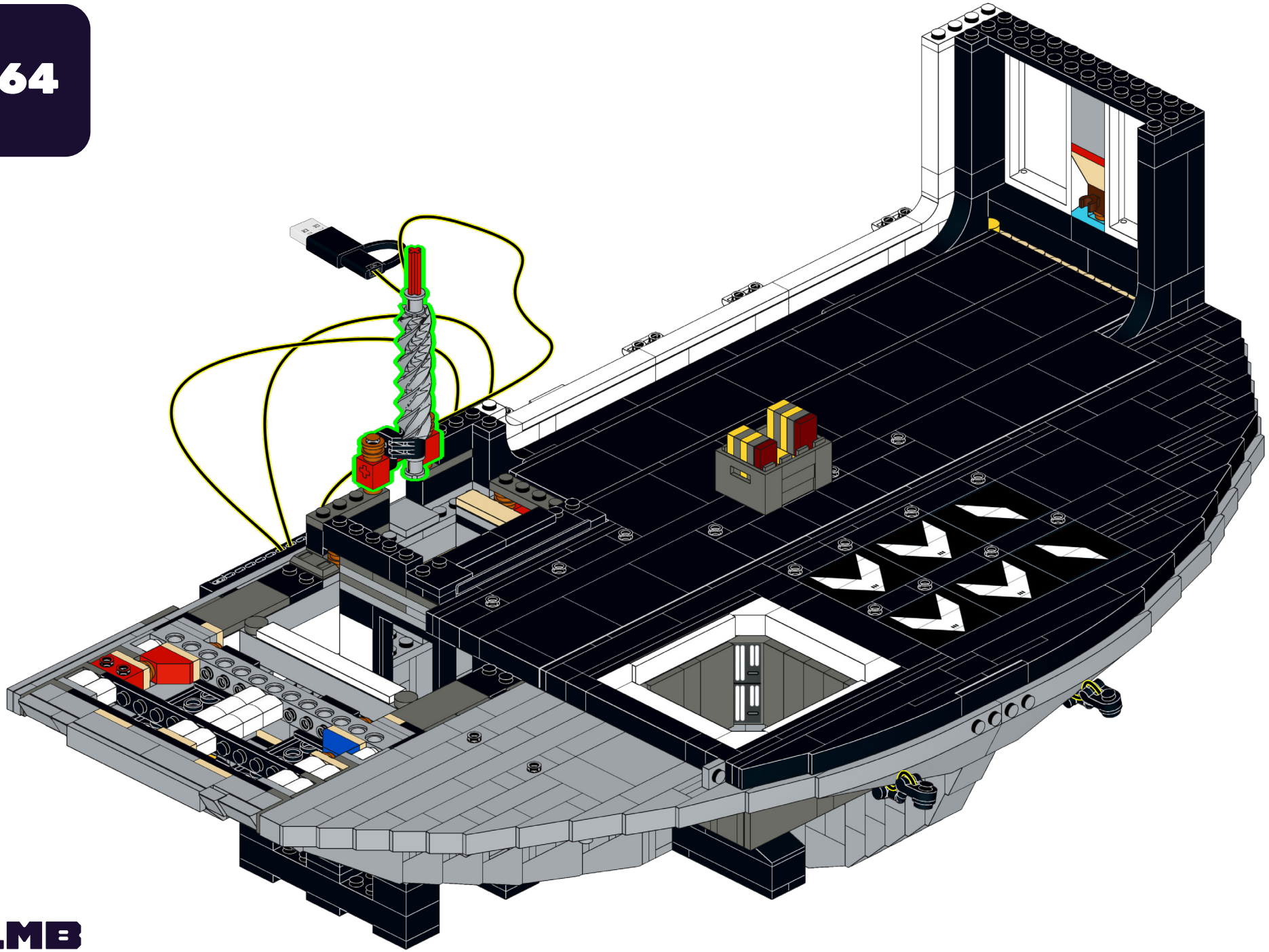

365

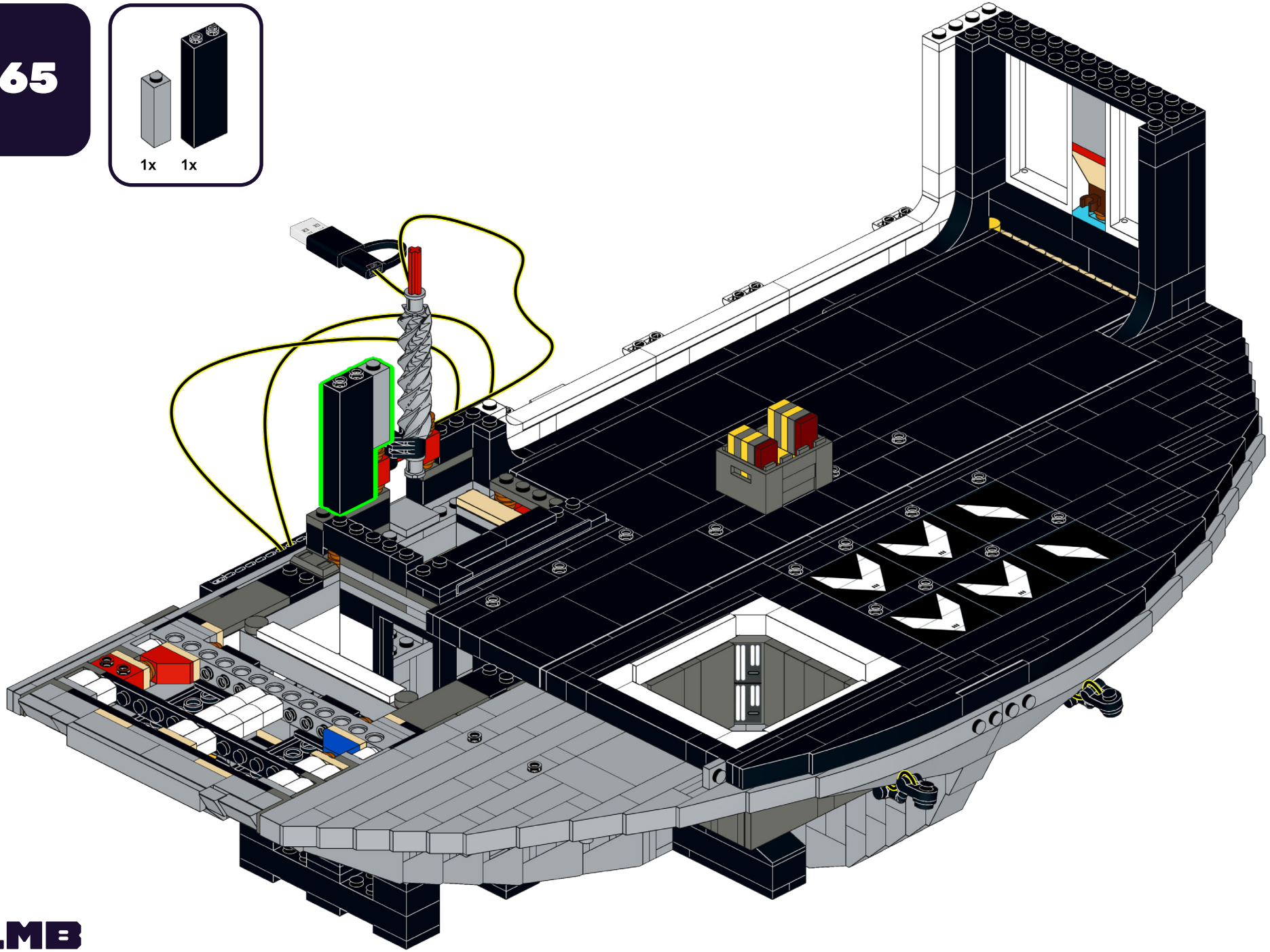

366

1x

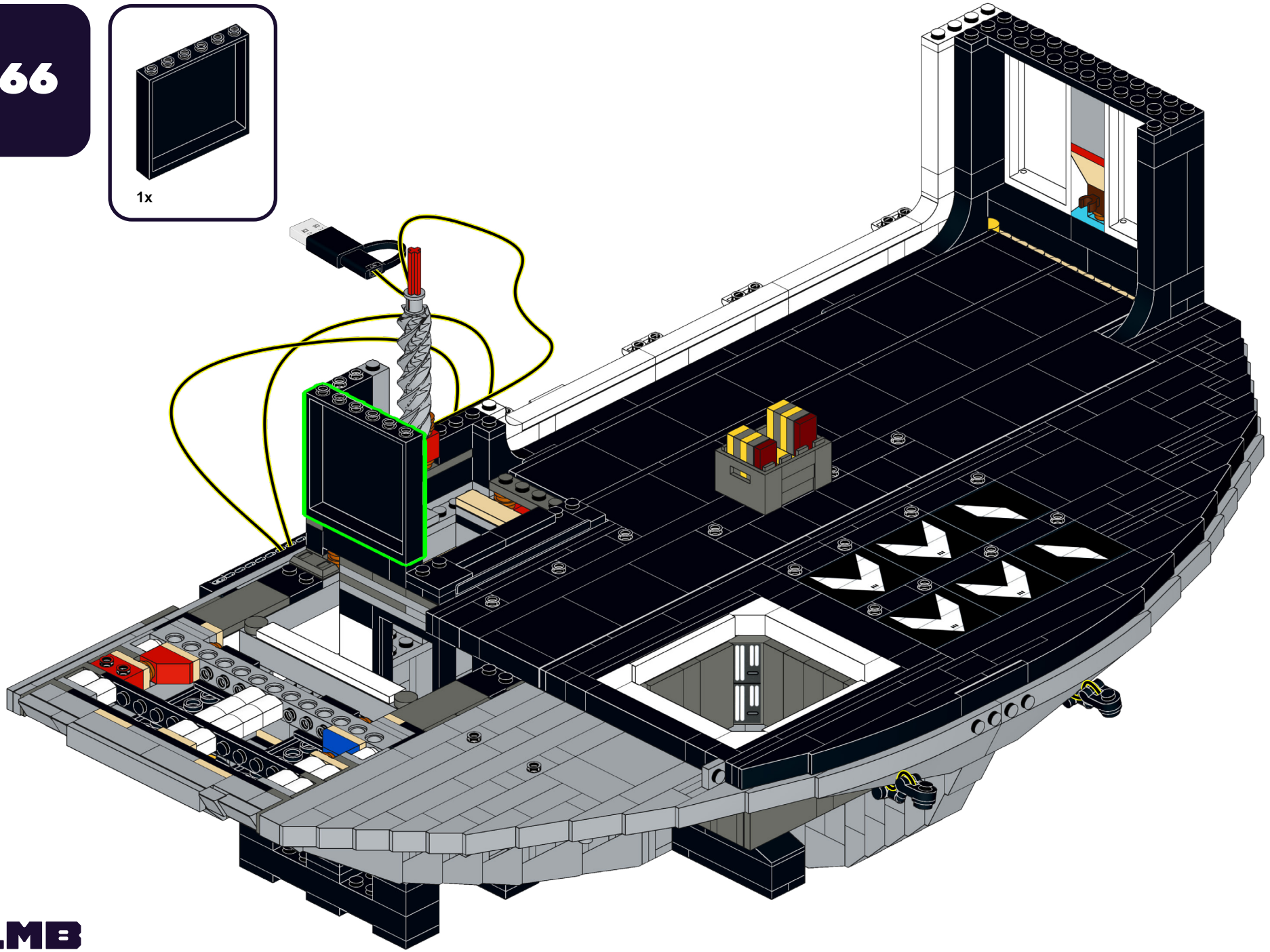

367

2x

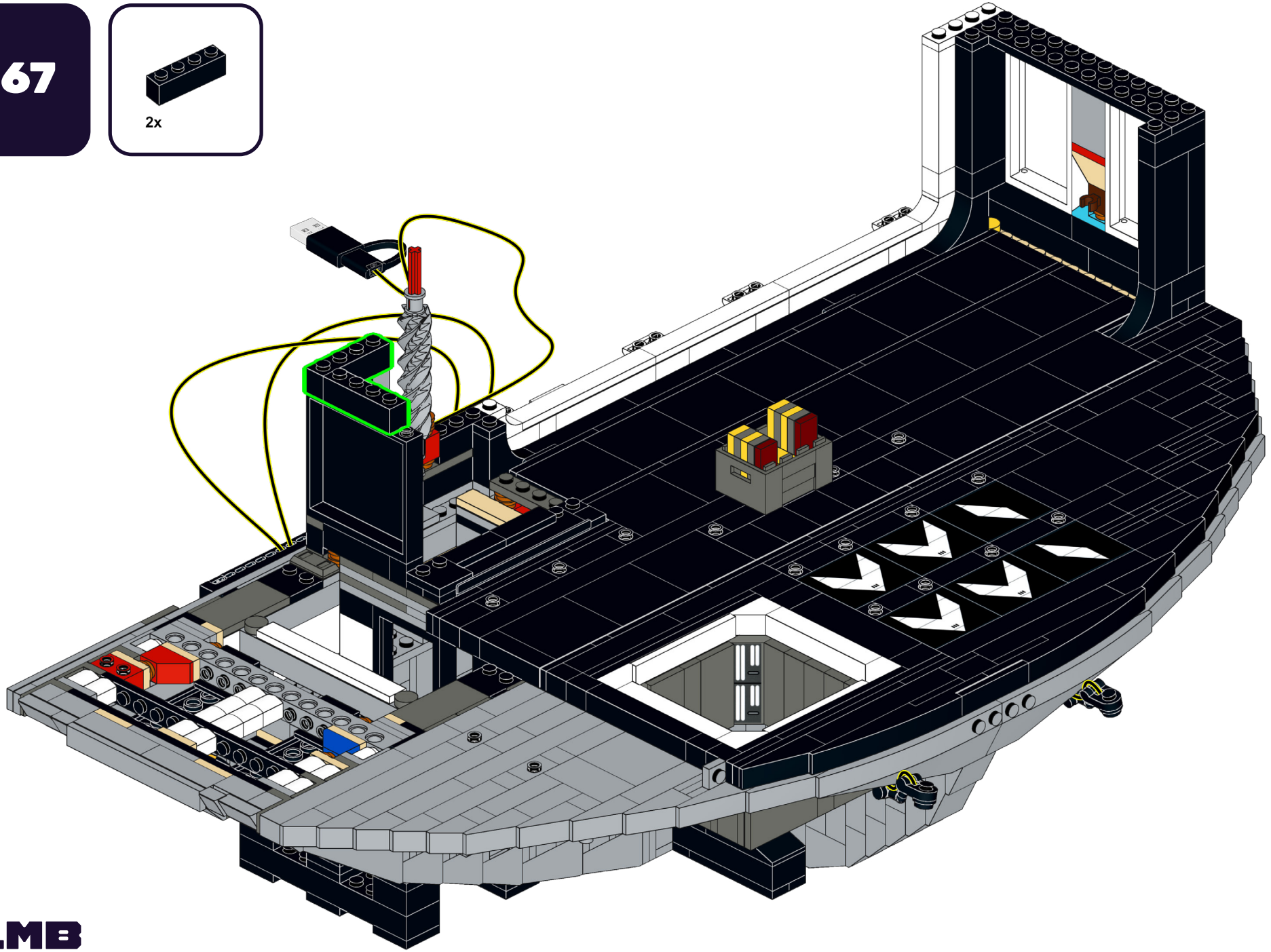

368

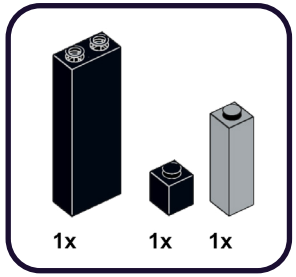

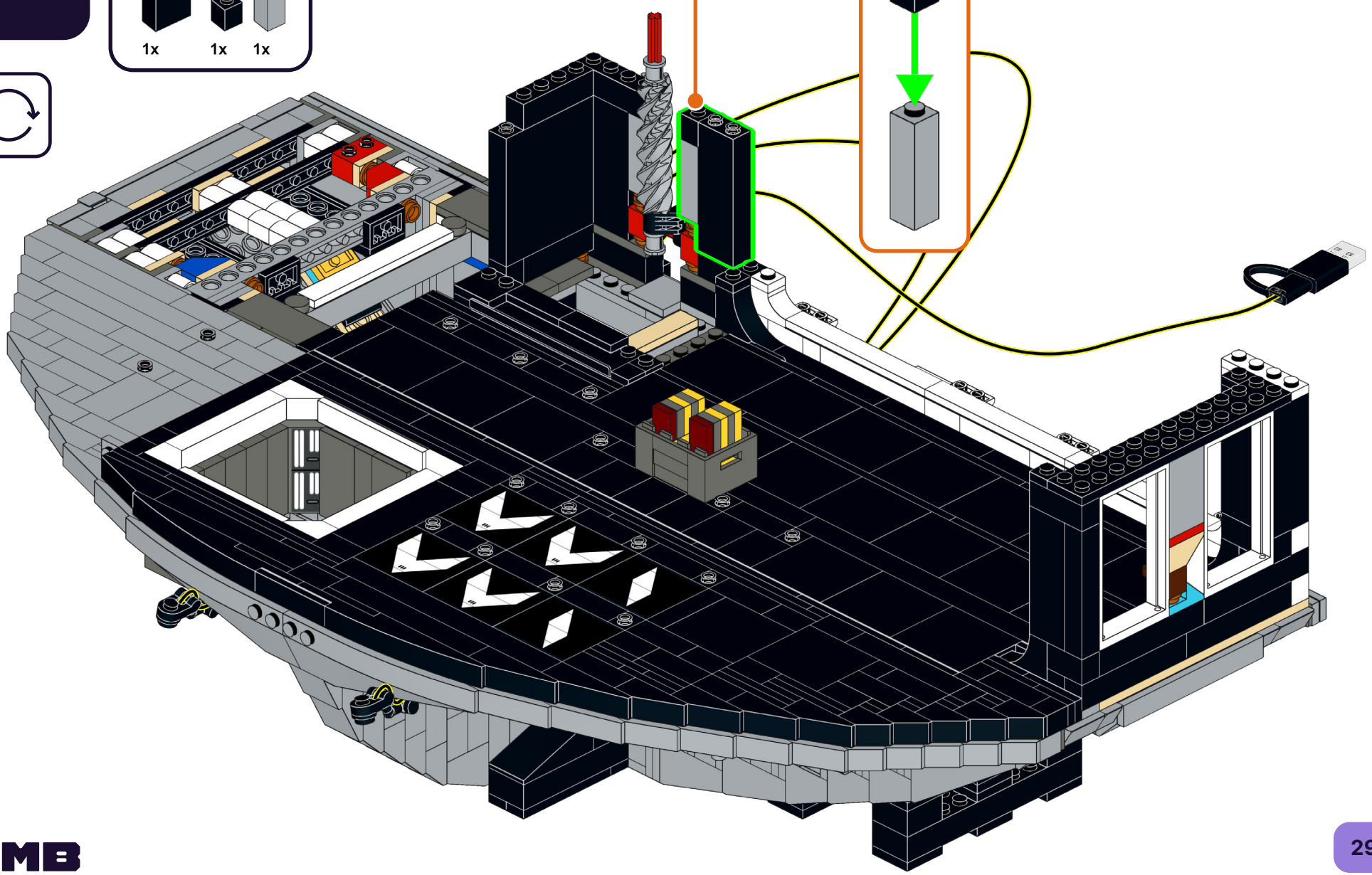

369

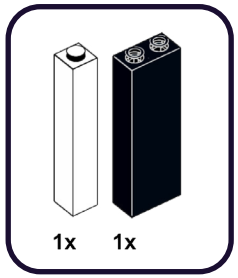

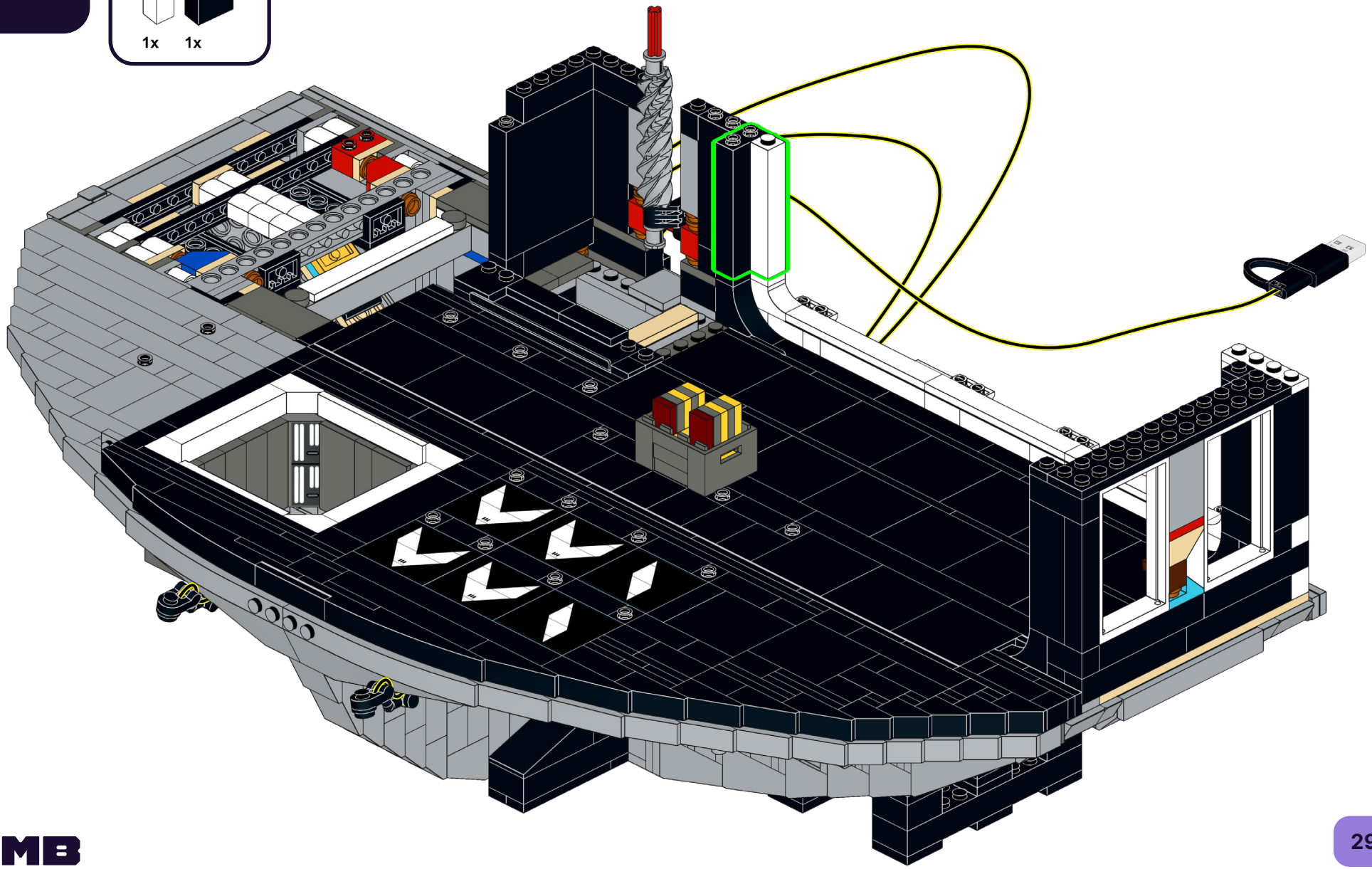

370

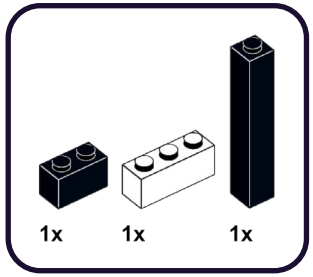

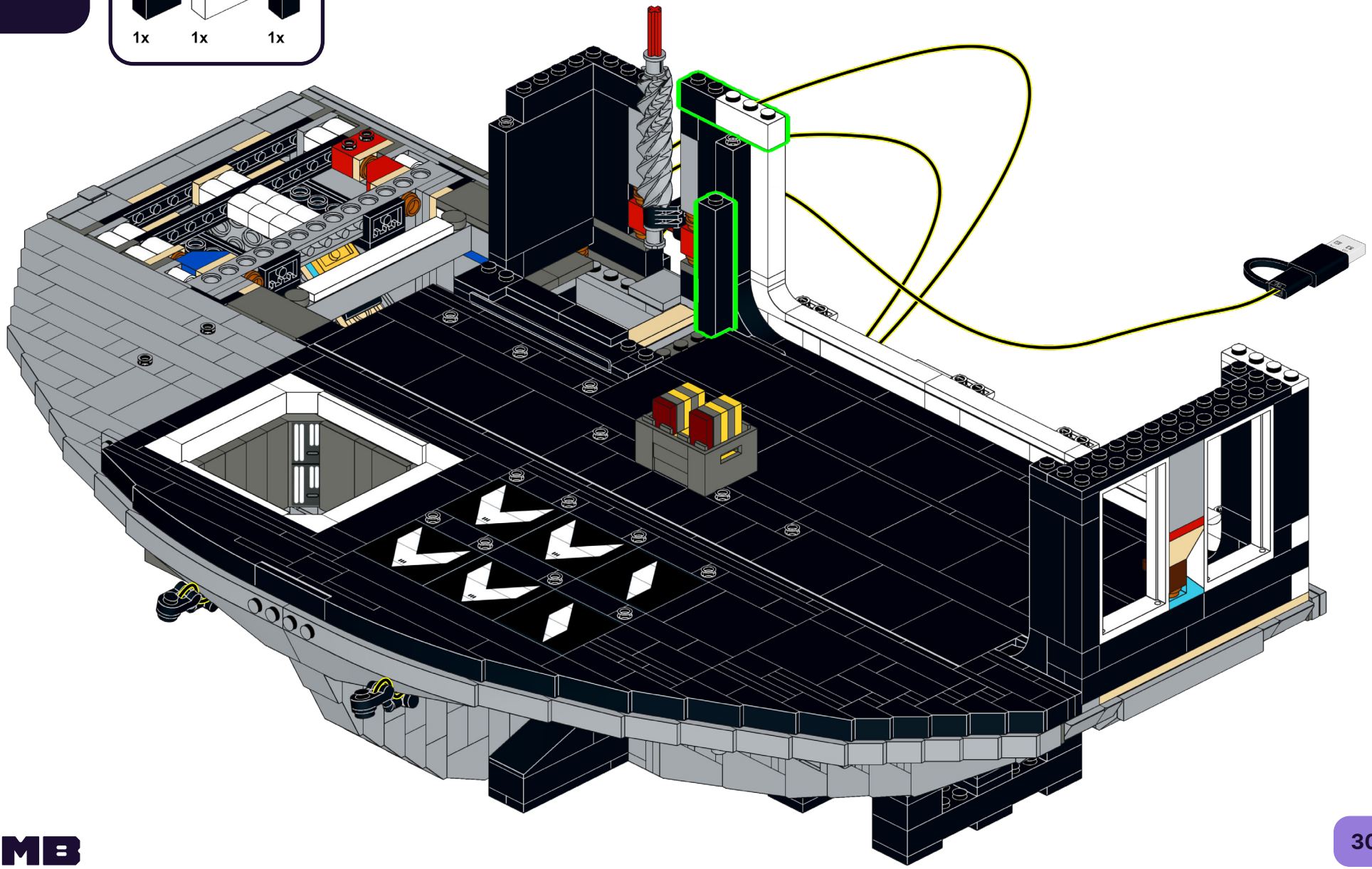

371

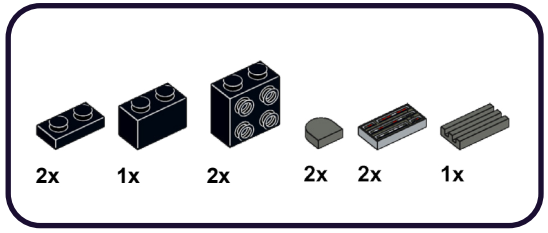

1

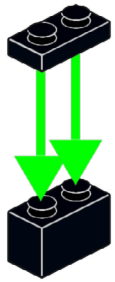

2

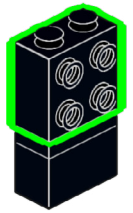

3

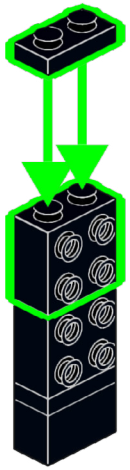

4

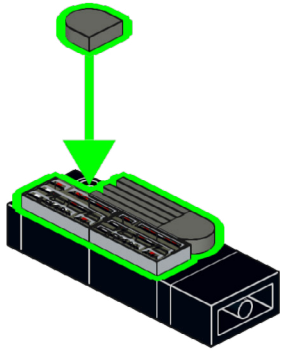

372

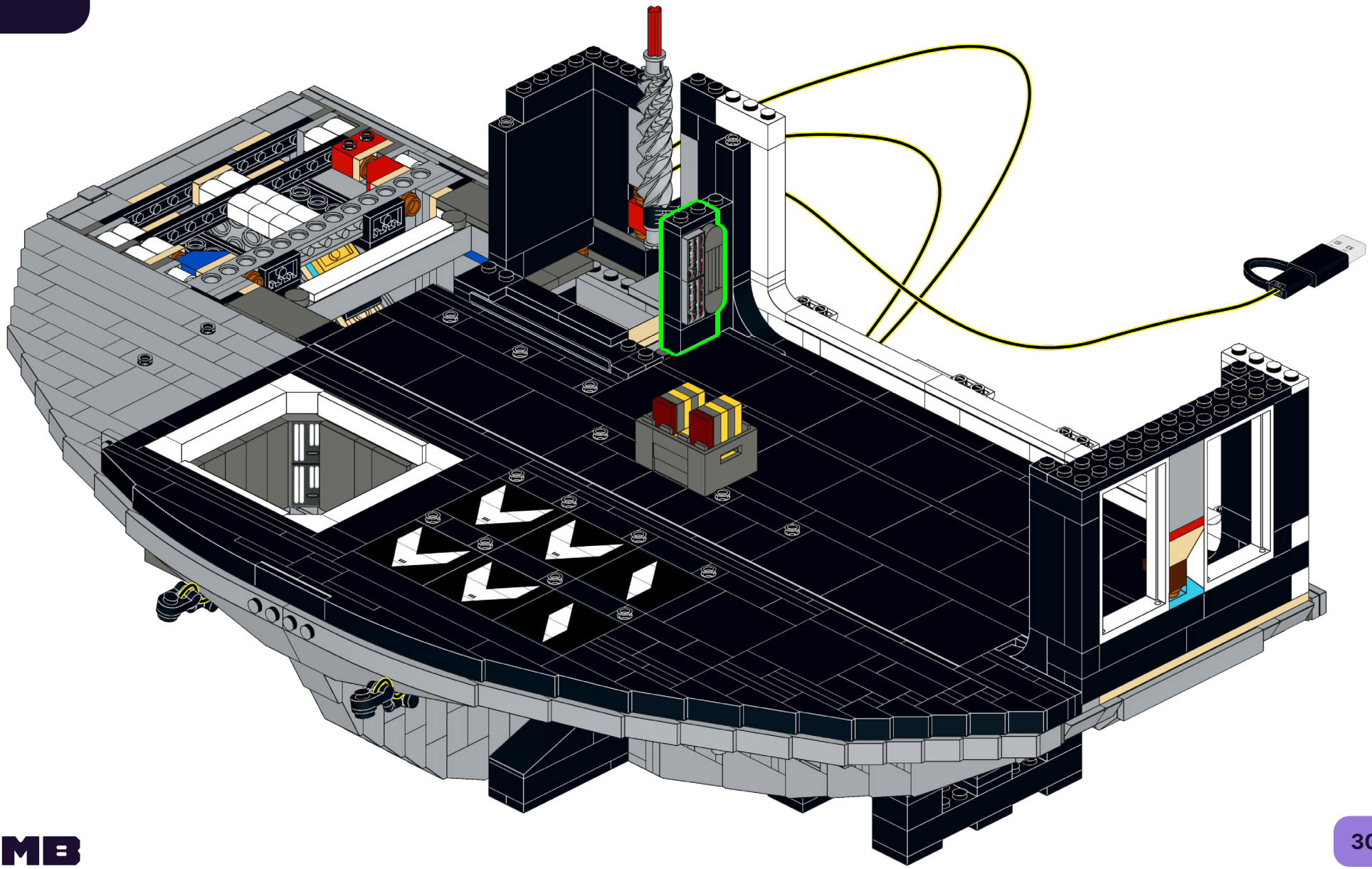

373

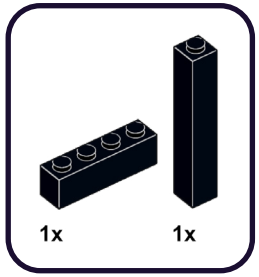

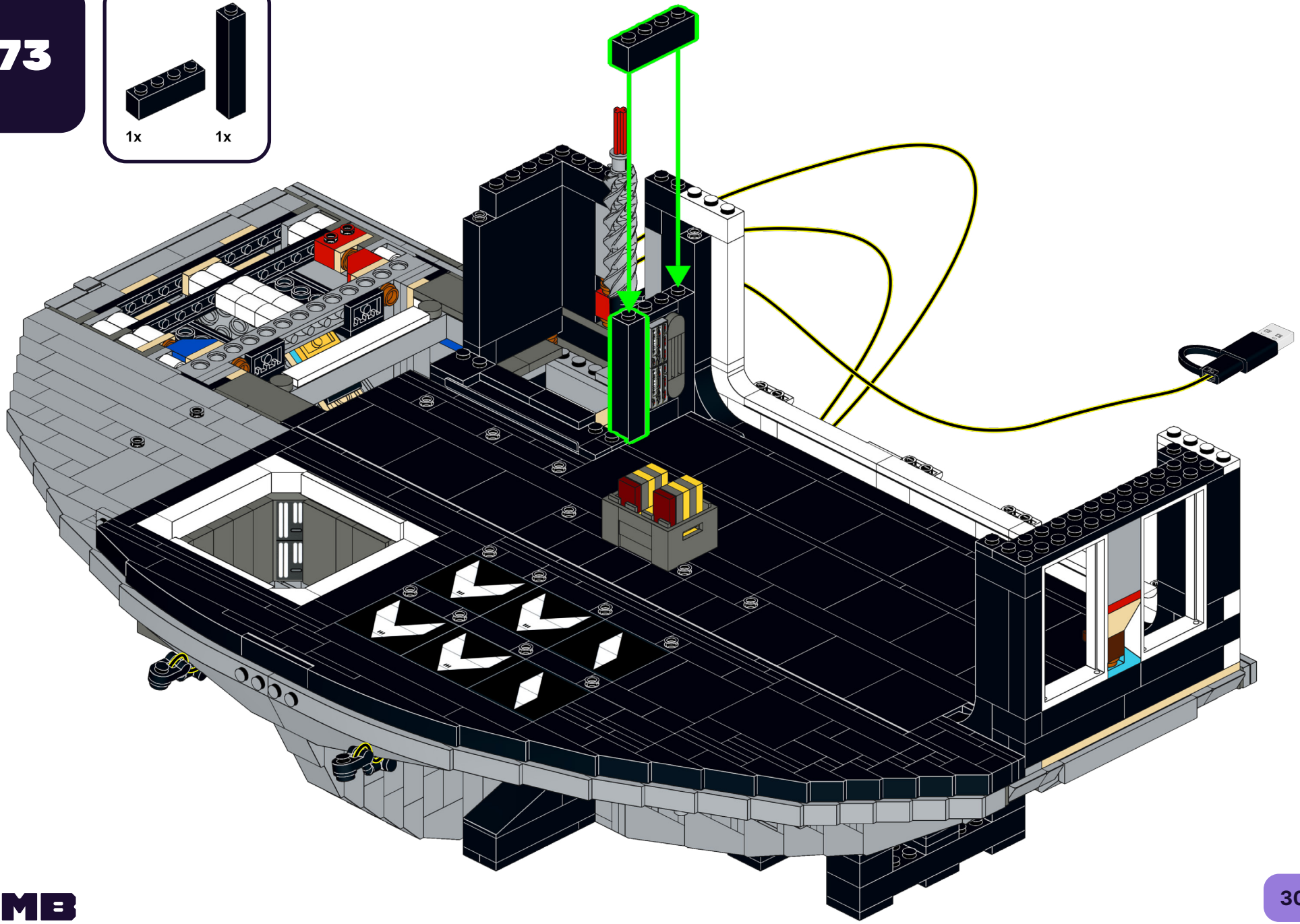

374

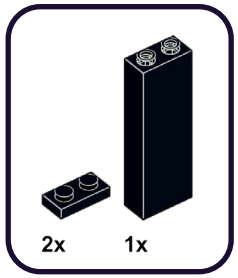

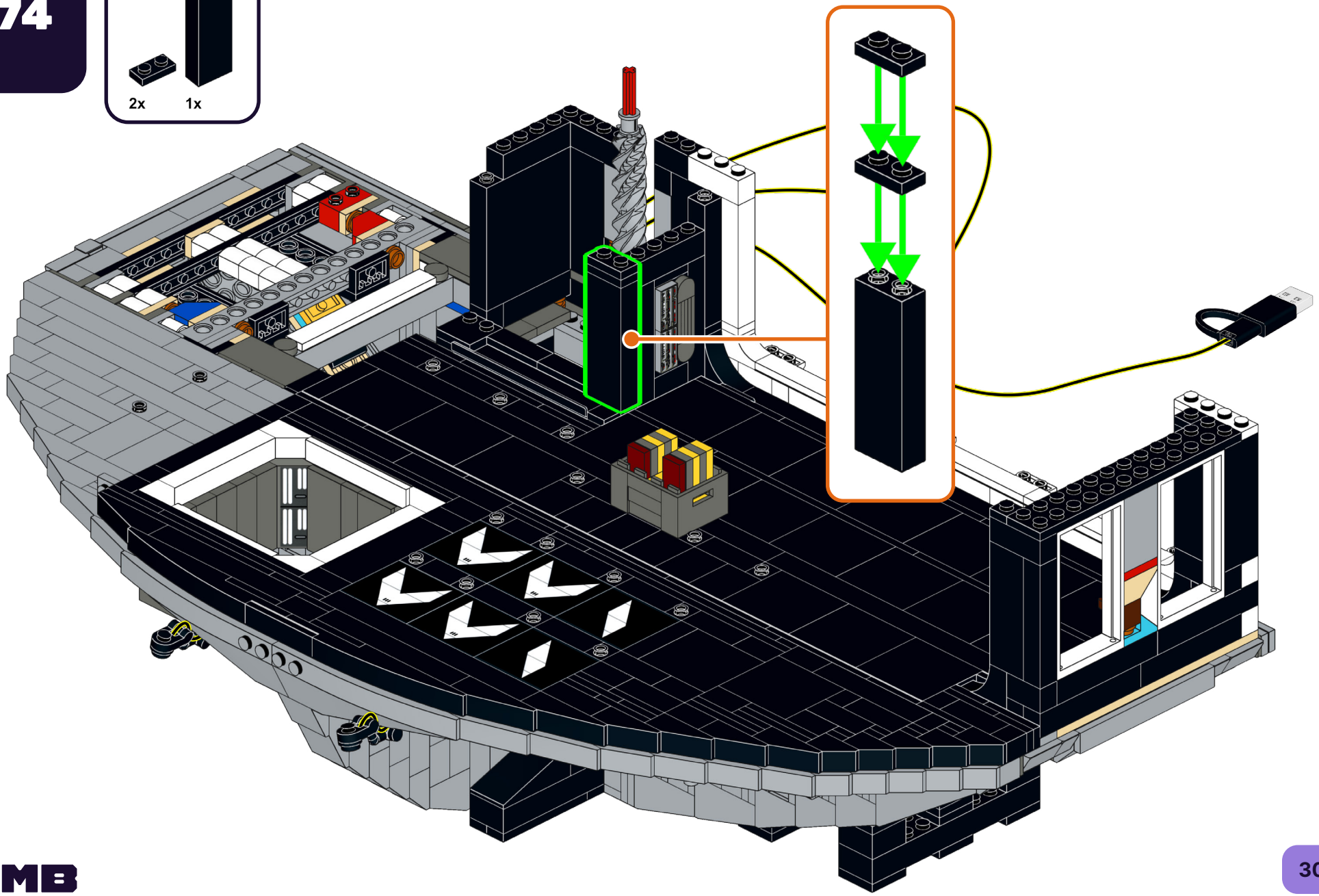

375

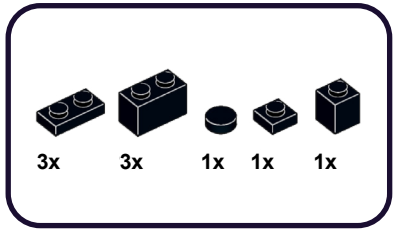

1

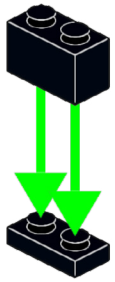

2

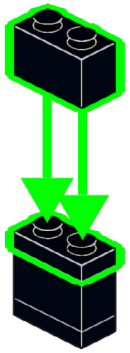

3

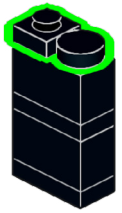

4

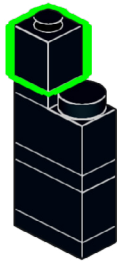

5

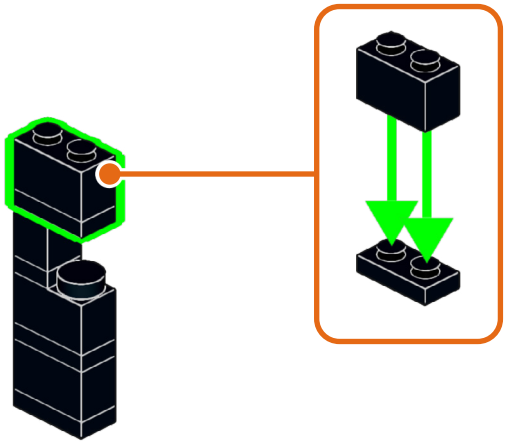

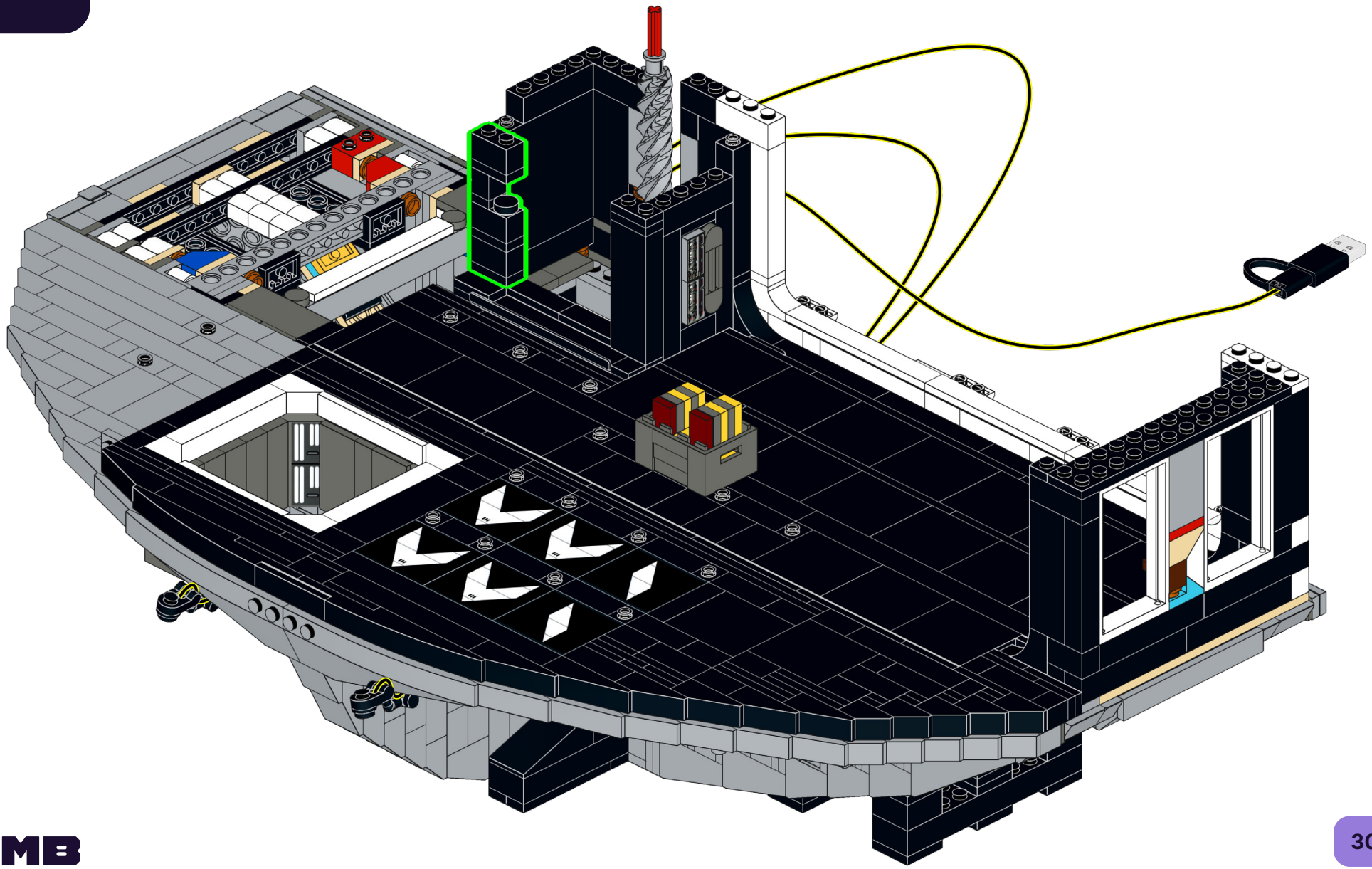

377

1x 2x

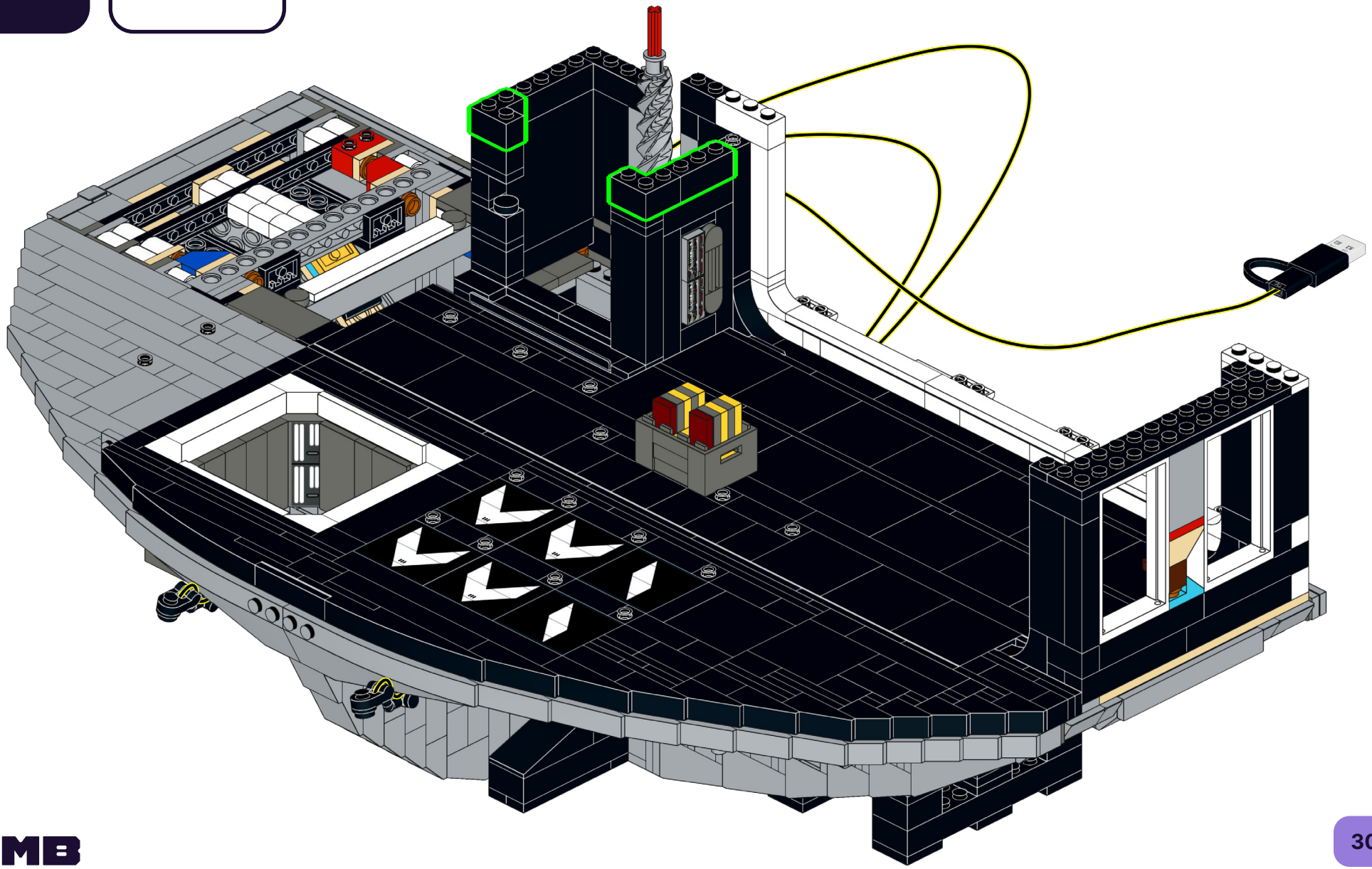

378

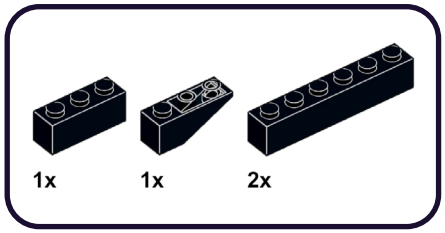

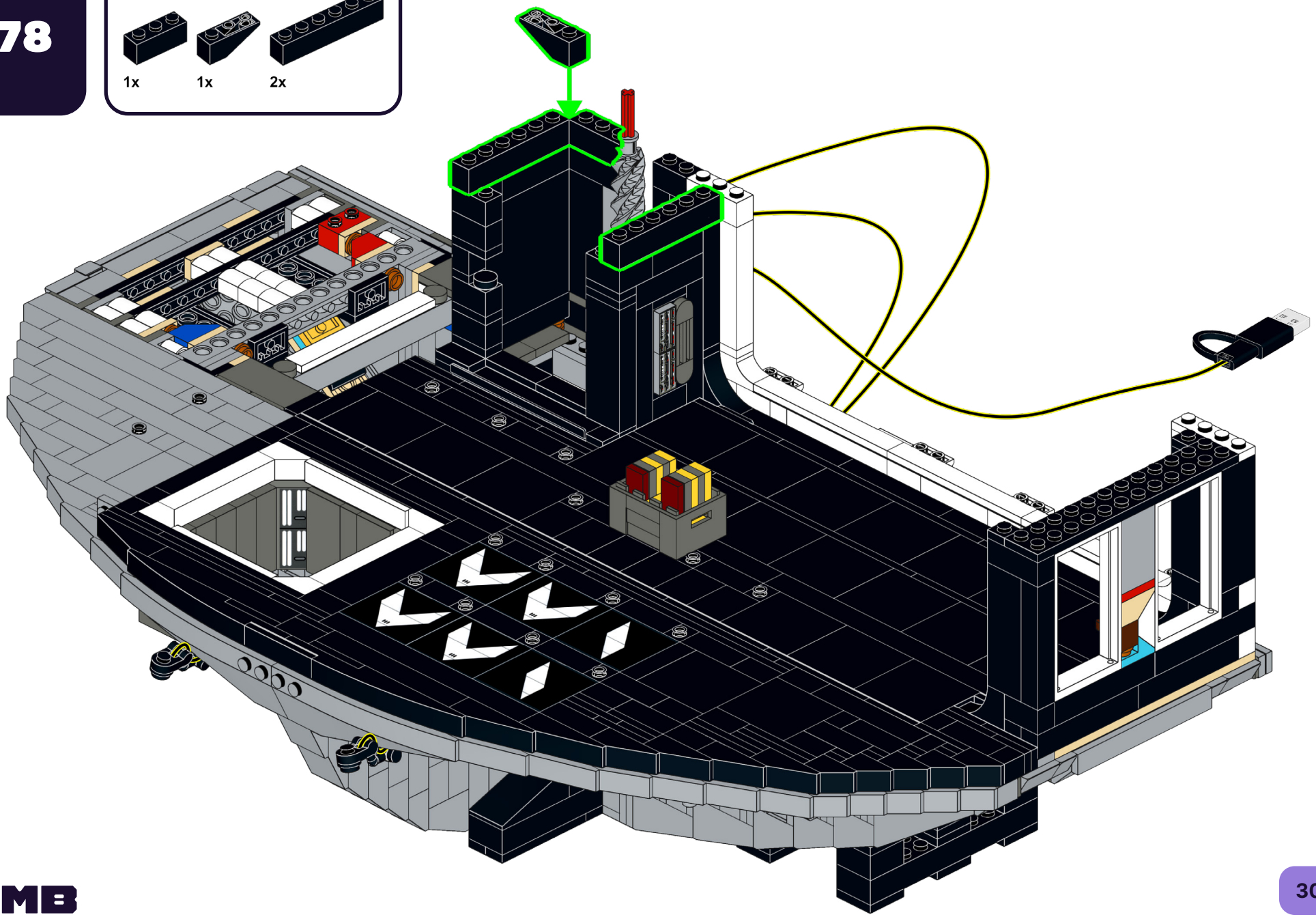

379

2x

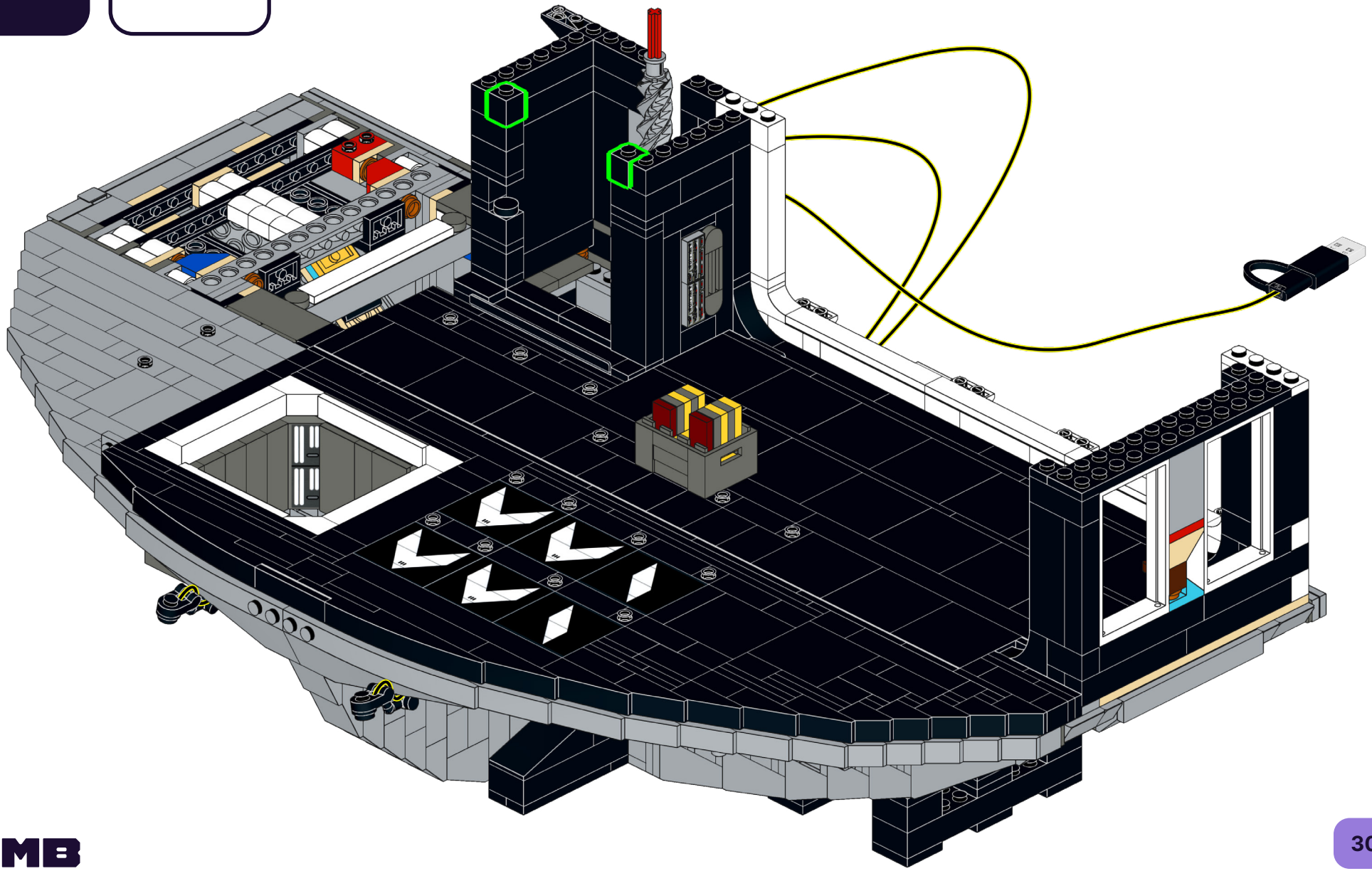

380

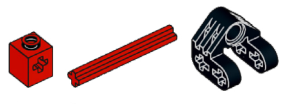

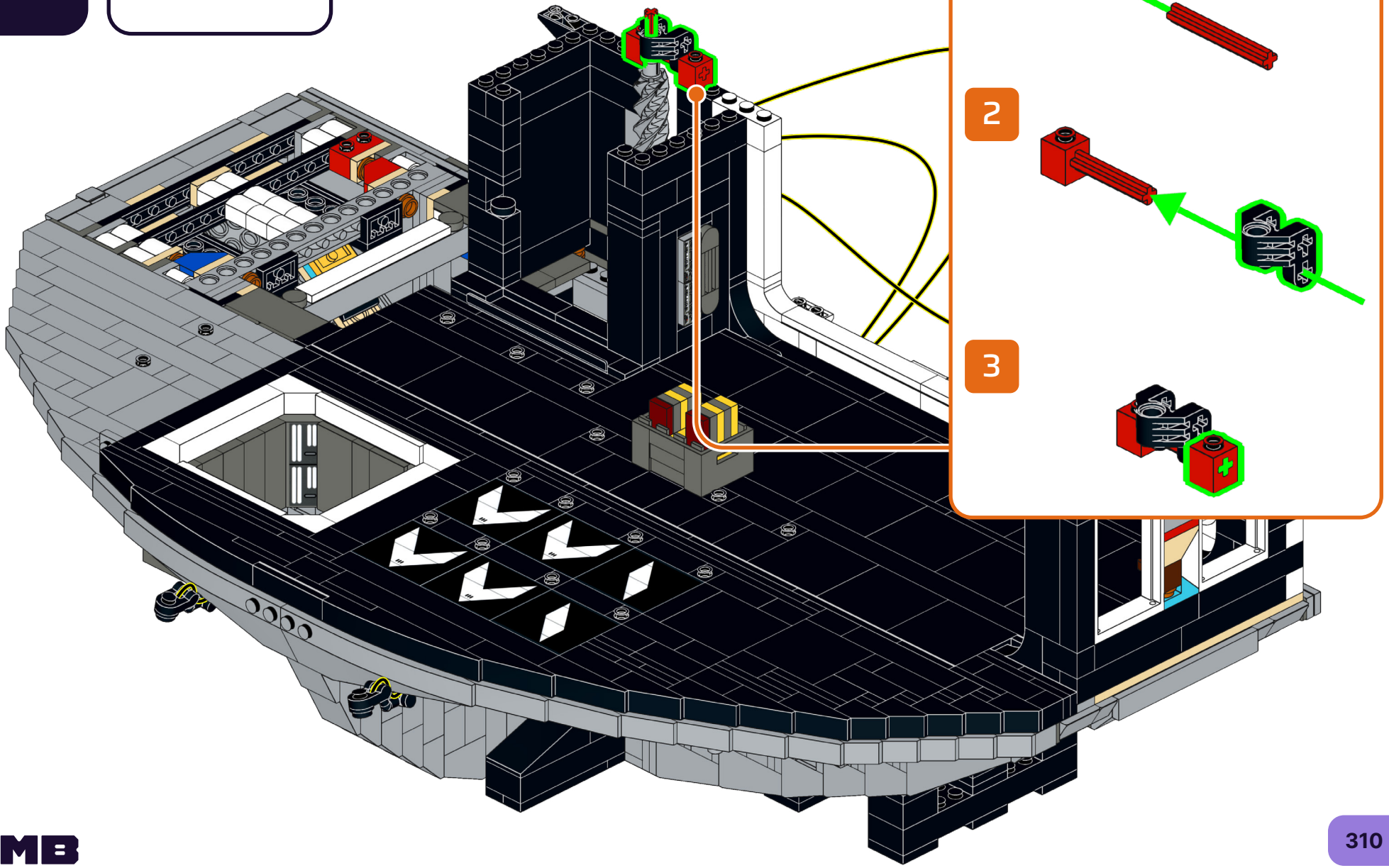

381

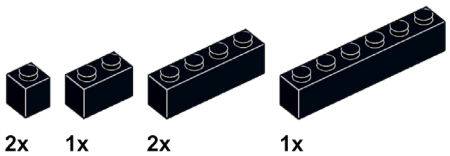

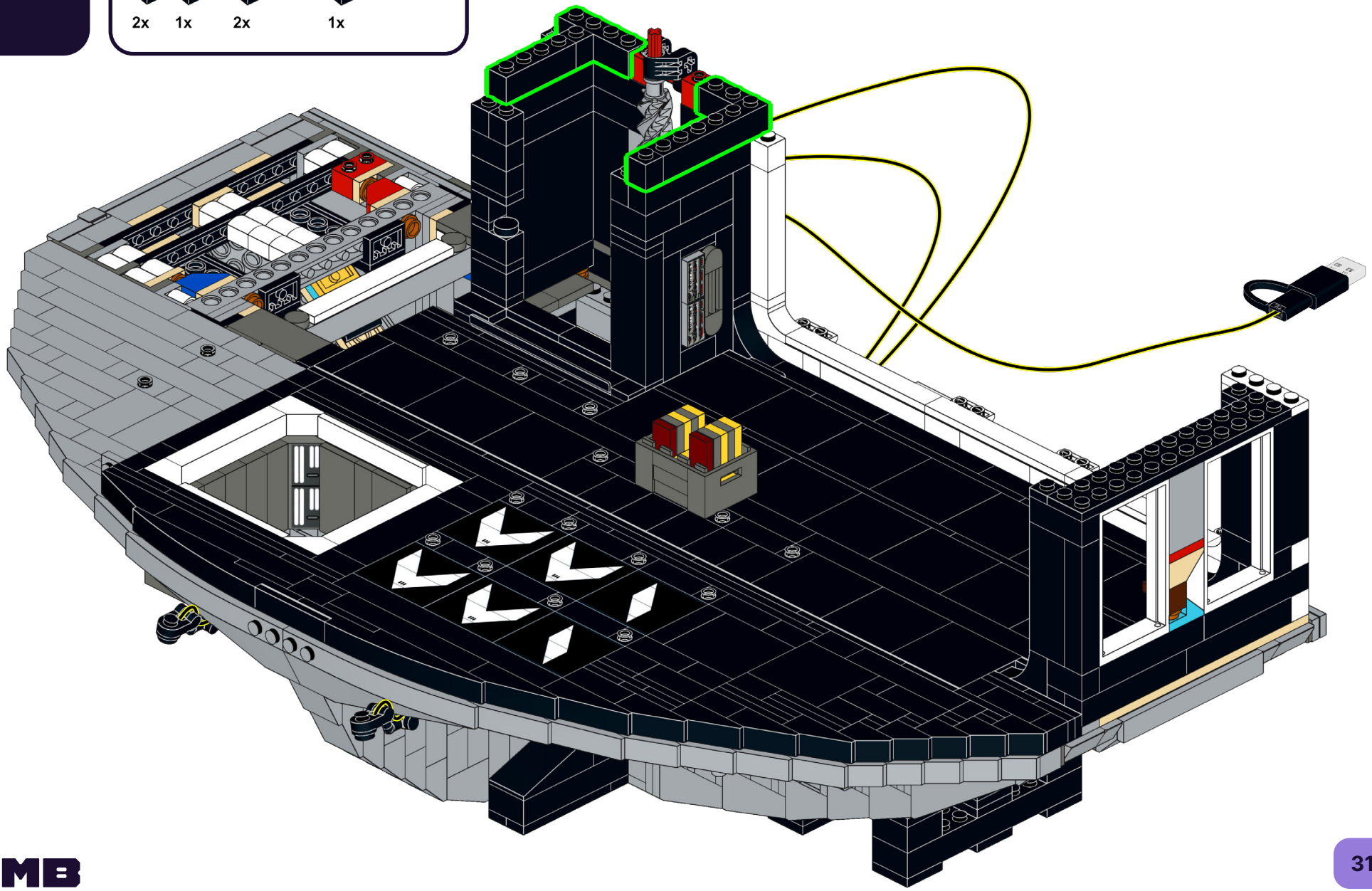

382

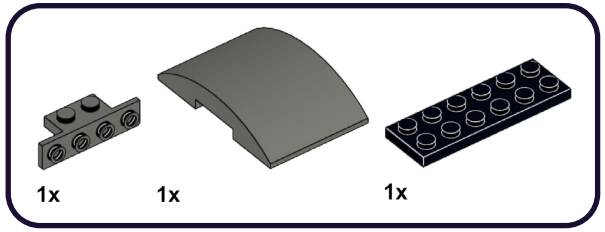

1

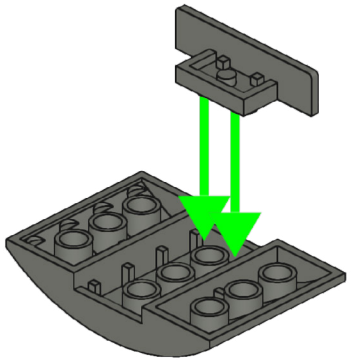

2

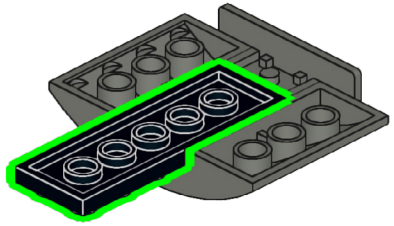

383

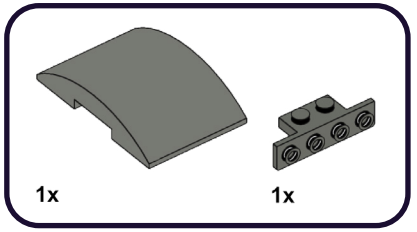

1

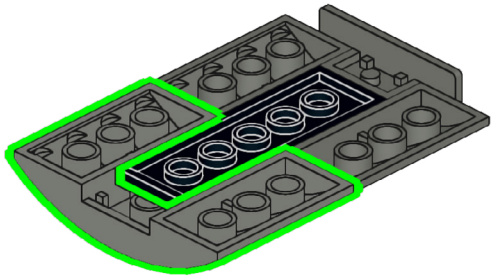

2

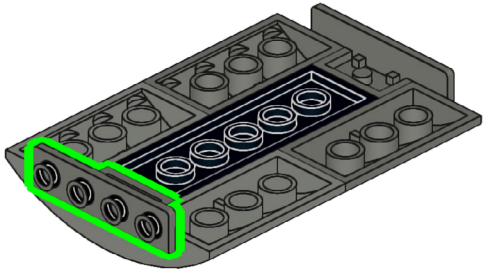

384

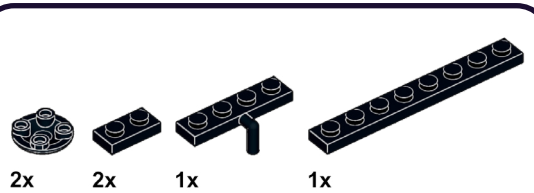

1

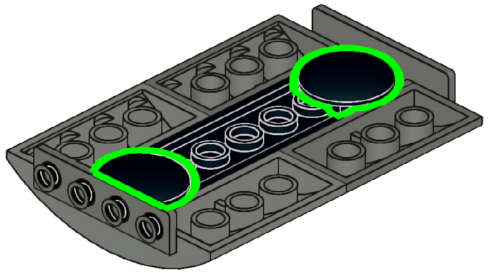

2

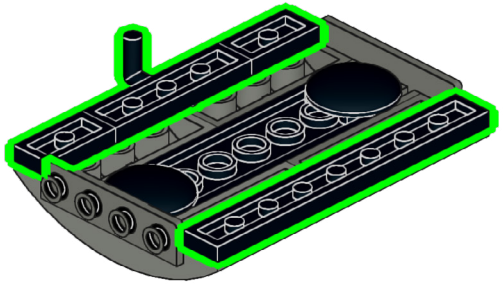

385

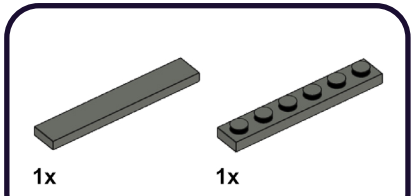

1

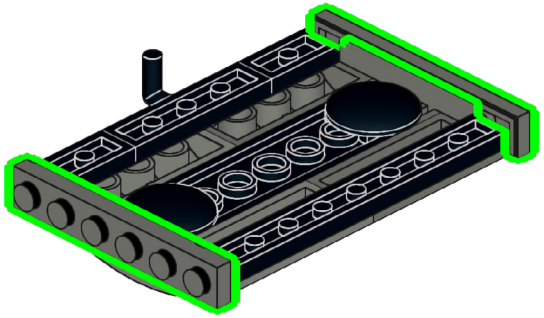

2

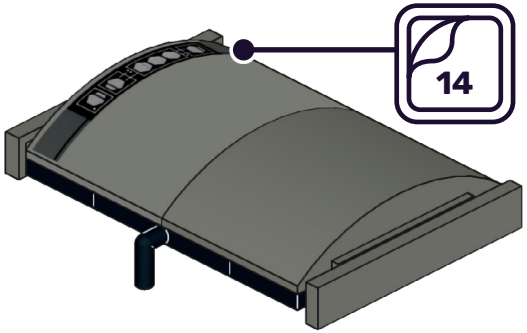

386

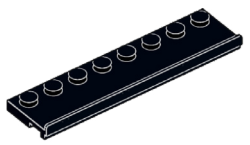

1x

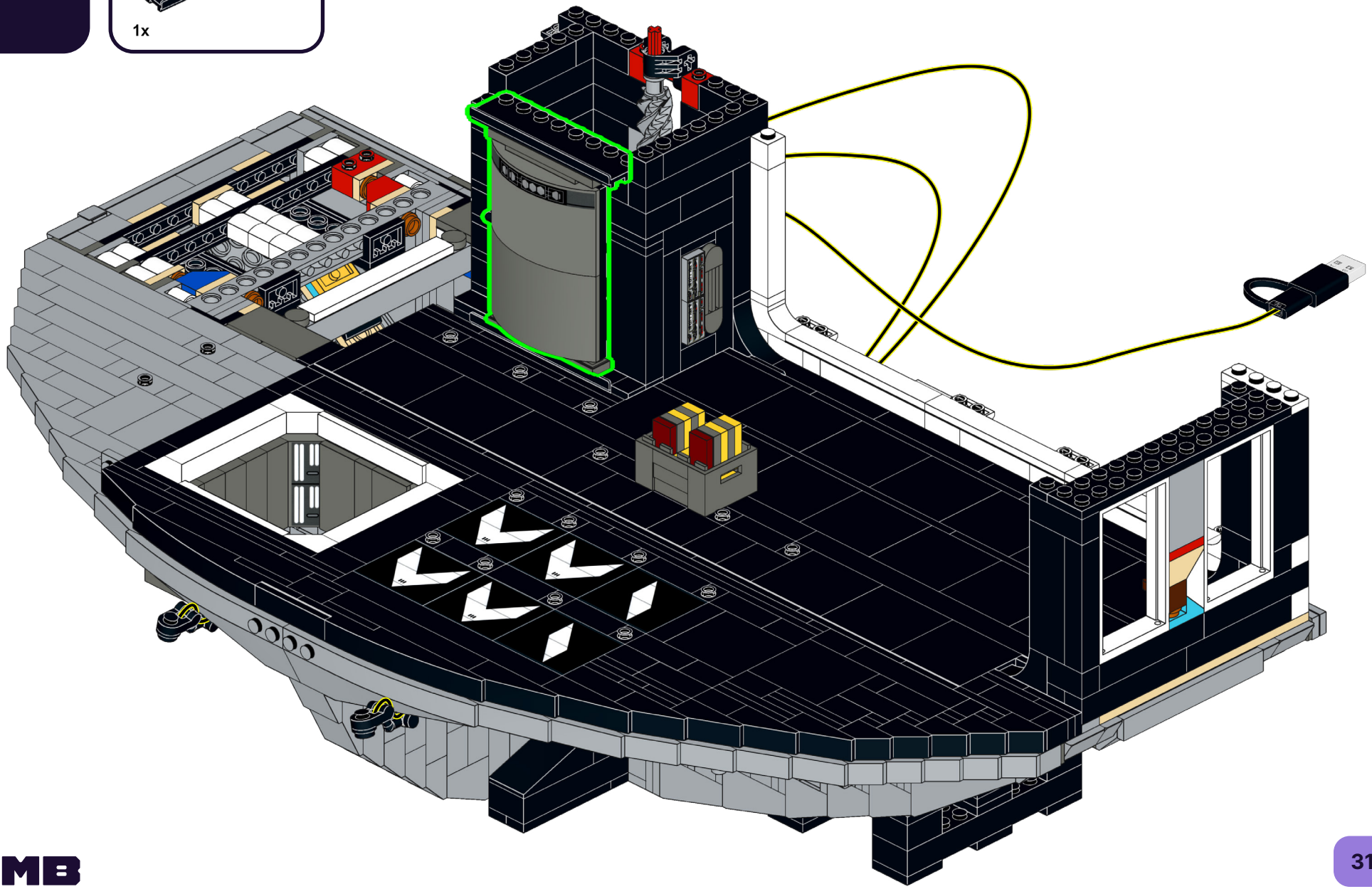

387

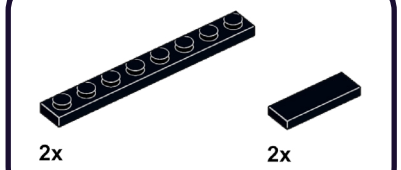

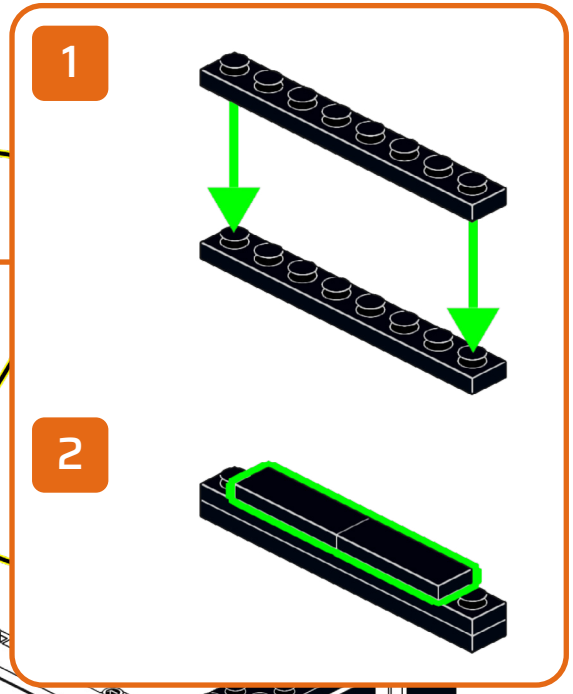

CONTACT US

Click below for customer support, or general inquiries.

Contact Us →

Cliquez ci-dessous pour accéder au support client ou aux renseignements généraux.

Contactez-nous →

Clicca qui sotto per l'assistenza clienti o per richieste generali.

Contattaci →

Klicken sie unten für kundensupport oder allgemeine anfragen.

Kontaktieren sie uns →

Haga clic a continuación para atención al cliente o consultas generales.

Contáctanos →

点击下方获取客户支持或一般咨询。

联系我们 →

TROUBLESHOOTING

Wenn Sie nicht weiterkommen, scannen Sie den QR-Code zur Fehlerbehebung.

Si vous êtes bloqué, scannez le code QR pour le dépannage

Se sei bloccato, scansiona il codice QR per la risoluzione dei problemi.

If you're stuck, scan the QR code for troubleshooting.

Si está atascado, escanee el código QR para solucionar el problema.

In Deutsch / CH
En français / CH
In italiano / CH

In Deutsch / EU
En français / UE
In italiano/UE

LEGO® is a trademark of the LEGO Group of companies, which does not sponsor, authorize or endorse this product. All LEGO® sets featured in images are sold separately. This is not a LEGO® product. The LEGO Group is not liable for any loss, injury or damage arising from the use or misuse of this product. ©2024 Light My Bricks Pty Ltd. All rights reserved. www.lightmybricks.com

Our components are designed and packaged in Australia by Light My Bricks Pty Ltd. Components are manufactured in China. 3fl bldg C, Shuanghuan Quanxin Technology Information Industry Park Baolong Street, Longgang District, Shenzhen, China. Imported in Australia by Light My Bricks Pty Ltd, 5/26 Rushdale St, Knoxfield, VIC, 3180, Australia.

WARNING: CHOKING HAZARD - Small parts. Not for children under 3 years.
AVERTISSEMENT : RISQUE D'ÉTOUFFEMENT - Petites pièces. Ne convient pas aux enfants de moins de 3 ans.
ATTENZIONE: PERICOLO DI SOFFOCAMENTO - Piccole parti. Non adatto a bambini di età inferiore a 3 anni.
WARNUNG: ERSTICKUNGSGEFAHR - Kleine Teile. Nicht für kinder unter 3 Jahren geeignet.
ADVERTENCIA: PELIGRO DE ASFIXIA - Piezas pequeñas. No son apto para niños menores de 3 años.
警告：窒息危险 - 小零件。不适合3岁以下儿童。